조선해양

Roxtec

케이블 및 파이프 트랜짓

해상용

We Seal Your World™

안전한 블루실링

최신 해군 군함, 연안 공급선, 세계 최대 규모의 고급 크루즈선 상관없이 선박에 안정과 안전을 제공하는 간단한 방법이 있습니다. Roxtec 케이블 및 파이프 트랜짓을 선택하여 설계하고 설치하십시오.

효율적인 해결책

Roxtec 케이블과 파이프 트랜짓은 화재, 가스, 물 및 먼지에 대해 성능을 인정받은 제품으로서 운용 신뢰성을 높여줍니다. 대해 성능을 인정받은 공간 효율적이며 진동과 소음뿐만 아니라 총 중량을 감소 시켜 줍니다. 또한 전자기 간섭에 대하여 전기 안전성과 대하여를 위한 EMC 버전과 폭발성 대기에서 사용할 수 있는 ATEX/IECEx 인증 제품도 보유하고 있습니다.

업그레이드 - 상시 가능

Roxtec 실링 시스템은 사용하기 쉬우며 설치가 빠릅니다. 실링 모듈은 다양한 크기의 케이블과 파이프에 맞게 사용할 수 있으며 향후 사용과 업그레이드를 위해 여유 공간을 확보할 수도 있습니다. 사용자는 원하는 경우 언제든지 트랜짓에 새 케이블이나 파이프를 추가 할 수 있습니다.

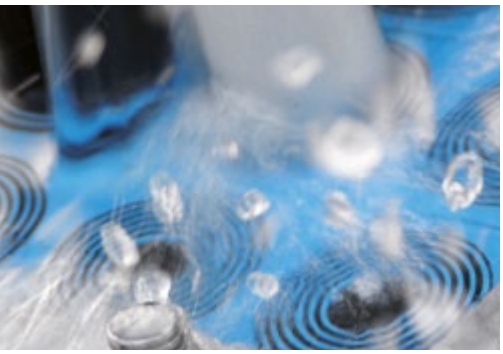
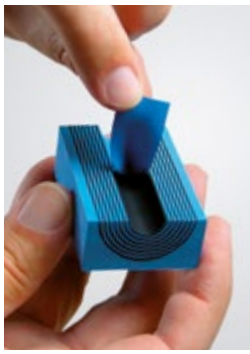

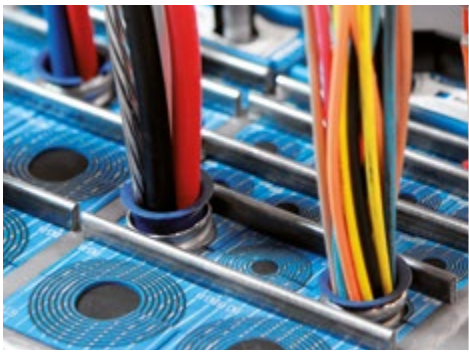

ROXTEC IN ACTION 6

설치 구역 8
선박용 실링 솔루션 12
최고 성능 18
지속가능성 중시 20
Roxtec Transit Designer 22

ROXTEC 실링 시스템 24

시스템 구성품 26
Roxtec 모듈
RM 모듈 27
CM 모듈 29
웻지 32
스테이플레이트 35
윤활제/어셈블리 젤 37

케이블 관통 솔루션 38

프레임과 실 39
S 프레임 40
SRC 프레임 47
SK 프레임 52
SBTB 프레임 54
SF 프레임 56
GHM 프레임 61
R 프레임 63
R 프레임용 슬리브 66
RS 실 69
RS 용 슬리브 73
RS OMD 실 78
RX 프레임 81
RS X 실 81

외함 솔루션 85
ComSeal LW 86
ComSeal 88
CF 8/CF 32 프레임 91
KFO 프레임 94
C KFO 프레임 96
G 프레임 98

EMC 실링 시스템 102

EMC 성능 103
EMC 실링 시스템 선정 가이드 109
EMC 모듈
RM BG B, RM BG 모듈 110
RM ES B, RM ES 모듈 112
RM PE B, RM PE 모듈 115
CM BG B 모듈 118
CM ES 모듈 119
CM PE 모듈 120
EMC 웻지 121
EMC 프레임 선정 가이드 123
접지 러그 123
EMC 마킹 도구 123
EMC 적용을 위한 프레임/실 124
R EMC 프레임 125
RS EMC 실 127

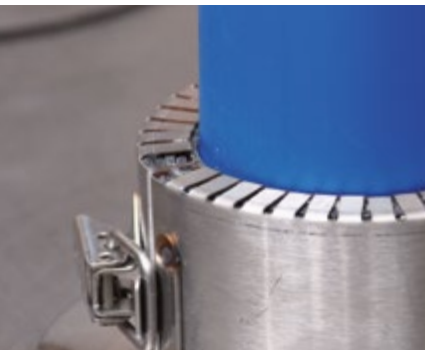

ComSeal EMC 129
CF 8 EMC/CF 32 EMC 프레임/키트 131
Roxtec EMC 설치 –기본 단계 133

파이프 솔루션 134

금속 파이프 솔루션 137
- RS 실 138
- RS 용 슬리브 142
- RS OMD 실 147
- R 프레임 150
- R 프레임용 슬리브 153
- SPM 실 156
- RX 프레임 159
- RS X 실 159
- S 프레임 163

플라스틱 파이프 솔루션 170
- RS PPS/S 단일면 실 172
- RS PPS/S용 슬리브 174
- RS PPS 백-투-백 실 176
- RS PPS 용 슬리브 179
- SE PPS extension 프레임 180
- Sleev-it 화재 관통 실 182
- Sleev-it 방수 관통 실 185
- Sleev-it 이형질 이음관 188

화재 이후 수밀 솔루션 190
- RS F+WT 191
- RS PPS/S F+WT 192
- RS PPS F+WT 194

Roxtec 파이프 실 선정 가이드 196

유지 보수 솔루션 200

맞춤형 솔루션 206

케이블과 파이프 관리 210

케이블 스트랩 212
Roxtec 설치 공구 214

실무 사용자 가이드라인 220

용접 222
볼트 연결 232
단열재 239
템플릿과 홀컷 패턴 240

ROXTEC IN ACTION

Roxtec 케이블& 파이프 트랜짓은 생명과 관련되거나 민감한 장비 보호용으로 해양 산업의 여러 응용분야에서 활용되고 있습니다. Roxtec 트랜짓은 모든 주요 선급의 승인을 받은 제품으로 신축과 보강 프로젝트에 모두 적합합니다.

추진장비룸
추진 장비류 공간

필요• 요구사항
- 방화
- 기밀성
- 수밀성
- EMI 보호
- 온도 변화 내성
- 진동 감쇠
- 공간 효율적인 다량의 케이블 관리

선택적 실링 솔루션:

Roxtec SRC

기밀 구역
압력을 유지해야 하는 구역에서 사용하기에 적합한 기밀 실링

필요• 요구사항
- 방화
- 유지
- 기밀성
- 내압성

선택적 실링 솔루션:

Roxtec S

EMC 애플리케이션 구역
데이터, 안전 및 탑재된 기능성 유지를 요구하는 민감한 장비

필요• 요구사항
- EMC 성능
- 전자기 차폐
- EMI 저항

선택적 실링 솔루션:

Roxtec SF EMC

파이프
공기 압축과 냉각용 단독 또는 멀티 파이프, 총 중량 축소를 위한 플라스틱 파이프

필요• 요구사항
- 방화
- 기밀성
- 수밀성
- 소음 감소
- 진동 감쇠

흘수선 위 갑판과 격벽의 룸 관통
화재 구역 간 갑판과 격벽에서 케이블과 파이프 관통

필요• 요구사항
- 방화
- 기밀성
- 수밀성
- 멀티케이블 관리

객실
신축과 개축 프로젝트용으로 모두 적합한 경량 다목적 솔루션

필요• 요구사항
- 기밀성
- 수밀성
- 쉬운 설치
- 최소한의 단열

선택적 실링 솔루션:

Roxtec RS

선택적 실링 솔루션:

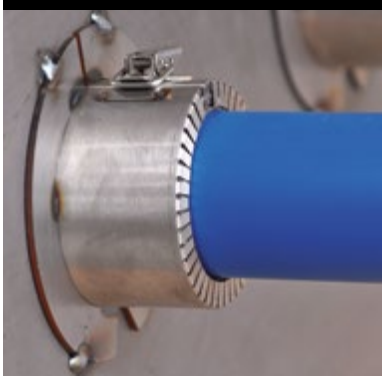

Roxtec Sleev-it™화재 관통 실

선택적 실링 솔루션:

Roxtec ComSeal™

외부 조명
외부 조명 설치용으로 외부 격벽을 통과하는 단독 와이어용 라운드 실

필요• 요구사항
- 공간 효율성
- 방화
- 수밀성
- 다양한 크기의 케이블에 맞게 수정 가능

배수관
강관과 플라스틱 파이프뿐만 아니라 방화 칼라와 강철-플라스틱 전이 칼라에 적합한 경량 실

필요• 요구사항
- 방화
- 기밀성
- 수밀성
- 진동 보호
- 쉬운 설치
- 비용접 솔루션

객실 서비스 락커
객실 뒤 객실 락커 구역에 연결되는 인입관과 케이블 관리 및 실링

필요• 요구사항
- 방화
- 스틸 파이프와 플라스틱 파이프의 조합

선택적 실링 솔루션:

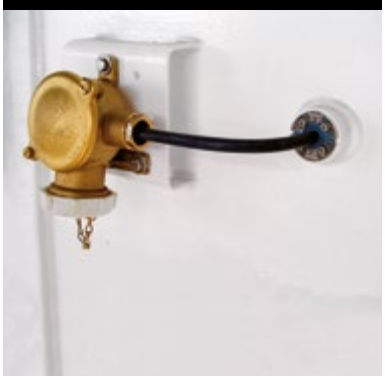

Roxtec RS

선택적 실링 솔루션:

Roxtec RS PPS

선택적 실링 솔루션:

Roxtec Sleev-it™방수 관통 실

흘수선 아래 룸 관통
갑판과 격벽을 관통하는 멀티 케이블

필요• 요구사항
- A-0 ~A-60 해상 화재 등급에 따른 내화성
- 선급 승인을 받은 수밀성
- 기밀성
- 정격 압력
- 진동 감쇠

선택적 실링 솔루션:

Roxtec S

일반 운전실
운전실 내부와 주변에서 전자기 적합성용으로 효율적인 솔루션

필요• 요구사항
- 장비 보호
- 데이터 보안
- 고정밀 운전
- 전자기 차폐

선택적 실링 솔루션:

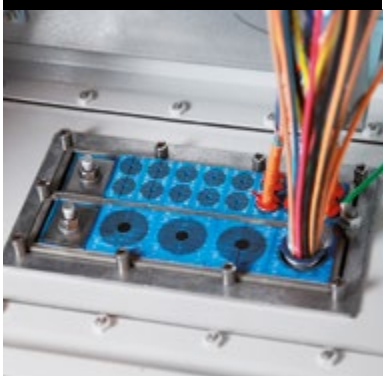

Roxtec CF EMC

브릿지 운전실
전자기 차폐기밀성

필요• 요구사항
- 내화성
- 수밀성
- 기밀성
- 전자기 차폐
- 민감한 장비 보호

선택적 실링 솔루션:

Roxtec S EMC

선박용 실링 솔루션

조선사와 선주는 케이블, 금속 파이프 및 플라스틱 파이프용으로 Roxtec 트랜짓을 표준으로 사용합니다. A class 용으로 승인된 이 실링은 소형 선박에서부터 초대형 요트에 이르기까지 모든 종류의 선박에서 화재, 물, 가스 압력을 견디고, 열손실 및 반복하중에 대한 스트레스를 최소화합니다.

크루즈선과 페리선

Roxtec 제품을 사용하면 새로운 요인이 있을 때 언제라도 케이블, 금속 및 플라스틱 파이프를 구조물이나 승객의 안전을 위협하지 않고 순항 중에 쉽게 추가할 수 있습니다. 화재와 물에 저항하는 이 차단 솔루션은 총 소유 비용을 줄여줍니다.

객실 내 Roxtec

Roxtec 실링은 경량의 다용도 제품이며, 설치가 쉬운 솔루션으로 방화와 관련된 인증을 보유하고 있습니다. 이 제품들은 화재를 예방하고 가스 또는 물이 다음 격실로 유출되는 것을 막아줍니다. 실링은 공간 효율적이며 최소한의 용접과 단열재 설치를 요구합니다.

군함

핵심은 신뢰성입니다. 수밀성과 폭발 하중 내구성 외에도, Roxtec EMC 제품 라인은 전자기 위협으로부터 보호해주며 전자파 누출을 막아줍니다. 진동을 감쇠시키고, 공간 효율성 및 플라스틱 파이프 솔루션으로 총 중량을 낮추며, 보다 많은 공간을 확보할 수 있고, 소음없이 운용 할 수 있습니다. 모든 구성품은 테스트를 거쳐서 인증 받은 제품입니다.

일반 운전실 내 Roxtec

Roxtec은 운전실 내부와 주변용으로 효율적인 EMC 솔루션을 개발했습니다. 케이블과 파이프 트랜짓은 전기 안전성을 확보해줍니다. EMI를 차단하고 고정밀 운전에 Roxtec 트랜짓을 사용하십시오.

상선과 지원선

선주들은 자신의 선박을 운항하고 수년 동안 그 가치를 유지하고자 Roxtec을 선택합니다. 전세계의 설계자와 설치자들은 모두 Roxtec 트랜짓이 새 기술과 안전성 요구에 따라 선박을 업그레이드하는 것뿐만 아니라 검사하는 것을 용이하게 해준다고 이야기합니다. 위험 지역 설치용으로는 ATEX/IECEx 인증 실링이 있습니다.

송수관에 사용되는 Roxtec

Roxtec는 스틸 파이프와 플라스틱 파이프뿐만 아니라 방화 칼라와 스틸-플라스틱 이형질 이음관용으로 경량 실링을 제공하며, 이 모든 것은 설치가 매우 용이합니다. 대부분의 Roxtec 실링은 한 쪽 면에서부터 수평 또는 수직으로 설치할 수 있으며, 용접이 전혀 필요 없는 제품을 이용할 수도 있습니다.

특수 목적 선박

Roxtec 표준 및 맞춤형 실링은 고정밀 선수 추진기 시스템에서부터 수중 운전 장비와 크레인에 이르기까지 모든 용도에 활용할 수 있습니다. 이것은 업그레이드를 위해 선박을 준비 상태로 두는 동안 화재, 가스, 물 및 진동으로부터 보호해줍니다. 이러한 것은 비용의 증가 없이 수명을 연장시켜줍니다.

기밀 구역

Roxtec 솔루션은 방화 차단과 물 차단 역할만 하진 않습니다. 실링에는 기밀성과 같은 기능이 있어서 압력을 유지해야 하는 구역에서 사용하기에 이상적입니다. 예를 들면 인근에 화재가 있고 대기 중에 폭발성 화학물과 독성 물질이 가득한 경우 선박 내부의 압력을 유지하여 위험을 차단할 수 있어야 합니다.

요트

Roxtec 실링은 신기술을 수용할 수 있는 가능성이 매우 뛰어납니다. 다양한 크기의 플라스틱 파이프를 적용할 수 있기 때문에 총 중량과 부식 위험을 줄일 수 있습니다. 또한 우수한 방음과 진동 감쇠로 전반적인 요트 운행의 질을 향상시켜줍니다.

외부 조명

단독 케이블용 Roxtec 라운드 실링은 예를 들면 승객 선실 발코니에서 외부 조명을 설치하고자 하는 경우, 해당 관통구 실링에 가장 적합합니다.이 솔루션은 깔끔하고 공간 효율적이며, 또한 화재와 물로부터 보호기능이 뛰어납니다.

최고 성능

선박 내 화재를 우려하십니까? 아니면 한 공간에서 다른 공간으로 물이 유입되는 것이 두려우십니까? Roxtec은 테스트를 거쳐 인증 받은 케이블과 파이프용 트랜짓을 제공할 수 있습니다.

고객은 갑판과 격벽, 상이한 섹션들 사이 그리고 기계실, 저장실, 거주구 및 브릿지와 같은 구조물을 관통하여 지나가는 모든 유형의 관통 케이블, 스틸 파이프 및 플라스틱 파이프를 실링하기 위해 Roxtec 실링 시스템을 활용할 수 있습니다. 또한 다양한 유형의 제어 캐비닛, 전기 외함 및 정션 박스에서도 이 실링 시스템을 활용할 수 있습니다.

성능보장

당사의 실링 솔루션은 수 백 번의 테스트와 승인을 거쳤고 우수한 성능과 위험에 대한 저항을 입증하는 250개 이상의 증명서를 받았습니다. Roxtec 제품은 IMO Res. A 754 (18)/ IMO FTP 2010과 SOLAS에 따른 A, B, H 등급 섹션용으로 사용하기에 적합한 것으로 화재 시험 승인 받았으며, 또한 DNV 형식 승인 프로그램 8-471.19-1에 따라 기밀테스트를 받았습니다. 또한 Roxtec 실링 시스템은 여러 국가에서 다양한 군 표준에 따라 승인 받기도 했습니다.

위험 요인 제거

Roxtec 실링은 화재, 물, 가스, 염분 및 먼지로부터 보호해줍니다. Roxtec 실링은 폭발, 벼락 및 소음으로부터 보호할 수 있습니다. 또한 본딩, 접지 및 EMC를 위한 솔루션도 제공해줍니다. 이 시스템은 고무가 진동을 흡수하기 때문에 유압 파이프의 실링에 매우 적합합니다. 이것은 거친 조건을 견딜 수 있도록 설계된 고품질 실링 시스템입니다.

- A, H 및 J-fire 등급
- 기밀성
- 수밀성
- 방진성
- 부식 보호
- 내진성
- 소음 감소
- 폭발 하중 보호
- 위험 지역
- 전자기 차폐
- 등전위화
- 번개로부터 보호
- 본딩 및 접지

안전 의식

표준 실링 제품을 개발하고 맞춤형 솔루션을 창출하는 당사의 프로세스는 시험 절차를 통해 검증 받습니다. 당사에는 화재 연구실, 일상적인 R&D 활용 그리고 제3자 입회 시험과 더불어 최신 시험 연구실이 있는 기술 센터가 있습니다. 선급이 발행한 당사의 형식승인인증서는 당연히 IMO 인증/공인 시험 연구실에서 진행한 시험을 기반으로 하여 발행됩니다.

- A 및 B 등급 화재 (표준, 섬유성)
- H 등급 화재 (탄화수소, 오일성)
- 6Bar까지의 수압 시험
- 2.5Bar까지의 가스압 시험
- 인발 시험
- 주기 사이클링
- 시뮬레이션 IP 등급 시험
- EMC 시험
- 진동 시험과 분석

감독관에 의한 검증

Roxtec 제품은 로이드 선급협회, 미국선급협회, 프랑스선급협회, DNV GL 및 러시아선급협회와 같은 모든 주요 선급의 인증을 받았습니다.
그러나 Roxtec 실링 시스템이 제공하는 인증된 성능은 용접과 볼트 연결을 이용한 구조부에 정확한 부착뿐만 아니라 정확한 설치 절차에 달려 있다는 것을 유념해야 합니다. www.roxtec.com/kr 및 실무 사용자 가이드라인 장에서 이에 대해 자세히 보실 수 있습니다.

지속가능성 중시

Roxtec은 안전성 외에도 자연 환경과 사람들에 대해서도 고려합니다. 따라서 당사는 품질을 보증하면서 환경에 대한 영향을 최소화합니다.

Roxtec International은 품질 및 환경 표준 ISO 9001과 ISO 14001에 따라 인증을 받았습니다. 생산 제품 중에는 스틸 프레임과 가황고무가 있습니다. 하지만 Roxtec이라고 라벨링된 어떠한 제품에도 위험물은 함유되어 있지 않습니다. 당사는 국가 및 국제 환경 법률 요구사항을 준수합니다. 당사는 환경 목표와 윤리적 문제뿐만 아니라 화학물과 관련한 문제와 법률 요구사항(예를 들면 RoHS와 REACH)을 존중하며, 지구환경을 위해 폐기물도 정확하게 처리합니다.

당신만의 트랜짓을 디자인하세요!

Roxtec Transit Designer™는 웹 기반 무료 엔지니어링 도구입니다. 이것은 자동으로 모듈배치를 할 수 있으며, 프로젝트 효율성을 확보하고, 모든 프로젝트 단계에서 실수 위험을 줄여줍니다.

Roxtec Transit Designer는 케이블과 파이프 트랜짓을 설계, 구매 및 설치하는 전반적인 프로세스뿐만 아니라 제품 선정도 단순화시켜줍니다. 케이블 정보 불러오기를 통해 설계자가 큰 규모의 프로젝트 데이터를 업데이트 하고 수천개의 트랜짓을 설계, 관리하는데 도움이 됩니다. 전체 선박 설계에 트랜짓 반영을 용이하게 하기 위해 Roxtec CAD 심볼과 Roxtec Transit Designer를 이용하여 완료 프로젝트를 확인할 수도 있습니다.

roxtec.com/kr
에서 시작하십시오

상시 이용 가능

Roxtec Transit Designer는 온라인으로 접속할 수 있습니다. 고객은 전세계 프로젝트 팀과 작업을 공유할 수 있으며 Roxtec 담당자는 채팅 기능을 통해 언제라도 이 작업을 활용할 수 있습니다. Roxtec Transit Designer를 사용하려면 www.roxtec.com/kr에 등록하기만 하면 됩니다.

특징

- 웹 기반 무료 애플리케이션, 온라인으로 이용 가능
- 간단한 제품 선정
- 복사하기와 붙여넣기로 케이블이나파이프 스케줄 입력
- 제조업자가 승인한 엔지니어링 결과 산출
- 프로젝트 효율성과 유연성 향상
- 설계 작업 속도를 높이기 위한다수의 트랜짓 도입
- 프로젝트 위험 감소

단순한 사용자 입력

케이블/파이프 스케줄 또는 예측

실링/인증 요구사항

설치 방법

재료 품질 선정

승인된 결과산출

DXF 와 PDF 형태로 된 2D 도면

3D STEP

엑셀로 된 BOM

설치 지침

ROXTEC 실링 시스템

뛰어난 유연성

케이블과 파이프용 Roxtec 실링 솔루션은 전세계 다양한 해상 프로젝트에서 안전성, 효율성 및 장기 운전 신뢰성을 보증합니다.

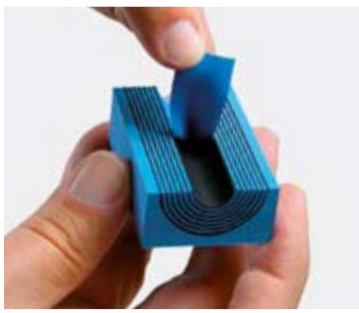

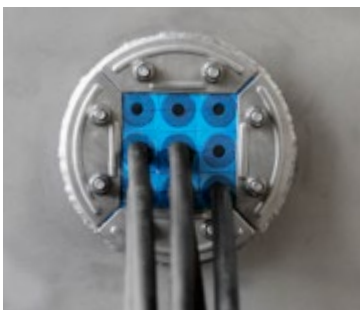

수정 가능한 당사의 발명품인 Multidiameter™는 레이어를 제거할 수 있는 고무 모듈 기반의 솔루션입니다. 이것은 케이블이나 파이프 치수와 상관없이 완벽한 실링을 가능하게 합니다. 이러한 유연성 덕분에 계획과 설계를 단순화하고, 설치 작업 속도를 높이며, 재고 및 물류의 필요성을 줄일 수 있습니다. 여기에는 비용 효율적인 유지보수와 향후 추가증설에 대한 여유 공간도 내장되어 있습니다.

획기적인 혁신

Roxtec 솔루션은 케이블 경로배정과 파이프 설치에 대한 설계와 프로세스 혁명을 이뤘습니다. Roxtec Multidiameter 덕분에 각 모듈은 수많은 케이블과 파이프 크기를 커버할 수 있습니다. 처음부터 여유공간을 위한 물량을 추가할 수도 있습니다. 따라서 사용자는 사전에 케이블 크기나 수량을 알지 못하는 상태에서도 작업을 수행할 수 있으며 그로 인해 엔지니어링 시간이 줄어듭니다.

유연한 구성품

Roxtec 실링 시스템은 다중 그리고 단독 케이블과 파이프 관통을 포함하여 다양한 용도로 활용할 수 있는 기계적 실링 솔루션입니다. 대부분 Roxtec 트랜짓에서는 구조부에 용접되거나 볼트 연결된 프레임 내부에 모듈을 삽입하여 케이블이나 파이프를 실링합니다. 프레임은 다양한 용도의 상이한 모양, 재질 및 크기로 제공할 수 있습니다. 시스템은 Roxtec 웻지나 일체형 압축 장치로 실링됩니다.

수정 가능한 모듈

Roxtec 시스템은 단 몇종류의 모듈만으로 구성이 가능합니다. 6개의 기본 Roxtec 모듈 크기를 이용하여 4 mm부터 99 mm까지 지름의 케이블과 파이프를 쉽게 실링할 수 있습니다. 단독 관통 실링의 표준 버전은 최대 580 mm 지름의 케이블이나 파이프를 다룹니다. 또한 모든 안전 요건을 충족하기 위해 상이한 특징이 있는 다양한 모듈도 있습니다. 예를 들면 EMC 제품 라인이 있습니다. 이 제품 라인은 아머케이블과 실드 케이블의 본딩과 접지뿐만 아니라 완전히 실드된 환경에서 전기 안전을 위한 효율적인 솔루션을 제공합니다.

적은 구성품으로 만드는 강력한 차단 솔루션

완전한 Roxtec 실링 솔루션을 조립하기 위해 필요한 구성품이 얼마나 적은지 보여주는 개요가 여기에 있습니다. 실용적인 키트 솔루션뿐만 아니라 직사각형과 라운드 실링을 이용할 수 있습니다.

*실 - 단독 케이블이나 파이프를 위한 솔루션

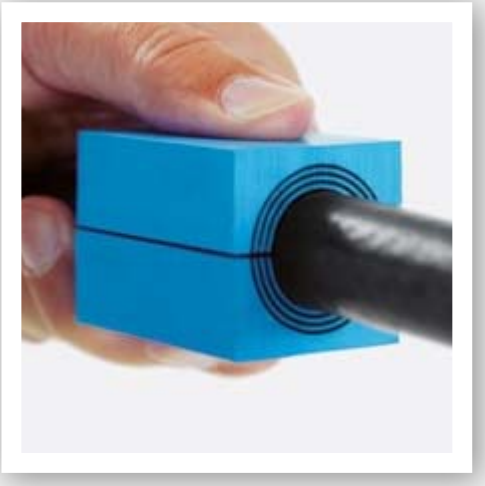

Roxtec 모듈

제품 그룹 RM에 있는 Roxtec 모듈은 60 mm (2.362") 표준 깊이를 기반으로 한 것으로서 벽, 바닥, 격벽 및 갑판에서 케이블과 파이프 실링용으로 사용할 수 있습니다. 그룹 CM의 모듈은 15-40 mm (0.591"-1.575") 깊이를 기반으로 합니다. 사용 구역은 캐비닛과 외함 내 케이블과 소형 호스의 진입 실링부입니다. RM과 CM은 EMC와 Ex 애플리케이션 구역에 사용할 수 있습니다.

- Multidiameter™가 있는 Roxtec RM 모듈은 OD 3.0-99.0 mm (0.118"-3.898")의 케이블과 파이프에 맞게 조정할 수 있습니다
- Multidiameter™가 있는 Roxtec CM 모듈은 OD 3.5-34.5 mm (0.138"-1.358")의 케이블과 파이프에 맞게 조정할 수 있습니다
- 센터코어와 함께 사용하는 경우 모듈은 향후 설치를 위한 여분모듈로서 사용 가능합니다

Roxtec RM 모듈

RM 15

RM 15w40*

RM 20

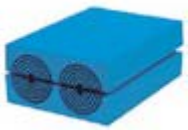

RM 20w40*

RM 30

RM 40

RM 40 10-32

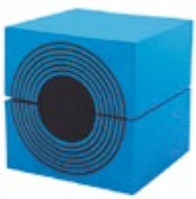

RM 60

RM 60 24-54

RM 60 woc

RM 80 woc

RM 90 woc

RM 120 woc

Roxtec RM 모듈

모듈	케이블/ 파이프 수	케이블/파이프 지름 Øa-Øb (mm)	Øa-Øb (in)	외경 (mm) HxW (D=60 mm)	중량 (최대) (kg)	(lb)	제품 번호
코어 있음							
RM 15	1	0+3.0-11.0	0+0.118-0.433	15x15	0.02	0.044	RM00100151000
RM 15w40*	3	0+3.5-10.5	0+0.138-0.413	15x40	0.05	0.110	RM00115401000
RM 20	1	0+4.0-14.5	0+0.157-0.571	20x20	0.04	0.088	RM00100201000
RM 20w40*	2	0+3.5-16.5	0+0.138-0.650	20x40	0.07	0.154	RM00120401000
RM 30	1	0+10.0-25.0	0+0.394-0.984	30x30	0.08	0.176	RM00100301000
RM 40	1	0+21.5-34.5	0+0.846-1.358	40x40	0.14	0.309	RM00100401000
RM 40 10-32	1	0+9.5-32.5	0+0.374-1.280	40x40	0.14	0.309	RM00140101000
RM 60	1	0+28.0-54.0	0+1.102-2.126	60x60	0.33	0.728	RM00100601000
RM 60 24-54	1	0+24.0-54.0	0+0.945-2.126	60x60	0.33	0.728	RM00160201000
코어 없음							
RM 60 woc	1	28.0-54.0	1.102-2.126	60x60	0.26	0.573	RM00000601000
RM 80 woc	1	48.0-71.0	1.890-2.795	80x80	0.44	0.970	5RM0000000534
RM 90 woc	1	48.0-71.0	1.890-2.795	90x90	0.56	1.253	RM00000901000
RM 120 woc	1	67.5-99.0	2.657-3.898	120x120	0.94	2.072	RM00001201000

* 스마트 팁: 가능하다면 , RM 20w40이나 RM 15w40과 같은 2중 또는 3중 모듈 선정을 권장합니다.
프레임 오프닝 당 공간 효율성 향상, 신속한 설치 그리고 비용 효율성 개선의 이점이 있습니다.

SRC 프레임용 Roxtec 솔리드 모듈 키트

RM 20/0 RC

RM 40/0 RC

모듈	모듈/키트 수	외경 (mm) HxW (D=60 mm)	키트 당 중량 (kg)	(lb)	제품 번호
RM 20/0 RC	4	20x20	0.13	0.287	RMC0300201000
RM 40/0 RC	4	40x40	0.30	0.661	RMC0300401000

Roxtec RM 솔리드 모듈

RM 30/0

RM 5/0x24

RM 10/0x12

모듈	외경 (mm) HxW (D=60 mm)	중량 (최대) (kg)	(lb)	제품 번호
RM 5/0x24	5x120	0.06	0.126	RM00305241000
RM 10/0x12	10x120	0.12	0.256	RM00310121000
RM 15/0	15x15	0.02	0.049	RM00300151000
RM 20/0	20x20	0.04	0.086	RM00300201000
RM 30/0	30x30	0.08	0.179	RM00300301000
RM 40/0	40x40	0.15	0.320	RM00300401000
RM 60/0	60x60	0.33	0.719	RM00300601000

스마트 팁: 솔리드 모듈 대신 RM 모듈 사용을 고려하십시오. 코어와 함께 설치되는 Roxtec RM 모듈은 일반적인 솔리드 모듈과 동일한 역할을 하지만 향후 설치를 위한 여분 공간을 제공하기도 합니다.

Roxtec CM 모듈

CM 15w40*

CM 20

CM 20w40*

CM 30

CM 30w40

CM 40

CM 40 10-32

모듈	케이블/ 파이프 수	케이블/파이프 지름 Øa-Øb (mm)	Øa-Øb (in)	외경 (mm) HxW (D=30 mm)	중량 (최대) (kg)	(lb)	제품 번호
CM 15w40*	3	0+ 3.5-10.5	0+ 0.138-0.413	15x40	0.03	0.055	C000115401000
CM 20	1	0+ 4.0-14.5	0+ 0.157-0.571	20x20	0.02	0.044	C000100201000
CM 20w40*	2	0+ 3.5-16.5	0+ 0.138-0.650	20x40	0.04	0.077	C000120401000
CM 30	1	0+ 10.0-25.0	0+ 0.394-0.984	30x30	0.04	0.088	C000100301000
CM 30w40	1	0+ 10.0-25.0	0+ 0.394-0.984	30x40	0.06	0.121	C000130401000
CM 40	1	0+21.5-34.5	0+ 0.846-1.358	40x40	0.07	0.135	5CM0000008983
CM 40 10-32	1	0+ 9.5-32.5	0+ 0.374-1.280	40x40	0.07	0.135	C000140101000

* 스마트 팁: 가능하다면 항상, CM 20w40이나 CM 15w40과 같은 2중 또는 3중 모듈 선정을 권장합니다. 프레임 오프닝 당 면적 효율성 향상, 신속한 설치 그리고 비용 효율성 개선의 이점이 있습니다.

Roxtec CM 솔리드 모듈

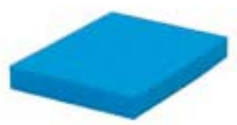

CM 5w40/0*

CM 10w40/0*

모듈	외경 (mm) HxW (D=30 mm)	중량 (최대) (kg)	(lb)	제품 번호
CM 5w40/0	5x40	0.01	0.022	C000305401000
CM 10w40/0	10x40	0.02	0.044	C000310401000

* 스마트 팁: 솔리드 모듈 대신 CM 모듈 사용을 고려하십시오. 센터 코어와 함께 설치되는 Roxtec CM 모듈은 일반적인 솔리드 모듈과 동일한 역할을 하지만 향후 설치를 위한 여분 공간을 제공하기도 합니다.

Roxtec RM 모듈, 기술 정보

RM 모듈

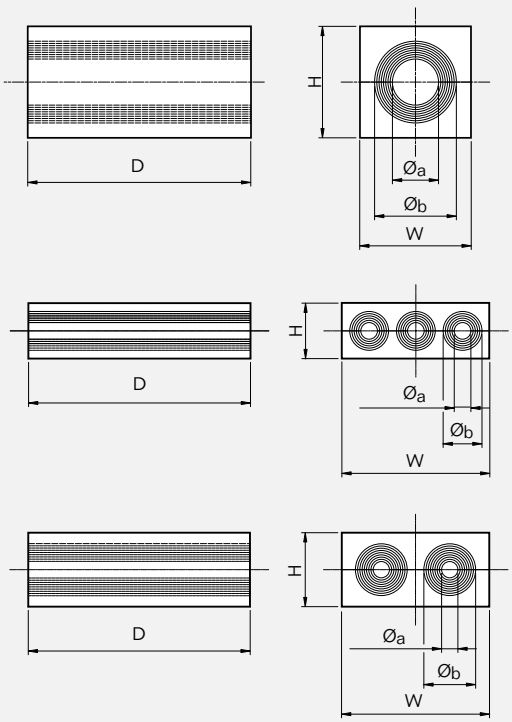

Pos		
$Ø_a$	최소 케이블/파이프 지름	
$Ø_b$	최대 케이블/파이프 지름	
D	60 mm	2.362"

참고: 모든 치수는 공칭값입니다.

SRC코너용 솔리드 모듈

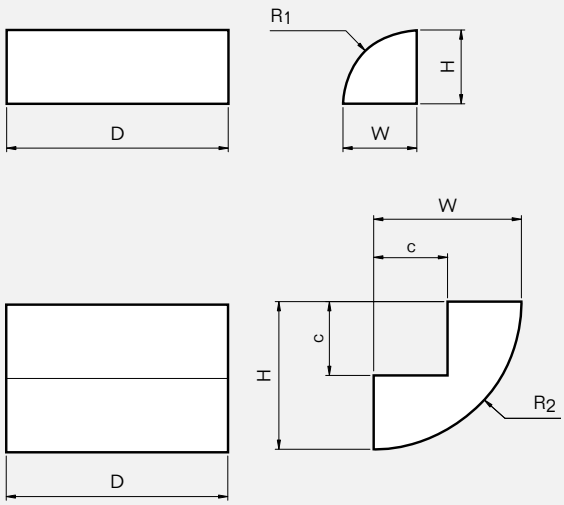

Pos	(mm)	(in)
R_1	R 20	R 0.787
R_2	R 40	R 1.575
c	20	0.787
D	60	2.362

참고: 모든 치수는 공칭값입니다.

Roxtec RM 솔리드 모듈, 기술 정보

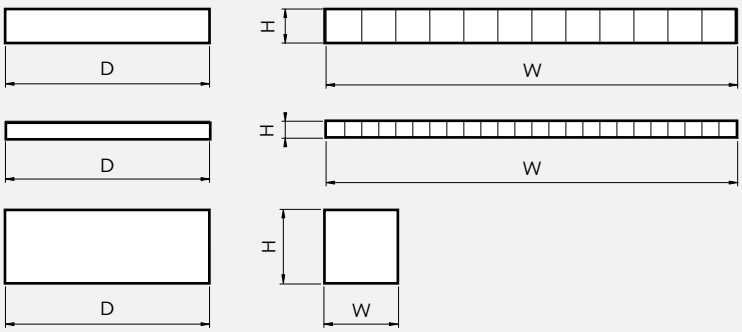

Pos	(mm)	(in)
D	60	2.362

참고: 모든 치수는 공칭값입니다.

Roxtec CM 모듈, 기술 정보

CM 모듈

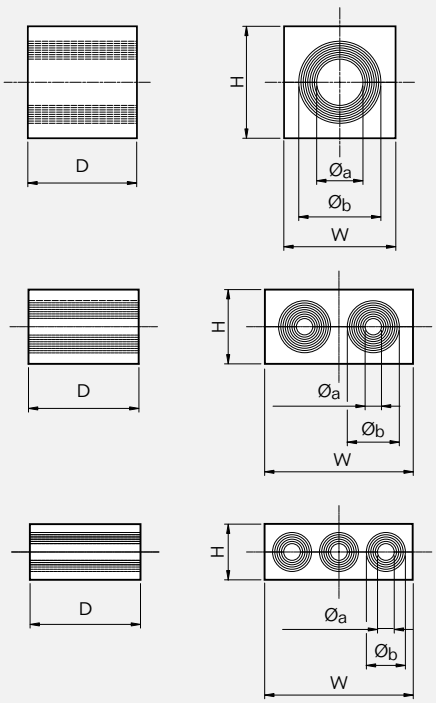

Pos		
$Ø_a$	최소 케이블/파이프 지름	
$Ø_b$	최대 케이블/파이프 지름	
D	30 mm	1.181"

참고: 모든 치수는 공칭값입니다.

CM 솔리드 모듈

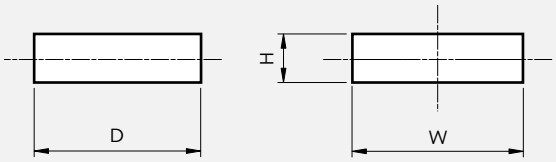

Pos	(mm)	(in)
D	30	1.181

참고: 모든 치수는 공칭값입니다.

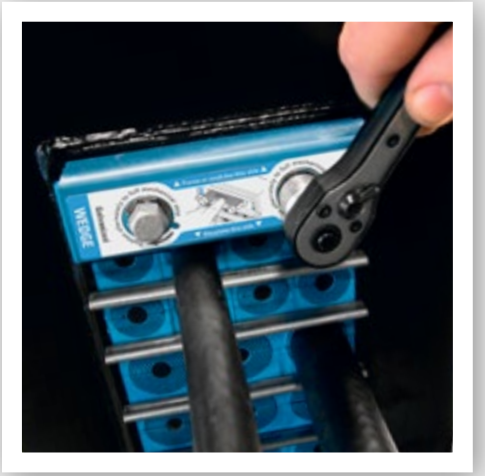

Roxtec 웻지

Roxtec 웻지는 케이블, 파이프, 모듈 및 스테이플레이트의 설치를 압착하고 실링하기 위해 직사각형 타입의 프레임에 사용됩니다.

- Roxtec 웻지는 그룹 RM 프레임 및 구성품과 함께 사용합니다
- Roxtec C 웻지는 그룹 CM 프레임 및 구성품과 함께 사용합니다

웻지 키트/부품, 아연도금

Wedge kit galv

Wedge 120 galv

Wedge 60 galv

웻지	바깥치수 W (mm)	바깥치수 W (in)	중량 (최대) (kg)	중량 (최대) (lb)	제품 번호
Wedge kit galv*	(wedge) 120	(wedge) 4.724	1.5	3.307	AWK0001201018
Wedge 120 galv	120	4.724	0.8	1.764	ARW0001201018
Wedge 60 galv	60	2.362	0.4	0.882	ARW0000601018

* 웻지 키트에는 Roxtec Wedge 120 1개, 스테이플레이트 5개, 웻지 클립 1개, 윤활제 1개 그리고 설치 지침이 들어 있습니다.

웻지 키트/구성품, 스테인리스강

Wedge kit AISI 316

Wedge 120 AISI 316

Wedge 60 AISI 316

웻지	바깥치수		중량		제품 번호
	W (mm)	W (in)	(kg)	(lb)	
Wedge kit AISI 316*	(wedge) 120	(wedge) 4.724	1.5	3.307	AWK0001201021
Wedge 120 AISI 316	120	4.724	0.8	1.764	ARW0001201021
Wedge 60 AISI 316	60	2.362	0.4	0.882	ARW0000601021

* 웻지 키트에는 Roxtec Wedge 120 1개, 스테이플레이트 5개, 웻지 클립 1개, 윤활제 1개 그리고 설치 지침이 들어 있습니다.

C 웻지 키트/구성품, 아연도금

C Wedge kit galv

C Wedge 120 galv

웻지	바깥치수		중량		제품 번호
	W (mm)	W (in)	(kg)	(lb)	
C Wedge kit galv*	120	4.724	0.65	1.443	AWK2001201018
C Wedge 120 galv	120	4.724	0.40	0.882	CRW0001201018

* 웻지 키트에는 Roxtec C wedge 120 1개, C 스테이플레이트 6개, 윤활제 1개 그리고 설치 지침이 들어 있습니다.

C 웻지 키트/구성품, 스테인리스강

C Wedge kit AISI 316

C Wedge 120 AISI 316

웻지	바깥치수 W (mm)	바깥치수 W (in)	중량 (kg)	중량 (lb)	제품 번호
C Wedge kit AISI 316*	120	4.724	0.65	1.443	AWK2001201021
C Wedge 120 AISI 316	120	4.724	0.40	0.882	5crw000011340

* 웻지 키트에는 Roxtec C wedge 120 1개, C 스테이플레이트 6개, 윤활제 1개 그리고 설치 지침이 들어 있습니다.

웻지, 기술 정보

Wedge

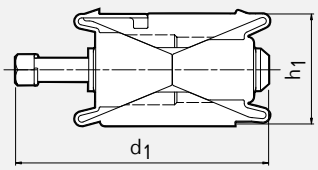

Compressed

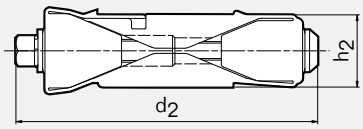

Uncompressed

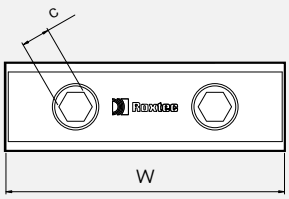

Wedge 120

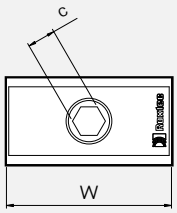

Wedge 60

C Wedge

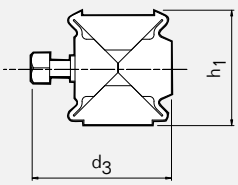

Compressed

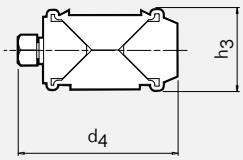

Uncompressed

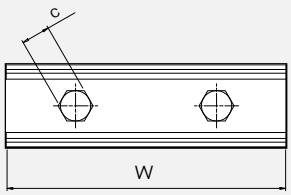

C Wedge 120

Pos	(mm)	(in)
d_1	109	4.291
d_2	130	5.118
d_3	61	2.402
d_4	70	2.756
h_1	48	1.890
h_2	29	1.142
h_3	32	1.260
c	SW 13	SW 0.512

참고: 모든 치수는 공칭값입니다.

Roxtec 스테이플레이트

Roxtec 스테이플레이트는 모듈을 기계적으로 고정시켜서 프레임 내에서 모듈의 이탈을 방지합니다. 직사각형 프레임 내 모듈 열 사이에 삽입합니다.

- Roxtec 스테이플레이트는 그룹 RM 프레임 및 구성품과 함께 사용합니다
- Roxtec C 스테이플레이트는 그룹 CM 프레임 및 구성품과 함께 사용합니다

스테이플레이트

Stayplate 120 galv

Stayplate 60 galv

Stayplate 120 AISI 316

Stayplate 60 AISI 316

Stayplate 120 ALU

Stayplate 60 ALU

스테이플레이트	팩킹 공간 W (mm)	팩킹 공간 W (in)	중량 (kg)	중량 (lb)	제품 번호
Stayplate 120 galv	120	4.724	0.1	0.243	ASP0001200018
Stayplate 60 galv	60	2.362	0.06	0.132	ASP0000600018
Stayplate 120 AISI 316	120	4.724	0.1	0.243	ASP0001200021
Stayplate 60 AISI 316	60	2.362	0.06	0.132	ASP0000600021
Stayplate 120 ALU	120	4.724	0.04	0.088	ASP0001200031
Stayplate 60 ALU	60	2.362	0.02	0.044	ASP0000600031

C 스테이플레이트

C Stayplate 120 galv

C Stayplate 120 AISI 316

스테이플레이트	팩킹 공간 W (mm)	팩킹 공간 W (in)	중량 (kg)	중량 (lb)	제품 번호
C Stayplate 120 galv	120	4.724	0.02	0.051	ASP2001200018
C Stayplate 120 AISI 316	120	4.724	0.02	0.051	ASP3001200021

스테이플레이트, 기술 정보

Stayplate 120

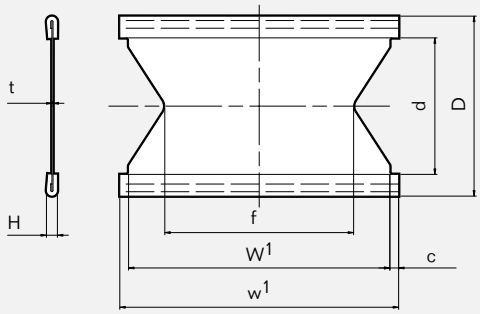

Pos	(mm)	(in)
c	4	0.157
d	62	2.499
e	26	1.024
f	86	3.386
t	0.5	0.020
D	82	3.228
H	5	0.197
W^1	119	4.685
w^1	127	5.000
W^2	59	2.323
w^2	67	2.638

Stayplate 60

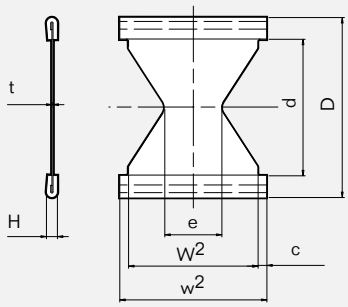

galv	아연도금
AISI 316	스테인리스강
ALU	알루미늄

참고: 모든 치수는 공칭값입니다.

Roxtec 윤활제/ Roxtec 어셈블리 젤

윤활제는 천연 수지로서 실링 모듈, Roxtec 웻지 및 프레임 내부를 윤활하는 용도로 사용합니다. 이를 통해 정확한 압축과 안정된 실링을 얻을 수 있습니다. 어셈블리 젤은 Roxtec ComSeal™ LW 와 Roxtec ComSeal™용입니다.

Roxtec 윤활제

Lubricant 10 ml

Lubricant 25 ml

윤활제	제품 번호
Lubricant 10 ml	ALT0000001000
Lubricant 25 ml	ALT0000003000

Roxtec 어셈블리 젤

Assembly Gel 30 ml

Assembly Gel Bag 10 ml

어셈블리 젤	제품 번호
Assembly Gel 30 ml	ALT0000004000
Assembly Gel Bag 10 ml	ALT0000005000

케이블 관통 솔루션

기본 프레임과 실

갑판, 격벽, 바닥 및 벽용 Roxtec 직사각형 케이블 트랜짓은 1990년 이래 조선산업에서 성공적으로 사용되어 왔습니다.

Roxtec 기본 프레임은 다양한 디자인과 연강, 스테인리스강 및 알루미늄과 같은 재료로 제공되며, 볼트, 용접 또는 조립을 통해 구조물에 부착시킬 수 있습니다. 프레임의 깊이는 보통 60 mm (2.362")이며, 여기는 동일한 깊이의 표준 RM 모듈로 채워져 있습니다. 모듈은 합쳐서 3 ~ 99 mm (0.118"-3.898") 범위의 케이블 외경을 커버합니다. 설치를 완료하고 트랜짓을 실링하기 위해서는 윤활제, 스테이플레이트 및 웻지가 필요합니다.
이 실링은 EMC와 Ex 애플리케이션에서도 사용할 수 있습니다.

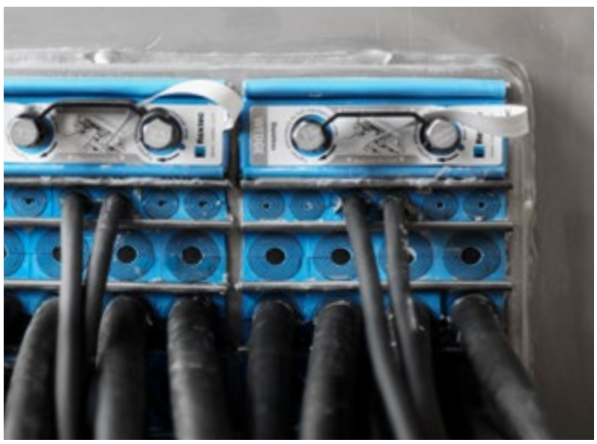

Roxtec S 프레임

Roxtec S 프레임은 단일 오프닝으로 사용하거나 너비/높이에서 몇 개의 오프닝을 조합하여 사용할 수 있는 금속 프레임입니다.

- 그룹 RM 구성품과 함께 사용
- 용접하여 부착

S 프레임, 연강

S 6x1 primed

26페이지에서 완제품 솔루션에 필요한 구성품을 참조하십시오.

220페이지에서 실무 사용자 가이드라인을 참조하십시오.

www.roxtec.com/kr에서 설치 방법을 참조하십시오.

EMC 애플리케이션에서 우수한 전도성을 확보하려면 프레임 안쪽의 프라이머를 제거하십시오.

다른 프레임 조합에 관한 내용이나 이 프레임의 개방 가능 버전에 관해서는 현지 Roxtec 공급자나 이메일(info@kr.roxtec.com)로 문의해주십시오.

등급 **화재:** A class, H class **수압:** 4 bar **가스압:** 2.5 bar

프레임	프레임 오프닝	팩킹 공간 (mm)	바깥 치수 (D=60 mm) HxW (mm)	HxW (in)	중량 (kg)	(lb)	제품 번호
S 1x1 primed	1	60 x 60	121 x 80	4.764 x 3.150	1.6	3.527	SS01000000112
S 2x1 primed	1	60 x 120	121 x 141	4.764 x 5.551	2.2	4.938	S002000000112
S 2x2 primed	2	60 x 120	121 x 271	4.764 x 10.669	3.9	8.488	S002000000212
S 2x3 primed	3	60 x 120	121 x 402	4.764 x 15.827	5.5	12.037	S002000000312
S 2x4 primed	4	60 x 120	121 x 532	4.764 x 20.945	7.1	15.609	S002000000412
S 2x5 primed	5	60 x 120	121 x 663	4.764 x 26.102	8.7	19.158	S002000000512
S 2x6 primed	6	60 x 120	121 x 793	4.764 x 31.220	10.3	22.707	S002000000612
S 3x1 primed	1	120 x 60	180 x 80	7.087 x 3.150	2.3	5.071	SS03000000112

S 프레임, 연강

프레임	프레임 오프닝	팩킹 공간 (mm)	바깥 치수 (D=60 mm) HxW (mm)	HxW (in)	중량 (kg)	(lb)	제품 번호
S 4x1 primed	1	120 x 120	180 x 141	7.087 x 5.551	2.8	6.151	S004000000112
S 4x2 primed	2	120 x 120	180 x 271	7.087 x 10.669	4.7	10.318	S004000000212
S 4x3 primed	3	120 x 120	180 x 402	7.087 x 15.827	6.6	14.484	S004000000312
S 4x4 primed	4	120 x 120	180 x 532	7.087 x 20.945	8.5	18.629	S004000000412
S 4x5 primed	5	120 x 120	180 x 663	7.087 x 26.102	10.3	22.796	S004000000512
S 4x6 primed	6	120 x 120	180 x 793	7.087 x 31.220	12.2	26.962	S004000000612
S 4x7 primed	7	120 x 120	180 x 924	7.087 x 36.378	14.1	31.129	S004000000712
S 4x8 primed	8	120 x 120	180 x 1054	7.087 x 41.496	16.0	35.296	S004000000812
S 4x9 primed	9	120 x 120	180 x 1185	7.087 x 46.654	17.9	39.440	S004000000912
S 4+4x1 primed	2	120 x 120	349 x 141	13.740 x 5.551	5.0	11.067	S004400000112
S 4+4x2 primed	4	120 x 120	359 x 271	14.134 x 10.669	9.5	20.878	S004400000212
S 4+4x3 primed	6	120 x 120	359 x 402	14.134 x 15.827	13.5	29.321	S004400000312
S 4+4x4 primed	8	120 x 120	359 x 532	14.134 x 20.945	17.1	37.743	S004400000412
S 4+4x5 primed	10	120 x 120	359 x 663	14.134 x 26.102	21.0	46.186	S004400000512
S 4+4x6 primed	12	120 x 120	359 x 793	14.134 x 31.220	24.8	54.630	S004400000612
S 4+4x7 primed	14	120 x 120	359 x 924	14.134 x 36.378	28.6	63.096	S004400000712
S 4+4x8 primed	16	120 x 120	359 x 1054	14.134 x 41.496	32.6	71.539	S004400000812
S 4+4+4x1 primed	3	120 x 120	519 x 141	20.433 x 5.551	6.6	14.550	S004440000112
S 4+4+4x2 primed	6	120 x 120	539 x 271	21.220 x 10.669	14.2	31.305	S004440000212
S 4+4+4x3 primed	9	120 x 120	539 x 402	21.220 x 15.827	19.9	43.872	S004440000312
S 4+4+4x4 primed	12	120 x 120	539 x 532	21.220 x 20.945	26.2	57.761	S004440000412
S 4+4+4x5 primed	15	120 x 120	539 x 663	21.220 x 26.102	31.3	69.004	S004440000512
S 4+4+4x6 primed	18	120 x 120	539 x 793	21.220 x 31.220	37.0	81.570	S004440000612
S 5x1 primed	1	180 x 60	238 x 80	9.370 x 3.150	2.8	6.173	SS05000000112
S 6x1 primed	1	180 x 120	238 x 141	9.370 x 5.551	3.3	7.363	S006000000112
S 6x2 primed	2	180 x 120	238 x 271	9.370 x 10.669	5.5	12.147	S006000000212
S 6x3 primed	3	180 x 120	238 x 402	9.370 x 15.827	7.7	16.909	S006000000312
S 6x4 primed	4	180 x 120	238 x 532	9.370 x 20.945	9.8	21.671	S006000000412
S 6x5 primed	5	180 x 120	238 x 663	9.370 x 26.102	12.0	26.455	S006000000512
S 6x6 primed	6	180 x 120	238 x 793	9.370 x 31.220	14.2	31.217	S006000000612
S 6x7 primed	7	180 x 120	238 x 924	9.370 x 36.378	16.3	35.979	S006000000712
S 6x8 primed	8	180 x 120	238 x 1054	9.370 x 41.496	18.5	40.763	S006000000812
S 6x9 primed	9	180 x 120	238 x 1185	9.370 x 46.654	20.7	45.525	S006000000912
S 6+6x1 primed	2	180 x 120	466 x 141	18.346 x 5.551	6.1	13.492	S006600000112
S 6+6x2 primed	4	180 x 120	476 x 271	18.740 x 10.669	11.1	24.537	S006600000212
S 6+6x3 primed	6	180 x 120	476 x 402	18.740 x 15.827	15.5	34.171	S006600000312
S 6+6x4 primed	8	180 x 120	476 x 532	18.740 x 20.945	19.9	43.827	S006600000412
S 6+6x5 primed	10	180 x 120	476 x 663	18.740 x 26.102	24.3	53.506	S006600000512

S 프레임, 연강

프레임	프레임 오프닝	팩킹 공간 (mm)	바깥 치수 (D=60 mm) HxW (mm)	HxW (in)	중량 (kg)	(lb)	제품 번호
S 6+6x6 primed	12	180 x 120	476 x 793	18.740 x 31.220	28.6	63.140	S006600000612
S 6+6x7 primed	14	180 x 120	476 x 924	18.740 x 36.378	33.0	72.796	S006600000712
S 6+6x8 primed	16	180 x 120	476 x 1054	18.740 x 41.496	37.4	82.474	S006600000812
S 6+6x9 primed	18	180 x 120	476 x 1185	18.740 x 46.654	41.8	92.108	S006600000912
S 6+6x10 primed	20	180 x 120	476 x 1315	18.740 x 51.772	46.2	101.764	S006600001012
S 6+6+6x1 primed	3	180 x 120	694 x 141	27.323 x 5.551	8.2	18.078	S006660000112
S 7x1 primed	1	240 x 60	298 x 80	11.732 x 3.150	3.3	7.363	SS07000000112
S 8x1 primed	1	240 x 120	298 x 141	11.732 x 5.551	3.9	8.620	S008000000112
S 8x2 primed	2	240 x 120	298 x 271	11.732 x 10.669	6.1	13.382	S008000000212
S 8x3 primed	3	240 x 120	298 x 402	11.732 x 15.827	8.2	18.144	S008000000312
S 8x4 primed	4	240 x 120	298 x 532	11.732 x 20.945	10.4	22.928	S008000000412
S 8x5 primed	5	240 x 120	298 x 663	11.732 x 26.102	12.6	27.690	S008000000512
S 8x6 primed	6	240 x 120	298 x 793	11.732 x 31.220	14.7	32.452	S008000000612
S 8+8x1 primed	2	240 x 120	586 x 141	23.071 x 5.551	7.3	16.005	S008800000112
S 8+8x2 primed	4	240 x 120	596 x 271	23.465 x 10.669	12.3	27.006	S008800000212
S 8+8x3 primed	6	240 x 120	596 x 402	23.465 x 15.827	16.6	36.640	S008800000312
S 8+8x4 primed	8	240 x 120	596 x 532	23.465 x 20.945	21.0	46.341	S008800000412
S 8+8x5 primed	10	240 x 120	596 x 663	23.465 x 26.102	25.4	55.975	S008800000512
S 8+8x6 primed	12	240 x 120	596 x 793	23.465 x 31.220	29.8	65.609	S008800000612
S 8+8x7 primed	14	240 x 120	596 x 924	23.465 x 36.378	34.2	75.309	S008800000712
S 8+8x8 primed	16	240 x 120	596 x 1054	23.465 x 41.496	38.5	84.943	S008800000812
S 8+8x9 primed	18	240 x 120	596 x 1185	23.465 x 46.654	42.9	94.577	S008800000912
S 8+8x10 primed	20	240 x 120	596 x 1315	23.465 x 51.772	47.3	104.278	S008800001012
S 8+8+8x1 primed	3	240 x 120	874 x 141	34.409 x 5.551	9.9	21.826	S008880000112

S 프레임, 스테인리스강

S 6x1 AISI 316

26페이지에서 완제품 솔루션에 필요한 구성품을 참조하십시오.

220페이지에서 실무 사용자 가이드라인을 참조하십시오.

www.roxtec.com/kr에서 설치 방법을 참조하십시오.

다른 프레임 조합에 관한 내용이나 이 프레임의 개방 가능 버전에 관해서는 현지 Roxtec 공급자나 이메일(info@kr.roxtec.com)로 문의해주십시오.

등급 **화재:** A class, H class **수압:** 4 bar **가스압:** 2.5 bar

프레임	프레임 오프닝	팩킹 공간 (mm)	바깥 치수 (D=60 mm) HxW (mm)	HxW (in)	중량 (kg)	(lb)	제품 번호
S 2x1 AISI 316	1	60 x 120	121 x 141	4.764 x 5.551	2.2	4.938	S002000000121
S 2x2 AISI 316	2	60 x 120	121 x 271	4.764 x 10.669	3.9	8.488	S002000000221
S 2x3 AISI 316	3	60 x 120	121 x 402	4.764 x 15.827	5.5	12.037	S002000000321
S 2x4 AISI 316	4	60 x 120	121 x 532	4.764 x 20.945	7.1	15.609	S002000000421
S 2x5 AISI 316	5	60 x 120	121 x 663	4.764 x 26.102	8.7	19.158	S002000000521
S 2x6 AISI 316	6	60 x 120	121 x 793	4.764 x 31.220	10.3	22.707	S002000000621
S 4x1 AISI 316	1	120 x 120	180 x 141	7.087 x 5.551	2.8	6.151	S004000000121
S 4x2 AISI 316	2	120 x 120	180 x 271	7.087 x 10.669	4.7	10.318	S004000000221
S 4x3 AISI 316	3	120 x 120	180 x 402	7.087 x 15.827	6.6	14.484	S004000000321
S 4x4 AISI 316	4	120 x 120	180 x 532	7.087 x 20.945	8.5	18.629	S004000000421
S 4x5 AISI 316	5	120 x 120	180 x 663	7.087 x 26.102	10.3	22.796	S004000000521
S 4x6 AISI 316	6	120 x 120	180 x 793	7.087 x 31.220	12.2	26.962	S004000000621
S 4+4x1 AISI 316	2	120 x 120	349 x 141	13.740 x 5.551	5.0	11.067	S004400000121
S 4+4+4x1 AISI 316	3	120 x 120	519 x 141	20.433 x 5.551	6.6	14.550	S004440000121
S 6x1 AISI 316	1	180 x 120	238 x 141	9.370 x 5.551	3.3	7.363	S006000000121
S 6x2 AISI 316	2	180 x 120	238 x 271	9.370 x 10.669	5.5	12.147	S006000000221
S 6x3 AISI 316	3	180 x 120	238 x 402	9.370 x 15.827	7.7	16.909	S006000000321
S 6x4 AISI 316	4	180 x 120	238 x 532	9.370 x 20.945	9.8	21.671	S006000000421
S 6x5 AISI 316	5	180 x 120	238 x 663	9.370 x 26.102	12.0	26.455	S006000000521
S 6x6 AISI 316	6	180 x 120	238 x 793	9.370 x 31.220	14.2	31.217	S006000000621
S 6+6x1 AISI 316	2	180 x 120	466 x 141	18.346 x 5.551	6.1	13.492	S006600000121
S 6+6x2 AISI 316	4	180 x 120	476 x 271	18.740 x 10.669	11.1	24.537	S006600000221
S 6+6x3 AISI 316	6	180 x 120	476 x 402	18.740 x 15.827	15.5	34.171	S006600000321
S 6+6x4 AISI 316	8	180 x 120	476 x 532	18.740 x 20.945	19.9	43.872	S006600000421
S 6+6x5 AISI 316	10	180 x 120	476 x 663	18.740 x 26.102	24.3	53.506	S006600000521
S 6+6x6 AISI 316	12	180 x 120	476 x 793	18.740 x 31.220	28.6	63.140	S006600000621

S 프레임, 스테인리스강

프레임	프레임 오프닝	팩킹 공간 (mm)	바깥 치수 (D=60 mm) HxW (mm)	HxW (in)	중량 (kg)	(lb)	제품 번호
S 8x1 AISI 316	1	240 x 120	298 x 141	11.732 x 5.551	3.9	8.620	S008000000121
S 8x2 AISI 316	2	240 x 120	298 x 271	11.732 x 10.669	6.1	13.382	S008000000221
S 8x3 AISI 316	3	240 x 120	298 x 402	11.732 x 15.827	8.2	18.144	S008000000321
S 8x4 AISI 316	4	240 x 120	298 x 532	11.732 x 20.945	10.4	22.928	S008000000421
S 8x5 AISI 316	5	240 x 120	298 x 663	11.732 x 26.102	12.6	27.690	S008000000521
S 8x6 AISI 316	6	240 x 120	298 x 793	11.732 x 31.220	14.7	32.452	S008000000621
S 8+8x1 AISI 316	2	240 x 120	586 x 141	23.071 x 5.551	7.3	16.005	S008800000121
S 8+8+8x1 AISI 316	3	240 x 120	874 x 141	34.409 x 5.551	9.9	21.826	S008880000121

S 프레임, 알루미늄

S 6x1 ALU

26페이지에서 완제품 솔루션에 필요한 구성품을 참조하십시오.

220페이지에서 실무 사용자 가이드라인을 참조하십시오.

www.roxtec.com/kr에서 설치 방법을 참조하십시오.

다른 프레임 조합에 관한 내용이나 이 프레임의 개방 가능 버전에 관해서는 현지 Roxtec 공급자나 이메일(info@kr.roxtec.com)로 문의해주십시오.

등급 **화재:** A class, H class **수압:** 4 bar **가스압:** 2.5 bar

프레임	프레임 오프닝	팩킹 공간 (mm)	바깥 치수 (D=60 mm) HxW (mm)	HxW (in)	중량 (kg)	(lb)	제품 번호
S 2x1 ALU	1	60 x 120	121 x 141	4.764 x 5.551	0.8	1.698	S002000000131
S 2x2 ALU	2	60 x 120	121 x 271	4.764 x 10.669	1.3	2.910	S002000000231
S 2x3 ALU	3	60 x 120	121 x 402	4.764 x 15.827	1.9	4.145	S002000000331
S 2x4 ALU	4	60 x 120	121 x 532	4.764 x 20.945	2.4	5.357	S002000000431
S 2x5 ALU	5	60 x 120	121 x 663	4.764 x 26.102	3.0	6.592	S002000000531
S 2x6 ALU	6	60 x 120	121 x 793	4.764 x 31.220	3.5	7.804	S002000000631
S 2+2x1 ALU	2	60 x 120	232 x 141	9.134 x 5.551	1.3	2.965	S002200000131
S 2+2+2x1 ALU	3	60 x 120	343 x 141	13.504 x 5.551	1.7	3.748	S002220000131
S 4x1 ALU	1	120 x 120	180 x 141	7.087 x 5.551	1.0	2.116	S004000000131
S 4x2 ALU	2	120 x 120	180 x 271	7.087 x 10.669	1.6	3.549	S004000000231
S 4x3 ALU	3	120 x 120	180 x 402	7.087 x 15.827	2.3	4.982	S004000000331

S 프레임, 알루미늄

프레임	프레임 오프닝	팩킹 공간 (mm)	바깥 치수 (D=60 mm) HxW (mm)	HxW (in)	중량 (kg)	(lb)	제품 번호
S 4x4 ALU	4	120 x 120	180 x 532	7.087 x 20.945	2.9	6.415	S004000000431
S 4x5 ALU	5	120 x 120	180 x 663	7.087 x 26.102	3.6	7.848	S004000000531
S 4x6 ALU	6	120 x 120	180 x 793	7.087 x 31.220	4.2	9.281	S004000000631
S 4+4x1 ALU	2	120 x 120	349 x 141	13.740 x 5.551	1.7	3.762	S004400000131
S 4+4x2 ALU	4	120 x 120	359 x 271	14.134 x 10.669	3.2	7.099	S004400000231
S 4+4x3 ALU	6	120 x 120	359 x 402	14.134 x 15.827	4.5	9.965	S004400000331
S 4+4x4 ALU	8	120 x 120	359 x 532	14.134 x 20.495	5.8	12.831	S004400000431
S 4+4+4x1 ALU	3	120 x 120	519 x 141	20.433 x 5.551	2.3	5.071	S004440000131
S 6x1 ALU	1	180 x 120	238 x 141	9.370 x 5.551	1.2	2.535	S006000000131
S 6x2 ALU	2	180 x 120	238 x 271	9.370 x 10.669	1.9	4.167	S006000000231
S 6x3 ALU	3	180 x 120	238 x 402	9.370 x 15.827	2.6	5.820	S006000000331
S 6x4 ALU	4	180 x 120	238 x 532	9.370 x 20.495	3.4	7.452	S006000000431
S 6x5 ALU	5	180 x 120	238 x 663	9.370 x 26.102	4.1	9.083	S006000000531
S 6x6 ALU	6	180 x 120	238 x 793	9.370 x 31.220	4.9	10.736	S006000000631
S 6+6x1 ALU	2	180 x 120	466 x 141	18.346 x 5.551	2.1	4.630	S006600000131
S 6+6x2 ALU	4	180 x 120	476 x 271	18.740 x 10.669	3.8	8.333	S006600000231
S 6+6x3 ALU	6	180 x 120	476 x 402	18.740 x 15.827	5.3	11.640	S006600000331
S 6+6x4 ALU	8	180 x 120	476 x 532	18.740 x 20.495	6.8	14.903	S006600000431
S 6+6x5 ALU	10	180 x 120	476 x 663	18.740 x 26.102	8.2	18.166	S006600000531
S 6+6x6 ALU	12	180 x 120	476 x 793	18.740 x 31.220	9.7	21.473	S006600000631
S 6+6+6x1 ALU	3	180 x 120	694 x 141	27.323 x 5.551	2.8	6.173	S006660000131
S 8x1 ALU	1	240 x 120	298 x 141	11.732 x 5.551	1.3	2.954	S008000000131
S 8x2 ALU	2	240 x 120	298 x 271	11.732 x 10.669	2.2	4.806	S008000000231
S 8x3 ALU	3	240 x 120	298 x 402	11.732 x 15.872	3.0	6.658	S008000000331
S 8x4 ALU	4	240 x 120	298 x 532	11.732 x 20.495	3.9	8.532	S008000000431
S 8x5 ALU	5	240 x 120	298 x 663	11.732 x 26.102	4.7	10.385	S008000000531
S 8x6 ALU	6	240 x 120	298 x 793	11.732 x 31.220	5.6	12.236	S008000000631
S 8+8x1 ALU	2	240 x 120	586 x 141	23.071 x 5.551	2.5	5.467	S008800000131
S 8+8+8x1 ALU	3	240 x 120	874 x 141	34.409 x 5.551	3.4	7.496	S008880000131

S 프레임, 기술 정보

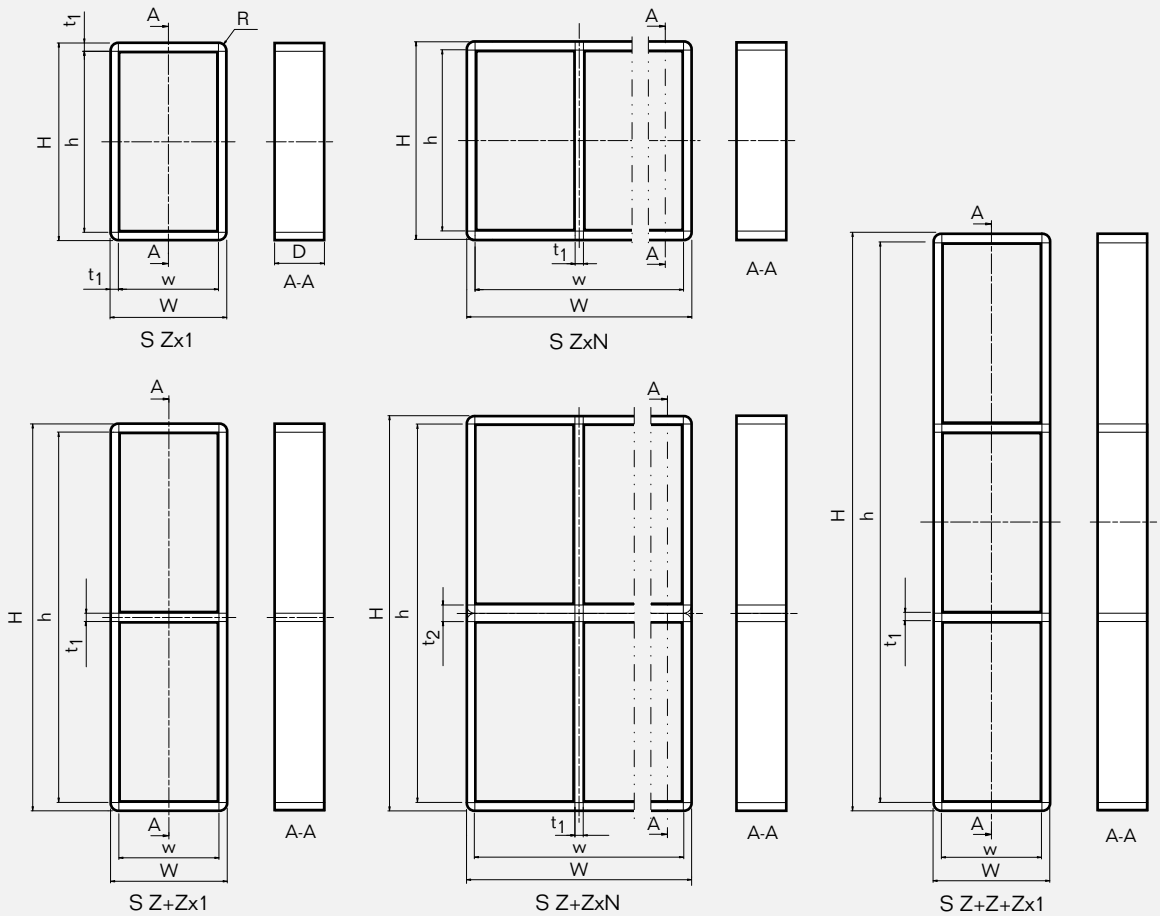

Pos	(mm)	(in)
h	H - 20	H - 0.787
w	W - 20	W - 0.787
D	60	2.362
t_1	10	0.394
t_2	20	0.787
R	R 10	R 0.394

Z = 프레임 크기
N = 수평 개구부 개수

참고: 모든 치수는 공칭값입니다.

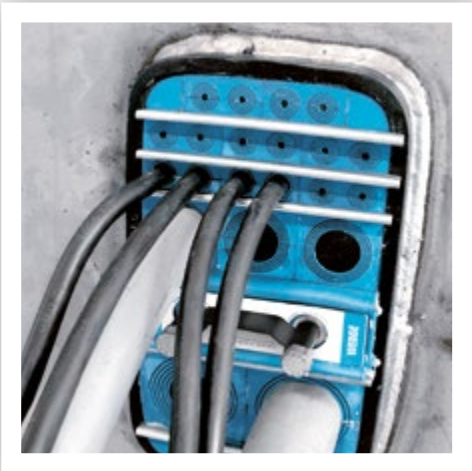

Roxtec SRC 프레임

Roxtec SRC 프레임은 하중 지탱 구조부용 금속 프레임입니다. 응력 집중과 프레임 주변 균열 위험을 줄이기 위해 둥근 모서리로 설계되어 있습니다. 2개의 표준 버전 SRC r20과 SRC r40이 있습니다.

- 그룹 RM 구성품과 함께 사용
- 용접하여 부착

SRC 프레임, 코너 반경 20 mm, 연강

SRC 6x1 r20 primed

26 페이지에서 완제품 솔루션에 필요한 구성품을 참조하십시오.

264 페이지에서 실무 사용자 가이드라인을 참조하십시오.

www.roxtec.com/kr에서 설치 방법을 참조하십시오.

다른 프레임 조합에 관한 내용이나 이 프레임의 개방 가능 버전에 관해서는 현지 Roxtec 공급자나 이메일(info@kr.roxtec.com)로 문의해주십시오.

등급 **화재:** A class, H class **수압:** 4 bar **가스압:** 2.5 bar

프레임	프레임 오프닝	팩킹 공간* (mm)	바깥 치수 HxW (mm)	바깥 치수 HxW (in)	중량 (kg)	중량 (lb)	제품 번호
SRC 2x1 r20 primed	1	60 x 120	121 x 141	4.764 x 5.551	2.2	4.938	SRC2000020112
SRC 2x2 r20 primed	2	60 x 120	121 x 271	4.764 x 10.669	3.9	8.488	SRC2000020212
SRC 2x3 r20 primed	3	60 x 120	121 x 402	4.764 x 15.827	5.5	12.037	SRC2000020312
SRC 2x4 r20 primed	4	60 x 120	121 x 532	4.764 x 20.945	7.1	15.609	SRC2000020412
SRC 2x5 r20 primed	5	60 x 120	121 x 663	4.764 x 26.102	8.7	19.158	SRC2000020512
SRC 2x6 r20 primed	6	60 x 120	121 x 793	4.764 x 31.220	10.3	22.707	SRC2000020612
SRC 4x1 r20 primed	1	120 x 120	180 x 141	7.077 x 5.551	2.8	6.151	SRC4000020112
SRC 4x2 r20 primed	2	120 x 120	180 x 271	7.077 x 10.669	4.7	10.318	SRC4000020212

SRC 프레임, 코너 반경 20 mm, 연강

프레임	프레임 오프닝	팩킹 공간* (mm)	바깥 치수		중량		제품 번호
			HxW (mm)	HxW (in)	(kg)	(lb)	
SRC 4x3 r20 primed	3	120 x 120	180 x 402	7.077 x 15.827	6.6	14.484	SRC4000020312
SRC 4x4 r20 primed	4	120 x 120	180 x 532	7.077 x 20.945	8.5	18.629	SRC4000020412
SRC 4x5 r20 primed	5	120 x 120	180 x 663	7.077 x 26.102	10.3	22.796	SRC4000020512
SRC 4x6 r20 primed	6	120 x 120	180 x 793	7.077 x 31.220	12.2	26.962	SRC4000020612
SRC 4x7 r20 primed	7	120 x 120	180 x 924	7.077 x 36.378	14.1	31.129	SRC4000020712
SRC 4x8 r20 primed	8	120 x 120	180 x1054	7.077 x 41.496	16.0	35.296	SRC4000020812
SRC 4x9 r20 primed	9	120 x 120	180 x 1185	7.077 x 46.654	17.9	39.440	SRC4000020912
SRC 6x1 r20 primed	1	180 x 120	238 x 141	9.370 x 5.551	3.3	7.363	SRC6000020112
SRC 6x2 r20 primed	2	180 x 120	238 x 271	9.370 x 10.669	5.5	12.147	SRC6000020212
SRC 6x3 r20 primed	3	180 x 120	238 x 402	9.370 x 15.827	7.7	16.909	SRC6000020312
SRC 6x4 r20 primed	4	180 x 120	238 x 532	9.370 x 20.945	9.8	21.671	SRC6000020412
SRC 6x5 r20 primed	5	180 x 120	238 x 663	9.370 x 26.102	12.0	26.455	SRC6000020512
SRC 6x6 r20 primed	6	180 x 120	238 x 793	9.370 x 31.220	14.2	31.217	SRC6000020612
SRC 6x7 r20 primed	7	180 x 120	238 x 924	9.370 x 36.378	16.3	35.979	SRC6000020712
SRC 6x8 r20 primed	8	180 x 120	238 x 1054	9.370 x 41.496	18.5	40.763	SRC6000020812
SRC 6x9 r20 primed	9	180 x 120	238 x 1185	9.370 x 45.654	20.8	45.525	SRC6000020912
SRC 8x1 r20 primed	1	240 x 120	298 x 141	11.732 x 5.551	3.9	8.620	SRC8000020112
SRC 8x2 r20 primed	2	240 x 120	298 x 271	11.732 x 10.669	6.1	13.382	SRC8000020212
SRC 8x3 r20 primed	3	240 x 120	298 x 402	11.732 x 15.827	8.2	18.144	SRC8000020312
SRC 8x4 r20 primed	4	240 x 120	298 x 532	11.732 x 20.945	10.4	22.928	SRC8000020412
SRC 8x5 r20 primed	5	240 x 120	298 x 663	11.732 x 26.102	12.6	27.690	SRC8000020512
SRC 8x6 r20 primed	6	240 x 120	298 x 793	11.732 x 31.220	14.7	32.452	SRC8000020612

* 코너 반경은 SRC 프레임의 실제 팩킹 공간이 감소되는 점 유의 바랍니다.

SRC 프레임, 코너 반경 20 mm, 기술 정보

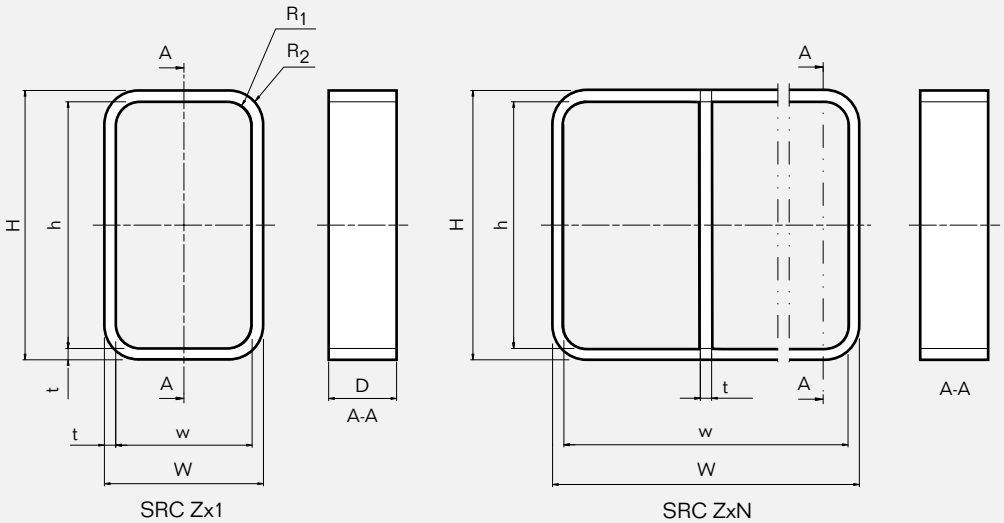

Pos	(mm)	(in)
h	H - 20	H - 0.787
w	W - 20	W - 0.787
D	60	2.362
t	10	0.394
R_1	R 20 (4x)	R 0.787 (4x)
R_2	R 30 (4x)	R 1.181 (4x)

Z = 프레임 크기
N = 수평 개구부 개수

참고: 모든 치수는 공칭값입니다.

패킹 공간

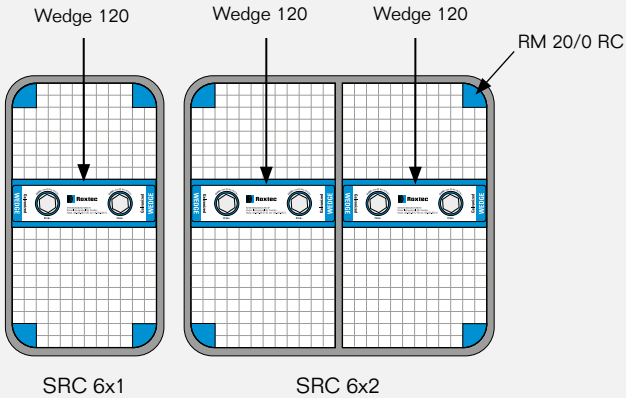

SRC frame, 코너 반경 40 mm, 연강

SRC 6x1 r40 primed

26페이지에서 완제품 솔루션에 필요한 구성품을 참조하십시오.
220페이지에서 실무 사용자 가이드라인을 참조하십시오.
www.roxtec.com/kr에서 설치 방법을 참조하십시오.
프레임에 대한 더 많은 정보를 원하시면 록스텍 코리아 또는 e-mail info@kr.roxtec.com으로 연락 바랍니다.

등급 **화재:** A class, H class **수압:** 4 bar **가스압:** 2.5 bar

프레임	프레임 오프닝	팩킹 공간 (mm)	바깥 치수 HxW (mm)	바깥 치수 HxW (in)	중량 (kg)	중량 (lb)	제품 번호
SRC 4x1 r40 primed	1	120 x 120	180 x 141	7.077 x 5.551	2.8	6.151	SRC4000040112
SRC 4x2 r40 primed	2	120 x 120	180 x 271	7.077 x 10.669	4.7	10.318	SRC4000040212
SRC 4x3 r40 primed	3	120 x 120	180 x 402	7.077 x 15.827	6.6	14.484	SRC4000040312
SRC 4x4 r40 primed	4	120 x 120	180 x 532	7.077 x 20.945	8.5	18.629	SRC4000040412
SRC 4x5 r40 primed	5	120 x 120	180 x 663	7.077 x 26.102	10.3	22.796	SRC4000040512
SRC 4x6 r40 primed	6	120 x 120	180 x 793	7.077 x 31.220	12.2	26.962	SRC4000040612
SRC 4x7 r40 primed	7	120 x 120	180 x 924	7.077 x 36.378	14.1	31.129	SRC4000040712
SRC 4x8 r40 primed	8	120 x 120	180 x 1054	7.077 x 41.496	16.0	35.296	SRC4000040812
SRC 4x9 r40 primed	9	120 x 120	180 x 1185	7.077 x 46.654	17.9	39.440	SRC4000040912
SRC 6x1 r40 primed	1	180 x 120	238 x 141	9.370 x 5.551	3.3	7.363	SRC6000040112
SRC 6x2 r40 primed	2	180 x 120	238 x 271	9.370 x 10.669	5.5	12.147	SRC6000040212
SRC 6x3 r40 primed	3	180 x 120	238 x 402	9.370 x 15.827	7.7	16.909	SRC6000040312
SRC 6x4 r40 primed	4	180 x 120	238 x 532	9.370 x 20.945	9.8	21.671	SRC6000040412
SRC 6x5 r40 primed	5	180 x 120	238 x 663	9.370 x 26.102	12.0	26.455	SRC6000040512
SRC 6x6 r40 primed	6	180 x 120	238 x 793	9.370 x 31.220	14.2	31.217	SRC6000040612
SRC 6x7 r40 primed	7	180 x 120	238 x 924	9.370 x 36.378	16.3	35.979	SRC6000040712
SRC 6x8 r40 primed	8	180 x 120	238 x 1054	9.370 x 41.496	18.5	40.763	SRC6000040812
SRC 6x9 r40 primed	9	180 x 120	238 x 1185	9.370 x 45.654	20.8	45.525	SRC6000040912
SRC 8x1 r40 primed	1	240 x 120	298 x 141	11.732 x 5.551	3.9	8.620	SRC8000040112
SRC 8x2 r40 primed	2	240 x 120	298 x 271	11.732 x 10.669	6.1	13.382	SRC8000040212
SRC 8x3 r40 primed	3	240 x 120	298 x 402	11.732 x 15.827	8.2	18.144	SRC8000040312
SRC 8x4 r40 primed	4	240 x 120	298 x 532	11.732 x 20.945	10.4	22.928	SRC8000040412
SRC 8x5 r40 primed	5	240 x 120	298 x 663	11.732 x 26.102	12.6	27.690	SRC8000040512
SRC 8x6 r40 primed	6	240 x 120	298 x 793	11.732 x 31.220	14.7	32.452	SRC8000040612

* 코너 반경은 SRC 프레임의 실제 팩킹 공간이 감소되는 점 유의 바랍니다.

SRC frame, 코너 반경 40 mm, 기술 정보

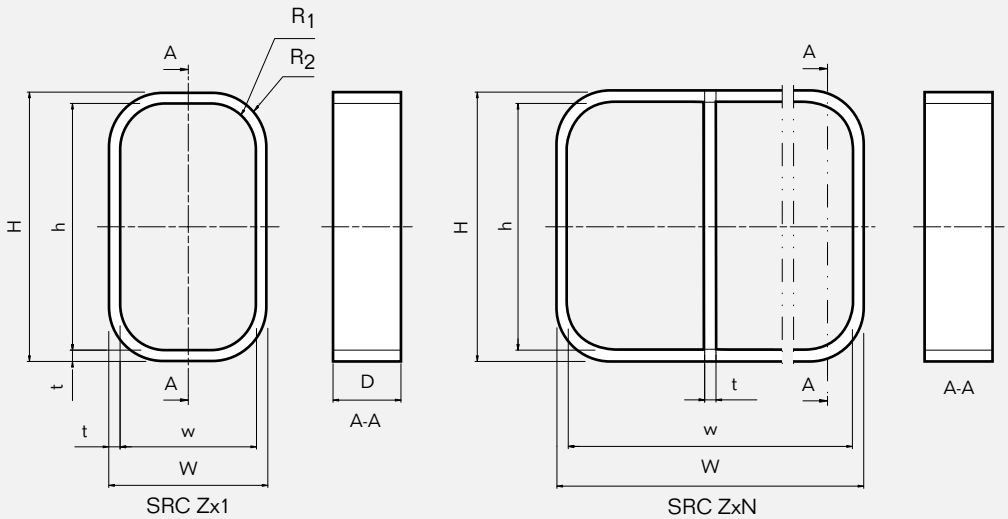

Pos	(mm)	(in)
h	H - 20	H - 0.787
w	W - 20	W - 0.787
D	60	2.362
t	10	0.394
R_1	R 40 (4x)	R 1.575 (4x)
R_2	R 50 (4x)	R 1.969 (4x)

Z = 프레임 크기
N = 수평 개구부 개수

참고: 모든 치수는 공칭값입니다.

패킹 공간

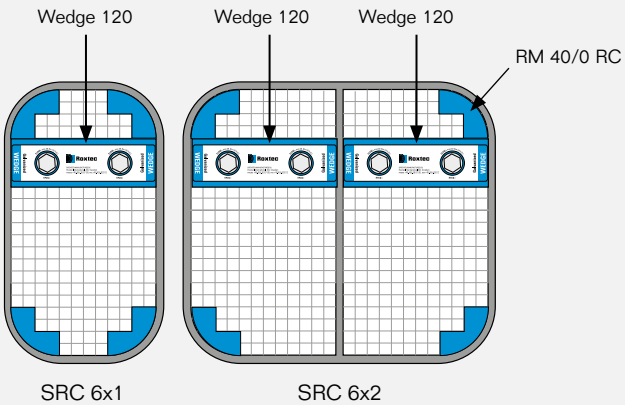

Roxtec SK 프레임

Roxtec SK 프레임은 S 프레임에서 깊이가 확장된 타입입니다. 이것의 또다른 이점은 기울여서 설치할 수 있으며, 팩킹 스페이스와 격벽 사이의 공간을 늘려 줍니다.

- 그룹 RM 구성품과 함께 사용
- 용접하여 부착

SK 프레임, 연강

SK 6x1 primed

26페이지에서 완제품 솔루션에 필요한 구성품을 참조하십시오.

220페이지에서 실무 사용자 가이드라인을 참조하십시오.

www.roxtec.com/kr에서 설치 방법을 참조하십시오.

EMC 애플리케이션에서 우수한 전도성을 확보하려면 프레임 안쪽의 프라이머를 제거하십시오.

프레임에 대한 더 많은 정보를 원하시면 록스텍 코리아 또는 e-mail info@kr.roxtec.com으로 연락 바랍니다.

등급 **화재:** A class, H class **수압:** 4 bar **가스압:** 2.5 bar

프레임	프레임 오프닝	팩킹 공간 (mm)	바깥 치수 (D=100 mm) HxW (mm)	HxW (in)	중량 (kg)	(lb)	제품 번호
SK 2x1 primed	1	60 x 120	121 x 141	4.764 x 5.551	4.4	9.612	5SK0000002074
SK 2x2 primed	2	60 x 120	121 x 271	4.764 x 10.669	7.1	15.675	5SK0000003137
SK 2x3 primed	3	60 x 120	121 x 402	4.764 x 15.827	9.9	21.738	5SK0000003138
SK 2x4 primed	4	60 x 120	121 x 532	4.764 x 20.945	12.6	27.800	5SK0000003148
SK 4x1 primed	1	120 x 120	180 x 141	7.087 x 5.551	5.4	11.905	5SK0000004398
SK 4x2 primed	2	120 x 120	180 x 271	7.087 x 10.669	8.4	18.585	5SK0000003139
SK 4x3 primed	3	120 x 120	180 x 402	7.087 x 15.827	11.5	25.243	5SK0000003140
SK 4x4 primed	4	120 x 120	180 x 532	7.087 x 20.945	14.5	31.923	5SK0000003141

SK 프레임, 연강

프레임	프레임 오프닝	팩킹 공간 (mm)	바깥 치수 (D=100 mm) HxW (mm)	HxW (in)	중량 (kg)	(lb)	제품 번호
SK 6x1 primed	1	180 x 120	238 x 141	9.370 x 5.551	5.2	11.464	5SK0000004397
SK 6x2 primed	2	180 x 120	238 x 271	9.370 x 10.669	8.2	18.298	5SK0000004504
SK 6x3 primed	3	180 x 120	238 x 402	9.370 x 15.827	11	24.251	5SK0000004399
SK 6x4 primed	4	180 x 120	238 x 532	9.370 x 20.945	14.3	31.526	5SK0000004400
SK 8x1 primed	1	240 x 120	298 x 141	11.732 x 5.551	7.5	16.535	5SK0000004915
SK 8x2 primed	2	240 x 120	298 x 271	11.732 x 10.669	12.4	27.315	5SK0000003145
SK 8x3 primed	3	240 x 120	298 x 402	11.732 x 15.827	17.3	38.118	5SK0000003146
SK 8x4 primed	4	240 x 120	298 x 532	11.732 x 20.945	22.2	48.899	5SK0000003147

SK 프레임, 기술 정보

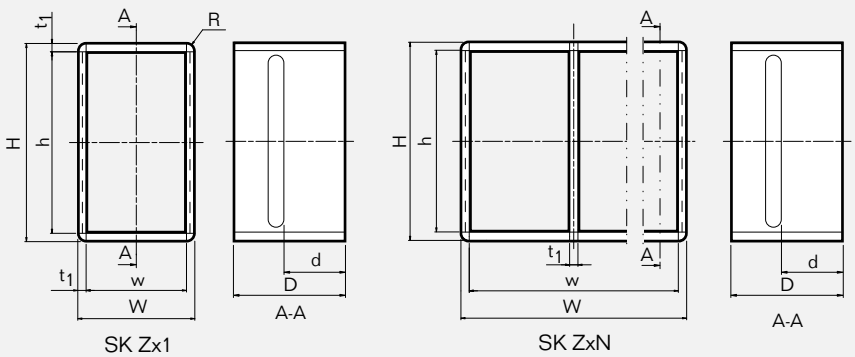

Pos	(mm)	(in)
h	H - 20	H - 0.787
w	W - 20	W - 0.787
D	100	3.937
d	60	2.362
t_1	10	0.394
R	R 10	R 0.394

Z = 프레임 크기
N = 수평 개구부 개수

참고: 모든 치수는 공칭값입니다.

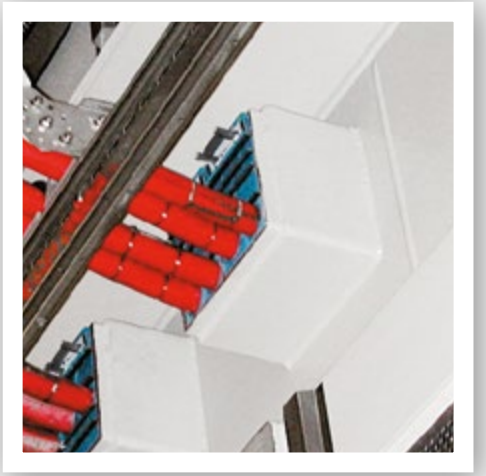

Roxtec SBTB 프레임

Roxtec SBTB 프레임은 양 끝(백-투-백)에 팩킹 공간이 있는 금속 프레임입니다. SBTB 프레임은 높은 수준의 방화요건을 충족하고 설치 이후 압력이 잘 유지되고 있는지를 용이하게 확인할 수 있도록 설계되었습니다.

- 그룹 RM 구성품 2 세트와 함께 사용
- 압력 시험 파이프를 이용 가능
- 용접하여 부착

SBTB 프레임, 연강

SBTB 6x1 primed

26페이지에서 완제품 솔루션에 필요한 구성품을 참조하십시오.

220페이지에서 실무 사용자 가이드라인을 참조하십시오.

www.roxtec.com/kr에서 설치 방법을 참조하십시오.

EMC 애플리케이션에서 우수한 전도성을 확보하려면 프레임 안쪽의 프라이머를 제거하십시오.

프레임에 대한 더 많은 정보를 원하시면 록스텍 코리아 또는 e-mail info@kr.roxtec.com으로 연락 바랍니다.

등급 **화재:** A class, H class **수압:** 4 bar **가스압:** 2.5 bar

프레임	프레임 오프닝	팩킹 공간 (mm)	바깥 치수 (D=200 mm) HxW (mm)	HxW (in)	중량 (kg)	(lb)	제품 번호
SBTB 2x1 primed	1	60 x 120	121 x 141	4.764 x 5.531	7.2	15.939	5SBT000003961
SBTB 2x2 primed	2	60 x 120	121 x 271	4.764 x 10.669	12.0	26.389	SBTB020000212
SBTB 2x3 primed	3	60 x 120	121 x 402	4.764 x 15.827	16.7	36.839	SBTB020000312
SBTB 2x4 primed	4	60 x 120	121 x 532	4.764 x 20.945	21.5	47.289	SBTB020000412
SBTB 4x1 primed	1	120 x 120	180 x 141	7.087 x 5.531	8.9	19.709	5S00000004392
SBTB 4x2 primed	2	120 x 120	180 x 271	7.087 x 10.669	14.2	31.372	SBTB040000212
SBTB 4x3 primed	3	120 x 120	180 x 402	7.087 x 15.807	19.5	43.034	SBTB040000312
SBTB 4x4 primed	4	120 x 120	180 x 532	7.087 x 20.945	24.8	54.697	SBTB040000412
SBTB 4x5 primed	5	120 x 120	180 x 663	7.087 x 26.083	30.1	66.359	SBTB040000512
SBTB 4x6 primed	6	120 x 120	180 x 793	7.087 x 31.220	35.4	78.022	SBTB040000612

SBTB 프레임, 연강

프레임	프레임 오프닝	팩킹 공간 (mm)	바깥 치수 (D=200 mm) HxW (mm)	HxW (in)	중량 (kg)	(lb)	제품 번호
SBTB 6x1 primed	1	180 x 120	238 x 141	9.370 x 5.531	10.6	23.479	5S00000004391
SBTB 6x2 primed	2	180 x 120	238 x 271	9.370 x 10.669	16.5	36.354	5S00000004503
SBTB 6x3 primed	3	180 x 120	238 x 402	9.370 x 15.807	22.3	49.229	5S00000004393
SBTB 6x4 primed	4	180 x 120	238 x 532	9.370 x 20.945	28.2	62.104	5S00000004394
SBTB 6x5 primed	5	180 x 120	238 x 663	9.370 x 26.083	34.0	74.979	5S00000004528
SBTB 6x6 primed	6	180 x 120	238 x 793	9.370 x 31.220	39.9	87.854	5S00000004500
SBTB 8x1 primed	1	240 x 120	298 x 141	11.732 x 5.531	12.4	27.337	SBTB080000112
SBTB 8x2 primed	2	240 x 120	298 x 271	11.732 x 10.669	18.8	41.469	SBTB080000212
SBTB 8x3 primed	3	240 x 120	298 x 402	11.732 x 15.807	25.2	55.579	SBTB080000312
SBTB 8x4 primed	4	240 x 120	298 x 532	11.732 x 20.945	31.6	69.710	SBTB080000412

SBTB 프레임, 기술 정보

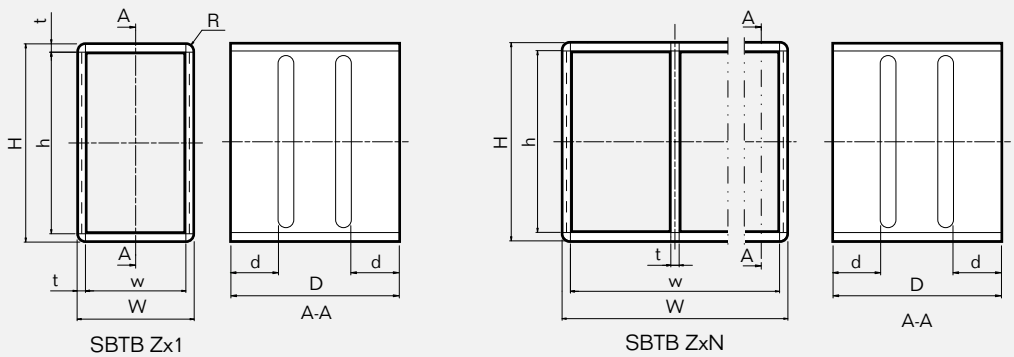

Pos	(mm)	(in)
h	H - 20	H - 0.787
w	W - 20	W - 0.787
D	200	7.874
d	60	2.362
t	10	0.394
R	R 10	R 0.394

Z = 프레임 크기
N = 수평 개구부 개수

참고: 모든 치수는 공칭값입니다.

Roxtec SF 프레임

Roxtec SF 프레임은 플랜지가 있는 금속 프레임입니다. 단일 오프닝으로 사용하거나 너비/높이에서 몇 개의 오프닝을 함께 조합하여 사용할 수 있습니다.

- 그룹 RM 구성품과 함께 사용
- 용접이나 볼트를 체결하여 부착

SF 프레임, 연강

SF 6x1 primed

26페이지에서 완제품 솔루션에 필요한 구성품을 참조하십시오.

220페이지에서 실무 사용자 가이드라인을 참조하십시오.

www.roxtec.com/kr에서 설치 방법을 참조하십시오.

EMC 애플리케이션에서 우수한 전도성을 확보하려면 프레임 안쪽의 프라이머를 제거하십시오.

다른 프레임 조합에 관한 내용이나 이 프레임의 개방 가능 버전에 관해서는 현지 Roxtec 공급자나 이메일(info@kr.roxtec.com)로 문의해주십시오.

등급 **화재:** A class, H class **수압:** 4 bar **가스압:** 2.5 bar

프레임	프레임 오프닝	팩킹 공간 (mm)	바깥 치수 (D=60 mm) HxW (mm)	HxW (in)	중량 (kg)	(lb)	제품 번호
SF 2x1 primed	1	60 x 120	241 x 261	9.488 x 10.276	6.0	13.184	SFF2000000112
SF 2x2 primed	2	60 x 120	241 x 391	9.488 x 15.394	9.0	19.775	SFF2000000212
SF 2x3 primed	3	60 x 120	241 x 522	9.488 x 20.551	12.0	26.345	SFF2000000312
SF 2x4 primed	4	60 x 120	241 x 652	9.488 x 25.669	14.9	32.937	SFF2000000412
SF 2x5 primed	5	60 x 120	241 x 783	9.488 x 30.827	17.9	39.528	SFF2000000512
SF 2x6 primed	6	60 x 120	241 x 913	9.488 x 35.945	20.9	46.098	SFF2000000612
SF 4x1 primed	1	120 x 120	300 x 261	11.811 x 10.276	7.1	15.675	SFF4000000112
SF 4x2 primed	2	120 x 120	300 x 391	11.811 x 15.394	10.4	22.862	SFF4000000212
SF 4x3 primed	3	120 x 120	300 x 522	11.811 x 20.551	13.6	30.049	SFF4000000312
SF 4x4 primed	4	120 x 120	300 x 652	11.811 x 25.669	16.9	37.236	SFF4000000412

SF 프레임, 연강

프레임	프레임 오프닝	팩킹 공간 (mm)	바깥 치수 (D=60 mm) HxW (mm)	HxW (in)	중량 (kg)	(lb)	제품 번호
SF 4x5 primed	5	120 x 120	300 x 783	11.811 x 30.827	20.2	44.423	SFF4000000512
SF 4x6 primed	6	120 x 120	300 x 913	11.811 x 35.945	23.4	51.632	SFF4000000612
SF 4+4x1 primed	2	120 x 120	469 x 261	18.465 x 10.276	10.9	24.118	SFF4400000112
SF 4+4+4x1 primed	3	120 x 120	639 x 261	25.157 x 10.276	14.8	32.540	SFF4440000112
SF 6x1 primed	1	180 x 120	358 x 261	14.095 x 10.276	8.2	18.144	SFF6000000112
SF 6x2 primed	2	180 x 120	358 x 391	14.095 x 15.394	11.8	25.948	SFF6000000212
SF 6x3 primed	3	180 x 120	358 x 522	14.095 x 20.551	15.3	33.752	SFF6000000312
SF 6x4 primed	4	180 x 120	358 x 652	14.095 x 25.669	18.8	41.557	SFF6000000412
SF 6x5 primed	5	180 x 120	358 x 783	14.095 x 30.827	22.4	49.339	SFF6000000512
SF 6x6 primed	6	180 x 120	358 x 913	14.095 x 35.945	25.9	57.143	SFF6000000612
SF 6+6x1 primed	2	180 x 120	586 x 261	23.071 x 10.276	13.1	28.968	SFF6600000112
SF 6+6x2 primed	4	180 x 120	596 x 391	23.465 x 15.394	19.6	43.320	SFF6600000212
SF 6+6x3 primed	6	180 x 120	596 x 522	23.465 x 20.551	25.4	56.107	SFF6600000312
SF 6+6x4 primed	8	180 x 120	596 x 652	23.465 x 25.669	31.2	68.872	SFF6600000412
SF 6+6x5 primed	10	180 x 120	596 x 783	23.465 x 30.827	37.0	81.636	SFF6600000512
SF 6+6x6 primed	12	180 x 120	596 x 913	23.465 x 35.945	42.8	94.423	SFF6600000612
SF 6+6x7 primed	14	180 x 120	596 x 1044	23.465 x 41.102	48.6	107.188	SFF6600000712
SF 6+6x8 primed	16	180 x 120	596 x 1174	23.465 x 46.220	54.4	119.974	SFF6600000812
SF 6+6x9 primed	18	180 x 120	596 x 1305	23.465 x 51.378	60.2	132.739	SFF6600000912
SF 6+6x10 primed	20	180 x 120	596 x 1435	23.465 x 56.496	66.0	145.504	SFF6600001012
SF 6+6+6x1 primed	3	180 x 120	814 x 261	32.047 x 10.276	18.1	39.991	SFF6660000112
SF 8x1 primed	1	240 x 120	418 x 261	16.457 x 10.276	9.4	20.701	SFF8000000112
SF 8x2 primed	2	240 x 120	418 x 391	16.457 x 15.394	13.2	29.123	SFF8000000212
SF 8x3 primed	3	240 x 120	418 x 522	16.457 x 20.551	17.0	37.544	SFF8000000312
SF 8x4 primed	4	240 x 120	418 x 652	16.457 x 25.669	20.8	45.966	SFF8000000412
SF 8x5 primed	5	240 x 120	418 x 783	16.457 x 30.827	24.7	54.387	SFF8000000512
SF 8x6 primed	6	240 x 120	418 x 913	16.457 x 35.945	28.5	62.809	SFF8000000612
SF 8+8x1 primed	2	240 x 120	706 x 261	27.795 x 10.276	15.5	34.171	SFF8800000112
SF 8+8x2 primed	4	240 x 120	716 x 391	28.189 x 15.394	22.6	49.758	SFF8800000212
SF 8+8x3 primed	6	240 x 120	716 x 522	28.189 x 20.551	28.9	63.779	SFF8800000312
SF 8+8x4 primed	8	240 x 120	716 x 652	28.189 x 25.669	35.3	77.800	SFF8800000412
SF 8+8x5 primed	10	240 x 120	716 x 783	28.189 x 30.827	41.6	91.822	SFF8800000512
SF 8+8x6 primed	12	240 x 120	716 x 913	28.189 x 35.945	48.0	105.843	SFF8800000612
SF 8+8x7 primed	14	240 x 120	716 x 1044	28.189 x 41.102	54.4	119.864	SFF8800000712
SF 8+8x8 primed	16	240 x 120	716 x 1174	28.189 x 46.220	60.7	133.885	SFF8800000812
SF 8+8x9 primed	18	240 x 120	716 x 1305	28.189 x 51.378	67.1	147.907	SFF8800000912
SF 8+8x10 primed	20	240 x 120	716 x 1435	28.189 x 56.496	73.4	161.928	SFF8800001012
SF 8+8+8x1 primed	3	240 x 120	944 x 261	37.165 x 10.276	21.6	47.619	SFF8880000112

SF 프레임, 스테인리스강

SF 6x1 AISI 316

26페이지에서 완제품 솔루션에 필요한 구성품을 참조하십시오.

220페이지에서 실무 사용자 가이드라인을 참조하십시오.

www.roxtec.com/kr에서 설치 방법을 참조하십시오.

다른 프레임 조합에 관한 내용이나 이 프레임의 개방 가능 버전에 관해서는 현지 Roxtec 공급자나 이메일(info@kr.roxtec.com)로 문의해주십시오.

등급 **화재:** A class, H class **수압:** 4 bar **가스압:** 2.5 bar

프레임	프레임 오프닝	팩킹 공간 (mm)	바깥 치수 (D=60 mm) HxW (mm)	HxW (in)	중량 (kg)	(lb)	제품 번호
SF 2x1 AISI 316	1	60 x 120	241 x 261	9.488 x 10.276	6.0	13.184	SFF2000000121
SF 4x1 AISI 316	1	120 x 120	300 x 261	11.811 x 10.276	7.1	15.675	SFF4000000121
SF 4x2 AISI 316	2	120 x 120	300 x 391	11.811 x 15.394	10.4	22.862	SFF4000000221
SF 4x3 AISI 316	3	120 x 120	300 x 522	11.811 x 20.551	13.6	30.049	SFF4000000321
SF 4x4 AISI 316	4	120 x 120	300 x 652	11.811 x 25.669	16.9	37.236	SFF4000000421
SF 6x1 AISI 316	1	180 x 120	358 x 261	14.095 x 10.276	8.2	18.144	SFF6000000121
SF 6x2 AISI 316	2	180 x 120	358 x 391	14.095 x 15.394	11.8	25.948	SFF6000000221
SF 6x3 AISI 316	3	180 x 120	358 x 522	14.095 x 20.551	15.3	33.752	SFF6000000321
SF 6x4 AISI 316	4	180 x 120	358 x 652	14.095 x 25.669	18.8	41.557	SFF6000000421
SF 8x1 AISI 316	1	240 x 120	418 x 261	16.457 x 10.276	9.4	20.701	SFF8000000121
SF 8x2 AISI 316	2	240 x 120	418 x 391	16.457 x 15.394	13.2	29.123	SFF8000000221
SF 8x3 AISI 316	3	240 x 120	418 x 522	16.457 x 20.551	17.0	37.544	SFF8000000321
SF 8x4 AISI 316	4	240 x 120	418 x 652	16.457 x 25.669	20.8	45.966	SFF8000000421

SF 프레임, 알루미늄

SF 6x1 ALU

26페이지에서 완제품 솔루션에 필요한 구성품을 참조하십시오.

220페이지에서 실무 사용자 가이드라인을 참조하십시오.

www.roxtec.com/kr에서 설치 방법을 참조하십시오.

다른 프레임 조합에 관한 내용이나 이 프레임의 개방 가능 버전에 관해서는 현지 Roxtec 공급자나 이메일(info@kr.roxtec.com)로 문의해주십시오.

등급 **화재:** A class, H class **수압:** 4 bar **가스압:** 2.5 bar

프레임	프레임 오프닝	팩킹 공간 (mm)	바깥 치수 (D=60 mm) HxW (mm)	HxW (in)	중량 (kg)	(lb)	제품 번호
SF 2x1 ALU	1	60 x 120	241 x 261	9.488 x 10.276	2.1	4.541	SFF2000000131
SF 4x1 ALU	1	120 x 120	300 x 261	11.811 x 10.276	2.4	5.379	SFF4000000131
SF 4x2 ALU	2	120 x 120	300 x 391	11.811 x 15.394	3.6	7.870	SFF4000000231
SF 4x3 ALU	3	120 x 120	300 x 522	11.811 x 20.551	4.7	10.340	SFF4000000331
SF 4x4 ALU	4	120 x 120	300 x 652	11.811 x 25.669	5.8	12.809	SFF4000000431
SF 6x1 ALU	1	180 x 120	358 x 261	14.095 x 10.276	3.3	7.187	SFF6000000131
SF 6x2 ALU	2	180 x 120	358 x 391	14.095 x 15.394	4.6	10.229	SFF6000000231
SF 6x3 ALU	3	180 x 120	358 x 522	14.095 x 20.551	6.0	13.250	SFF6000000331
SF 6x4 ALU	4	180 x 120	358 x 652	14.095 x 25.669	7.4	16.292	SFF6000000431
SF 8x1 ALU	1	240 x 120	418 x 261	16.457 x 10.276	3.7	8.157	SFF8000000131
SF 8x2 ALU	2	240 x 120	418 x 391	16.457 x 15.394	5.2	11.398	SFF8000000231
SF 8x3 ALU	3	240 x 120	418 x 522	16.457 x 20.551	6.6	14.661	SFF8000000331
SF 8x4 ALU	4	240 x 120	418 x 652	16.457 x 25.669	8.1	17.901	SFF8000000431

SF 프레임, 기술 정보

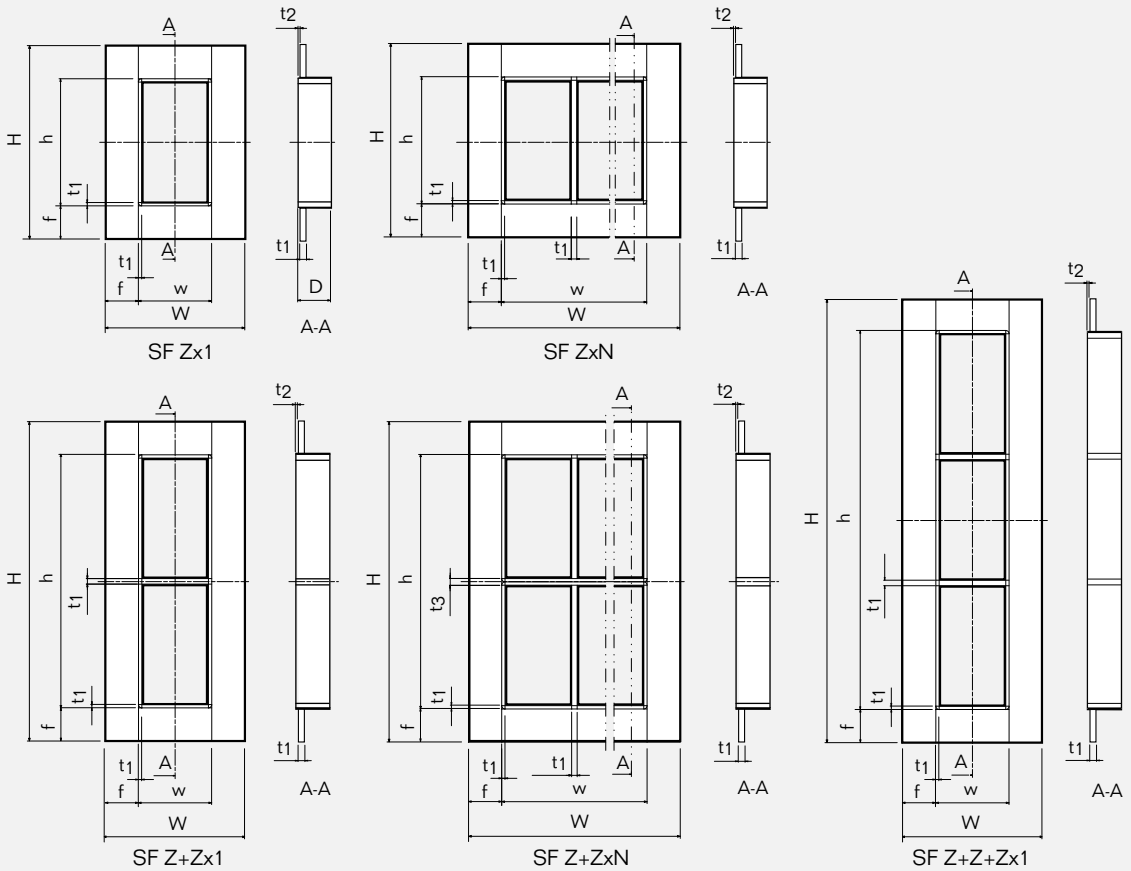

Pos	(mm)	(in)
h	H - 120	H - 4.724
w	W -120	W - 4.724
D	60	2.362
f	60	2.362
t_1	10	0.394
t_2	3	0.118
t_3	20	0.787

Z = 프레임 크기
N = 수평 개구부 개수

참고: 모든 치수는 공칭값입니다.

Roxtec GHM 프레임

Roxtec GHM 프레임은 용접이 어려운 경우에 볼트 체결을 통해 설치할 수 있도록 설계된 제품입니다. TSL 실링 스트립을 이용하여 관통부에 프레임을 실링합니다.

- 그룹 RM 구성품과 함께 사용
- 볼트 체결을 이용한 부착
- 표준화시킨 홀 패턴에 맞추어 드릴링

GHM 프레임, 연강

GHM 6x1 primed

26페이지에서 완제품 솔루션에 필요한 구성품을 참조하십시오.

220페이지에서 실무 사용자 가이드라인을 참조하십시오.

www.roxtec.com/kr에서 설치 방법을 참조하십시오.

EMC 애플리케이션에서 우수한 전도성을 확보하려면 프레임 안쪽의 프라이머를 제거하십시오. .

프레임에 대한 더 많은 정보를 원하시면 록스텍 코리아 또는 e-mail info@kr.roxtec.com으로 연락 바랍니다.

등급 **화재:** A class **수압:** 3 bar **가스압:** 1.5 bar

프레임	프레임 오프닝	팩킹 공간 (mm)	바깥치수 (D=60 mm) HxW (mm)	HxW (in)	중량 (kg)	(lb)	제품 번호
GHM 2x1 primed	1	60 x 120	233 x 253	9.173 x 9.961	3.4	7.562	GHM2000000112
GHM 2x2 primed	2	60 x 120	233 x 383	9.173 x 15.079	5.4	11.905	GHM2000000212
GHM 2x3 primed	3	60 x 120	233 x 514	9.173 x 20.236	7.4	16.218	GHM2000000312
GHM 4x1 primed	1	120 x 120	292 x 253	11.496 x 9.961	4.1	9.039	GHM4000000112
GHM 4x2 primed	2	120 x 120	292 x 383	11.496 x 15.079	6.3	13.977	GHM4000000212
GHM 4x3 primed	3	120 x 120	292 x 514	11.496 x 20.236	8.6	18.938	GHM4000000312
GHM 6x1 primed	1	180 x 120	350 x 253	13.780 x 13.961	4.8	10.516	GHM6000000112
GHM 6x2 primed	2	180 x 120	350 x 383	13.780 x 15.079	7.3	16.072	GHM6000000212
GHM 6x3 primed	3	180 x 120	350 x 514	13.780 x 20.236	9.8	21.627	GHM6000000312

GHM 프레임, 기술 정보

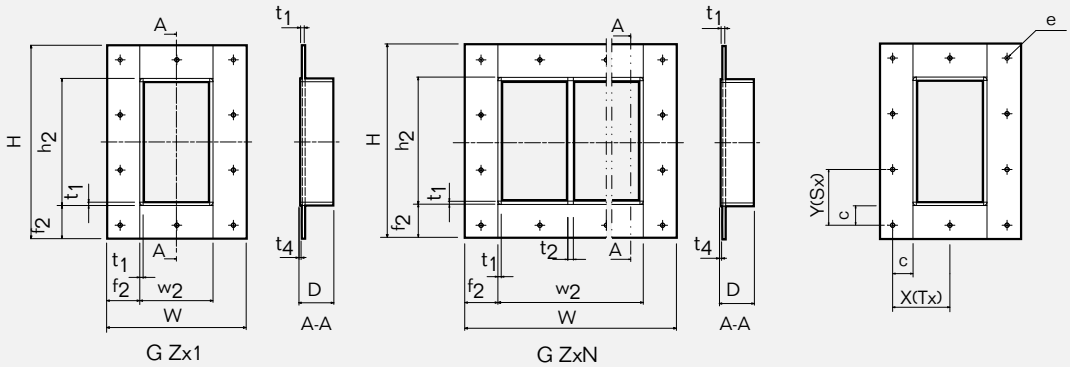

Z = 프레임 크기
N = 수평 개구부 개수

Pos	(mm)	(in)
h_2	H - 120	H - 4.724
w_2	W -120	W - 4.724
D	60	2.362
f_2	60	2.362
t_1	6	0.263
t_2	10	0.394
t_3	12	0.394
t_4	3	0.118
e	10	0.394
c	35	1.378

홀 패턴

	X(Tx)			Y(Sx)		
	X (mm)	X (in)	T	Y (mm)	Y (in)	S
GHM 2x1	101.3	3.988	2	91.5	3.602	2
GHM 2x2	111	4.370	3	91.5	3.602	2
GHM 2x3	92.7	3.650	5	91.5	3.602	2
GHM 4x1	101.3	3.988	2	80.5	3.169	3
GHM 4x2	111	4.370	3	80.5	3.169	3
GHM 4x3	92.7	3.650	5	80.5	3.169	3
GHM 6x1	101.3	3.988	2	75	2.953	4
GHM 6x2	111	4.370	3	75	2.953	4
GHM 6x3	92.7	3.650	5	75	2.953	4

참고: 모든 치수는 공칭값입니다.

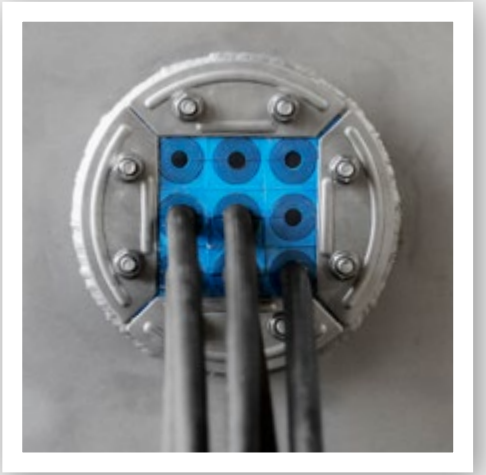

Roxtec R 프레임

Roxtec R 프레임은 정사각형 팩킹 공간을 가진 라운드형 프레임입니다. 프레임에서 별도 추가도구 없이 사용 가능합니다. 기 설치된 케이블에 적용, 설치가 가능합니다.

- RM 모듈과 함께 사용
- 슬리브에서 확장시켜서 부착
- 슬리브적용 가능

R 프레임, 아연도금 피팅

R 100 galv

R 125 galv

R 127 galv

R 150 galv

R 200 galv

26페이지에서 완제품 솔루션에 필요한 구성품을 참조하십시오.
66페이지에서 슬리브를 참조하십시오.
www.roxtec.com/kr에서 설치 방법을 참조하십시오.

등급 **화재:** A class, H class **수압:** 4 bar **가스압:** 2.5 bar

프레임	팩킹 공간 (mm)	홀 Ø용 (mm)	홀 Ø용 (in)	중량 (kg)	중량 (lb)	제품 번호
R 100 galv	60 x 60	100-102	3.937-4.016	0.7	1.499	R000001001018
R 125 galv	80 x 80	125-127	4.921-5.000	1.1	2.447	R000001251018
R 127 galv	80 x 80	127-129	5.000-5.079	1.1	2.447	R000001271018
R 150 galv	90 x 90	150-152	5.906-5.984	1.6	3.638	R000001501018
R 200 galv	120 x 120	200-202	7.874-7.953	2.6	5.732	R000002001018

R 프레임, 스테인리스강 피팅

R 70 AISI 316

R 75 AISI 316

R 100 AISI 316

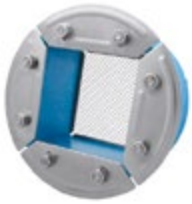

R 125 AISI 316

R 127 AISI 316

R 150 AISI 316

R 200 AISI 316

26페이지에서 완제품 솔루션에 필요한 구성품을 참조하십시오.
66페이지에서 슬리브를 참조하십시오.
www.roxtec.com/kr에서 설치 방법을 참조하십시오.

등급 **화재:** A class, H class **수압:** 4 bar **가스압:** 2.5 bar

프레임	팩킹 공간 (mm)	홀 Øø (mm)	홀 Øø (in)	중량 (kg)	중량 (lb)	제품 번호
R 70 AISI 316	40 x 40	70-72	2.756-2.835	0.5	1.014	R000000701021
R 75 AISI 316	40 x 40	75-77	2.953-3.031	0.5	1.102	R000000751021
R 100 AISI 316	60 x 60	100-102	3.937-4.016	0.6	1.499	R000001001021
R 125 AISI 316	80 x 80	125-127	4.921-5.000	1.1	2.447	R000001251021
R 127 AISI 316	80 x 80	127-129	5.000-5.079	1.1	2.447	R000001271021
R 150 AISI 316	90 x 90	150-152	5.906-5.984	1.6	3.638	R000001501021
R 200 AISI 316	120 x 120	200-202	7.874-7.953	2.6	5.732	R000002001021

R 프레임, 기술 정보

R 70 / R 75

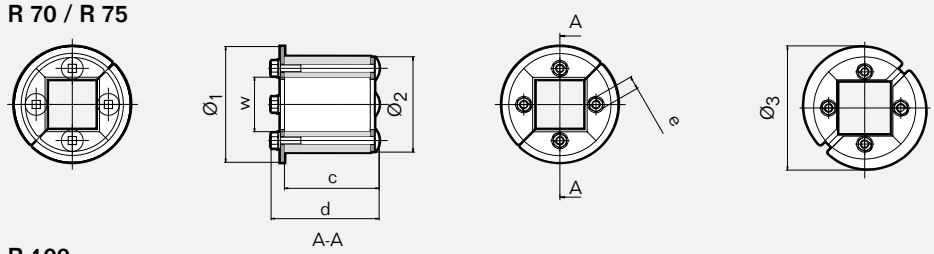

R 100

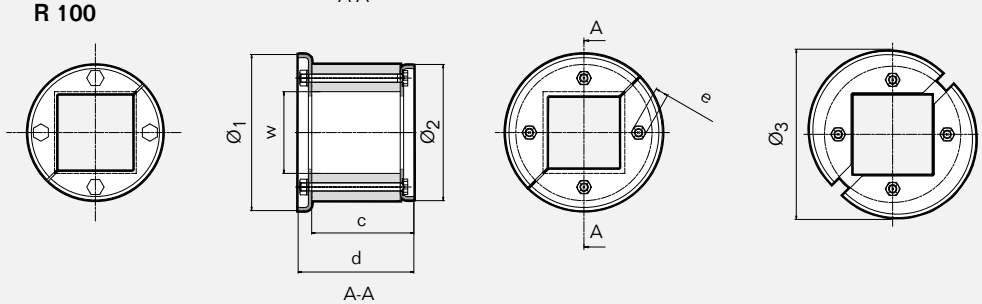

R 125 / R 127 / R 150 / R 200

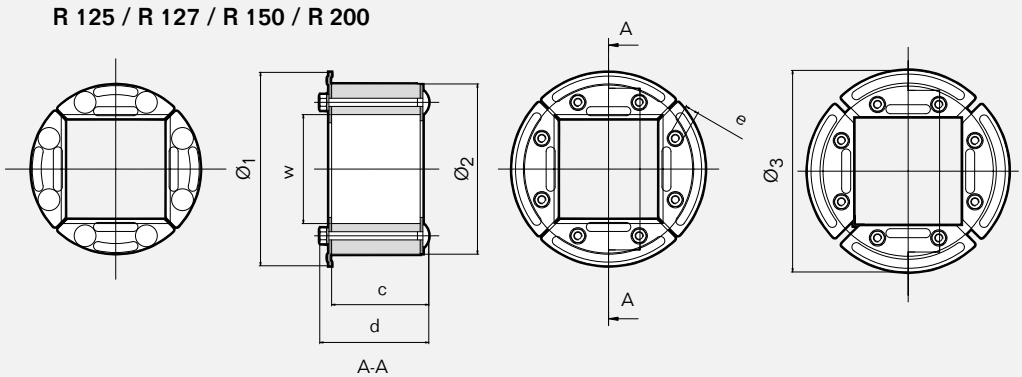

	R 70		R 75		R 100		R 125		R 127		R 150		R 200	
Pos	(mm)	(in)	(mm)	(in)	(mm)	(in)	(mm)	(in)	(mm)	(in)	(mm)	(in)	(mm)	(in)
$Ø_1$	85	3.346	85	3.346	115	4.528	142	5.591	142	5.591	165	6.496	215	8.465
$Ø_2$	70	2.756	75	2.953	100	3.937	125	4.921	127	5.000	150	5.906	200	7.874
$Ø_3$	91	3.583	91	3.583	125	4.921	148	5.827	148	5.827	171	6.732	223	8.780
w (□)	40	1.575	40	1.575	60	2.362	80	3.150	80	3.150	90	3.543	120	4.724
c	71	2.795	71	2.795	75	2.953	71	2.795	71	2.795	71	2.795	71	2.795
d	85	3.346	85	3.346	85	3.346	80	3.150	80	3.150	85	3.346	85	3.346
e	*	*	*	*	*	*	**	**	**	**	***	***	***	***

* SW10 mm (4x) / SW0.394" (4x) ** SW10 mm (8x) / SW0.394 (8x) *** SW13 mm (8x) / SW0.512 (8x)

Ø3 = 정면에서 본 최외곽 사이즈

참고: 모든 치수는 공칭값입니다.

플랜지가 없는 슬리브, R 프레임용

SLR primed mild steel

SLR acid-proof stainless steel

SLR aluminum

220페이지에서 실무 사용자 가이드라인을 참조하십시오.

연강

	바깥치수				내부 Ø		중량		
슬리브	Ø (mm)	Ø (in)	L (mm)	L (in)	(mm)	(in)	(kg)	(lb)	제품 번호
SLR 70 primed	83	3.262	55	2.165	71.5	2.815	0.58	1.27	ASLR100700012
SLR 75 primed	89	3.498	55	2.165	76.5	3.012	0.72	1.58	ASLR100750012
SLR 100 primed	114	4.480	55	2.165	101	3.976	0.93	2.05	ASLR101000012
SLR 125 primed	140	5.502	55	2.165	126	4.961	1.17	2.59	ASLR101250012
SLR 127 primed	140	5.502	55	2.165	128	5.039	1.01	2.23	ASLR101270012
SLR 150 primed	164	6.445	55	2.165	151	5.945	1.38	3.04	ASLR101500012
SLR 200 primed	214	8.410	55	2.165	201	7.913	1.80	3.97	ASLR102000012

스테인리스강

	바깥치수				내부 Ø		중량		
슬리브	Ø (mm)	Ø (in)	L (mm)	L (in)	(mm)	(in)	(kg)	(lb)	제품 번호
SLR 70 AISI 316	83	3.262	55	2.165	71.5	2.815	0.60	1.32	ASLR100700021
SLR 75 AISI 316	89	3.498	55	2.165	76.5	3.012	0.71	1.57	ASLR100750021
SLR 100 AISI316	114	4.480	55	2.165	101	3.976	0.96	2.12	ASLR101000021
SLR 125 AISI 316	140	5.502	55	2.165	126	4.961	1.21	2.66	ASLR101250021
SLR 127 AISI 316	140	5.502	55	2.165	128	5.039	1.09	2.41	ASLR101270021
SLR 150 AISI 316	164	6.445	55	2.165	151	5.945	1.39	3.07	ASLR101500021
SLR 200 AISI 316	214	8.410	55	2.165	201	7.913	1.85	4.07	ASLR102000021

알루미늄

	바깥치수				내부 Ø		중량		
슬리브	Ø (mm)	Ø (in)	L (mm)	L (in)	(mm)	(in)	(kg)	(lb)	제품 번호
SLR 70 Alu	83	3.268	55	2.165	71.5	2.815	0.15	0.33	5ASLR00003974
SLR 75 Alu	89	3.504	55	2.165	76.5	3.012	0.22	0.49	5ASLR00008711
SLR 100 Alu	114	4.488	55	2.165	101	3.976	0.33	0.73	5ASLR00000894
SLR 125 Alu	140	5.512	55	2.165	126	4.961	0.40	0.88	5ASL0000007647
SLR 127 Alu	140	5.512	55	2.165	128	5.039	0.50	1.10	5ASLR00003246
SLR 150 Alu	164	6.457	55	2.165	151	5.945	0.45	0.99	5ASLR00003239
SLR 200 Alu	214	8.425	55	2.165	201	7.913	1.00	2.20	5ASLR00003240

플랜지가 있는 슬리브, R 프레임용

SLFR primed mild steel

SLFR galvanized mild steel

SLFR aluminum

220페이지에서 실무 사용자 가이드라인을 참조하십시오.

연강

	외각 플렌지Ø		바깥치수				내부 Ø		중량		
슬리브	(mm)	(in)	Ø (mm)	Ø (in)	L (mm)	L (in)	(mm)	(in)	(kg)	(lb)	제품 번호
SLFR 70 primed	160	6.299	160	6.299	55	2.165	71.5	2.815	1.05	2.31	ASFR100700012
SLFR 75 primed	165	6.496	165	6.496	55	2.165	76.5	3.012	1.20	2.63	ASFR100750012
SLFR 100 primed	195	7.677	195	7.677	55	2.165	101	3.976	1.58	3.48	ASFR101000012
SLFR 125 primed	213	8.386	213	8.386	55	2.165	126	4.961	1.82	4.00	ASFR101250012
SLFR 127 primed	213	8.386	213	8.386	55	2.165	128	5.039	1.67	3.68	ASFR101270012
SLFR 150 primed	236	9.291	236	9.291	55	2.165	151	5.945	2.10	4.63	ASFR101500012
SLFR 200 primed	290	11.417	290	11.417	55	2.165	201	7.913	2.78	6.13	ASFR102000012

아연 도금 연강

	외각 플렌지Ø		바깥치수				내부 Ø		중량		
슬리브	(mm)	(in)	Ø (mm)	Ø (in)	L (mm)	L (in)	(mm)	(in)	(kg)	(lb)	제품 번호
SLFR 70 galv	160	6.299	160	6.299	55	2.165	71.5	2.815	1.08	2.37	ASFR100700015
SLFR 75 galv	165	6.496	165	6.496	55	2.165	76.5	3.012	1.23	2.71	ASFR100750015
SLFR 100 galv	195	7.677	195	7.677	55	2.165	101	3.976	1.61	3.55	ASFR101000015
SLFR 125 galv	213	8.386	213	8.386	55	2.165	126	4.961	1.91	4.20	ASFR101250015
SLFR 127 galv	213	8.386	213	8.386	55	2.165	128	5.039	1.73	3.81	ASFR101270015
SLFR 150 galv	236	9.291	236	9.291	55	2.165	151	5.945	2.18	4.80	ASFR101500015
SLFR 200 galv	290	11.417	290	11.417	55	2.165	201	7.913	2.90	6.39	ASFR102000015

알루미늄

	외각 플렌지Ø		바깥치수				내부 Ø		중량		
슬리브	(mm)	(in)	Ø (mm)	Ø (in)	L (mm)	L (in)	(mm)	(in)	(kg)	(lb)	제품 번호
SLFR 70 Alu	160	6.299	160	6.299	55	2.165	71.5	2.815	0.33	0.73	5ASFR00008713
SLFR 75 Alu	165	6.496	165	6.496	55	2.165	76.5	3.012	0.40	0.88	5ASF000008712
SLFR 100 Alu	195	7.677	195	7.677	55	2.165	101	3.976	0.53	1.17	5ASFR00001917
SLFR 125 Alu	213	8.386	213	8.386	55	2.165	126	4.961	0.63	1.39	5ASF000004286
SLFR 127 Alu	213	8.386	213	8.386	55	2.165	128	5.039	0.57	1.26	5ASFR00008714
SLFR 150 Alu	236	9.291	236	9.291	55	2.165	151	5.945	0.71	1.57	5ASFR00007671
SLFR 200 Alu	290	11.417	290	11.417	55	2.165	201	7.913	0.96	2.12	5ASFR00001918

플랜지 있는 개방 가능 슬리브, R 실용

SLFO/RI acid-proof stainless steel

220페이지에서 실무 사용자 가이드라인을 참조하십시오.

스테인리스강

슬리브	플랜지 외부 치수 ØA (mm)	ØA (in)	홀 치수 ØB (mm)	ØB (in)	중량 (kg)	(lb)	제품 번호
SLFO/RI 75 AISI 316	252	9.9	188	7.4	5.5	12.1	SLFORI0007521
SLFO/RI 100 AISI 316	317	12.5	253	9.9	9.5	20.9	SLFORI0010021
SLFO/RI 125 AISI 316	343	13.5	279	10.9	10.8	23.8	SLFORI0012521
SLFO/RI 150 AISI 316	367	14.5	303	11.9	11.6	25.6	SLFORI0015021
SLFO/RI 200 AISI 316	417	16.4	353	13.9	13.7	3	SLFORI0020021

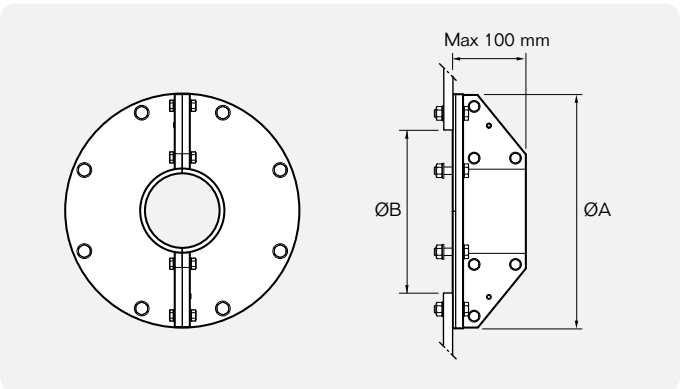

Roxtec RS 실

Roxtec RS는 이등분 되는 라운드형 인입 실로서 레이어를 제거하여 케이블 또는 파이프 사이즈에 맞게 적용 가능합니다. 실에 별도 추가도구 없이 설치 가능합니다. 기존 설치된 케이블에도 적용이 가능 합니다.

- 홀에 피팅하여 설치
- 단독 케이블용
- 슬리브 적용 가능

RS 실, 스테인리스강 피팅

RS 25 AISI 316

RS 31 AISI 316

RS 43 AISI 316

RS 50 AISI 316

RS 68 AISI 316

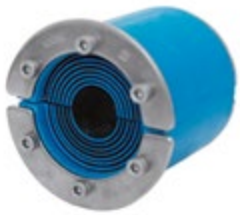

RS 75 AISI 316

RS 100 AISI 316

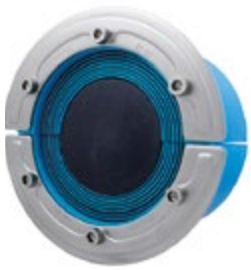

RS 125 AISI 316

73페이지에서 슬리브를 참조하십시오.

220페이지에서 실무 사용자 가이드라인을 참조하십시오.

www.roxtec.com/kr에서 설치 방법을 참조하십시오.

등급 **화재:** A class, H class **수압:** 4 bar **가스압:** 2.5 bar

실	케이블용 Ø (mm)	케이블용 Ø (in)	홀 Ø용 (mm)	홀 Ø용 (in)	중량 (kg)	중량 (lb)	제품 번호
RS 25 AISI 316	0+3.6-12	0+0.142-0.472	25-26	0.984 - 1.024	0.04	0.093	RS00100251023
RS 31 AISI 316	0+4-17	0+0.157-0.669	31-32	1.221 - 1.260	0.06	0.132	RS00100311023
RS 43 AISI 316	0+4-23	0+0.157-0.906	43-45	1.693 - 1.772	0.2	0.529	RS00100431023
RS 50 AISI 316	0+8-30	0+0.315-1.181	50-52	1.967 - 2.047	0.3	0.639	RS00100501023

RS 실, 스테인리스강 피팅

실	케이블용 Ø (mm)	케이블용 Ø (in)	홀 Ø용 (mm)	홀 Ø용 (in)	중량 (kg)	중량 (lb)	제품 번호
RS 68 AISI 316	0+26-48	0+1.024-1.890	68-70	2.677 - 2.756	0.5	1.102	RS00100681023
RS 75 AISI 316	0+24-54	0+0.945-2.126	75-77	2.953 - 3.031	0.7	1.543	RS00100751023
RS 100 AISI 316	0+48-70	0+1.890-2.756	100-102	3.937 - 4.016	1.0	2.205	RS00101001023
RS 125 AISI 316	0+66-98	0+2.598-3.858	125-127	4.921 - 5.000	1.6	3.417	RS00101251023

RS 실, 코어 없음, 스테인리스강 피팅

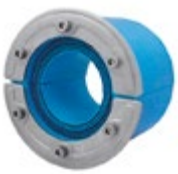

RS 100 AISI 316 woc

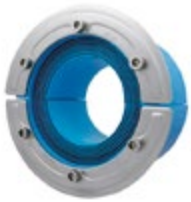

RS 125 AISI 316 woc

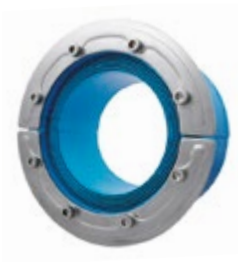

RS 150 AISI 316 woc

RS 225-250 AISI 316 woc

73페이지에서 슬리브를 참조하십시오.

220페이지에서 실무 사용자 가이드라인을 참조하십시오.

www.roxtec.com/kr에서 설치 방법을 참조하십시오.

등급 **화재:** A class, H class **수압:** 4 bar **가스압:** 2.5 bar

실	케이블용 Ø (mm)	케이블용 Ø (in)	홀 Ø용 (mm)	홀 Ø용 (in)	중량 (kg)	중량 (lb)	제품 번호
RS 100 AISI 316 woc	48-70	1.890-2.756	100-102	3.937-4.016	0.8	1.874	RS00001001023
RS 125 AISI 316 woc	66-98	2.598-3.858	125-127	4.921-5.000	1.2	2.756	RS00001251023
RS 150 AISI 316 woc	93-119	3.661-4.685	150-152	5.906-5.984	1.6	3.417	RS00001501023
RS 175 AISI 316 woc	119-145	4.685-5.709	175-177	6.890-6.969	2.2	4.189	RS00175750021
RS 200 AISI 316 woc	138-170	5.433-6.693	200-203	7.874-7.992	2.8	5.732	RS00200750021
RS 225 AISI 316 woc	151-181	5.945-7.126	225-228	8.858-8.976	3.1	6.834	RS00002250021
RS 250 AISI 316 woc	176-206	6.913-8.110	250-253	9.843-9.961	3.3	7.275	RS00002500021

RS 실, 기술 정보

RS 25 / RS 31 / RS 43 / RS 50 / RS 68

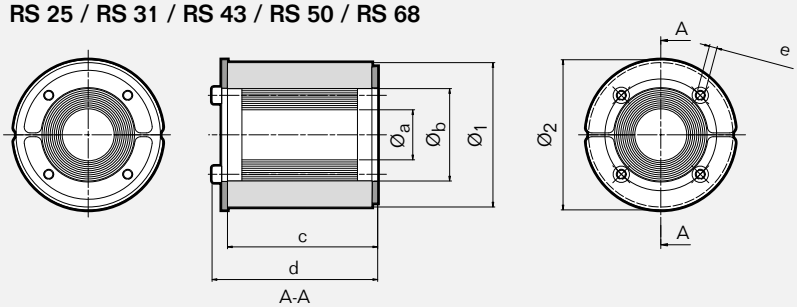

	RS 25		RS 31		RS 43		RS 50		RS 68		RS 75	
Pos	(mm)	(in)	(mm)	(in)	(mm)	(in)	(mm)	(in)	(mm)	(in)	(mm)	(in)
Øa	3.6	0.142	4	0.157	4	0.157	8	0.315	26	1.024	24	0.945
Øb	12	0.472	17	0.669	23	0.906	30	1.181	48	1.890	54	2.126
Ø1	25	0.984	31	1.220	43	1.693	50	1.969	68	2.677	75	2.953
Ø2	32	1.260	37	1.457	53	2.087	60	2.362	78	3.071	85	3.346
c	39	1.535	40	1.575	78	3.071	78	3.071	78	3.071	78	3.071
d	43	1.693	44	1.732	85	3.346	85	3.346	85	3.346	85	3.346
e	*	*	*	*	**	**	**	**	**	**	***	***

* SW2.5 mm (4x) / SW0.098" (4x) ** SW4 mm (4x) / SW0.157" (4x) *** SW4 mm (6x) / SW0.157" (6x)

RS 75 / RS 100, RS 100 woc / RS 125, RS 125 woc

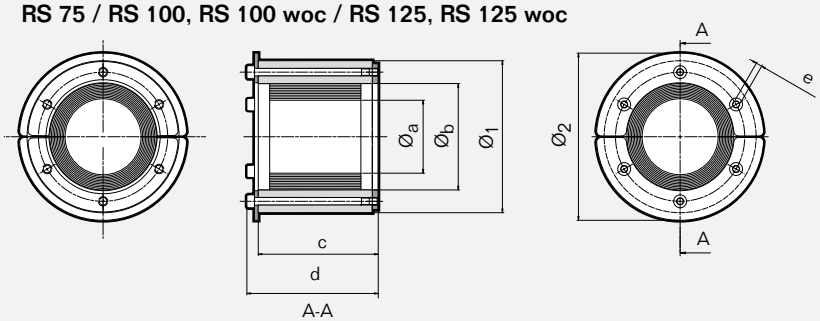

	RS 100 (woc)		RS 125 (woc)	
Pos	(mm)	(in)	(mm)	(in)
Øa	48	1.890	66	2.598
Øb	70	2.756	98	3.858
Ø1	100	3.937	125	4.921
Ø2	110	4.331	145	5.709
c	78	3.071	78	3.071
d	87	3.425	87	3.425
e	***	***	****	****

*** SW4 mm (6x) / SW0.157" (6x)
**** SW5 mm (6x) / SW0.197" (6x)

RS 150 woc

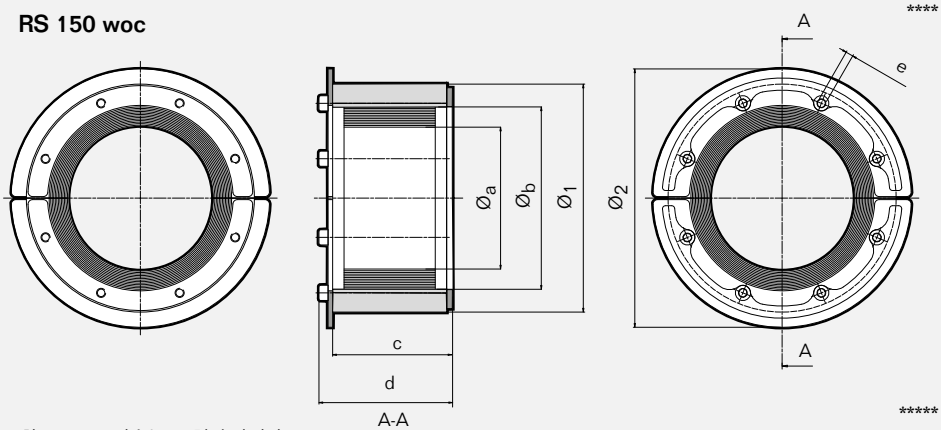

	RS 150 woc	
Pos	(mm)	(in)
Øa	93	3.661
Øb	119	4.685
Ø1	150	5.906
Ø2	170	6.693
c	79	3.110
d	88	3.465
e	*****	*****

***** SW5 mm (8x) / SW0.197" (8x)

참고: 모든 치수는 공칭값입니다.

RS 실, 기술 정보

RS 175 woc / RS 200 woc

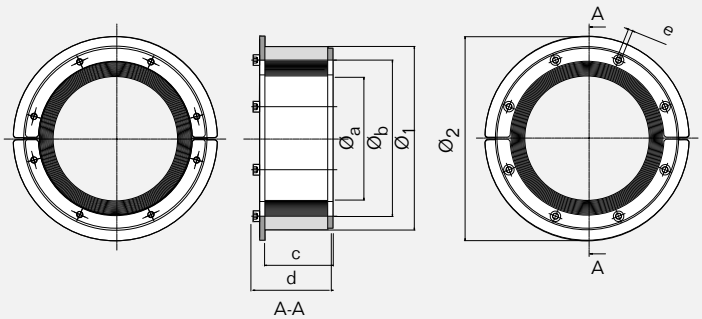

	RS 175 (woc)		RS 200 (woc)	
Pos	(mm)	(in)	(mm)	(in)
$Ø_a$	119	4.685	138	5.433
$Ø_b$	147	5.787	170	6.693
$Ø_1$	175	6.890	200	7.874
$Ø_2$	195	7.677	220	8.661
c	80	3.150	80	3.150
d	90	3.543	90	3.543
e	*	*	*	*

* SW 5 mm (8x) / SW 0.197 " (8x)

RS 225 woc / RS 250 woc

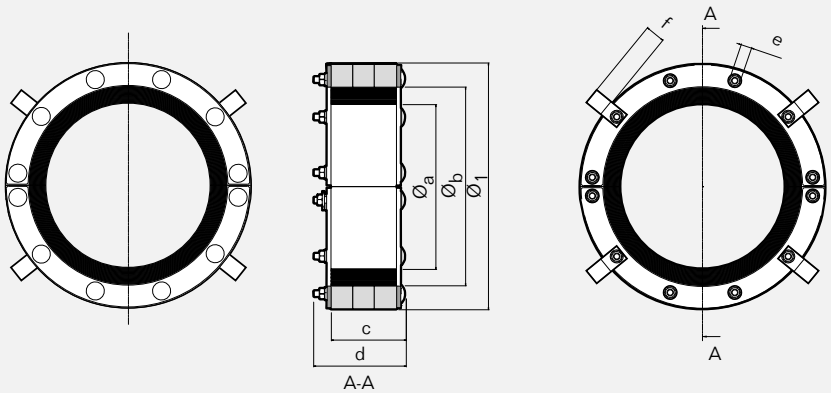

	RS 225 (woc)		RS 250 (woc)	
Pos	(mm)	(in)	(mm)	(in)
$Ø_a$	151	5.945	176	6.913
$Ø_b$	181	7.126	206	8.110
$Ø_1$	225	8.858	250	9.843
c	68	2.672	69	2.696
d	84	3.302	85	3.326
f	19	0.743	19	0.743
e	**	**	**	**

** SW 10 mm (10x) / SW 0.394" (10x)

참고: 모든 치수는 공칭값입니다.

플랜지 없는 슬리브, RS 실용

SLRS primed mild steel

SLRS acid-proof stainless steel

SLRS aluminum

220페이지에서 실무 사용자 가이드라인을 참조하십시오.

연강

슬리브	바깥치수 Ø (mm)	Ø (in)	L (mm)	L (in)	내부 Ø (mm)	(in)	중량 (kg)	(lb)	제품 번호
SLRS 25 primed	34	1.339	35	1.378	25.5	1.004	0.11	0.24	ASL1000250012
SLRS 31 primed	40	1.575	35	1.378	31.5	1.240	0.14	0.30	ASL1000310012
SLRS 43 primed	52	2.047	65	2.559	44	1.732	0.31	0.68	ASL1000430012
SLRS 50 primed	63	2.480	65	2.559	51	2.008	0.54	1.19	ASL1000500012
SLRS 68 primed	83	3.268	65	2.559	69.5	2.736	0.81	1.79	ASL1000680012
SLRS 75 primed	89	3.504	65	2.559	76.5	3.012	0.83	1.83	ASL1000750012
SLRS 100 primed	114	4.488	65	2.559	101	3.976	1.10	2.43	ASL1001000012
SLRS 125 primed	140	5.512	65	2.559	126	4.961	1.50	3.31	ASL1001250012
SLRS 150 primed	164	6.457	65	2.559	151	5.945	1.63	3.58	ASL1001500012
SLRS 175 primed	189	7.441	65	2.559	176	6.929	1.60	3.53	ASLR100017512
SLRS 200 primed	214	8.425	65	2.559	201	7.913	1.80	3.97	ASLR100020012
SLRS 225 primed	239	9.409	55	2.165	227	8.937	1.90	4.19	ASL1002250012
SLRS 250 primed	264	10.394	55	2.165	252	9.921	2.10	4.63	ASL1002500012

플랜지 없는 슬리브, RS 실용

스테인리스강

슬리브	바깥 치수 Ø (mm)	Ø (in)	L (mm)	L (in)	내부 Ø (mm)	(in)	중량 (kg)	(lb)	제품 번호
SLRS 25 AISI 316	34	1.339	35	1.378	25.5	1.004	0.11	0.24	ASL1000250021
SLRS 31 AISI 316	40	1.575	35	1.378	31.5	1.240	0.14	0.30	ASL1000310021
SLRS 43 AISI 316	52	2.047	65	2.559	44	1.732	0.31	0.67	ASL1000430021
SLRS 50 AISI 316	63	2.480	65	2.559	51	2.008	0.54	1.18	ASL1000500021
SLRS 68 AISI 316	83	3.268	65	2.559	69.5	2.736	0.83	1.83	ASL1000680021
SLRS 75 AISI 316	89	3.504	65	2.559	76.5	3.012	0.83	1.83	ASL1000750021
SLRS 100 AISI 316	114	4.488	65	2.559	101	3.976	1.13	2.49	ASL1001000021
SLRS 125 AISI 316	140	5.512	65	2.559	126	4.961	1.53	3.37	ASL1001250021
SLRS 150 AISI 316	164	6.457	65	2.559	151	5.945	1.63	3.59	ASL1001500021
SLRS 175 AISI 316	189	7.441	65	2.559	176	6.929	1.60	3.53	ASLR101750021
SLRS 200 AISI 316	214	8.425	65	2.559	201	7.913	1.85	4.07	ASLR100020021
SLRS 225 AISI 316	239	9.409	55	2.165	227	8.937	2.20	4.85	5ASL000007919
SLRS 250 AISI 316	264	10.394	55	2.165	252	9.921	2.10	4.63	5ASL000008504

알루미늄

슬리브	바깥 치수 Ø (mm)	Ø (in)	L (mm)	L (in)	내부 Ø (mm)	(in)	중량 (kg)	(lb)	제품 번호
SLRS 25 Alu	34	1.339	35	1.378	25.5	1.004	0.05	0.11	5ASL000004450
SLRS 31 Alu	40	1.575	35	1.378	31.5	1.240	0.03	0.07	5ASL000003374
SLRS 43 Alu	52	2.047	65	2.559	44	1.732	0.10	0.22	5ASL000006302
SLRS 50 Alu	63	2.480	65	2.559	51	2.008	0.09	0.20	5ASL000000663
SLRS 68 Alu	83	3.268	65	2.559	69.5	2.736	0.12	0.26	5ASL000000516
SLRS 75 Alu	89	3.504	65	2.559	76.5	3.012	0.27	0.60	5ASL000000517
SLRS 100 Alu	114	4.488	65	2.559	101	3.976	0.38	0.84	5ASL000001259
SLRS 125 Alu	140	5.512	65	2.559	126	4.961	0.51	1.12	5ASL000000421
SLRS 150 Alu	164	6.457	65	2.559	151	5.945	0.53	1.17	5ASL000000191

플랜지 있는 슬리브, RS 실용

SLFRS primed mild steel

SLFRS galvanized mild steel

SLFRS aluminum

220페이지에서 실무 사용자 가이드라인을 참조하십시오.

연강

	외각 플렌지Ø		바깥 치수				내부 Ø		중량		
슬리브	(mm)	(in)	Ø (mm)	Ø (in)	L (mm)	L (in)	(mm)	(in)	(kg)	(lb)	제품 번호
SLFRS 25 primed	96	3.780	34	1.339	35	1.378	25.5	1.004	0.26	0.58	ASF1000250012
SLFRS 31 primed	102	4.016	40	1.575	35	1.378	31.5	1.240	0.30	0.65	ASF1000310012
SLFRS 43 primed	110	4.331	52	2.047	65	2.559	44	1.732	0.50	1.10	ASF1000430012
SLFRS 50 primed	140	5.512	63	2.480	65	2.559	51	2.008	0.93	2.05	ASF1000500012
SLFRS 68 primed	155	6.102	83	3.268	65	2.559	69.5	2.736	1.23	2.72	ASF1000680012
SLFRS 75 primed	165	6.496	89	3.504	65	2.559	76.5	3.012	1.33	2.93	ASF1000750012
SLFRS 100 primed	195	7.677	114	4.488	65	2.559	101	3.976	1.76	3.87	ASF1001000012
SLFRS 125 primed	213	8.386	140	5.512	65	2.559	126	4.961	2.07	4.56	ASF1001250012
SLFRS 150 primed	236	9.291	164	6.457	65	2.559	151	5.945	2.34	5.16	ASF1001500012
SLFRS 175 primed	255	10.039	189	7.441	65	2.559	176	6.929	2.30	5.07	ASFR101750012
SLFRS 200 primed	290	11.417	214	8.425	65	2.559	201	7.913	2.78	6.13	ASFR100020012
SLFRS 225 primed	320	12.598	239	9.409	55	2.165	227	8.937	3.35	7.39	5ASF000005709
SLFRS 250 primed	345	13.583	264	10.394	55	2.165	252	9.921	3.70	8.16	ASF1002500012

플랜지 있는 슬리브, RS 실용

아연 도금 연강

	외각 플렌지Ø		바깥 치수				내부 Ø		중량		
슬리브	(mm)	(in)	Ø (mm)	Ø (in)	L (mm)	L (in)	(mm)	(in)	(kg)	(lb)	제품 번호
SLFRS 25 galv	96	3.780	34	1.339	35	1.378	25.5	1.004	0.26	0.58	ASF1000250015
SLFRS 31 galv	102	4.016	40	1.575	35	1.378	31.5	1.240	0.31	0.68	ASF1000310015
SLFRS 43 galv	110	4.331	52	2.047	65	2.559	44	1.732	0.50	1.10	ASF1000430015
SLFRS 50 galv	140	5.512	63	2.480	65	2.559	51	2.008	0.96	2.11	ASF1000500015
SLFRS 68 galv	155	6.102	83	3.268	65	2.559	69.5	2.736	1.26	2.78	ASF1000680015
SLFRS 75 galv	165	6.496	89	3.504	65	2.559	76.5	3.012	1.35	2.97	ASF1000750015
SLFRS 100 galv	195	7.677	114	4.488	65	2.559	101	3.976	1.79	3.95	ASF1001000015
SLFRS 125 galv	213	8.386	140	5.512	65	2.559	126	4.961	2.13	4.70	ASF1001250015
SLFRS 150 galv	236	9.291	164	6.457	65	2.559	151	5.945	2.41	5.31	ASF1001500015

알루미늄

	외각 플렌지Ø		바깥 치수				내부 Ø		중량		
슬리브	(mm)	(in)	Ø (mm)	Ø (in)	L (mm)	L (in)	(mm)	(in)	(kg)	(lb)	제품 번호
SLFRS 25 Alu	96	3.780	96	3.780	35	1.378	25.5	1.004	0.03	0.07	5ASF000008715
SLFRS 31 Alu	102	4.016	102	4.016	35	1.378	31.5	1.240	0.55	1.21	5ASF000002399
SLFRS 43 Alu	110	4.331	110	4.331	65	2.559	44	1.732	0.18	0.40	5ASF000002197
SLFRS 50 Alu	140	5.512	140	5.512	65	2.559	51	2.008	0.31	0.68	5ASF000002198
SLFRS 68 Alu	155	6.102	155	6.102	65	2.559	69.5	2.736	0.40	0.88	5ASF000007125
SLFRS 75 Alu	165	6.496	165	6.496	65	2.559	76.5	3.012	0.43	0.95	5ASF000008716
SLFRS 100 Alu	195	7.677	195	7.677	65	2.559	101	3.976	0.40	0.88	5ASF000004042
SLFRS 125 Alu	213	8.386	213	8.386	65	2.559	126	4.961	0.60	1.32	5ASF000003956
SLFRS 150 Alu	236	9.291	236	9.291	65	2.559	151	5.945	0.80	1.76	5ASF000008717

플랜지 있는 개방 가능 슬리브, RS 실용

SLFO/RI acid-proof stainless steel

220페이지에서 실무 사용자 가이드라인을 참조하십시오.

스테인리스강

슬리브	플랜지 외부 치수 ØA (mm)	ØA (in)	홀 치수 ØB (mm)	ØB (in)	중량 (kg)	(lb)	제품 번호
SLFO/RI 43 AISI 316	215	8.5	151	5.95	4.2	9.3	SLFORI0004321
SLFO/RI 50 AISI 316	226	8.9	162	6.4	4.7	10.4	SLFORI0005021
SLFO/RI 68 AISI 316	246	9.7	182	7.2	5.4	11.9	SLFORI0006821
SLFO/RI 75 AISI 316	252	9.9	188	7.4	5.5	12.1	SLFORI0007521
SLFO/RI 100 AISI 316	317	12.5	253	9.9	9.5	20.9	SLFORI0010021
SLFO/RI 125 AISI 316	343	13.5	279	10.9	10.8	23.8	SLFORI0012521
SLFO/RI 150 AISI 316	367	14.5	303	11.9	11.6	25.6	SLFORI0015021
SLFO/RI 175 AISI 316	392	15.4	328	12.9	12.6	27.8	SLFORI0017521
SLFO/RI 200 AISI 316	417	16.4	353	13.9	13.7	30.2	SLFORI0020021
SLFO/RI 225 AISI 316	450	17.7	386	15.2	16.8	37.1	SLFORI0022521
SLFO/RI 250 AISI 316	475	18.7	411	16.2	18.1	39.9	SLFORI0025021

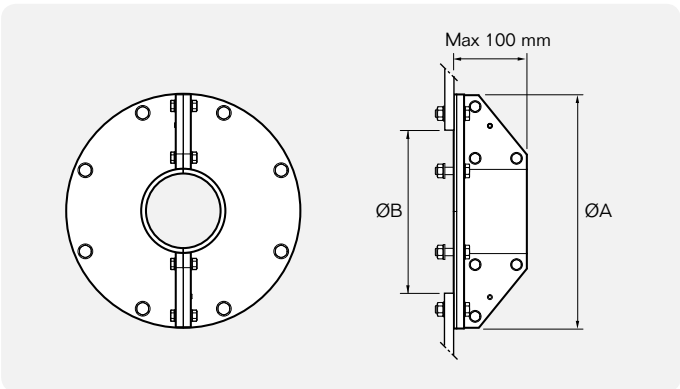

Roxtec RS OMD 실

Roxtec RS OMD는 이등분 되는 라운드형 인입부 실로서 내부와 외부에서 레이어를 제거하여 케이블 및 파이프 사이즈에 맞출 수 있는 제품입니다. 실에 별도의 추가도구 없이 설치 가능합니다. 기존 케이블에도 쉽게 설치할 수 있습니다.

- 홀에 피팅하여 설치
- 다양한 크기의 라운드 오프닝에 끼울 수 있도록 바깥쪽 레이어를 조절하여 홀 크기에 맞게 적용 가능
- 단독 케이블용

설치 방법

RS OMD를 쉽고 빠르게 설치할 수 있는 예시가 있습니다.

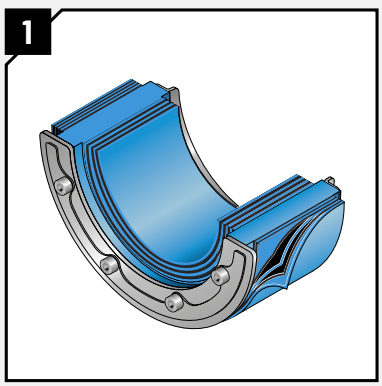

Roxtec RS OMD는 바깥쪽 레이어를 조절할 수 있는 제품입니다. 이 제품은 다양한 크기와 비표준 슬리브 크기의 오프닝에도 설치될 수 있도록 쉽게 레이어를 벗겨내 사용 할 수 있습니다.

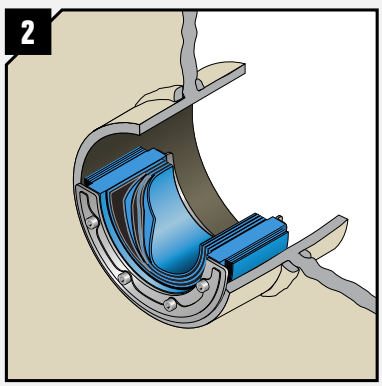

실은 다양한 크기의 케이블에 맞춰서 수정할 수 있도록 내부에 제거 가능한 레이어가 있습니다.

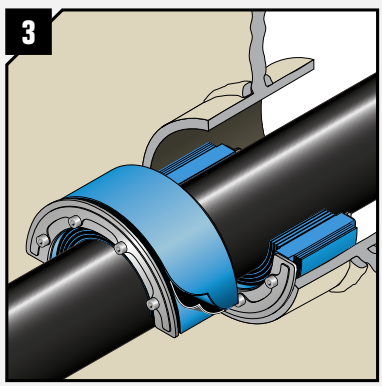

실은 내부와 외부에서 레이어 제거가 가능하며, 제품을 확장시켜서 실링할 수 있습니다.

RS OMD 실, 스테인리스강 피팅

RS 25 OMD
AISI 316

RS 31 OMD
AISI 316

RS 43 OMD
AISI 316

RS 50 OMD
AISI 316

RS 68 OMD
AISI 316

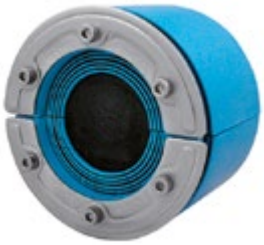

RS 100 OMD
AISI 316

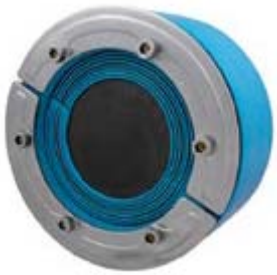

RS 125 OMD AISI 316

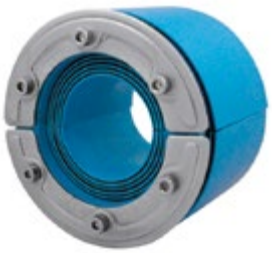

RS 100 OMD AISI 316 woc

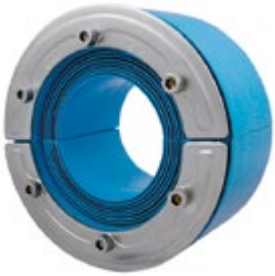

RS 125 OMD AISI 316 woc

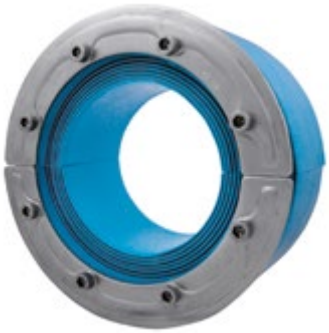

RS 150 OMD AISI 316 woc

www.roxtec.com/kr에서 설치 방법을 참조하십시오.

등급 **화재:** A class **수압:** 4 bar **가스압:** 2.5 bar

실	케이블용 Ø (mm)	케이블용 Ø (in)	홀 Ø용 (mm)	홀 Ø용 (in)	중량 (kg)	중량 (lb)	제품 번호
코어 있음							
RS 25 OMD AISI 316	0+3,6-12	0+0.142-0.472	25-30	0.984-1.181	0.05	0.121	RSO0100251021
RS 31 OMD AISI 316	0+4-17	0+0.157-0.669	31.5-35.5	1.240-1.398	0.06	0.132	RSO0100311021
RS 43 OMD AISI 316	0+4-23	0+0.157-0.906	43.5-51.0	1.713-2.008	0.2	0.441	RSO0100431021
RS 50 OMD AISI 316	0+8-30	0+0.315-1.181	50.5-58.0	1.988-2.283	0.3	0.661	RSO0100501021
RS 68 OMD AISI 316	0+26-48	0+1.024-1.890	69.0-76.5	2.717-3.012	0.5	1.102	RSO0100681021
RS 100 OMD AISI 316	0+48-70	0+1.890-2.756	101.0-108.0	3.976-4.252	1.0	2.205	RSO0101001021
RS 125 OMD AISI 316	0+66-98	0+2.598-3.858	126.0-143.0	4.961-5.630	1.9	4.058	RSO0101251021
코어 없음							
RS 100 OMD AISI 316 woc	48-70	1.890-2.756	101.0-108.0	3.976-4.252	0.9	1.984	RSO0001001021
RS 125 OMD AISI 316 woc	66-98	2.598-3.858	126.0-143.0	4.96 -5.630	1.2	2.756	RSO0001251021
RS 150 OMD AISI 316 woc	93-119	3.661-4.685	151.0-168.0	5.945-6.614	1.6	3.417	RSO0001501021

RS OMD 실, 기술 정보

RS 25 OMD / RS 31 OMD / RS 43 OMD / RS 50 OMD / RS 68 OMD

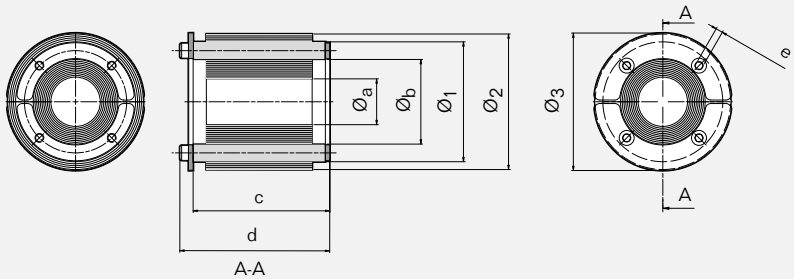

RS 100 OMD / RS 100 OMD woc / RS 125 OMD / RS 125 OMD woc

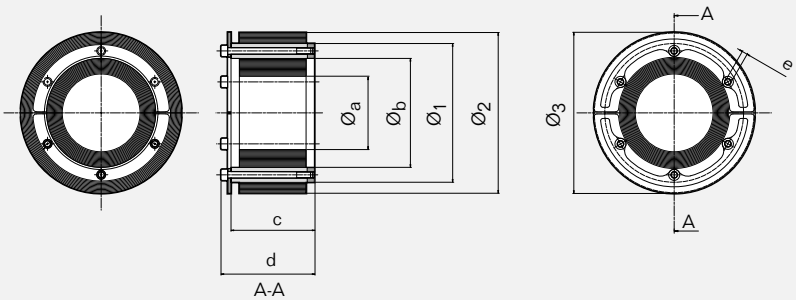

RS 150 OMD / RS 150 OMD woc

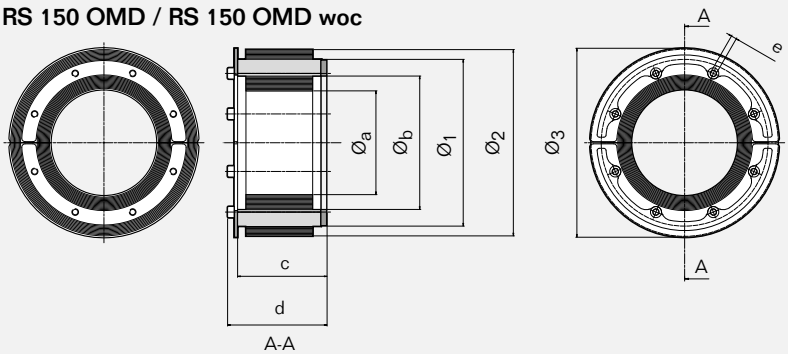

	RS OMD 25		RS OMD 31		RS OMD 43		RS OMD 50		RS OMD 68		RS OMD 100		RS OMD 125		RS OMD 150	
Pos	(mm)	(in)	(mm)	(in)	(mm)	(in)	(mm)	(in)	(mm)	(in)	(mm)	(in)	(mm)	(in)	(mm)	(in)
$Ø_a$	3.6	0.142	4	0.157	4	0.157	8	0.315	26	1.024	48	1.890	66	2.598	93	3.661
$Ø_b$	12	0.472	17	0.669	23	0.906	30	1.181	48	1.890	70	2.756	98	3.858	119	4.685
$Ø_1$	25	0.984	31	1.220	43	1.693	50	1.969	68	2.677	100	3.937	125	4.921	150	5.906
$Ø_2$	30	1.181	36	1.417	51	2.008	58	2.283	76	2.992	108	4.252	143	5.630	168	6.614
$Ø_3$	32	1.260	37	1.457	53	2.087	60	2.362	78	3.071	110	4.331	145	5.709	170	6.693
c	38.5	1.516	40	1.575	78	3.071	78	3.071	78	3.071	78	3.071	78	3.071	79	3.110
d	43	1.693	44	1.732	85	3.346	85	3.346	85	3.346	87	3.425	87	3.425	88	3.465
e	*	*	*	*	**	**	**	**	**	**	***	***	****	****	*****	*****

* SW2.5 mm (4x) / SW0.098" (4x) ** SW4 mm (4x) / SW0.157 (4x) *** SW4 mm (6x) / SW0.157 (6x)
**** SW5 mm (6x) / SW0.197 (6x) ***** SW5 mm (8x) / SW0.197 (8x)

참고: 모든 치수는 공칭값입니다.

Roxtec R X, RS X 실

Roxtec R X와 RS X 솔루션은 용접을 원하지 않는 경우 사용할 수 있습니다. 이 키트는 R이나 RS 실 1개와 슬리브 1개로 구성됩니다.

- RM 모듈과 함께 사용하는 용도의 R X
- 홀에 피팅시켜 설치
- 한 개 또는 여러 개 케이블용

설치 방법

예시에 용접 없이 갑판이나 격벽에 RS X를 설치하는 방법이 있습니다.

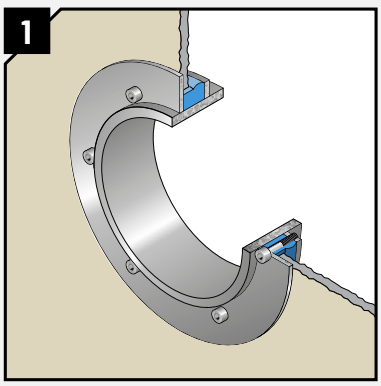

Roxtec RS X는 피팅시켜서 설치합니다. Roxtec RS X의 고무는 오프닝 내부방향으로 압축되고 팽창해서 구조부와 SLX 슬리브(키트에 포함) 사이를 견고하게 만들어줍니다.

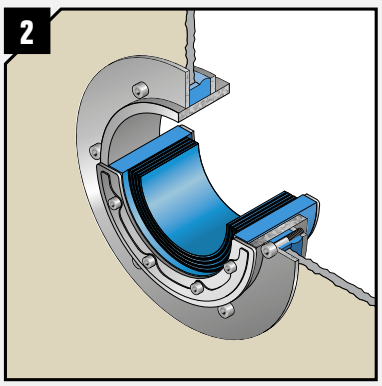

실의 표준 작용은 케이블 외부에 맞닿아 고무를 압축합니다.

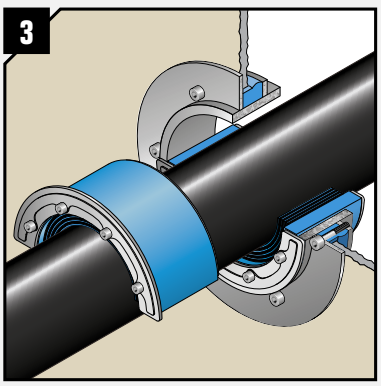

실에는 기존의 어떠한 케이블에라도 맞출 수 있도록 제거 가능한 레이어가 있습니다.

아연도금 R X 키트, 아연도금 슬리브

R X 100 galv/galv

65페이지에서 R 프레임에 관한 정보와 치수를 참조하십시오.
26페이지에서 완제품 솔루션에 필요한 구성품을 참조하십시오.
www.roxtec.com/kr에서 설치 방법을 참조하십시오.

등급 **화재:** A class **수압:** 4 bar **가스압:** 2.5 bar

키트	팩킹 공간 (mm)	홀 치수 ± 1 mm (0.0394")		바깥 치수 슬리브		중량 슬리브		제품 번호
		Ø (mm)	Ø (in)	ØxD (mm)	ØxD (in)	(kg)	(lb)	
R X 100 galv/galv	60 x 60	146	5.748	155 x 55	6.102 x 2.165	2.2	4.850	RXG0001001018
R X 125 galv/galv	80 x 80	171	6.732	180 x 55	7.087 x 2.165	2.8	6.173	RXG0001251018
R X 150 galv/galv	90 x 90	200	7.874	209 x 55	8.228 x 2.165	3.5	7.716	RXG0001501018
R X 200 galv/galv	120 x 120	251	9.882	260 x 55	10.236 x 2.165	4.6	10.141	RXG0002001018

아연도금 R X 키트, 스테인리스강 슬리브

R X 100 AISI 316/galv

65페이지에서 R 프레임에 관한 정보와 측정을 참조하십시오.
26페이지에서 완제품 솔루션에 필요한 부품을 참조하십시오.
www.roxtec.com/kr에서 설치 방법을 참조하십시오.

등급 **화재:** A class **수압:** 4 bar **가스압:** 2.5 bar

키트	팩킹 공간 (mm)	홀 치수 ± 1 mm (0.0394")		바깥 치수 슬리브		중량 슬리브		제품 번호
		Ø (mm)	Ø (in)	ØxD (mm)	ØxD (in)	(kg)	(lb)	
R X 75 AISI 316/galv	40 x 40	116	4.567	125 x 55	4.921 x 2.165	1.6	3.527	RXG0000751021
R X 100 AISI 316/galv	60 x 60	146	5.748	155 x 55	6.102 x 2.165	2.2	4.850	RXG0001001021
R X 125 AISI 316/galv	80 x 80	171	6.732	180 x 55	7.087 x 2.165	2.8	6.173	RXG0001251021
R X 150 AISI 316/galv	90 x 90	200	7.874	209 x 55	8.228 x 2.165	3.5	7.716	RXG0001501021
R X 200 AISI 316/galv	120 x 120	251	9.882	260 x 55	10.236 x 2.165	4.6	10.141	RXG0002001021

아연도금 RS X 키트, 스테인리스강 슬리브

RS X 100 AISI 316/galv

RS X 100 AISI 316 woc/galv

71페이지의 RS 실에 대한 정보와 치수를참조하십시오.

www.roxtec.com/kr에서 설치 방법을 참조하십시오.

등급 **화재:** A class **수압:** 4 bar **가스압:** 2.5 bar

키트	케이블용 Ø (mm)	케이블용 Ø (in)	홀 치수 ± 1 mm (0.0394") Ø (mm)	홀 치수 ± 1 mm (0.0394") Ø (in)	바깥 치수 슬리브 ØxD (mm)	바깥 치수 슬리브 ØxD (in)	중량 (kg)	중량 (lb)	제품 번호
코어 있음									
RS X 43 AISI 316/galv	0+4-23	0+0.157-0.906	83	3.268	92 x 65	3.622 x 2.559	0.8	1.764	RSXG100431021
RS X 50 AISI 316/galv	0+8-30	0+0.315-1.181	91	3.583	100 x 65	3.937 x 2.559	1.2	2.646	RSXG100501021
RS X 75 AISI 316/galv	0+24-54	0+0.945-2.126	116	4.567	125 x 65	4.921 x 2.559	1.6	3.527	RSXG100751021
RS X 100 AISI 316/galv	0+48-70	0+1.890-2.756	146	5.748	155 x 65	6.102 x 2.559	2.2	4.850	RSXG101001021
RS X 125 AISI 316/galv	0+66-98	0+2.598-3.858	171	6.732	180 x 65	7.087 x 2.559	2.8	6.173	RSXG101251021
코어 없음									
RS X 100 AISI 316 woc/galv	48-70	1.890-2.756	146	5.748	155 x 65	6.102 x 2.559	2.2	4.850	RSXG001001021
RS X 125 AISI 316 woc/galv	66-98	2.598-3.858	171	6.732	180 x 65	7.087 x 2.559	2.8	6.173	RSXG001251021
RS X 150 AISI 316 woc/galv	93-119	3.661-4.685	200	7.874	209 x 65	8.228 x 2.559	3.5	7.716	RSXG001501021
RS X 175 AISI 316 woc/galv	119-145	4.685-5.709	221	8.701	230 x 65	9.055 x 2.559	5.03	11.089	RSXG001751021
RS X 200 AISI 316 woc/galv	138-170	5.433-6.693	251	9.882	260 x 65	10.236 x 2.559	6.55	14.440	RSXG002001021

R X, 아연도금 RS X 키트, 기술 정보

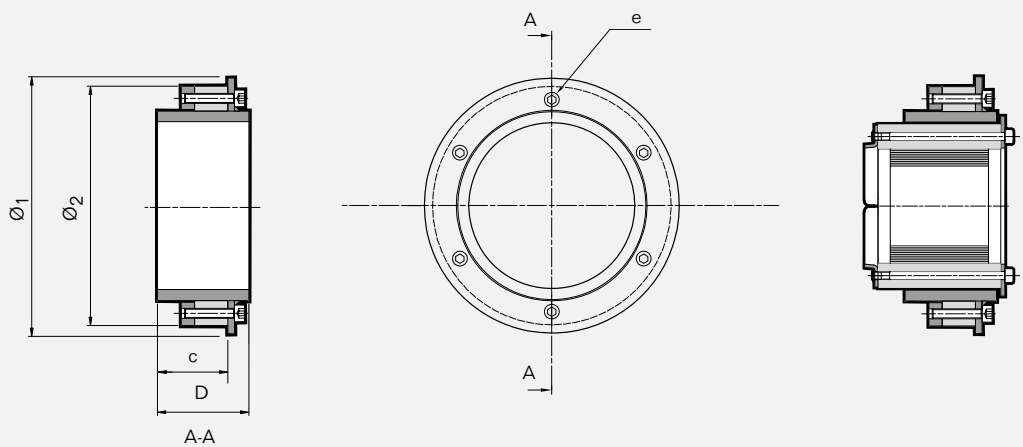

	R X 75		R X 100		R X 125		R X 150		R X 200	
Pos	(mm)	(in)	(mm)	(in)	(mm)	(in)	(mm)	(in)	(mm)	(in)
$Ø_1$	125	4.921	155	6.102	180	7.087	209	8.228	260	10.236
$Ø_2$	115	4.528	145	5.709	170	6.693	199	7.835	250	9.843
c	43	1.693	43	1.693	43	1.693	43	1.693	43	1.693
D	55	2.165	55	2.165	55	2.165	55	2.165	55	2.165
e	*	*	**	**	**	**	**	**	***	***

* SW 5 mm (4x) / SW 0.197" (4x) ** SW 5 mm (6x) / SW 0.197" (6x) *** SW 5 mm (8x) / SW 0.197" (8x)

	RS X 43		RS X 50		RS X 75		RS X 100 (woc)		RS X 125 (woc)	
Pos	(mm)	(in)	(mm)	(in)	(mm)	(in)	(mm)	(in)	(mm)	(in)
$Ø_1$	92	3.622	100	3.937	125	4.921	155	6.102	180	7.087
$Ø_2$	82	3.228	90	3.543	115	4.527	145	5.709	170	6.693
c	53	2.087	53	2.087	53	2.087	53	2.087	53	2.087
D	65	2.559	65	2.559	65	2.559	65	2.559	65	2.559
e	****	****	****	****	*****	*****	*****	*****	*****	*****

**** SW 4 mm (4x) / SW 0.157 " (4x) ***** SW 5 mm (6x) / SW 0.197" (6x)

	RS X 150 (woc)		RS X 175 (woc)		RS X 200 (woc)	
Pos	(mm)	(in)	(mm)	(in)	(mm)	(in)
$Ø_1$	209	8.228	230	9.055	260	10,236
$Ø_2$	199	7.835	220	8.661	250	9,843
c	53	2.087	53	2.087	53	2,087
D	65	2.559	65	2.559	65	2,559
e	*****	*****	*****	*****	*****	*****

***** SW 5 mm (6x) / SW 0.197" (6x)

참고: 모든 치수는 공칭값입니다.

외함 솔루션

제어 캐비닛, 정션 박스 그리고 기타 전기와 계장 외함인입용으로 Roxtec 멀티 케이블용 제품을 적용해 보십시오.

실링은 스테인리스강, 금속, 플라스틱 및 합성 외함 내에 있는 장비를 안전하게 보호합니다. Roxtec 솔루션은 밀도 있게 케이블 배치가 가능하여 캐비닛의 크기와 중량을 줄일 수 있습니다. 실링은 언제든지 수정 가능하며, 고객은 캐비닛에 쉽게 새로운 케이블을 추가하거나 케이블을 교체할 수 있습니다. 실링은 EMC 버전으로도 적용할 수 있습니다.

Roxtec ComSeal™ LW

Roxtec ComSeal LW는 캐비닛용으로서 공간효율적이고 경량화된 케이블 실링 솔루션입니다. 프레임은 알루미늄으로 제작되었으며 솔루션은 IP 44와 UL/ NEMA 3R용으로 승인 받았습니다. 이 제품은 다양한 크기의 케이블을 수용할 수 있으며, 기성품 키트로 공급됩니다.

- 크기별 3종류
- Roxtec EM 모듈과 함께 사용
- 캐비닛 내부 또는 외부에 부착
- FL 21 컷아웃용 버전
- 외함에 사용하는 경우에만 해당

ComSeal™ LW kits, 압축 장치 일체형, 알루미늄

ComSeal LW 6

ComSeal LW 12

ComSeal LW 12 FL 21

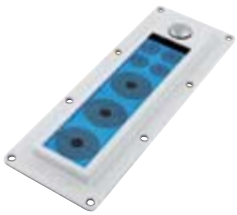

ComSeal LW 16

220페이지에서 실무 사용자 가이드라인을 참조하십시오.

www.roxtec.com/kr에서 설치 방법을 참조하십시오.

등급 **IP:** 44 **UL/NEMA:** 3R

키트	지름 범위 및 케이블 개수			중량 (kg)	(lb)	제품 번호
	0+3.5-10.5 mm 0+0.138-0.413 in (EM 15w40)	0+3.5-16.5 mm 0+0.138-0.650 in (EM 20w40)	0+9.5-32.5 mm 0+0.374-1.280 in (EM 40 10-32)			
ComSeal LW 6/3		2	1	0.322	0.710	107788
ComSeal LW 6/6		6		0.322	0.710	107789
ComSeal LW 6/12	12			0.322	0.710	107790
ComSeal LW 12/3			3	0.445	0.981	107791
ComSeal LW 12/6		4	2	0.445	0.981	107792
ComSeal LW 12/9		8	1	0.445	0.981	107793
ComSeal LW 12/12		12		0.445	0.981	108020
ComSeal LW 12/3 FL 21			3	0.488	1.076	107799
ComSeal LW 12/6 FL 21		4	2	0.488	1.076	107800
ComSeal LW 12/9 FL 21		8	1	0.488	1.076	107802

ComSeal™ LW kits, 압축 장치 일체형, 알루미늄

키트	지름 범위 및 케이블 개수			중량 (kg)	(lb)	제품 번호
	0+3.5-10.5 mm 0+0.138-0.413 in (EM 15w40)	0+3.5-16.5 mm 0+0.138-0.650 in (EM 20w40)	0+9.5-32.5 mm 0+0.374-1.280 in (EM 40 10-32)			
ComSeal LW 12/12 FL 21		12		0.488	1.076	108018
ComSeal LW 16/4			4	0.536	1.180	107794
ComSeal LW 16/7		4	3	0.536	1.180	107795
ComSeal LW 16/10		8	2	0.536	1.180	107796
ComSeal LW 16/16		16		0.536	1.180	107797

ComSeal™ LW 프레임, 기술 정보

ComSeal LW 6

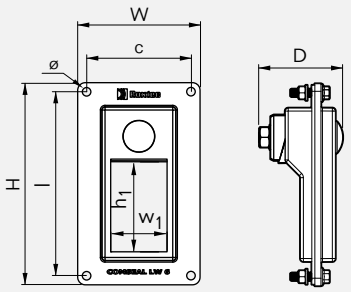

ComSeal LW 12

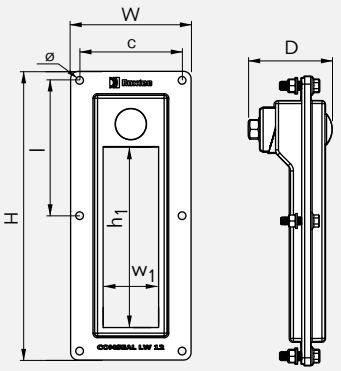

ComSeal LW 12 FL 21

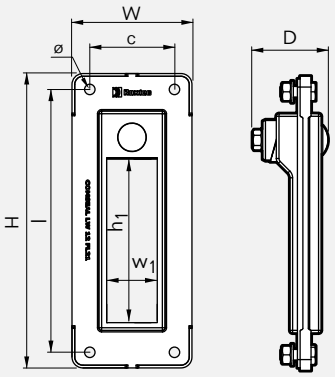

ComSeal LW 16

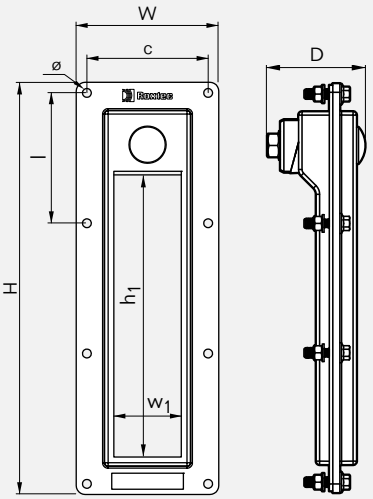

	ComSeal LW 6		ComSeal LW 12		ComSeal LW 12 FL 21		ComSeal LW 16	
Pos	(mm)	(in)	(mm)	(in)	(mm)	(in)	(mm)	(in)
c	68.5	2.697	68.5	2.697	62	2.441	68.5	2.697
D	55	2.165	55	2.165	55	2.165	55	2.165
H	133	5.236	193	7.598	216	8.504	233	9.173
h1	60	2.362	120	4.724	120	4.724	160	6.299
l	121	4.764	90.5	3.583	193	7.598	73.5	2.913
w1	40	1.575	40	1.575	40	1.575	40	1.575
W	80.5	3.169	80.5	3.169	88	3.465	80.5	3.169
ø	5.5	0.217	5.5	0.217	8.5	0.335	5.5	0.217

ComSeal LW 12 FL 21용: 벽 두께가 2 mm이하인 경우 Roxtec ComSeal 12 카운터 플랜지 2CV0001020219를 추천합니다 (키트에 불포함).

참고: 모든 치수는 공칭값입니다.

Roxtec ComSeal™

Roxtec ComSeal은 캐비닛용으로 공간효율적으로 실링 가능한 경량화 된 솔루션입니다. 프레임은 알루미늄이나 AISI 316으로 제작했으며 솔루션은 IP 55와 UL/NEMA 3, 12, 12K용으로 승인 받았습니다. 이 제품은 다양한 크기의 케이블을 수용할 수 있으며 기성품 키트로 공급됩니다.

- 6종류 사이즈
- 그룹 CM 구성품과 함께 사용
- 캐비닛 내부 또는 외부에 부착
- 외함 전용

ComSeal™ 키트, 압축장치 일체형, 알루미늄

ComSeal 10 | ComSeal 12 | ComSeal 15 | ComSeal 16 | ComSeal 30 | ComSeal 32

220페이지에서 실무 사용자 가이드라인을 참조하십시오.

www.roxtec.com/kr 에서 설치 방법을 참조하십시오.

등급 **IP:** 55 **UL/NEMA:** 3, 12, 12K

키트	지름 범위 및 케이블 개수			중량 (kg)	(lb)	제품 번호
	0+3.5-16.5 mm 0+0.138-0.650 in (CM 20W40)	0+9.5-32.5 mm 0+0.374-1.280 in (CM 40 10-32)	0+28-43 mm 0+1.102-1.693 in (CM 50)			
ComSeal 10/4	2	2		0.515	1.13	105299
ComSeal 10/7	6	1		0.515	1.13	105301
ComSeal 10/10	10			0.515	1.13	105302
ComSeal 12/3		3		0.61	1.34	105303
ComSeal 12/6	4	2		0.61	1.34	105305
ComSeal 12/9	8	1		0.61	1.34	105306
ComSeal 12/12	12			0.61	1.34	105307
ComSeal 15/3			3	0.91	2.0	105308
ComSeal 16/4		4		0.666	1.47	105310

ComSeal™ 키트, 압축장치 일체형, 알루미늄

키트	지름 범위 및 케이블 개수			중량 (kg)	(lb)	제품 번호
	0+3.5-16.5 mm 0+0.138-0.650 in (CM 20W40)	0+9.5-32.5 mm 0+0.374-1.280 in (CM 40 10-32)	0+28-43 mm 0+1.102-1.693 in (CM 50)			
ComSeal 16/7	4	3		0.666	1.47	105312
ComSeal 16/10	8	2		0.666	1.47	105313
ComSeal 16/16	16			0.666	1.47	105314
ComSeal 30/6			6	1.40	3.09	105315
ComSeal 32/8		8		1.259	2.78	105316
ComSeal 32/14	8	6		1.259	2.78	105320
ComSeal 32/20	16	4		1.259	2.78	105321
ComSeal 32/32	32			1.259	2.78	105322

ComSeal™ 키트, 압축장치 일체형, 스테인리스강

ComSeal 10 AISI 316

ComSeal 16 AISI 316

ComSeal 32 AISI 316

220페이지에서 실무 사용자 가이드라인을 참조하십시오.

www.roxtec.com/kr 에서 설치 방법을 참조하십시오.

등급 **IP:** 55 **UL/NEMA:** 3, 12, 12K

키트	지름 범위 및 케이블 개수		중량 (kg)	(lb)	제품 번호
	0+3.5-16.5 mm 0+0.138-0.650 in (CM 20W40)	0+9.5-32.5 mm 0+0.374-1.280 in (CM 40 10-32)			
ComSeal 10/4 AISI 316	2	2	1.096	2.42	105676
ComSeal 10/7 AISI 316	6	1	1.096	2.42	105677
ComSeal 10/10 AISI 316	10		1.096	2.42	105678
ComSeal 16/4 AISI 316		4	1.407	3.11	105679
ComSeal 16/7 AISI 316	4	3	1.407	3.11	105680
ComSeal 16/10 AISI 316	8	2	1.407	3.11	105681
ComSeal 16/16 AISI 316	16		1.407	3.11	105682
ComSeal 32/8 AISI 316		8	2.395	5.28	105683
ComSeal 32/14 AISI 316	8	6	2.395	5.28	105684
ComSeal 32/20 AISI 316	16	4	2.395	5.28	105685
ComSeal 32/32 AISI 316		32	2.395	5.28	105686

ComSeal™ 프레임, 기술 정보

ComSeal 10

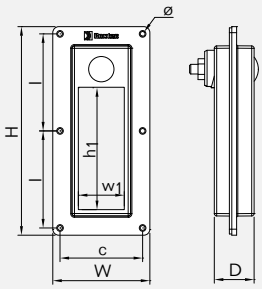

ComSeal 12

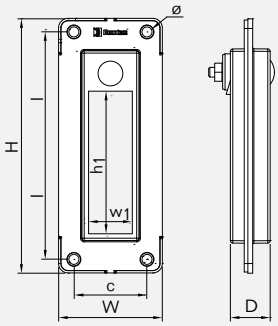

ComSeal 15

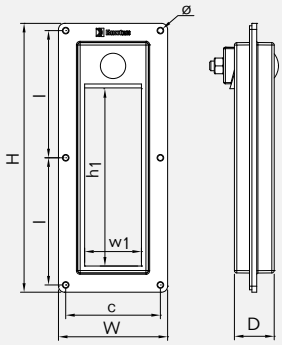

ComSeal 16

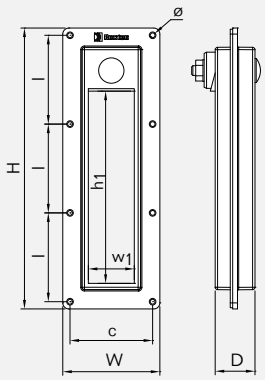

ComSeal 30

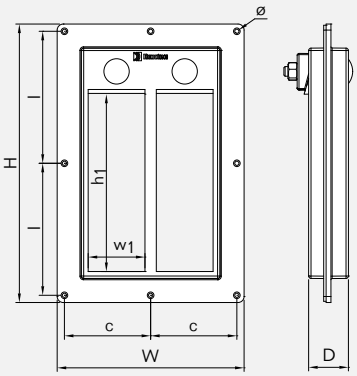

ComSeal 32

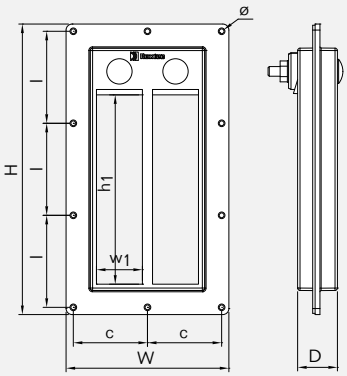

	ComSeal 10		ComSeal 12		ComSeal 15		ComSeal 16		ComSeal 30		ComSeal 32	
Pos	(mm)	(in)	(mm)	(in)	(mm)	(in)	(mm)	(in)	(mm)	(in)	(mm)	(in)
c	68.5	2.697	62	2.441	78.5	3.091	68.5	2.697	71.5	2.815	61.5	2.421
D	33	1.299	33	1.299	33	1.299	33	1.299	33	1.299	33	1.299
H	173	6.811	216	8.504	223	8.780	233	9.173	231	9.094	241	9.488
h_1	100	3.937	120	4.724	150	5.906	160	6.299	150	5.906	160	6.299
l	80.5	3.169	193	7.598	105.5	4.154	73.7	2.902	109.5	4.311	76.33	3.005
w_1	40	1.575	40	1.575	50	1.969	40	1.575	50	1.969	40	1.575
W	80.5	3.169	88	3.465	90.5	3.563	80.5	3.169	155	6.102	135	5.315
ø	5.5	0.217	8.5	0.335	5.5	0.217	5.5	0.217	5.5	0.217	5.5	0.217

Roxtec ComSeal 12 fits the FL 21 knock-out.

참고: 모든 치수는 공칭값입니다.

Roxtec CF 8/CF 32 프레임

Roxtec CF 8과 CF 32 인입 실링은 알루미늄으로 제작됩니다. 압축 장치는 프레임 일체형입니다.

- 그룹 CM 구성품과 함께 사용
- 볼트를 이용한 부착
- 키트로 구매 가능
- 외함 전용

CF 8/CF 32 프레임, 압축 장치 일체형, 알루미늄

CF 8

CF 32

26페이지에서 완제품 솔루션에 필요한 구성품을 참조하십시오.
220페이지에서 실무 사용자 가이드라인을 참조하십시오.
www.roxtec.com/kr에서 설치 방법을 참조하십시오.

등급 **IP:** 66/67 **UL/NEMA:** 4, 4X, 12, 13

프레임	프레임 오프닝	팩킹 공간 (mm)	바깥 치수 HxW (mm)	바깥 치수 HxW (in)	중량 (kg)	중량 (lb)	제품 번호
CF 8	1	40 x 80	140 x 75	5.512 x 2.952	0.6	1.323	CSF0000080035
CF 32	2	40 x 160	230 x 130	9.055 x 5.118	1.4	3.086	CSF0000320035

CF 8/CF 32 키트, 압축 장치 일체형, 알루미늄

CF 8/5

CF 8/8

CF 8/9

CF 32/20

CF 32/32

CF 32/41

220페이지에서 실무 사용자 가이드라인을 참조하십시오. www.roxtec.com/kr에서 설치 방법을 참조하십시오.

등급 **IP:** 66/67 **UL/NEMA:** 4, 4X, 12, 13

키트	지름 범위 및 케이블 개수				바깥 치수		중량		제품 번호
					HxW (mm)	HxW (in)	(kg)	(lb)	
	0+3.5-10.5 0+0.138-0.413 (CM 15W40)	0+3.5-16.5 0+0.138-0.650 (CM 20w40)	0+10.0-25.0 0+0.394-0.984 (CM 30w40)	0+9.5-32.5 0+0.374-1.280 (CM 40 10-32)					
CF 8/5		4		1	140 x 75	5.512 x 2.952	0.7	1.543	CKT8000000005
CF 8/8		8			140 x 75	5.512 x 2.952	0.7	1.543	CKT8000000008
CF 8/9	6	2	1		140 x 75	5.512 x 2.952	0.7	1.543	CKT0000000009
CF 32/20		16		4	230 x 130	9.055 x 5.118	2.0	4.409	CKT3200000020
CF 32/32		32			230 x 130	9.055 x 5.118	2.0	4.409	CKT3200000032
CF 32/41	24	16		1	230 x 130	9.055 x 5.118	2.0	4.409	CKT3200000041

CF 8/CF 32 프레임, 기술 정보

CF 8

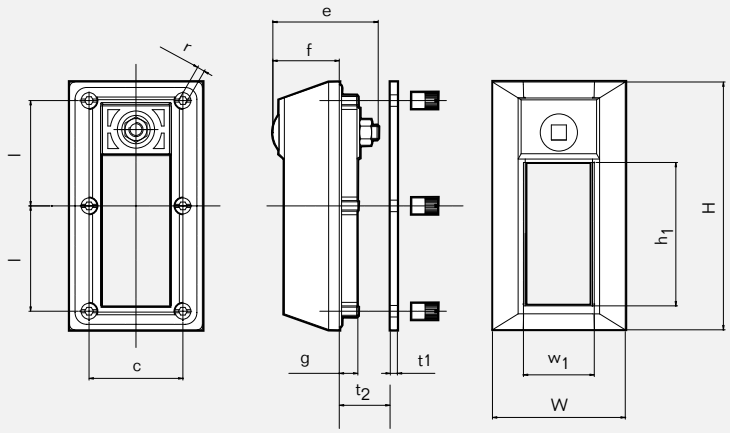

CF 32

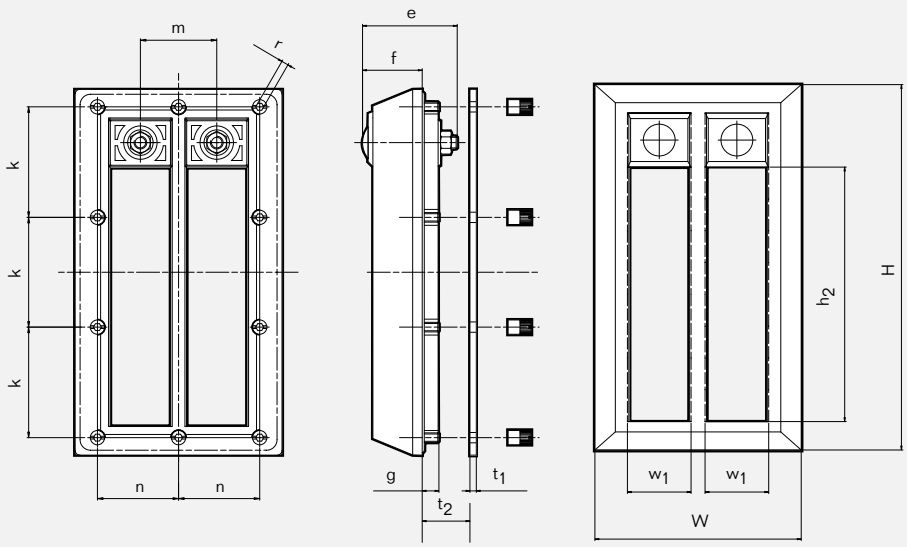

Pos	(mm)	(in)
c	53	2.087
e	59	2.323
f	38	1.496
g	12	0.472
l	60	2.362

Pos	(mm)	(in)
k	70	2.756
m	48	1.890
n	51	2.008
r	SW 4	SW 0.157
t_1	4	0.157

Pos	(mm)	(in)
t_2	Wall thickness Max 4	Max 0.157
h_1	80	3.150
h_2	160	6.299
w_1	40	1.575

참고: 모든 치수는 공칭값입니다.

Roxtec KFO 프레임

Roxtec KFO는 6x1 크기로 된 경량화 된 프레임입니다. 프레임은 기존 케이블 주변에서 쉽게 설치할 수 있도록 개방가능한 제품입니다.

- 그룹 RM 구성품과 함께 사용
- 볼트를 이용한 부착
- 플랜지 유무 선택 가능
- 외함 전용

KFO 프레임, PA 6.6, 30% GF - 플랜지, PP

KFO 6x1

KFO 6x1 with flange

26페이지에서 완제품 솔루션에 필요한 구성품을 참조하십시오.
220페이지에서 실무 사용자 가이드라인을 참조하십시오.
www.roxtec.com/kr에서 설치 방법을 참조하십시오.

등급 **IP:** 66/67

프레임	번호 개구부	팩킹 공간 (mm)	바깥 치수 HxW (mm)	바깥 치수 HxW (in)	중량 (kg)	중량 (lb)	제품 번호
KFO 6x1	1	180 x 120	260 x 159	10.236 x 6.260	1.0	2.094	KFO0000060059
KFO 6x1 with flange	1	180 x 120	420 x 319	16.535 x 12.559	1.6	3.417	KFO1000060059

부식성이 강한 환경을 접할 경우 요청에 따라 스테인레스 스틸 잠금장치 사용이 가능합니다.

KFO 프레임, 기술 정보

KFO 6x1

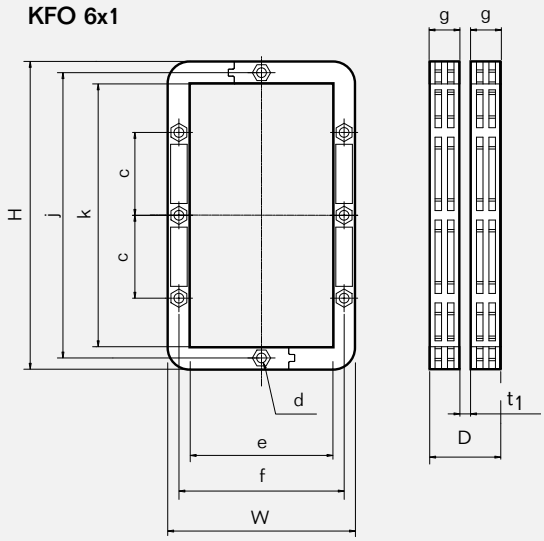

Pos	(mm)	(in)
c	70	2.756
d	Ø 8.2 (8x)	Ø 0.323 (8x)
e	120	4.724
f	140	5.512
g	26	1.024
j	241	9.488
k	222	8.740
t_1	벽 두께 5-8	0.197-0.315
D	57-60	2.244-2.362

KFO 6x1 with flange

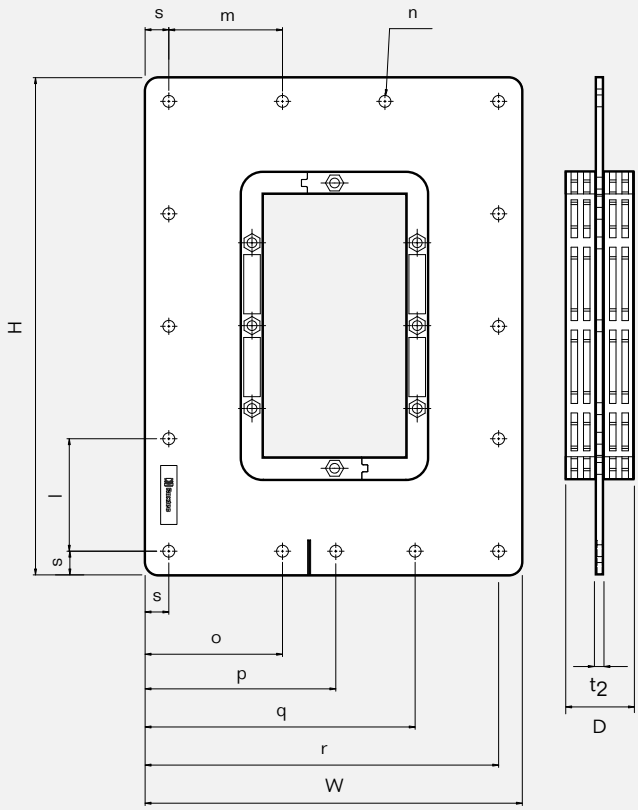

Pos	(mm)	(in)
l	95 (4x)	3.740 (4x)
m	96 (3x)	3.780 (3x)
n	Ø 10 (23x)	Ø 0.394 (23x)
o	116	4.567
p	160	6.299
q	220	8.661
r	299	11.772
s	20	0.787
t_2	8	0.315
D	60	2.362

참고: 모든 치수는 공칭값입니다.

Roxtec C KFO 프레임

Roxtec C KFO는 6x1 크기로 된 경량화 된 프레임입니다. 프레임은 기존 케이블 주변에서 쉽게 설치할 수 있도록 개방가능한 제품입니다.

- 그룹 CM 구성품과 함께 사용
- 볼트를 이용한 부착
- 플랜지 유무 선택 가능
- 외함 전용

C KFO 프레임, PA 6.6, 30% GF - 플랜지, PP

C KFO 6x1

C KFO 6x1 with flange

C KFO Counter frame

26페이지에서 완제품 솔루션에 필요한 구성품 참조하십시오.

220페이지에서 실무 사용자 가이드라인을 참조하십시오.

www.roxtec.com/kr에서 설치 방법을 참조하십시오.

등급 **IP:** 55

프레임	번호 개구부	팩킹 공간 (mm)	바깥 치수 HxW (mm)	바깥 치수 HxW (in)	중량 (kg)	중량 (lb)	제품 번호
C KFO 6x1	1	180 x 120	260 x 159	10.236 x 6.260	0.6	1.323	CKF0000060059
C KFO 6x1 with flange	1	180 x 120	420 x 319	16.535 x 12.559	1.2	2.646	CKF1000060059
C KFO Counter frame*	1	180 x 120	262 x 161	10.315 x 6.338	0.4	0.882	KFC0000100011

만약 벽 두께가 1.5mm(0.059")이하인 경우 C KFO 카운터 프레임 사용을 권장합니다.

요청 시 스테인레스스틸 패스너와 함께 사용할 수 있습니다.

C KFO 프레임, 기술 정보

C KFO 6x1

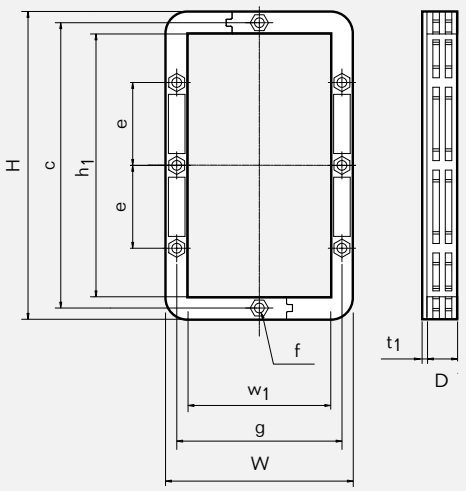

Pos	(mm)	(in)
c	241	9.488
e	70	2.756
f	Ø 8.2 (8x)	Ø 0.323 (8x)
g	140	5.512
h_1	222	8.740
w_1	120	4.724
t_1	가스켓 2	0.079
D	26	1.024

C KFO 6x1 with flange

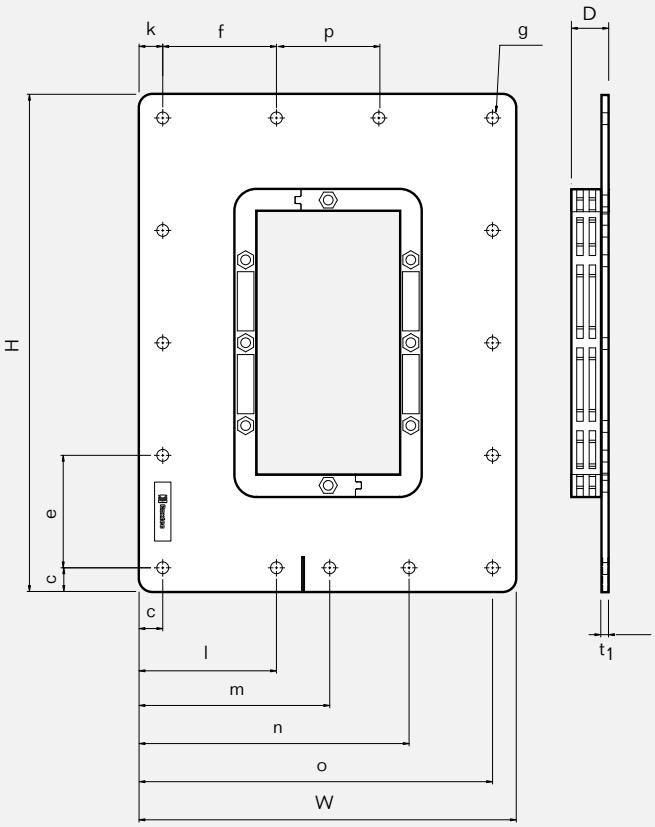

Pos	(mm)	(in)
c	20	0.787
e	95 (4x)	3.740 (4x)
f	96 (2x)	3.780 (2x)
g	Ø 10 (23x)	Ø 0.394 (23x)
l	116	4.567
m	161	6.339
n	228	8.976
o	299	11.772
t_1	8	0.315
p	87	3.425
D	34	1.339

참고: 모든 치수는 공칭값입니다.

Roxtec G 프레임

Roxtec G 프레임은 단일 오프닝으로 사용하거나 너비/높이에서 여러 개의 오프닝과 조합하여 사용할 수 있는 플랜지식 스틸 프레임입니다.

- 그룹 RM 구성품과 함께 사용
- 볼트나 용접을 이용한 부착
- 외함 전용

G 프레임, 연강

G 6x1 primed

26페이지에서 완제품 솔루션에 필요한 구성품을 참조하십시오.

220페이지에서 실무 사용자 가이드라인을 참조하십시오.

www.roxtec.com/kr에서 설치 방법을 참조하십시오.

EMC 적용 프레임일 경우 전도성을 위하여 프레임 안쪽 페인트 (PRIMER)를 제거 하십시오.

다른 프레임, 또는 이 프레임의 플렌지가 있고 개방 가능 버전에 대한 더 많은 정보를 원하시면 록스텍 코리아 또는 e-mail info@kr.roxtec.com으로 연락 바랍니다.

등급 **IP:** 66/67 **UL/NEMA:** 4, 4X, 12, 13

프레임	프레임 오프닝	팩킹 공간 (mm)	바깥 치수 (D=60 mm) HxW (mm)	HxW (in)	중량 (kg)	(lb)	제품 번호
G 2x1 primed	1	60 x 120	233 x 253	9.173 x 9.961	3.4	7.562	G002000000112
G 2x2 primed	2	60 x 120	233 x 383	9.173 x 15.079	5.4	11.905	G002000000212
G 2x3 primed	3	60 x 120	233 x 514	9.173 x 20.236	7.4	16.248	G002000000312
G 2x4 primed	4	60 x 120	233 x 644	9.173 x 25.354	9.3	20.591	G002000000412
G 4x1 primed	1	120 x 120	292 x 253	11.496 x 9.961	4.1	9.039	G004000000112
G 4x2 primed	2	120 x 120	292 x 383	11.496 x 15.079	6.3	13.977	G004000000212
G 4x3 primed	3	120 x 120	292 x 514	11.496 x 20.236	8.6	18.938	G004000000312
G 4x4 primed	4	120 x 120	292 x 644	11.496 x 25.354	10.8	23.898	G004000000412

G 프레임, 연강

프레임	프레임 오프닝	팩킹 공간 (mm)	바깥 치수 (D=60 mm) HxW (mm)	HxW (in)	중량 (kg)	(lb)	제품 번호
G 4x5 primed	5	120 x 120	292 x 775	11.496 x 30.512	13.1	28.858	G004000000512
G 4x6 primed	6	120 x 120	292 x 905	11.496 x 35.630	15.3	33.797	G004000000612
G 4+4x1 primed	2	120 x 120	461 x 253	18.150 x 9.961	6.6	14.572	G004400000112
G 4+4x2 primed	4	120 x 120	463 x 383	18.228 x 15.079	10.5	23.082	G004400000212
G 4+4x3 primed	6	120 x 120	463 x 514	18.228 x 20.236	14.2	31.305	G004400000312
G 4+4x4 primed	8	120 x 120	463 x 644	18.228 x 25.354	17.9	39.551	G004400000412
G 4+4x5 primed	10	120 x 120	463 x 775	18.228 x 30.512	21.7	47.796	G004400000512
G 4+4x6 primed	12	120 x 120	463 x 905	18.228 x 35.630	25.4	56.019	G004400000612
G 4+4x7 primed	14	120 x 120	463 x 1036	18.228 x 40.787	29.2	64.264	G004400000712
G 4+4x8 primed	16	120 x 120	463 x 1166	18.228 x 45.906	32.9	72.509	G004400000812
G 4+4x9 primed	18	120 x 120	463 x 1297	18.228 x 51.063	36.6	80.732	G004400000912
G 4+4x10 primed	20	120 x 120	463 x 1427	18.228 x 56.181	40.4	88.979	G004400001012
G 4+4+4x1 primed	3	120 x 120	631 x 253	24.843 x 9.961	9.1	20.106	G004440000112
G 6x1 primed	1	180 x 120	350 x 253	13.780 x 13.961	4.8	10.516	G006000000112
G 6x2 primed	2	180 x 120	350 x 383	13.780 x 15.079	7.3	16.072	G006000000212
G 6x3 primed	3	180 x 120	350 x 514	13.780 x 20.236	9.8	21.627	G006000000312
G 6x4 primed	4	180 x 120	350 x 644	13.780 x 25.354	12.3	27.205	G006000000412
G 6x5 primed	5	180 x 120	350 x 775	13.780 x 30.512	14.9	32.760	G006000000512
G 6x6 primed	6	180 x 120	350 x 905	13.780 x 35.630	17.4	38.316	G006000000612
G 6+6x1 primed	2	180 x 120	578 x 253	22.756 x 9.961	8.0	17.527	G006600000112
G 6+6x2 primed	4	180 x 120	580 x 383	22.835 x 15.079	12.4	27.249	G006600000212
G 6+6x3 primed	6	180 x 120	580 x 514	22.835 x 20.236	16.6	36.707	G006600000312
G 6+6x4 primed	8	180 x 120	580 x 644	22.835 x 25.354	20.9	46.142	G006600000412
G 6+6x5 primed	10	180 x 120	580 x 775	22.835 x 30.512	25.2	55.601	G006600000512
G 6+6x6 primed	12	180 x 120	580 x 905	22.835 x 35.630	29.5	65.059	G006600000612
G 6+6x7 primed	14	180 x 120	580 x 1036	22.835 x 40.787	33.8	74.515	G006600000712
G 6+6x8 primed	16	180 x 120	580 x 1166	22.835 x 45.906	38.1	83.973	G006600000812
G 6+6x9 primed	18	180 x 120	580 x 1297	22.835 x 51.063	42.4	93.409	G006600000912
G 6+6x10 primed	20	180 x 120	580 x 1427	22.835 x 56.181	46.7	102.867	G006600001012
G 6+6+6x1 primed	3	180 x 120	806 x 253	31.732 x 9.961	11.1	24.538	G006660000112
G 8x1 primed	1	240 x 120	410 x 253	16.142 x 9.941	5.5	12.037	G008000000112
G 8x2 primed	2	240 x 120	410 x 383	16.142 x 15.079	8.3	18.210	G008000000212
G 8x3 primed	3	240 x 120	410 x 514	16.142 x 20.236	11.1	24.405	G008000000312
G 8x4 primed	4	240 x 120	410 x 644	16.142 x 25.354	13.9	30.578	G008000000412

G 프레임, 스테인리스강

G 6x1 AISI 316

26페이지에서 완제품 솔루션에 필요한 구성품을 참조하십시오.

220페이지에서 실무 사용자 가이드라인을 참조하십시오.

www.roxtec.com/kr에서 설치 방법을 참조하십시오.

다른 프레임, 또는 이 프레임의 폴렌지가 있고 개방 가능 버전에 대한 더 많은 정보를 원하시면 록스텍 코리아 또는 e-mail info@kr.roxtec.com으로 연락 바랍니다.

등급 **IP:** 66/67 **UL/NEMA:** 4, 4X, 12, 13

프레임	프레임 오프닝	팩킹 공간 (mm)	바깥 치수 (D=60 mm) HxW (mm)	HxW (in)	중량 (kg)	(lb)	제품 번호
G 2x1 AISI 316	1	60 x 120	233 x 253	9.173 x 9.961	3.4	7.562	G002000000121
G 4x1 AISI 316	1	120 x 120	292 x 253	11.496 x 9.961	4.1	9.039	G004000000121
G 4x2 AISI 316	2	120 x 120	292 x 383	11.496 x 15.079	6.3	13.977	G004000000221
G 4x3 AISI 316	3	120 x 120	292 x 514	11.496 x 20.236	8.6	18.938	G004000000321
G 4x4 AISI 316	4	120 x 120	292 x 644	11.496 x 25.354	10.8	23.898	G004000000421
G 6x1 AISI 316	1	180 x 120	350 x 253	13.780 x 9.961	4.8	10.516	G006000000121
G 6x2 AISI 316	2	180 x 120	350 x 383	13.780 x 15.079	7.3	16.072	G006000000221
G 6x3 AISI 316	3	180 x 120	350 x 514	13.780 x 20.236	9.8	21.627	G006000000321
G 6x4 AISI 316	4	180 x 120	350 x 644	13.780 x 25.354	12.4	27.205	G006000000421
G 8x1 AISI 316	1	240 x 120	410 x 253	16.142 x 9.941	5.5	12.037	G008000000121
G 8x2 AISI 316	2	240 x 120	410 x 383	16.142 x 15.079	8.3	18.210	G008000000221
G 8x3 AISI 316	3	240 x 120	410 x 514	16.142 x 20.236	11.1	24.405	G008000000321
G 8x4 AISI 316	4	240 x 120	410 x 644	16.142 x 25.354	13.9	30.578	G008000000421

G 프레임, 기술 정보

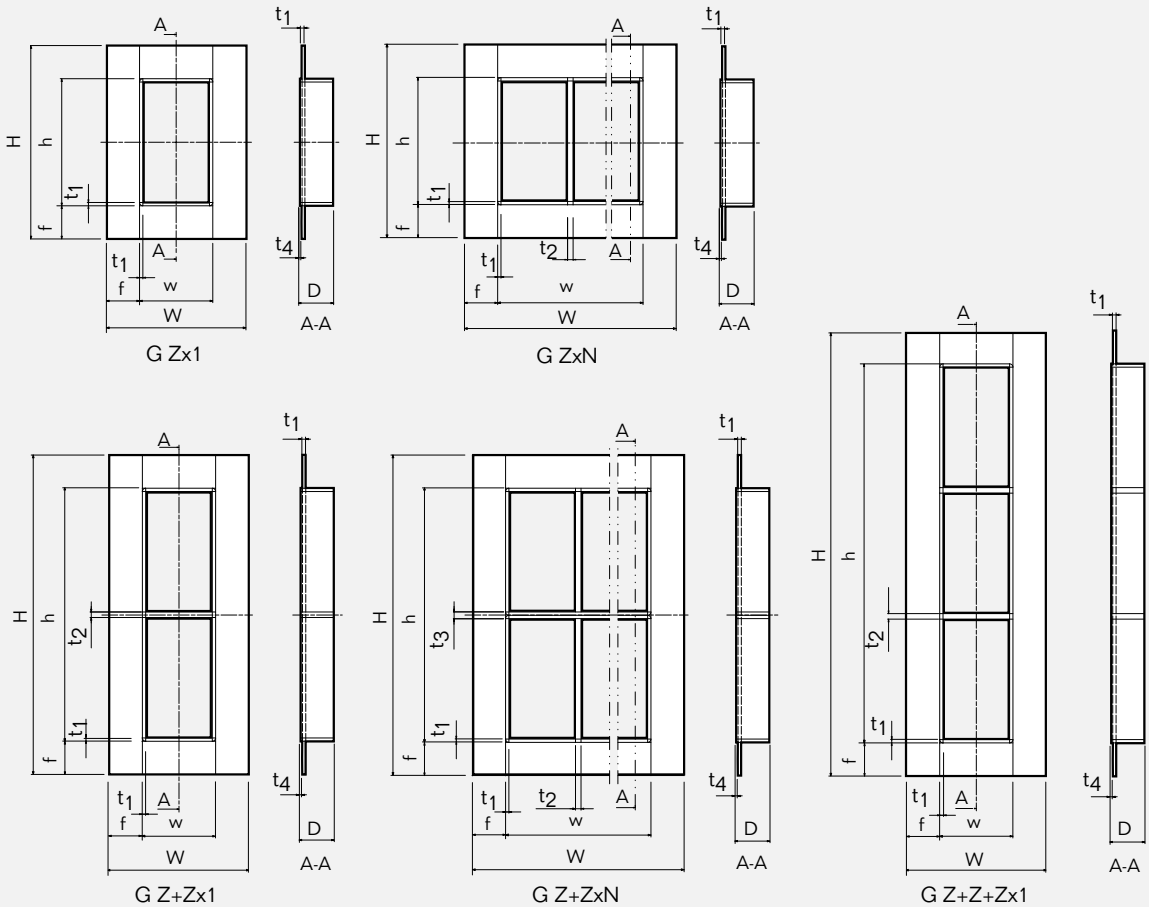

Pos	(mm)	(in)
h	H - 120	H - 4.724
w	W -120	W - 4.724
D	60	2.362
f	60	2.362
t_1	6	0.263
t_2	10	0.394
t_3	12	0.394
t_4	3	0.118

Z = 프레임 크기

N = 수평 개구부 개수

참고: 모든 치수는 공칭값입니다.

EMC 실링 시스템

EMC 성능

선박에서 복잡한 장비의 사용이 증가하고 있으며, 그로 인해 전자기 간섭(EMI)으로부터 보호 필요성이 확대되었습니다.

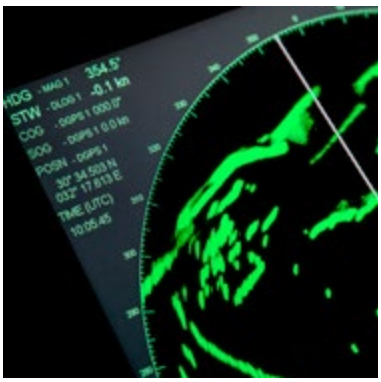

EMI로 인한 영향은 예측하기 어려우며, 그 범위는 무해한 증상에서부터 제어 또는 안전 시스템 내부의 최초 노출로 인해 발생하는 심각한 문제에 이르기까지 다양할 수 있습니다. 그러한 문제나 중단을 일으킬 수 있는 EMI 원은 예측 불가하며, 또한 수많은 경로에서 무수히 많이 발생할 수 있습니다. EMC는 양방향 사고 프로세스입니다. 고객은 장비가 다양한 EMI원으로 인해 직접적으로 영향 받지 않는 것을 확인해야 하며, 또한 다른 기술이나 장비용 EMI원을 간섭하지 않도록 하면서 의도한 환경에서 효과적으로 작동하는지도 확인해야 합니다.

다기능 보호

EMI 보호용 Roxtec EMC 제품군은 화재, 연기, 물, 가스, 폭발, 진동, 먼지 및 분진으로부터 보호기능을 결합시킬 수 있습니다. 모든 케이블 관통에는 보호 요구사항과 관련하여 자체적인 고유 리스크 우선순위가 있습니다. EMC가 핵심 문제인 경우에도, EMI 리스크 를 경감시킴으로 인해 그 외 필요한 보호 수준이 저하되어선 안 됩니다. 인명 안전을 확보하고 자산을 보호하는 것이 중요 문제인 선박의 경우, Roxtec EMC 제품군이 다수의 리스크 예방 기능을 동시에 수행함으로써 고객을 안심할 수 있게 해줍니다.

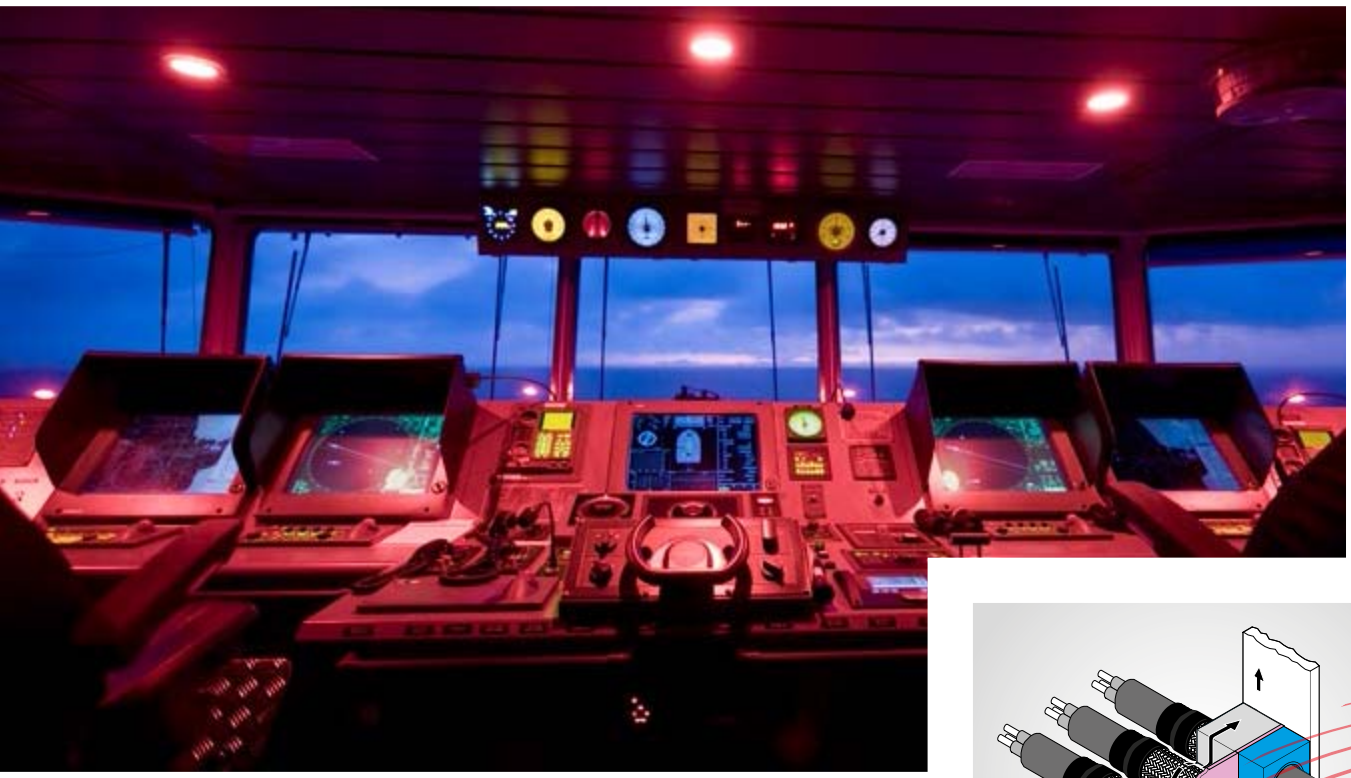

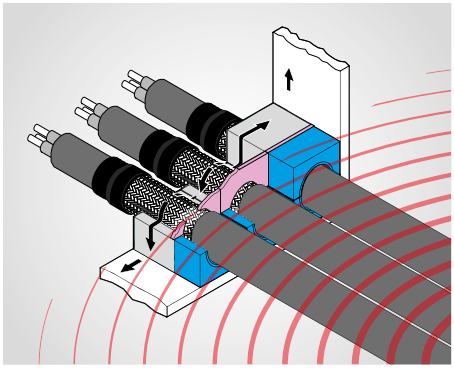

전자기 위협

번개와 같은 자연 현상뿐만 아니라 레이더, 무선 통신 시스템 그리고 스위칭 장치나 기술적 시스템(예를 들면 추진 시스템)의 부작용으로 인한 예측 불가한 간섭 원인이 있습니다. 국제 전자기 간섭과 고출력 극초단파(HPM) 기술 역시 상당한 우려를 낳는 위협이 되어 왔습니다. 전자기 간섭의 원인은 매우 다양할 수 있지만 그 이동방법은 2가지 형태뿐입니다. 전자기 간섭은 금속성 물체를 따라 전도되거나 공기를 통해 전파됩니다. 한 개의 단일 발생원이 두 가지 형태의 간섭을 모두 일으킬 수도 있습니다.

EMI 노출 증가

선박에는 전체 구조부를 통과하는 케이블이 있습니다. 점점 더 복잡해지는 선박을 생산하는 기술 진전과 더불어, 선박 내 다양한 유형의 케이블 변동량도 역시 증가하고 있습니다. 전기를 전도할 수 있는 물질은 바람직하지 않은 시그널도 운반할 수 있습니다. 아머 케이블의 전체 길이에 걸쳐 시그널을 운반할 수 있기 때문에 최초 발생원으로부터 멀리 떨어진 시스템에서 간섭이 발생할 수도 있습니다. 이러한 것이 의미하는 바는 정상 작동 환경에서도 EMI 노출이 발생할 수 있으며 설계자, 엔지니어 및 선주는 이러한 리스크를 감안해야 한다는 것입니다.

요구 기능

이러한 리스크를 제거하고 EMC 성능을 확보하려면 접지 연결부가 가능한 짧아야 하며 메이팅 표면에 노출된 접촉 면적이 넓어야 합니다.
편평하고 넓은 도체(주석 도금 구리 테이프나 브레이드)와 실링 모듈 내부에 있는 차단막을 이용하여 Roxtec EMC 솔루션은 전체 주파수 스펙트럼에 대해 매우 우수한 성능을 보증합니다.

리스크와 비용을 줄이기 위한 EMC 플랜

보호 접지, 등전위 본딩 및 번개 보호와 같은 전기 안전 요구사항에 적합한 본딩과 접지 솔루션은 EMC 측면을 고려하지 않고 별도로 관리할 수 없습니다. 이후 단계에 EMC 솔루션을 추가하여 성능 손상이나 저하를 막기 위해서는 초기 전기 설계에 EMC를 포함시켜야 합니다. EMI로 인한 시스템 오작동은 심각한 운전 문제를 야기하며, 또한 EMC 문제를 식별하여 발생 이후 원인을 추적하는 것은 어려운 작업입니다. 전자기 구역을 사전에 정하는 경우 접지가 충분하고 완전한 전자기 차폐가 필요한 특정 관통부의 적용에 도움이 됩니다. EMI 요구사항을 파악하기 위해 단계별 접근법을 취하는 경우 케이블 경로를 따라 요구되는 해당 솔루션을 파악하는데 있어서 전체적인 이해를 도울 수 있습니다.

가장 약한 부분이 전체를 결정 짓는다.

Roxtec EMI 솔루션은 브레이드식 아머 케이블의 양쪽 방향에서 조립이 가능합니다. 그렇지 않다면 케이블 안전이 절반으로 저하됩니다. 케이블 외장에 강력하고 일관성 있는 연결을 하는 것은 EMI 보호를 극대화하는데 있어서 핵심 사항 중 하나입니다. Multidiameter™를 이용하면, Roxtec BG/ EMC 제품이 케이블의 피복부분과 아머부분 양쪽 다 정확한 실링을 할 수 있도록 개별적으로 수정 가능하기 때문에 각 케이블의 정확한 치수를 사전에 아는 것은 그렇게 중요하지 않습니다. Roxtec 제품은 하나의 관통구를 이용하여 케이블 인입부 내에 통합된 접지 경로를 형성함으로써 최상의 EMI 보호 원칙도 지원합니다. 몇 개의 오프닝 조합 프레임을 사용하면 케이블 분리 문제를 단순화하여 케이블 간 간섭을 막을 수 있습니다.

EMC용 본딩과 접지

케이블 외장, 실드 또는 스크린은 모두 접지에 연결해야 하지만 전통적인 접지법은 고주파수용 접지 경로로서 효율적이지 못할 수 있습니다. 원형 도체보다 더 나은 고주파수 성질을 전달하고자 편평한 형태의 대형 구리 질량을 조합함으로써 이러한 문제를 해결하기 위해 일반적으로 편평화된 브레이드를 사용합니다.

내장 브레이드

Roxtec BG B/BG 솔루션은 브레이드를 실링에 내장함으로써 이 문제를 해결합니다. 브레이드는 케이블 인입 지점에서 조립되며 단단한 금속 프레임으로 둘러싸입니다. 필요한 모든 접지에 이러한 방법을 적용함으로써 전체 EMC 요구사항을 충족할 수 있습니다.

견고하면서도 유연한 Roxtec 솔루션 설계는

- 딱딱하고 평평하지 않은 아머 케이블에도 매우 잘 맞습니다.
- 시스템 내에 고장이 발생하는 경우에도 고전류를 견딥니다.
- 번개로 인한 파동을 견딥니다.
- 전도성 방해파에 대비한 효과적인 보호 수단입니다.

전자기 차폐

초고주파가 장비를 간섭하지 못하도록 하려면 전자기적으로 실링된 외함과 구획을 사용합니다. 여기에 들어오고 나가는 모든 케이블을 실딩하고 접지에 연결해야 하며, 간섭 시그널로부터 내부 도체를 보호하기 위해서는 타이트한 실드가 있는 케이블이 필요합니다. 또한 케이블 관통 솔루션이 전도성 벽의 확장부로서 작동할 수 있도록 각 케이블 간 갭을 전자기적으로 실링해야 합니다. 이를 통해 전도되어 방사된 전자기 시그널이 외함의 벽을 관통하는 것을 막을 수 있습니다.

Roxtec ES B/ES 솔루션은 인접한 모듈을 통해 케이블 실드와 프레임 간 갭을 실링하고 각 모듈의 차단막을 통하여 해당 목적을 이룰 수 있습니다. 차폐 효율성을 입증하기 위해 최소 18GHz로 실링을 테스트합니다. 또한 실드 케이블에서부터 프레임까지의 전이 임피던스는 최고 30MHz까지 측정합니다.

전자기 위협

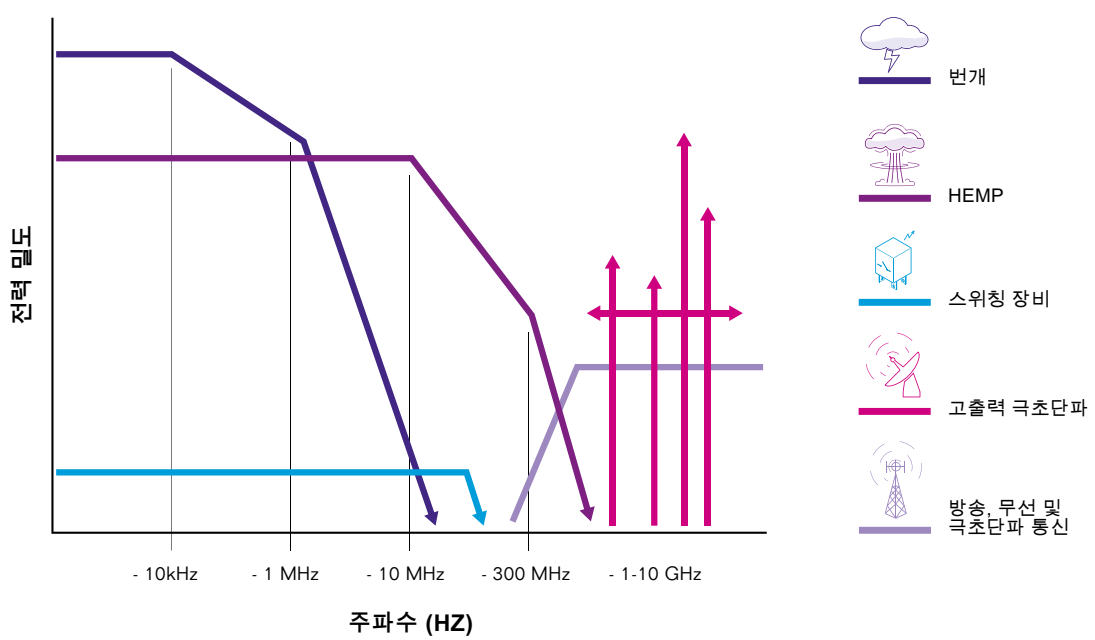

대표적인 EMC 설치 구역

단자 및 분배기

Roxtec EMC 솔루션의 콤팩트 버전을 사용함으로써 선박 전반적으로 모든 연결 지점에서 공간 효율성과 EMC 성능을 쉽게 얻을 수 있습니다.

제어 캐비닛

Roxtec 콤팩트타입 EMC 실링은 차폐와 보호를 가능하게 합니다. 또한 이것은 사전에 말단 처리가 완료된 케이블 사용도 가능하게 하며 향후 수정을 위한 여유 공간도 포함하고 있습니다.

통신 구역

Roxtec의 RFI 실드가 있는 EMC 솔루션은 민감한 장비에 대해 EMI 보호뿐만 아니라 화재, 가스, 연기, 물 및 진동으로부터 보호합니다.

모터, 컨버터 및 스위치기어

주파수 컨버터, 원격 I/O 및 기타 간섭에 민감한 장비에 대해 Roxtec EMC 솔루션을 이용하여 안정적인 연속 작동을 보장하고, 전자기 위협으로부터 보호수단 역할과 IP 등급을 만족하게 합니다.

옥외 갑판 구역

Roxtec EMC 솔루션은 환경과 EMI 보호를 위해 부식성 환경에서 사용할 수 있습니다. 이것은 번개가 치는 경우 안테나 안전과 성능 유지를 위한 안전한 방법입니다.

격벽, 갑판 및 바닥 관통

Roxtec는 격벽에서의 응력을 줄이기 위해 코너가 둥근 프레임을 제공합니다. 이 트랜짓은 화재, 연기 및 물로부터 인증된 보호 성능과 전자기 차폐기능을 모두 제공합니다.

EMC용 Roxtec 모듈

Roxtec 짧은 모듈은 단면만 보호할 수 있는 반면, 60mm 모듈은 단면과 양면 모두 외부 환경으로부터 보호용으로 사용할 수 있습니다.

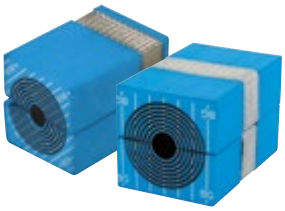

Roxtec BG B™/BG™

BG B/BG 제품군은 외장 및 차폐 케이블의 접지용으로 설계합니다. 설계를 통해 이 제품군은 도체에 의해 전달된 전자파 방해에 대해서도 보호합니다. 주석 도금 구리 브레이드는 금속성 외장의 불규칙성에 완벽한 모양을 이루며, 번개 등으로 인한 서지나 누전을 견딜 수 있도록 충분한 접촉 단면적을 제공합니다.

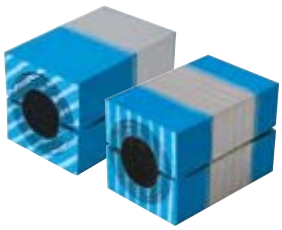

Roxtec ES B/ES

ES B/ES 제품군은 케이블 인입부에서 전자기 차폐가 필요한 실드식 또는 스크린식 케이블용으로 설계됩니다. 케이블 스크린에서부터 접지까지의 낮은 임피던스 경로는 전도 간섭을 제거하며, 동시에 전자기장이 관통부를 통과하지 못하도록 효과적으로 막아주는 전도성 차단막도 제공합니다. ES B/ ES는 선박의 외함이나 격실과 같은 차폐된 환경으로 진입하기 위해 고품질 실딩 케이블과 함께 사용됩니다.

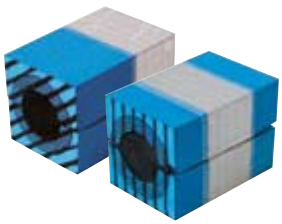

Roxtec PE B/PE

PE B/PE 제품은 도체에 의해 전달되는 방해 전파에 대한 보호기능을 제공 합니다. 낮은 임피던스의 허용가능 주파수를 견디기 위한 브레이드식과 호일스크린 케이블에 주로 적용될 수 있습니다.

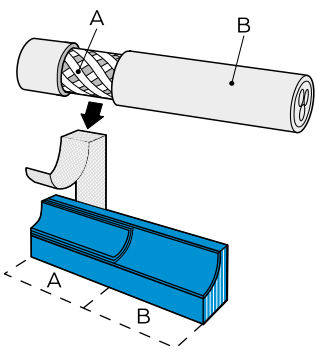

BG B 모듈

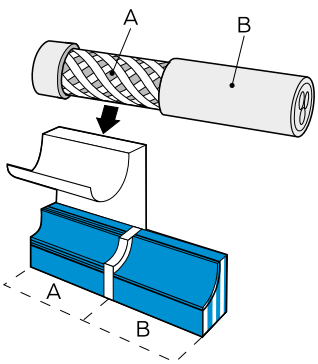

ES B 모듈

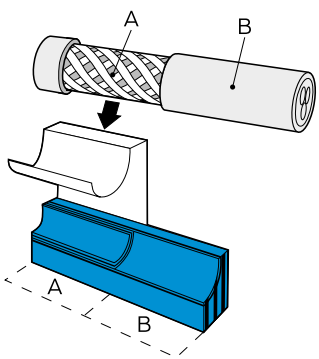

PE B 모듈

정확한 케이블과 시스템 사용하기

케이블 구조와 형태는 전세계적으로 다양하며, 케이블은 특정 목적을 염두에 두고 설계합니다. 모든 Roxtec EMC 제품이 단열재 아래 첫 번째 금속 층, 외장, 스크린 또는 실드와 접촉한다는 점은 정확한 제품과 프레임의 선정 및 설치에 영향을 미칩니다. 케이블 외장은 그 1차 목적이 기계적 보호를 제공하는 것이기 때문에 파형 알루미늄이나 강철 와이어로 제작하여 매우 딱딱할 수 있습니다. 그 외 외장은 유연성이 중요한 애플리케이션용으로 브레이드식 구리 와이어로 제작할 수 있습니다. 브레이딩이 팽팽할수록 보다 나은 전자기 차폐를 이룰 수 있습니다. 또한 순수 전자기 차폐용으로 매우 얇은 금속성 호일 스크린이 있는 케이블뿐만 아니라 보호용 접지 도체, 누전용으로 접지귀로의 기능이 있는 구리 와이어의 케이블 외장이 있습니다. 따라서 의도한 목적에 적합한 케이블을 정확히 선정하여 의도에 맞게 설치해야 합니다. 어떤 EMC 실링 시스템을 사용할지는 예상되는 케이블이나 파이프 유형을 기준으로 선택할 수 있습니다. 애플리케이션이 아머 케이블을 사용하는 경우 전기 안전성을 고려해야 합니다. 즉 BG B/BG 시스템을 권장합니다. 케이블을 실딩하는 경우 이것은 ES B/ES 또는 PE B/ PE 시스템을 사용해야 하는 EMI 애플리케이션에 가깝습니다. ES B/ES 시스템이 있는 경우 비금속성 광섬유 케이블 및 플라스틱 파이프나 호스가 ES B/ES 시스템을 통과하여 차폐된 환경으로 나열될 때 도파관 처리방식을 적용할 수 있습니다.

EMC 실링 시스템 선정 가이드

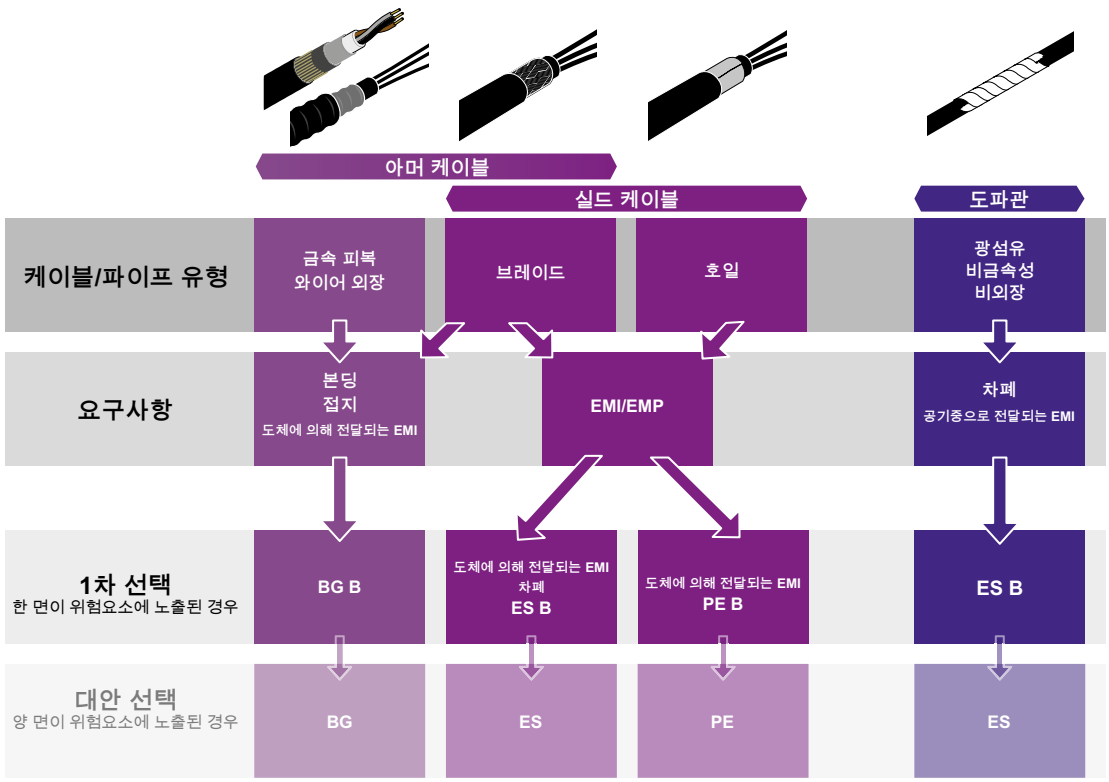

파이프는 필요한 보호에 따라 어떠한 모듈 타입이라도 사용할 수 있습니다.

250페이지의 면책조항을 참조하십시오.

Roxtec RM BG™ B 모듈

RM 40 10-32 BG B
– 정면도

RM 40 10-32 BG B
– 후면도

30페이지의 정보와 치수를 참조하십시오.

모듈에 대한 더 많은 정보를 원하시면 록스텍 코리아 또는 e-mail info@kr.roxtec.com 으로 연락 바랍니다.

모듈	케이블/ 파이프 수	케이블/파이프 지름 Øa-Øb (mm)	Øa-Øb (in)	외경 (mm) HxW (D=60 mm)	중량 (kg)	(lb)	제품 번호
코어 있음							
RM 20 BG B	1	0+4.0-14.5	0+0.157-0.571	20x20	0.04	0.088	103329
RM 20w40 BG B	2	0+3.5-16.5	0+0.138-0.650	20x40	0.07	0.154	103331
RM 30 BG B	1	0+10.0-25.0	0+0.394-0.984	30x30	0.08	0.176	103332
RM 40 10-32 BG B	1	0+9.5-32.5	0+0.374-1.280	40x40	0.14	0.309	103333
RM 60 24-54 BG B	1	0+24.0-54.0	0+0.945-2.126	60x60	0.33	0.728	103336
코어 없음							
RM 80 BG B woc	1	48.0-71.0	1.890-2.795	80x80	0.46	1.014	118502
RM 90 BG B woc	1	48.0-71.0	1.890-2.795	90x90	0.56	1.235	103338
RM 120 BG B woc	1	67.5-99.0	2.657-3.898	120x120	0.94	2.072	103313

Roxtec RM BG™ 모듈

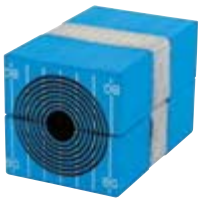

RM 40 10-32 BG

30페이지의 정보와 치수정보를 참조하십시오.

모듈에 대한 더 많은 정보를 원하시면 록스텍 코리아 또는 e-mail info@kr.roxtec.com 으로 연락 바랍니다.

모듈	케이블/ 파이프 수	케이블/파이프 지름 Øa-Øb (mm)	Øa-Øb (in)	외경 (mm) HxW (D=60 mm)	중량 (kg)	(lb)	제품 번호
코어 있음							
RM 20 BG	1	0+4.0-14.5	0+0.157-0.571	20x20	0,04	0.088	102415
RM 20w40 BG	2	0+3.5-16.5	0+0.138-0.650	20x40	0.07	0.154	102416
RM 30 BG	1	0+10.0-25.0	0+0.394-0.984	30x30	0.08	0.176	102417
RM 40 10-32 BG	1	0+9.5-32.5	0+0.374-1.280	40x40	0.14	0.309	102419
RM 60 24-54 BG	1	0+24.0-54.0	0+0.945-2.126	60x60	0.33	0.728	102422
코어 없음							
RM 80 BG woc	1	48.0-71.0	1.890-2.795	80x80	0.46	1.014	118505
RM 90 BG woc	1	48.0-71.0	1.890-2.795	90x90	0.56	1.235	102424
RM 120 BG woc	1	67.5-99.0	2.657-3.898	120x120	0.94	2.072	102412

Roxtec RM BG™ B, RM BG™ 솔리드 모듈

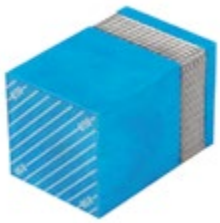

RM 40/0 BG B
– 정면도

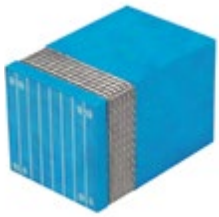

RM 40/0 BG B
– 후면도

RM 40/0 BG

30페이지의 정보와 치수를 참조하십시오.

모듈에 대한 더 많은 정보를 원하시면 룩스텍 코리아 또는 e-mail info@kr.roxtec.com 으로 연락 바랍니다.

모듈	외경 (mm) HxW (D=60 mm)	중량 (최대) (kg)	(lb)	제품 번호
RM 10w120/0 BG B	10x120	0.12	0.256	109378
RM 20/0 BG B	20x20	0.04	0.088	103345
RM 30/0 BG B	30x30	0.08	0.181	103348
RM 40/0 BG B	40x40	0.15	0.320	103351
RM 60/0 BG B	60x60	0.34	0.754	103354
RM 10w120/0 BG	10x120	0.12	0.256	109376
RM 20/0 BG	20x20	0.04	0.088	102431
RM 30/0 BG	30x30	0.08	0.181	102432
RM 40/0 BG	40x40	0.15	0.320	102433
RM 60/0 BG	60x60	0.34	0.754	102434

스마트 팁: 솔리드 모듈 대신 RM 모듈 사용을 고려하십시오. 센터 코어와 함께 설치되는 Roxtec RM 모듈은 솔리드 모듈과 동일한 역할을 하지만 향후 설치를 위한 스페어 공간이 되기도 합니다.

Roxtec RM ES B 모듈

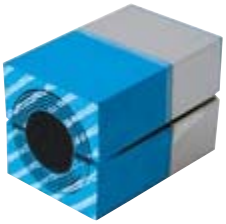

RM 40 ES B
– 정면도

RM 40 ES B
– 후면도

30페이지의 정보와 치수를 참조하십시오.

모듈에 대한 더 많은 정보를 원하시면 록스텍 코리아 또는 e-mail info@kr.roxtec.com 으로 연락 바랍니다.

모듈	케이블/파이프 수	케이블/파이프 지름 Øa-Øb (mm)	Øa-Øb (in)	외경 (mm) HxW (D=60 mm)	중량 (kg)	(lb)	제품 번호
코어 있음							
RM 15 ES B	1	0+3.0-11.0	0+0.118-0.433	15x15	0.02	0.044	ERM1100151181
RM 15w40 ES B	3	0+3.5-10.5	0+0.138-0.413	15x40	0.05	0.110	ERM1115401181
RM 20 ES B	1	0+4.0-14.5	0+0.157-0.571	20x20	0.04	0.088	ERM1100201181
RM 20w40 ES B	2	0+3.5-16.5	0+0.138-0.650	20x40	0.07	0.154	ERM1120401181
RM 30 ES B	1	0+10.0-25.0	0+0.394-0.984	30x30	0.08	0.176	ERM1100301181
RM 40 ES B	1	0+21.5-34.5	0+0.846-1.358	40x40	0.14	0.309	ERM1100401181
RM 40 10-32 ES B	1	0+9.5-32.5	0+0.374-1.280	40x40	0.14	0.309	ERM1140101181
RM 60 ES B	1	0+28.0-54.0	0+1.102-2.126	60x60	0.33	0.728	ERM1100601181
RM 60 24-54 ES B	1	0+24.0-54.0	0+0.945-2.126	60x60	0.33	0.728	ERM1160201181
코어 없음							
RM 60 ES B woc	1	28.0-54.0	1.102-2.126	60x60	0.26	0.573	ERM1000601181
RM 80 ES B woc	1	48.0-71.0	1.890-2.795	80x80	0.46	1.014	110100
RM 90 ES B woc	1	48.0-71.0	1.890-2.795	90x90	0.56	1.235	ERM1000901181
RM 120 ES B woc	1	67.5-99.0	2.657-3.898	120x120	0.94	2.072	ERM1001201181

Roxtec RM ES 모듈

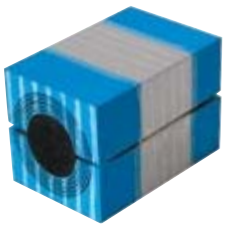

RM 40 ES

30페이지의 정보와 치수를 참조하십시오.

모듈에 대한 더 많은 정보를 원하시면 록스텍 코리아 또는 e-mail info@kr.roxtec.com 으로 연락 바랍니다.

모듈	케이블/파이프 수	케이블/파이프 지름 Øa-Øb (mm)	케이블/파이프 지름 Øa-Øb (in)	외경 (mm) HxW (D=60 mm)	중량 (kg)	중량 (lb)	제품 번호
코어 있음							
RM 15 ES	1	0+3.0-11.0	0+0.118-0.433	15x15	0.02	0.044	ERM0100151181
RM 15w40 ES	3	0+3.5-10.5	0+0.138-0.413	15x40	0.05	0.110	ERM0115401181
RM 20 ES	1	0+4.0-14.5	0+0.157-0.571	20x20	0.04	0.088	ERM0100201181
RM 20w40 ES	2	0+3.5-16.5	0+0.138-0.650	20x40	0.07	0.154	ERM0120401181
RM 30 ES	1	0+10.0-25.0	0+0.394-0.984	30x30	0.08	0.176	ERM0100301181
RM 40 ES	1	0+21.5-34.5	0+0.846-1.358	40x40	0.14	0.309	ERM0100401181
RM 40 10-32 ES	1	0+9.5-32.5	0+0.374-1.280	40x40	0.14	0.309	ERM0140101181
RM 60 ES	1	0+28.0-54.0	0+1.102-2.126	60x60	0.33	0.728	ERM0100601181
RM 60 24-54 ES	1	0+24.0-54.0	0+0.945-2.126	60x60	0.33	0.728	ERM0160201181
코어 없음							
RM 60 ES woc	1	28.0-54.0	1.102-2.126	60x60	0.26	0.573	ERM0000601181
RM 80 ES woc	1	48.0-71.0	1.890-2.795	80x80	0.46	1.014	110097
RM 90 ES woc	1	48.0-71.0	1.890-2.795	90x90	0.56	1.235	ERM0000901181
RM 120 ES woc	1	67.5-99.0	2.657-3.898	120x120	0.94	2.072	ERM0001201181

Roxtec RM ES B, RM ES 솔리드 모듈

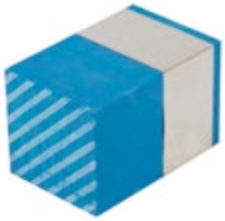

RM 40/0 ES B
– 정면도

RM 40/0 ES B
– 후면도

RM 40/0 ES

30페이지의 정보와 치수를 참조하십시오.

모듈에 대한 더 많은 정보를 원하시면 록스텍 코리아 또는 e-mail info@kr.roxtec.com 으로 연락 바랍니다.

모듈	외경 (mm) HxW (D=60 mm)	중량 (최대) (kg)	(lb)	제품 번호
RM 5w120/0 ES B	5x120	0.06	0.126	ERM1351201181
RM 10/0 ES B	10x10	0.01	0.024	ERM1300101181
RM 10w120/0 ES B	10x120	0.12	0.254	ERM1310121181
RM 15/0 ES B	15x15	0.02	0.046	ERM1300151181
RM 20/0 ES B	20x20	0.04	0.088	ERM1300201181
RM 30/0 ES B	30x30	0.08	0.181	ERM1300301181
RM 40/0 ES B	40x40	0.15	0.320	ERM1300401181
RM 60/0 ES B	60x60	0.34	0.754	ERM1300601181
RM 5w120/0 ES	5x120	0.06	0.126	ERM0305121181
RM 10/0 ES	10x10	0.01	0.024	ERM0300101181
RM 10w120/0 ES	10x120	0.12	0.254	ERM0310121181
RM 15/0 ES	15x15	0.02	0.046	ERM0300151181
RM 20/0 ES	20x20	0.04	0.088	ERM0300201181
RM 30/0 ES	30x30	0.08	0.181	ERM0300301181
RM 40/0 ES	40x40	0.15	0.320	ERM0300401181
RM 60/0 ES	60x60	0.34	0.754	ERM0300601181

스마트 팁: 솔리드 모듈 대신 RM 모듈 사용을 고려하십시오. 고체 센터 코어와 함께 설치되는 Roxtec RM 모듈은 일반 모듈과 동일한 역할을 하지만 향후 설치를 위한 내장 공간이 되기도 합니다.

Roxtec RM PE B 모듈

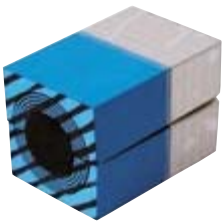

RM 40 PE B
– 정면도

RM 40 PE B
– 후면도

30페이지의 정보와 치수를 참조하십시오.

모듈에 대한 더 많은 정보를 원하시면 록스텍 코리아 또는 e-mail info@kr.roxtec.com 으로 연락 바랍니다.

모듈	케이블/파이프 수	케이블/파이프 지름 Øa-Øb (mm)	케이블/파이프 지름 Øa-Øb (in)	외경 (mm) HxW (D=60 mm)	중량 (kg)	중량 (lb)	제품 번호
코어 있음							
RM 15 PE B	1	0+3.0-11.0	0+0.118-0.433	15x15	0.02	0.044	PRM1100151181
RM 15w40 PE B	3	0+3.5-10.5	0+0.138-0.413	15x40	0.05	0.110	PRM1115401181
RM 20 PE B	1	0+4.0-14.5	0+0.157-0.571	20x20	0.04	0.088	PRM1100201181
RM 20w40 PE B	2	0+3.5-16.5	0+0.138-0.650	20x40	0.07	0.154	PRM1120401181
RM 30 PE B	1	0+10.0-25.0	0+0.394-0.984	30x30	0.08	0.176	PRM1100301181
RM 40 PE B	1	0+21.5-34.5	0+0.846-1.358	40x40	0.14	0.309	PRM1100401181
RM 40 10-32 PE B	1	0+9.5-32.5	0+0.374-1.280	40x40	0.14	0.309	PRM1140101181
RM 60 PE B	1	0+28.0-54.0	0+1.102-2.126	60x60	0.33	0.728	PRM1100601181
RM 60 24-54 PE B	1	0+24.0-54.0	0+0.945-2.126	60x60	0.33	0.728	PRM1160201181
코어 없음							
RM 60 PE B woc	1	28.0-54.0	1.102-2.126	60x60	0.26	0.573	PRM1000601181
RM 80 PE B woc	1	48.0-71.0	1.890-2.795	80x80	0.44	0.97	110109
RM 90 PE B woc	1	48.0-71.0	1.890-2.795	90x90	0.56	1.235	PRM1000901181
RM 120 PE B woc	1	67.5-99.0	2.657-3.898	120x120	0.94	2.072	PRM1001201181

Roxtec RM PE 모듈

RM 40 PE

30페이지의 정보와 치수를 참조하십시오.

모듈에 대한 더 많은 정보를 원하시면 록스텍 코리아 또는 e-mail info@kr.roxtec.com 으로 연락 바랍니다.

모듈	케이블/파이프 수	케이블/파이프 지름 Øa-Øb (mm)	케이블/파이프 지름 Øa-Øb (in)	외경 (mm) HxW (D=60 mm)	중량 (kg)	중량 (lb)	제품 번호
코어 있음							
RM 15 PE	1	0+3.0-11.0	0+0.118-0.433	15x15	0.02	0.044	PRM0100151181
RM 15w40 PE	3	0+3.5-10.5	0+0.138-0.413	15x40	0.05	0.110	PRM0115401181
RM 20 PE	1	0+4.0-14.5	0+0.157-0.571	20x20	0.04	0.088	PRM0100201181
RM 20w40 PE	2	0+3.5-16.5	0+0.138-0.650	20x40	0.07	0.154	PRM0120401181
RM 30 PE	1	0+10.0-25.0	0+0.394-0.984	30x30	0.08	0.176	PRM0100301181
RM 40 PE	1	0+21.5-34.5	0+0.846-1.358	40x40	0.14	0.309	PRM0100401181
RM 40 10-32 PE	1	0+9.5-32.5	0+0.374-1.280	40x40	0.14	0.309	PRM0140101181
RM 60 PE	1	0+28.0-54.0	0+1.102-2.126	60x60	0.33	0.728	PRM0100601181
RM 60 24-54 PE	1	0+24.0-54.0	0+0.945-2.126	60x60	0.33	0.728	PRM0160201181
코어 없음							
RM 60 PE woc	1	28.0-54.0	1.102-2.126	60x60	0.26	0.573	PRM0000601181
RM 80 PE woc	1	48.0-71.0	1.890-2.795	80x80	0.44	0.97	110108
RM 90 PE woc	1	48.0-71.0	1.890-2.795	90x90	0.56	1.235	PRM0000901181
RM 120 PE woc	1	67.5-99.0	2.657-3.898	120x120	0.94	2.072	PRM0001201181

Roxtec RM PE B, RM PE 솔리드 모듈

RM 40/0 PE B
– 정면도

RM 40/0 PE B
– 후면도

RM 40/0 PE

30페이지의 정보와 치수를 참조하십시오.

모듈에 대한 더 많은 정보를 원하시면 록스텍 코리아 또는 e-mail info@kr.roxtec.com 으로 연락 바랍니다.

모듈	외경 (mm) HxW (D=60 mm)	중량 (최대) (kg)	(lb)	제품 번호
RM 5w120/0 PE B	5x120	0.06	0.126	PRM1351201181
RM 10/0 PE B	10x10	0.01	0.024	PRM1300101181
RM 10w120/0 PE B	10x120	0.12	0.254	PRM1310121181
RM 15/0 PE B	15x15	0.02	0.046	PRM1300151181
RM 20/0 PE B	20x20	0.04	0.088	PRM1300201181
RM 30/0 PE B	30x30	0.08	0.181	PRM1300301181
RM 40/0 PE B	40x40	0.15	0.320	PRM1300401181
RM 60/0 PE B	60x60	0.34	0.754	PRM1300601181
RM 5w120/0 PE	5x120	0.06	0.126	PRM0305121181
RM 10/0 PE	10x10	0.01	0.024	PRM0300101181
RM 10w120/0 PE	10x120	0.12	0.254	PRM0310121181
RM 15/0 PE	15x15	0.02	0.046	PRM0300151181
RM 20/0 PE	20x20	0.04	0.088	PRM0300201181
RM 30/0 PE	30x30	0.08	0.181	PRM0300301181
RM 40/0 PE	40x40	0.15	0.320	PRM0300401181
RM 60/0 PE	60x60	0.34	0.754	PRM0300601181

스마트 팁: 솔리드 모듈 대신 RM 모듈 사용을 고려하십시오. 고체 센터 코어와 함께 설치되는 Roxtec RM 모듈은 일반 모듈과 동일한 역할을 하지만 향후 설치를 위한 내장 공간이 되기도 합니다.

Roxtec CM BG B™ 모듈

CM 40 10-32 BG B
– 정면도

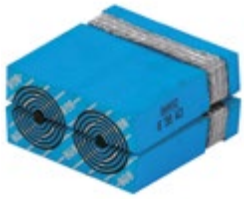

CM 20w40 BG B
– 정면도

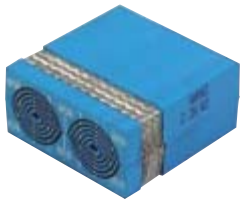

CM 20w40 BG B
– 후면도

31페이지의 정보와 치수를을 참조하십시오.

모듈	케이블/파이프 수	케이블/파이프 지름 Øa-Øb (mm)	Øa-Øb (in)	외경 (mm) HxW (D=40 mm)	중량 (kg)	(lb)	제품 번호
CM 20w40 BG B	2	0+3.5-16.5	0+0.138-0.650	20x40	0.05	0.110	103375
CM 30w40 BG B	1	0+10-25	0+0.394-0.984	30x40	0.08	0.176	103379
CM 40 10-32 BG B	1	0+9.5-32.5	0+0.374-1.280	40x40	0.10	0.220	103381

Roxtec CM BG™ B 솔리드 모듈

CM 40/0 BG B
– 정면도

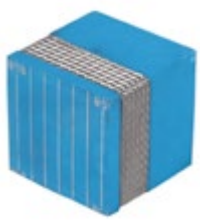

CM 40/0 BG B
– 후면도

31페이지의 정보와 치수를 참조하십시오.

모듈	외경 (mm) HxW (D=40 mm)	중량 (최대) (kg)	(lb)	제품 번호
CM 10w40/0 BG B	10 x 40	0.02	0.044	103903
CM 40/0 BG B	40 x 40	0.08	0.176	103366

Roxtec CM ES 모듈

CM 20w40 ES
– 정면도

CM 20w40 ES
– 후면도

31페이지의 정보와 치수를 참조하십시오.

모듈	케이블/파이프 수	케이블/파이프 지름 Øa-Øb (mm)	Øa-Øb (in)	외경 (mm) HxW (D=40 mm)	중량 (kg)	(lb)	제품 번호
CM 15w40 ES	3	0+3.5-10.5	0+0.138-0.413	15x40	0.04	0.088	EC00115401181
CM 20 ES	1	0+4.0-14.5	0+0.157-0.571	20x20	0.03	0.066	EC00100201181
CM 20w40 ES	2	0+3.5-16.5	0+0.138-0.650	20x40	0.05	0.110	EC00120401181
CM 30w40 ES	1	0+10.0-25.0	0+0.394-0.984	30x40	0.08	0.176	EC00130401181
CM 40 10-32 ES	1	0+9.5-32.5	0+0.374-1.280	40x40	0.10	0.220	EC00140121181

Roxtec CM ES 솔리드 모듈

CM 10w40/0 ES
– 정면도

CM 10w40/0 ES
– 후면도

31페이지의 정보와 치수를 참조하십시오.

모듈	외경 (mm) HxW (D=40 mm)	중량 (최대) (kg)	(lb)	제품 번호
CM 5w40/0 ES	5 x 40	0.01	0.022	EC00305401181
CM 10w40/0 ES	10 x 40	0.02	0.044	EC00310401181
CM 40/0 ES	40 x 40	0.10	0.220	5EC0000000005

Roxtec CM PE 모듈

CM 20w40 PE
– 정면도

CM 20w40 PE
– 후면도

31페이지의 정보와 치수를 참조하십시오.

모듈	케이블/파이프 수	케이블/파이프 지름 Øa-Øb (mm)	Øa-Øb (in)	외경 (mm) HxW (D=40 mm)	중량 (kg)	(lb)	제품 번호
CM 15w40 PE	3	0+3.5-10.5	0+0.138-0.413	15x40	0.04	0.088	PC00115401181
CM 20 PE	1	0+4.0-14.5	0+0.157-0.571	20x20	0.03	0.066	PC00100201181
CM 20w40 PE	2	0+3.5-16.5	0+0.138-0.650	20x40	0.05	0.110	PC00120401181
CM 30w40 PE	1	0+10.0-25.0	0+0.394-0.984	30x40	0.08	0.176	PC00130401181
CM 40 10-32 PE	1	0+9.5-32.5	0+0.374-1.280	40x40	0.10	0.220	PC00140101181

Roxtec CM PE 솔리드 모듈

CM 10w40/0 ES
– 정면도

CM 10w40/0 ES
– 후면도

31페이지의 정보와 치수를 참조하십시오.

모듈	외경 (mm) HxW (D=40 mm)	중량 (최대) (kg)	(lb)	제품 번호
CM 5w40/0 PE	5 x 40	0.01	0.022	PC00305401181
CM 10w40/0 PE	10 x 40	0.02	0.044	PC00310401181
CM 40/0 PE	40 x 40	0.10	0.220	PC00300401181

Roxtec 웻지 EMC

Roxtec 웻지 EMC는 내압축기능이 따로 없는 직사각형 프레임에 사용합니다. 케이블, 파이프, 모듈 및 스테이플레이트의 설치를 압축하고 실링합니다.

■ RM EMC 프레임 및 구성품과 함께 사용하는 용도

Roxtec BG™, PE 시스템 웻지 키트/부품, 아연도금/AISI 316

Wedge kit 120 galv

Wedge 120 galv

Wedge 60 galv

34페이지의 정보와 치수를 참조하십시오.

웻지	바깥치수 W (mm)	바깥치수 W (in)	중량 (kg)	중량 (lb)	제품 번호
Wedge kit 120 galv	120	4.724	1.5	3.307	AWK0001201018
Wedge 120 galv	120	4.724	0.8	1.764	ARW0001201018
Wedge 60 galv	60	2.362	0.4	0.882	ARW0000601018
Wedge kit 120 AISI 316	120	4.724	1.5	3.307	AWK0001201021
Wedge 120 AISI 316	120	4.724	0.8	1.764	ARW0001201021
Wedge 60 AISI 316	60	2.362	0.4	0.882	ARW0000601021

* 웻지 키트에는 Roxtec Wedge 120 1개, 스테이플레이트 5개, 웻지 클립 1개, 윤활제 1개 그리고 설치 지침서가 들어 있습니다.

Roxtec ES 시스템 웻지 키트/부품, 아연도금/AISI 316

Wedge kit 120 ES galv

Wedge 120 ES galv

Wedge 60 ES galv

34페이지의 정보와 치수를 참조하십시오.

웻지	바깥치수 W (mm)	바깥치수 W (in)	중량 (kg)	중량 (lb)	제품 번호
Wedge kit 120 ES galv	120	4.724	1.5	3.307	103400
Wedge 120 ES galv	120	4.724	0.8	1.764	ARW0000012391
Wedge 60 ES galv	60	2.362	0.4	0.882	103398
Wedge kit 120 ES AISI 316	120	4.724	1.5	3.307	103401
Wedge 120 ES AISI 316	120	4.724	0.8	1.764	103370
Wedge 60 ES AISI 316	60	2.362	0.4	0.882	103397

* Wedge kit 120 ES는 Roxtec Wedge 120 ES 1개, 스테이플레이트 5개, 웻지 클립 1개, 윤활제 및 설치 지침서가 들어 있습니다.

Roxtec EMC 프레임 선정 가이드

BG, ES 또는 PE 모듈과 함께 EMC 설치에 적합합니다.
프레임을 접지에 적절하게 연결해야 합니다.

	직사각형 프레임					외함 프레임				라운드 프레임/실용 슬리브	
	S	SF	SK	SBTB	GHM	CF 8, CF 32 EMC	CF 8, CF 32 BG	ComSeal EMC	G	SLF R/RS	SL R/RS
본딩 및 접지	✓	✓	✓	✓	✓ 1	—	✓	—	✓ 3	—	—
차폐	✓	✓ 3	✓	✓	✓ 2	✓	—	✓	✓ 3	✓ 2	✓
전도성 EMI	✓	✓	✓	✓	✓ 1	✓	✓	✓	✓ 3	✓ 2	✓

1. 그라운드 러그 없이 배송
2. 컨덕티브 가스킷 포함되지 않음
3. 용접을 통해 설치되는 경우

접지 러그

본딩과 접지용으로 사용하는 프레임에 추가 권장. 접지 러그를 부착할 수 있게 프렌지가 추가 된 프레임.

Roxtec EMC 마킹 도구

마킹 도구는 케이블 피복 제거 표시 지점을 간편하고 신속하게 마킹 할 수 있도록 도와줍니다. 이를 통해 케이블 피복이 있는 부분과 피복이 제거 된 부분에 정확하게 모듈을 끼울 수 있습니다.

도구	제품 번호
EMC Marking Tool	IQR0002000000

EMC 애플리케이션용 Roxtec 프레임과 실

이것은 EMC 애플리케이션에 적합한 Roxtec 프레임과 실을 보여주는 개요입니다.

Roxtec S 프레임
페이지 참조 40.

Roxtec SK 프레임
페이지 참조 52.

Roxtec SBTB 프레임
페이지 참조 54.

Roxtec SF 프레임
페이지 참조 56.

Roxtec GHM 프레임
페이지 참조 61.

Roxtec G 프레임
페이지 참조 98.

Roxtec R EMC 프레임
페이지 참조 125.

Roxtec RS EMC 실
페이지 참조 127.

Roxtec ComSeal™ EMC
페이지 참조 129.

Roxtec CF 8 EMC 프레임
페이지 참조 131.

Roxtec CF 32 EMC 프레임
페이지 참조 131.

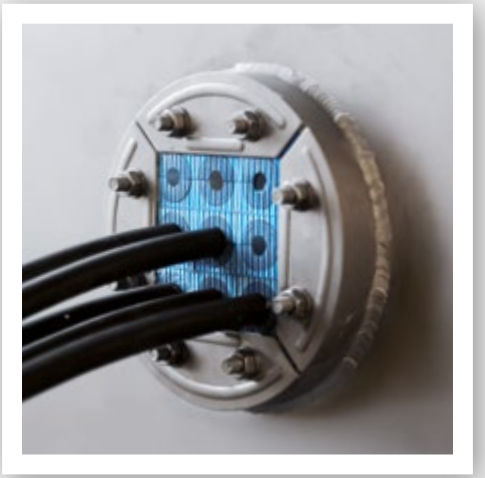

Roxtec R EMC 프레임

Roxtec R EMC는 케이블, 파이프 및 모듈용 정사각형 팩킹 공간을 가진 라운드형 프레임입니다. 프레임 내부로 압축됩니다. 기존 케이블과 파이프에 설치할 수 있습니다.

- 홀에 피팅시켜 설치
- Roxtec RM ES 및 RM PE 모듈과 함께 사용
- 슬리브를 활용 가능

R EMC 프레임, 아연도금 연강 피팅

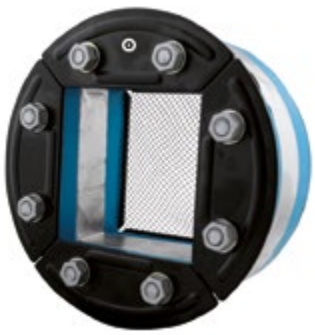

R 150 EMC galv

65페이지의 정보와 치수를 참조하십시오.
26페이지에서 완제품 솔루션에 필요한 구성품을 참조하십시오.
66페이지에서 슬리브를 참조하십시오.
www.roxtec.com/kr에서 설치 방법을 참조하십시오.

등급	A class, H class, 수밀과 기밀

프레임	팩킹 공간 (mm)	구멍 Ø용 (mm)	(in)	중량 (kg)	(lb)	제품 번호
R 100 EMC galv	60 x 60	100 x 85	3.937 x 3.346	0.7	1.499	ER00A01001118
R 125 EMC galv	80 x 80	125 x 70	4.921 - 2.756	1,1	2.447	5R00000007751
R 127 EMC galv	80 x 80	127 x 70	5.000 x 2.756	1.1	2.447	ER00A01271118
R 150 EMC galv	90 x 90	150 x 70	5.906 x 2.756	1.6	3.638	ER00A01501118
R 200 EMC galv	120 x 120	200 x 70	7.874 x 2.756	2.6	5.732	ER00A02001118

R EMC 프레임, 스테인리스강 피팅

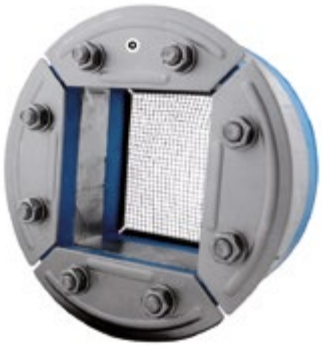

R 150 EMC AISI 316

65페이지의 정보와 치수를 참조하십시오.
26페이지에서 완제품 솔루션에 필요한 구성품을 참조하십시오.
66페이지에서 슬리브를 참조하십시오.
www.roxtec.com/kr에서 설치 방법을 참조하십시오.

등급	A class, H class, 수밀과 기밀

프레임	팩킹 공간 (mm)	구멍 ø용 (mm)	(in)	중량 (kg)	(lb)	제품 번호
R 70 EMC AISI 316	40 x 40	70 x 70	2.756 x 2.756	0.5	1.014	ER00A00701121
R 75 EMC AISI 316	40 x 40	75 x 70	2.953 x 2.756	0.5	1.102	ER00A00751121
R 100 EMC AISI 316	60 x 60	100 x 85	3.937 x 3.346	0.6	1.499	ER00A01001121
R 125 EMC AISI 316	80 x 80	125 x 70	4.921 x 2.756	1.1	2.447	5ER0000003976
R 127 EMC AISI 316	80 x 80	127 x 70	5.000 x 2.756	1.1	2.447	ER00A01271121
R 150 EMC AISI 316	90 x 90	150 x 70	5.906 x 2.756	1.6	3.638	ER00A01501121
R 200 EMC AISI 316	120 x 120	200 x 70	7.874 x 2.756	2.6	5.732	ER00A02001121

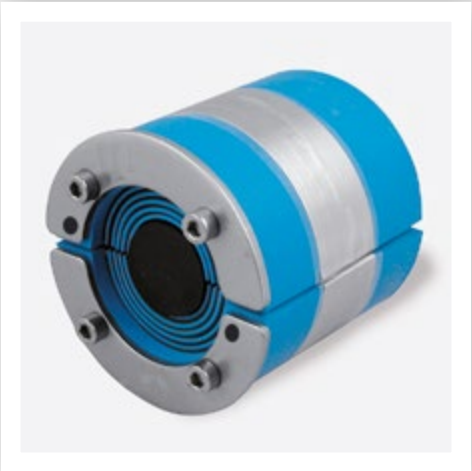

Roxtec RS EMC 실

Roxtec RS EMC 실은 라운드 실로서 제거 가능 레이어가 있고 반으로 나뉘어 집니다. 압축은 RS Seal 자체에 포함되어 있습니다. 기존 케이블이나 파이프 에 설치할 수 있습니다.

- 전자기 차폐
- 등전위화
- 케이블 1개나 파이프 1개용
- 슬리브를 활용 가능

RS ES seal, 스테인리스강 피팅

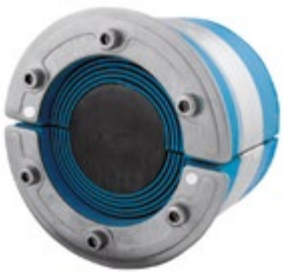

RS 100 ES AISI 316

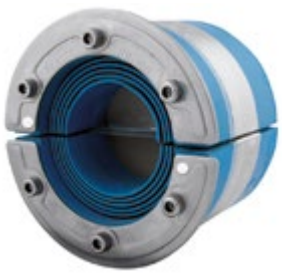

RS 100 ES AISI 316 woc

71페이지의 정보와 치수를 참조하십시오.
73페이지에서 슬리브를 참조하십시오.
www.roxtec.com/kr에서 설치 방법을 참조하십시오.

등급	A class, H class, 수밀과 기밀

실	케이블/파이프 지름 Ø (mm)	(in)	바깥치수 ØxD (mm)	ØxD (in)	중량 (kg)	(lb)	제품 번호
코어 있음							
RS 25 ES AISI 316	0+3.6-12	0+0.142-0.472	25 x 40	0.984 x 1.575	0.04	0.093	ERS0100251121
RS 31 ES AISI 316	0+4-17	0+0.157-0.669	31 x 40	1.220 x 1.575	0.06	0.132	ERS0100311121
RS 43 ES AISI 316	0+4-23	0+0.157-0.906	43 x 78	1.693 x 3.071	0.2	0.529	ERS0100431121
RS 50 ES AISI 316	0+8-30	0+0.315-1.181	50 x 78	1.969 x 3.071	0.3	0.639	ERS0100501121
RS 68 ES AISI 316	0+26-48	0+1.024-1.890	68 x 78	2.677 x 3.071	0.5	1.102	ERS0100681121
RS 75 ES AISI 316	0+24-54	0+0.945-2.126	75 x 78	2.953 x 3.071	0.7	1.543	ERS0100751121
RS 100 ES AISI 316	0+48-70	0+1.890-2.756	100 x 83	3.937 x 3.268	1.0	2.205	ERS0101001121
RS 125 ES AISI 316	0+66-98	0+2.598-3.858	125 x 83	4.921 x 3.268	1.6	3.417	ERS0101251121

RS ES seal, 스테인리스강 피팅

실	케이블/파이프 지름 Ø (mm)	(in)	바깥치수 ØxD (mm)	ØxD (in)	중량 (kg)	(lb)	제품 번호
코어 없음							
RS 100 ES AISI 316 woc	48-70	1.890-2.756	100 x 83	3.937 x 3.268	0.8	1.874	ERS0001001121
RS 125 ES AISI 316 woc	66-98	2.598-3.858	125 x 83	4.921 x 3.268	1.2	2.756	ERS0001251121
RS 150 ES AISI 316 woc	93-119	3.661-4.685	150 x 85	5.906 x 3.346	1.6	3.417	ERS0001501121

RS PE seal, 스테인리스강 피팅

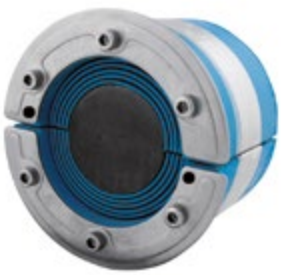

RS 100 PE AISI 316

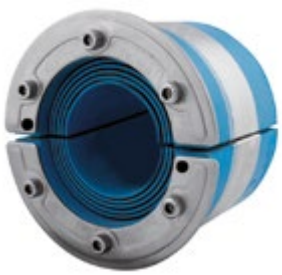

RS 100 PE AISI 316 woc

71페이지의 정보와 치수를 참조하십시오.
73페이지에서 슬리브를 참조하십시오.
www.roxtec.com/kr에서 설치 방법을 참조하십시오.

등급	A class, H class, 수밀과 기밀

실	케이블/파이프 지름 Ø (mm)	(in)	바깥치수 ØxD (mm)	ØxD (in)	중량 (kg)	(lb)	제품 번호
코어 있음							
RS 25 PE AISI 316	0+3.6-12	0+0.142-0.472	25 x 40	0.984 x 1.575	0.04	0.093	PRS0100251121
RS 31 PE AISI 316	0+4-17	0+0.157-0.669	31 x 40	1.220 x 1.575	0.06	0.132	PRS0100311121
RS 43 PE AISI 316	0+4-23	0+0.157-0.906	43 x 78	1.693 x 3.071	0.2	0.529	PRS0100431121
RS 50 PE AISI 316	0+8-30	0+0.315-1.181	50 x 78	1.969 x 3.071	0.3	0.639	PRS0100501121
RS 68 PE AISI 316	0+26-48	0+1.024-1.890	68 x 78	2.677 x 3.071	0.5	1.102	PRS0100681121
RS 75 PE AISI 316	0+24-54	0+0.945-2.126	75 x 78	2.953 x 3.071	0.7	1.543	PRS0100751121
RS 100 PE AISI 316	0+48-70	0+1.890-2.756	100 x 83	3.937 x 3.268	1.0	2.205	PRS0101001121
RS 125 PE AISI 316	0+66-98	0+2.598-3.858	125 x 83	4.921 x 3.268	1.6	3.417	PRS0101251121
코어 없음							
RS 100 PE AISI 316 woc	48-70	1.890-2.756	100 x 83	3.937 x 3.268	0.8	1.874	PRS0001001121
RS 125 PE AISI 316 woc	66-98	2.598-3.858	125 x 83	4.921 x 3.268	1.2	2.756	PRS0001251121
RS 150 PE AISI 316 woc	93-119	3.661-4.685	150 x 85	5.906 x 3.346	1.6	3.417	PRS0001501121

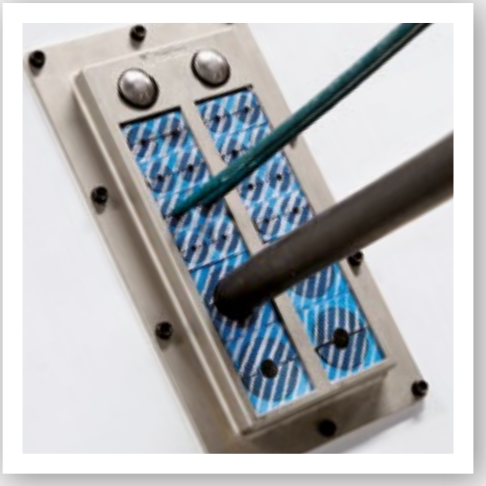

Roxtec ComSeal™ EMC

Roxtec ComSeal EMC는 EMI로부터 보호 역할을 합니다. 이 제품군은 컨버터, 제너레이터 및 캐비닛과 같은 산업 및 통신 애플리케이션용입니다. 프레임은 니켈 도금 알루미늄으로 되어 있으며 pre-terminated 케이블을 허용합니다.

- 키트로 공급
- 전자기 차폐
- 등전위화

ComSeal™ EMC 키트, 니켈 도금 알루미늄, ES/PE 시스템

ComSeal 10/4 ES

ComSeal 12/3 ES

ComSeal 15/3 ES

ComSeal 16/10 ES

ComSeal 30/6 ES

ComSeal 32/8 ES

90페이지의 정보와 치수를 참조하십시오.
220페이지에서 실무 사용자 가이드라인을 참조하십시오.
www.roxtec.com/kr에서 설치 방법을 참조하십시오.
폭 30mm의 추가 모듈은 별도로 구매할 수 있습니다.

등급 **IP:** 54 **UL/NEMA:** 12, 12K

키트	직경범위와 케이블 및 파이프 수량 주의: 모듈 폭 30mm			중량 (kg)	중량 (lb)	제품 번호
	0+3.5-16.5 mm 0+0.138-0.650 in (CM 20w40 ES/PE 30)	0+9.5-32.5 mm 0+0.374-1.280 in (CM 40 10-32 ES/PE 30)	0+28-43 mm 0+1.102-1.693 in (CM 50 ES/PE 30)			
ComSeal 10/4 ES	2	2		0.52	1.14	CSE0000000104
ComSeal 10/7 ES	6	1		0.52	1.14	CSE0000000107
ComSeal 10/10 ES	10			0.52	1.14	CSE0000001010
ComSeal 10/4 PE	2	2		0.52	1.14	CSP0000000104

ComSeal™ EMC 키트, 니켈 도금 알루미늄, ES/PE 시스템

키트	직경범위와 케이블 및 파이프 수량 주의: 모듈 폭 30mm			중량		제품 번호
	0+3.5-16.5 mm 0+0.138-0.650 in (CM 20w40 ES/PE 30)	0+9.5-32.5 mm 0+0.374-1.280 in (CM 40 10-32 ES/PE 30)	0+28-43 mm 0+1.102-1.693 in (CM 50 ES/PE 30)	(kg)	(lb)	
ComSeal 10/7 PE	6	1		0.52	1.14	CSP0000000107
ComSeal 10/10 PE	10			0.52	1.14	CSP0000001010
ComSeal 12/3 ES		3		0.61	1.34	CSE0000001203
ComSeal 12/6 ES	4	2		0.61	1.34	CSE0000001206
ComSeal 12/9 ES	8	1		0.61	1.34	CSE0000001209
ComSeal 12/12 ES	12			0.61	1.34	CSE0000001212
ComSeal 12/3 PE		3		0.61	1.34	CSP0000001203
ComSeal 12/6 PE	4	2		0.61	1.34	CSP0000001206
ComSeal 12/9 PE	8	1		0.61	1.34	CSP0000001209
ComSeal 12/12 PE	12			0.61	1.34	CSP0000001212
ComSeal 15/3 ES			3	0.91	2.0	CSE0000001503
ComSeal 15/3 PE			3	0.91	2.0	CSP0000001503
ComSeal 16/4 ES		4		0.67	1.47	CSE0000000164
ComSeal 16/7 ES	4	3		0.67	1.47	CSE0000000164
ComSeal 16/10 ES	8	2		0.67	1.47	CSE0000000167
ComSeal 16/16 ES	16			0.67	1.47	CSE0000001610
ComSeal 16/4 PE		4		0.67	1.47	CSE0000001616
ComSeal 16/7 PE	4	3		0.67	1.47	CSP0000000164
ComSeal 16/10 PE	8	2		0.67	1.47	CSP0000000167
ComSeal 16/16 PE	16			0.67	1.47	CSP0000001610
ComSeal 30/6 ES			6	1.40	3.09	CSE0000003006
ComSeal 30/6 PE			6	1.40	3.09	CSP0000003006
ComSeal 32/8 ES		8		1.26	2.78	CSE0000003208
ComSeal 32/14 ES	8	6		1.26	2.78	CSE0000003214
ComSeal 32/20 ES	16	4		1.26	2.78	CSE0000003220
ComSeal 32/32 ES	32			1.26	2.78	CSE0000003232
ComSeal 32/8 PE		8		1.26	2.78	CSP0000003208
ComSeal 32/14 PE	8	6		1.26	2.78	CSP0000003214
ComSeal 32/20 PE	16	4		1.26	2.78	CSP0000003220
ComSeal 32/32 PE	32			1.26	2.78	CSP0000003232

Roxtec CF 8/CF 32 EMC/ BG 프레임/키트

니켈 도금한 주조 알루미늄의 프레임은 우수한 전기 전도성을 보증합니다. 이 프레임은 하나의 개구부를 통해 다수의 pre-terminated 케이블/파이프를 다룰 수 있습니다.

- CM BG B, CM ES 또는 CM PE 모듈과 함께 사용
- 전자기 차폐
- 등전위화
- 본딩 및 접지

CF 8 EMC/CF 32 EMC 프레임, ES/PE 시스템

CF 8 EMC

CF 32 EMC

C Compression unit
ES AISI 316

C Compression unit
IP/PE AISI 316

주의: 압축 유닛은 별도로 주문됩니다.
93페이지의 정보와 치수를 참조하십시오.
220페이지에서 실무 사용자 가이드라인을 참조하십시오.
www.roxtec.com/kr에서 설치 방법을 참조하십시오.

등급 **IP:** 66/67 **UL/NEMA:** 4, 4X, 12, 13

프레임	바깥치수 HxW (mm)	바깥치수 HxW (in)	중량 (kg)	중량 (lb)	제품 번호
CF 8 EMC	140 x 75	5.512 x 2.952	0.6	1.213	ECF0000080035
CF 32 EMC	230 x 130	9.055 x 5.118	1.4	3.086	ECF0000320035
C Compression unit ES AISI 316	30 x 40	1.181 x 1.575	0.2	0.340	ECC0001001123
C Compression unit IP/PE AISI 316	30 x 40	1.181 x 1.575	0.2	0.340	CC00001001023

CF 8 BG™ B/CF 32 BG™ B 키트/프레임

CF 8/8 BG B

CF 32/8 BG B

CF 32/20 BG B

CF 32/32 BG B

CF 8 EMC BG

CF 32 EMC BG

주의: CF 8 EMC BG에는 압축 장치와 접지 러그가 있습니다.
CF 32 EMC BG에는 압축 장치와 접지 러그가 있습니다.

93페이지의 정보와 치수를 참조하십시오.

220페이지에서 실무 사용자 가이드라인을 참조하십시오.

www.roxtec.com/kr에서 설치 방법을 참조하십시오.

등급 **IP:** 66/67 **UL/NEMA:** 4, 4X, 12, 13

키트	직경범위와 케이블 및 파이프 수량		중량 (kg)	중량 (lb)	제품 번호
	0+3.5-16.5 mm/ 0+0.138-0.650 in (CM 20w40 BG B)	0+9.5-32.5 mm/ 0+0.374-1.280 in (CM 40 10-32 BG B)			
CF 8/8 BG B	8		0.70	1.543	103464
CF 32/8 BG B		8	2.00	4.409	103462
CF 32/20 BG B	16	4	2.00	4.409	103463
CF 32/32 BG B	32		2.00	4.409	103461
CF 8 EMC BG			0.6	1.213	103465
CF 32 EMC BG			1.4	3.086	102826

기본 단계

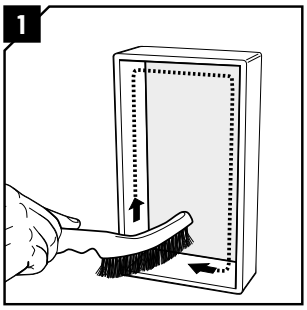

먼지, 도료 등이 없도록 프레임 내부에 이물질을 제거하여 원활한 전기 전도성을 확보하십시오.

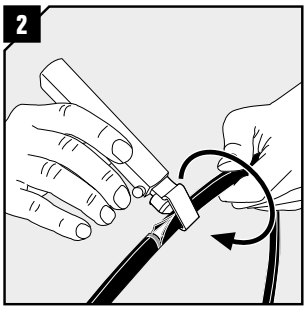

외부 피복을 제거해서 케이블의 실드나 외장을 노출시키십시오.

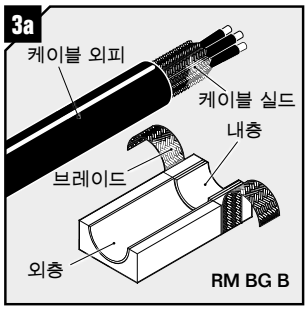

다음과 같은 3a–3f 단계는 상이한 유형의 EMC 모듈에 대한 준비과정을 보여줍니다.

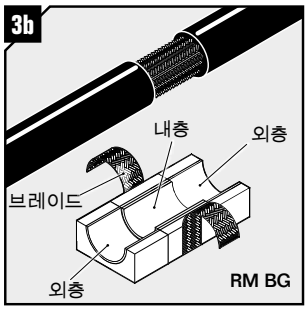

테이프나 브레이드를 뒤로 젖히십시오. 모듈 레이어를 케이블 피복에 맞게 수정하고 내부 모듈 레이어를 케이블 실드에 맞게 수정하십시오.

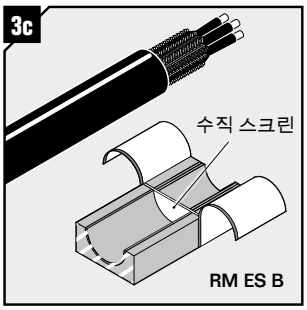

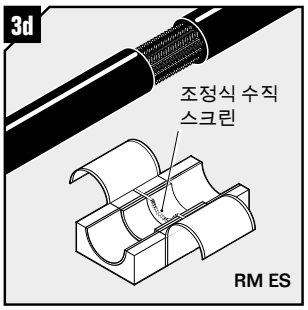

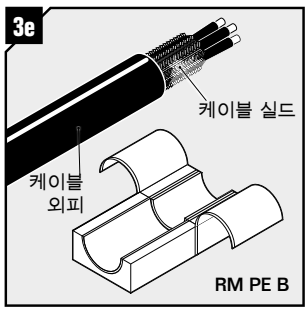

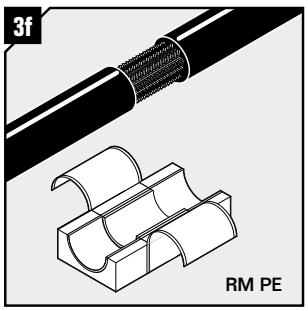

ES 모듈의 경우 수직 스크린을 케이블 실드에 맞게 수정하십시오.

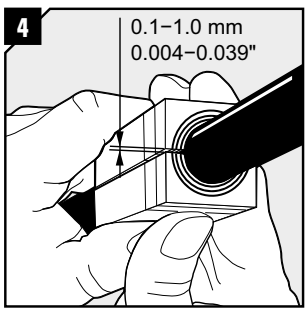

케이블 및 파이프에 설치 될 모듈 사이 간격은 0.1-1.0mm가 되도록 조절합니다. 각 모듈 절반 안쪽에서 테이프나 브레이드를 팽팽하게 접으십시오.

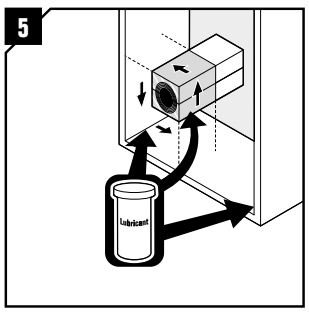

프레임과 모듈에 윤활제를 도포하십시오.

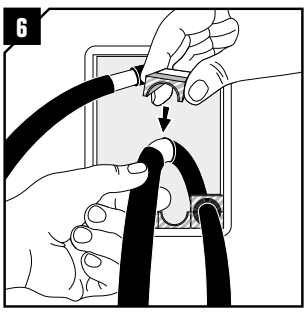

설치 도면에 따라 모듈을 설치합니다.

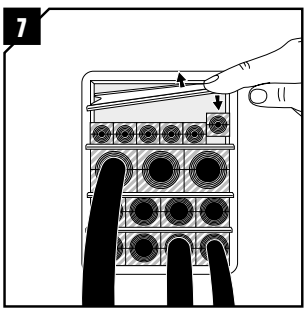

한 열의 모듈 설치가 완료되었다면 스테이플레이트를 설치합니다.

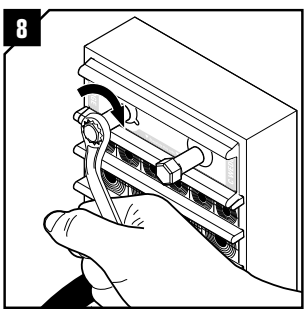

웻지에 윤활제를 도포하여 삽입하십시오. 웻지의 볼트가 안 돌아 갈 때까지 양쪽을 번갈아가며 조이십시오.

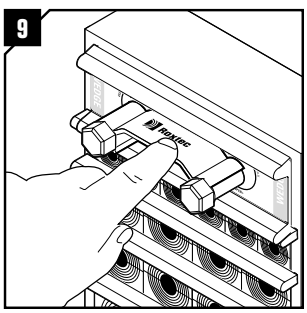

웻지 클립을 부착하여 설치를 마무리하십시오.

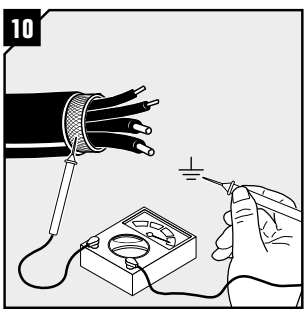

적절한 장비를 사용하여 케이블 외장/스크린에서부터 접지까지 접지 연속성을 확인하십시오.

설치 공구

설치를 더욱 편리하게 하기 위해 당사는 프레임 설치 시 모듈을 사전에 압축할 수 있는 공구를 가지고 있습니다. Roxtec 공구에 대한 자세한 내용은 214페이지를 참조하십시오.

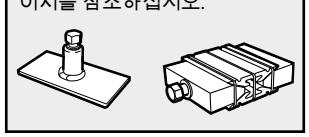

www.roxtec.com/kr에서 설치 방법을 참조하십시오.

파이프 관통 솔루션

광범위한 시스템 커버링

파이프 애플리케이션용 Roxtec 실링은 화재, 침수 및 가스로부터 생명과 재산을 보호해줍니다. 이것은 파이프 관통 이후 갑판과 격벽의 화재 등급을 유지할 수 있도록 설계됩니다.

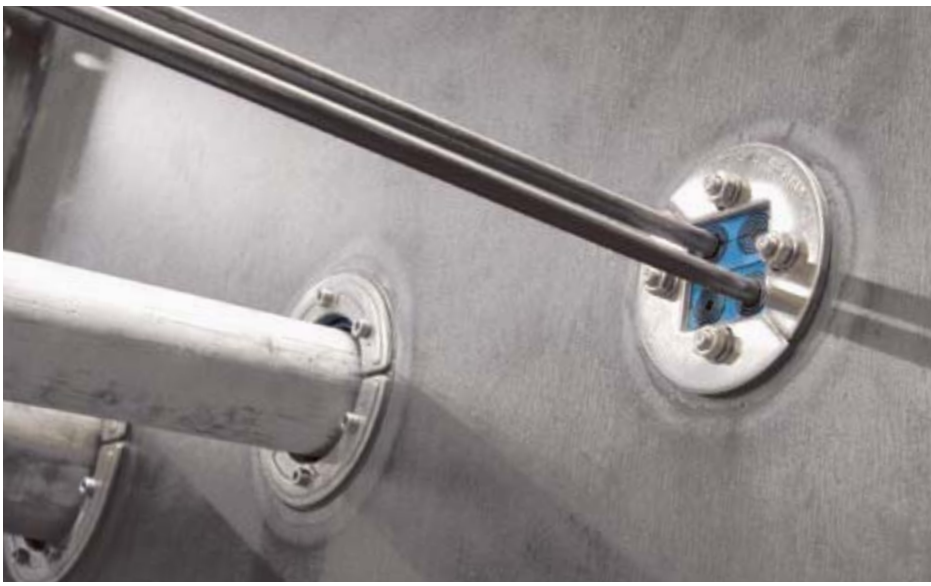

선박은 엔진 트랜스퍼 시스템, 유압유 시스템, 스프링클러 시스템, 온수와 냉수 그리고 폐수 시스템과 같은 다양한 필수시스템을 제공하는 복잡한 배관이 많습니다. 필수 시스템 수량은 강철, 구리, 플라스틱, 유리섬유 등의 다양한 재질의 파이프 종류의 변화와 일치합니다.

완전성 유지

이러한 파이프 재질 변동은 화재, 물 유입 및 가스와 같은 위험으로부터 파이프 관통부를 보호하기 위해 실링 솔루션 개발 시 여러 가지 난제를 안겨줍니다. 이러한 어려움을 극복하고자 당사는 이러한 위험으로부터 보호를 제공하고 해상 등급 구역의 완전성을 유지하는 광범위한 파이프 실링 솔루션을 개발해왔습니다.

단일 또는 멀티 파이프

Roxtec는 설치 프로세스 시 유연성을 높이기 위해 갑판이나 격벽의 한 쪽 면에서만 설치할 수 있는 솔루션도 제공할 수 있습니다. 단일 관통에서부터 다수 관통에 이르기까지 그리고 3.6 mm 지름에서부터 580 mm에 이르기까지 다양하게 인증된 파이프 실링 솔루션 포트폴리오를 이용하여 당사는 모든 파이프 실링 수요를 충족할 수 있습니다.

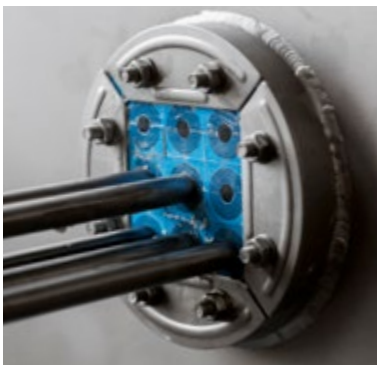

시험과 인증

Roxtec에서 제공하는 실링 솔루션은 IMO가 규정한 다음과 같은 표준과 보호 등급을 인증 받았으며, 또한 각 등급 협회의 다양한 시험 프로그램을 충족합니다.

화재 등급: A class, B class, H class 및 Jet fire등급
수압: 6bar까지
가스압: 2.5bar까지

(모든 보호 등급은 선급 협회에 따라 달라짐)

표준 Roxtec 솔루션 외에도, 보다 높은 요구사항을 필요로 하는 지역에서 맞춤형 솔루션을 설계하여 제공할 수도 있습니다.

안전과 단순성

Roxtec 파이프 실링 솔루션은 해상 분야의 다양한 필요와 요구사항을 충족하도록 설계되었습니다. 방화 완전성 및 수압 요구사항과 관련된 요구는 선박 내 설치 위치에 따라 다르다는 점을 유념해야 합니다. 따라서 제품군에 대한 Roxtec 접근법은 설치가 빠르고 용이하며 안전한 관통 실을 제공하고자 이러한 각 지역에 적합한 관련 요구사항에 맞는 솔루션을 개발하는 것입니다. 이러한 이유로 Roxtec 제품군에는 방화 차단용 솔루션, 수밀성과 방화 차단 솔루션이 있으며, 뿐만 아니라 흘수선 위 또는 아래에서 사용하기에 적합한 솔루션이 있습니다.

특정한 요구조건을 위한 개발

이러한 운영 기준 외에도, 당사는 화재 발생 이후 수밀을 유지할 수 있는 솔루션을 개발해왔습니다. 이것은 열에 민감한 재료가 수밀 격벽을 통과하여 지나갈 때 사용 될 수 있습니다. 설치 작업 시 용접을 줄이기 위해 Roxtec은 무용접 솔루션 파이프 실링 제품도 개발했습니다.
Roxtec 파이프 실링 솔루션은 갈바닉 부식과 기타 설치 문제 해결을 위해 강철 및 알루미늄 갑판과 격벽에서도 사용할 수 있습니다. 또한 Roxtec 솔루션은 몇몇 A와 B 등급의 샌드위치 패널 구조부에서 사용할 수도 있습니다.

금속 파이프 솔루션

Roxtec은 갑판과 격벽을 통과하는 단일 및 다중 금속 파이프에 대해 최고의 실링 솔루션을 제공합니다. 선주와 조선사들은 높은 수준의 안전을 보증하고 안전한 작업 환경을 조성해주는 당사 시스템의 우수한 방화 차단 및 수밀 기능을 높이 평가합니다.

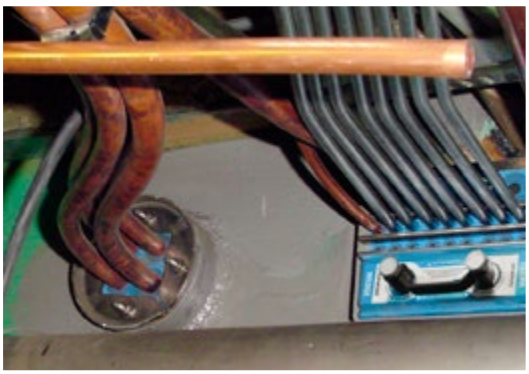

금속 파이프용 Roxtec 트랜짓은 다양한 환경과 용도에 맞게 여러 종류 와 크기로 사용할 수 있습니다. 당사는 다중 파이프 관통과 단일 파이프 관통을 위해 모듈 기반의 트랜짓을 제공합니다. 라운드 및 정사각형 오프닝용 프레임뿐만 아니라 구조적 안전성이 요구되는 구역에 적용 가능하도록 특별히 설계된 프레임도 있습니다.

- 수관
- 폐수관
- 유압관
- 공압관
- 이송 및 배분 시스템
- 스프링클러 시스템
- 식당 및 음료 파이프

Roxtec RS 실

Roxtec RS 실은 단독 금속 파이프뿐만 아니라 유리섬유 파이프 관통도 보호해주는 원형 솔루션입니다. 이것은 Multidiameter™이 적용되었으며, 반으로 분리됩니다. (Multidiameter™ : 다양한 크기의 파이프에 맞게 조절할 수 있도록 제거 가능한 레이어)

- 실 내부 팽창으로 기밀 확보
- 단일 파이프 관통
- 슬리브와 함께 사용됨
- 한 쪽면 설치
- 인증된 화재, 물 및 가스 보호 성능

RS 실, 스테인리스강 피팅

RS 25 AISI 316

RS 31 AISI 316

RS 43 AISI 316

RS 50 AISI 316

RS 68 AISI 316

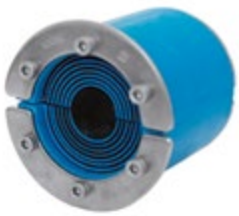

RS 75 AISI 316

RS 100 AISI 316

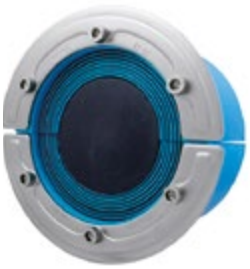

RS 125 AISI 316

142페이지에서 슬리브를 참조하십시오.
220페이지에서 실무 사용자 가이드라인을 참조하십시오.
www.roxtec.com/kr에서 설치 방법을 참조하십시오.

등급 **화재:** A class, H class **수압:** 4 bar **가스압:** 2.5 bar

실	파이프용 Ø (mm)	파이프용 Ø (in)	홀 Ø용 (mm)	홀 Ø용 (in)	중량 (kg)	중량 (lb)	제품 번호
RS 25 AISI 316	0+3.6-12	0+0.142-0.472	25-26	0.984 - 1.024	0.04	0.093	RS00100251023
RS 31 AISI 316	0+4-17	0+0.157-0.669	31-32	1.221 - 1.260	0.06	0.132	RS00100311023
RS 43 AISI 316	0+4-23	0+0.157-0.906	43-45	1.693 - 1.772	0.2	0.529	RS00100431023
RS 50 AISI 316	0+8-30	0+0.315-1.181	50-52	1.967 - 2.047	0.3	0.639	RS00100501023

RS 실, 스테인리스강 피팅

실	파이프용 Ø (mm)	파이프용 Ø (in)	홀 Øø용 (mm)	홀 Øø용 (in)	중량 (kg)	중량 (lb)	제품 번호
RS 68 AISI 316	0+26-48	0+1.024-1.890	68-70	2.677 - 2.756	0.5	1.102	RS00100681023
RS 75 AISI 316	0+24-54	0+0.945-2.126	75-77	2.953 - 3.031	0.7	1.543	RS00100751023
RS 100 AISI 316	0+48-70	0+1.890-2.756	100-102	3.937 - 4.016	1.0	2.205	RS00101001023
RS 125 AISI 316	0+66-98	0+2.598-3.858	125-127	4.921 - 5.000	1.6	3.417	RS00101251023

RS 실, 코어 없음, 스테인리스강 피팅

RS 100 AISI 316 woc

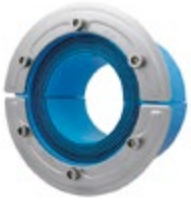

RS 125 AISI 316 woc

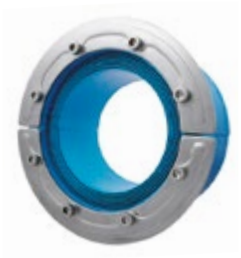

RS 150 AISI 316 woc

RS 225-644 AISI 316 woc

142페이지에서 슬리브를 참조하십시오.

220페이지에서 실무 사용자 가이드라인을 참조하십시오.

www.roxtec.com/kr에서 설치 방법을 참조하십시오.

등급 **화재:** A class, H class **수압:** 4 bar **가스압:** 2.5 bar

실	파이프용 Ø (mm)	파이프용 Ø (in)	홀 Øø용 (mm)	홀 Øø용 (in)	중량 (kg)	중량 (lb)	제품 번호
RS 100 AISI 316 woc	48-70	1.890-2.756	100-102	3.937-4.016	0.8	1.874	RS00001001023
RS 125 AISI 316 woc	66-98	2.598-3.858	125-127	4.921-5.000	1.2	2.756	RS00001251023
RS 150 AISI 316 woc	93-119	3.661-4.685	150-152	5.906-5.984	1.6	3.417	RS00001501023
RS 175 AISI 316 woc	119-145	4.685-5.709	175-177	6.890-6.969	2.2	4.189	RS00175750021
RS 200 AISI 316 woc	138-170	5.433-6.693	200-203	7.874-7.992	2.8	5.732	RS00200750021
RS 225 AISI 316 woc	151-181	5.945-7.126	225-228	8.858-8.976	3.1	6.834	RS00002250021
RS 250 AISI 316 woc	176-206	6.913-8.110	250-253	9.843-9.961	3.3	7.275	RS00002500021
RS 300 AISI 316 woc	206-236	8.094-9.291	300-303	11.811-11.929	5.7	12.566	RS00003000021
RS 350 AISI 316 woc	244-286	9.614-11.259	350-353	13.780-13.898	7.3	16.094	RS00003500021
RS 400 AISI 316 woc	294-336	11.583-13.228	400-403	15.748-15.886	8.9	19.621	RS00004000021
RS 450 AISI 316 woc	344-386	13.551-15.197	450-453	17.717-17.835	10.7	23.589	RS00004500021
RS 500 AISI 316 woc	394-436	15.519-17.165	500-503	19.685-19.803	13.0	28.660	RS00005000021
RS 550 AISI 316 woc	444-486	17.488-19.134	550-553	21.654-21.772	14.4	31.746	RS00005500021
RS 600 AISI 316 woc	494-536	19.457-21.102	600-603	23.622-23.740	15.7	34.612	RS00006000021
RS 644 AISI 316 woc	538-580	21.189-22.835	644-647	25.354-25.472	17.0	37.478	RS00006440021

RS 실, 기술 정보

RS 25 / RS 31 / RS 43 / RS 50 / RS 68

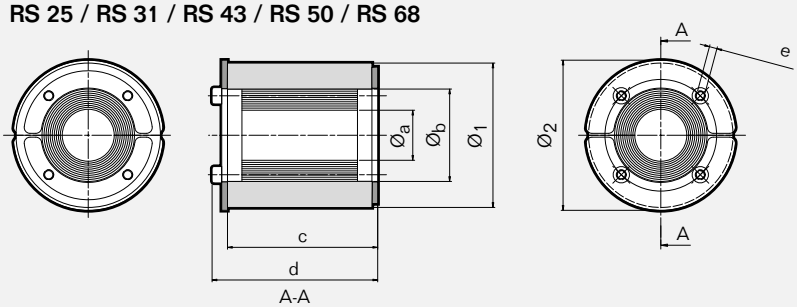

	RS 25		RS 31		RS 43		RS 50		RS 68		RS 75	
Pos	(mm)	(in)	(mm)	(in)	(mm)	(in)	(mm)	(in)	(mm)	(in)	(mm)	(in)
Øa	3.6	0.142	4	0.157	4	0.157	8	0.315	26	1.024	24	0.945
Øb	12	0.472	17	0.669	23	0.906	30	1.181	48	1.890	54	2.126
Ø1	25	0.984	31	1.220	43	1.693	50	1.969	68	2.677	75	2.953
Ø2	32	1.260	37	1.457	53	2.087	60	2.362	78	3.071	85	3.346
c	39	1.535	40	1.575	78	3.071	78	3.071	78	3.071	78	3.071
d	43	1.693	44	1.732	85	3.346	85	3.346	85	3.346	85	3.346
e	*	*	*	*	**	**	**	**	**	**	***	***

* SW2.5 mm (4x) / SW0.098" (4x) ** SW4 mm (4x) / SW0.157" (4x) *** SW4 mm (6x) / SW0.157" (6x)

RS 75 / RS 100, RS 100 woc / RS 125, RS 125 woc

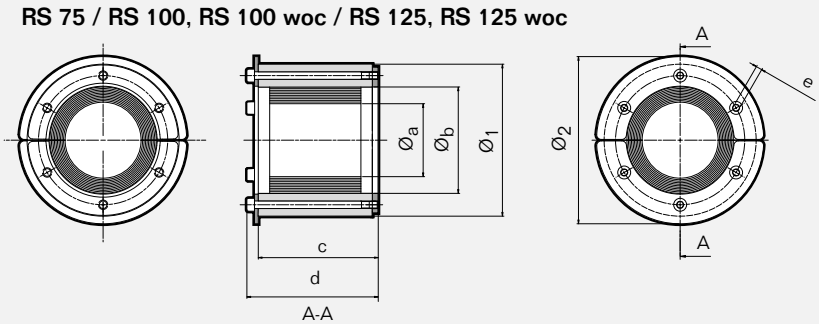

	RS 100 (woc)		RS 125 (woc)	
Pos	(mm)	(in)	(mm)	(in)
Øa	48	1.890	66	2.598
Øb	70	2.756	98	3.858
Ø1	100	3.937	125	4.921
Ø2	110	4.331	145	5.709
c	78	3.071	78	3.071
d	87	3.425	87	3.425
e	***	***	****	****

*** SW4 mm (6x) / SW0.157" (6x)
**** SW5 mm (6x) / SW0.197" (6x)

RS 150 woc

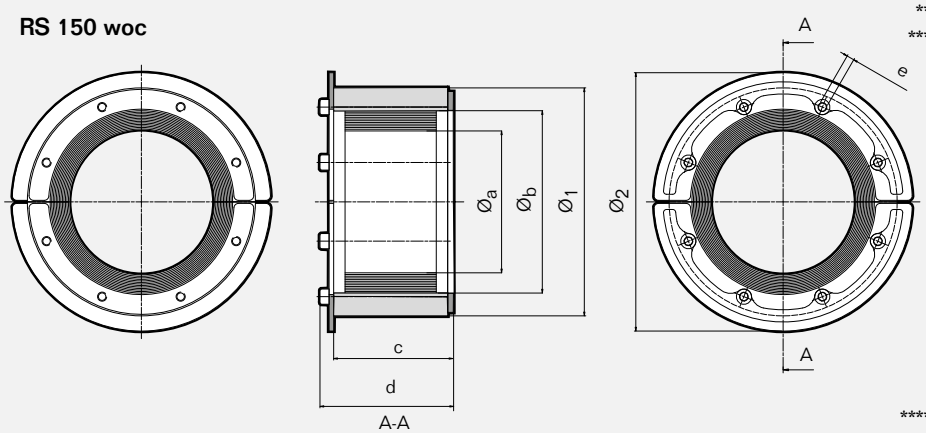

	RS 150 woc	
Pos	(mm)	(in)
Øa	93	3.661
Øb	119	4.685
Ø1	150	5.906
Ø2	170	6.693
c	79	3.110
d	88	3.465
e	*****	*****

***** SW5 mm (8x) / SW0.197" (8x)

참고: 모든 치수는 공칭값입니다.

RS 실, 기술 정보

RS 175 woc / RS 200 woc

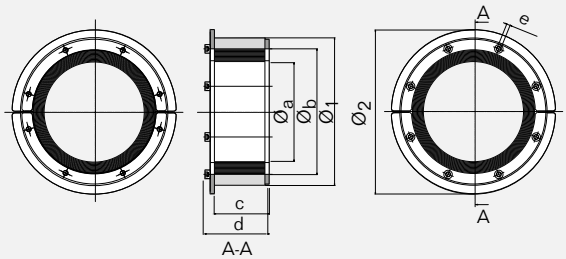

Pos	RS 175 (woc) (mm)	RS 175 (woc) (in)	RS 200 (woc) (mm)	RS 200 (woc) (in)
$Ø_a$	119	4.685	138	5.433
$Ø_b$	147	5.787	170	6.693
$Ø_1$	175	6.890	200	7.874
$Ø_2$	195	7.677	220	8.661
c	80	3.150	80	3.150
d	90	3.543	90	3.543
e	*	*	*	*

* SW 5 mm (8x) / SW 0.197 " (8x)

RS 225 woc / RS 250 woc

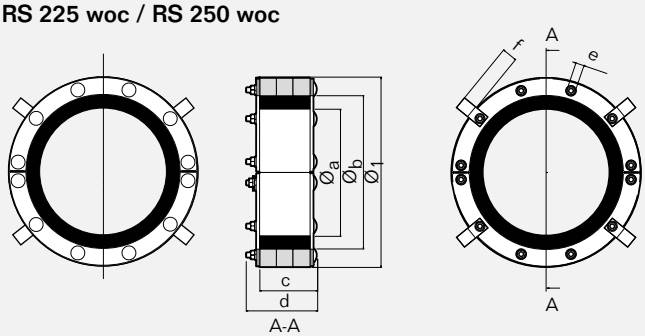

Pos	RS 225 (woc) (mm)	RS 225 (woc) (in)	RS 250 (woc) (mm)	RS 250 (woc) (in)
$Ø_a$	151	5.945	176	6.913
$Ø_b$	181	7.126	206	8.110
$Ø_1$	225	8.858	250	9.843
c	68	2.672	69	2.696
d	84	3.302	85	3.326
f	19	0.743	19	0.743
e	**	**	**	**

** SW 10 mm (10x) / SW 0.394" (10x)

RS 300 woc / RS 350 woc / RS 400 woc / RS 450 woc / RS 500 woc / RS 550 woc / RS 600 woc / RS 644 woc

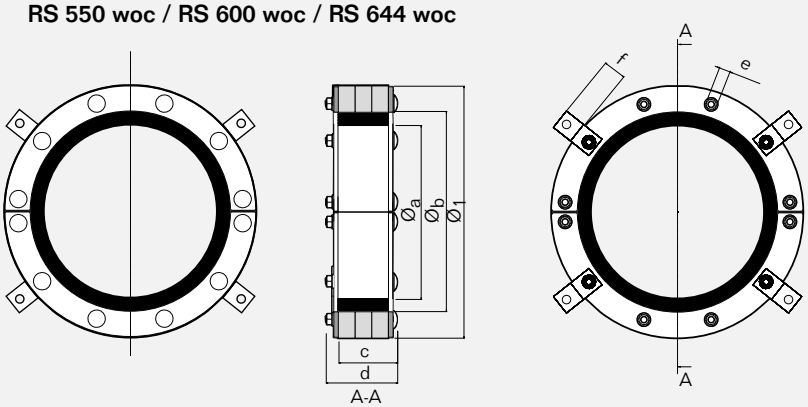

Pos	RS 300 (woc) (mm)	RS 300 (woc) (in)	RS 350 (woc) (mm)	RS 350 (woc) (in)	RS 400 (woc) (mm)	RS 400 (woc) (in)	RS 450 (woc) (mm)	RS 450 (woc) (in)	RS 500 (woc) (mm)	RS 500 (woc) (in)	RS 550 (woc) (mm)	RS 550 (woc) (in)	RS 600 (woc) (mm)	RS 600 (woc) (in)	RS 644 (woc) (mm)	RS 644 (woc) (in)
c	71	2.775	71	2.775	71	2.775	71	2.775	74	2.889	74	2.889	74	2.889	74	2.889
d	85	3.342	85	3.342	86	3.357	96	3.755	96	3.755	96	3.755	96	3.755	96	3.755
$Ø_a$	206	8.094	244	9.614	294	11.583	344	13.551	394	15.519	444	17.488	494	19.457	538	21.189
$Ø_b$	236	9.291	286	11.259	336	13.228	386	15.197	436	17.165	486	19.134	536	21.102	580	22.835
$Ø_1$	300	11.811	350	13.779	400	15.748	450	17.717	500	19.685	550	21.654	600	23.622	644	25.354
f	28	1.102	28	1.102	28	1.102	28	1.102	28	1.102	28	1.102	28	1.102	28	1.102
e	***	***	***	***	***	***	****	****	****	****	****	****	****	****	****	****

*** SW 13 mm (10x) / SW 0.512" (10x) **** SW 17 mm (10x) / SW 0.669" (10x)

참고: 모든 치수는 공칭값입니다.

플랜지가 없는 슬리브, RS 실용

SLRS primed mild steel

SLRS acid-proof stainless steel

SLRS aluminum

220페이지에서 실무 사용자 가이드라인을 참조하십시오.

연강

슬리브	바깥치수 Ø (mm)	Ø (in)	L (mm)	L (in)	내부 Ø (mm)	(in)	중량 (kg)	(lb)	제품 번호
SLRS 25 primed	34	1.339	35	1.378	25.5	1.004	0.11	0.24	ASL1000250012
SLRS 31 primed	40	1.575	35	1.378	31.5	1.240	0.14	0.30	ASL1000310012
SLRS 43 primed	52	2.047	65	2.559	44	1.732	0.31	0.68	ASL1000430012
SLRS 50 primed	63	2.480	65	2.559	51	2.008	0.54	1.19	ASL1000500012
SLRS 68 primed	83	3.268	65	2.559	69.5	2.736	0.81	1.79	ASL1000680012
SLRS 75 primed	89	3.504	65	2.559	76.5	3.012	0.83	1.83	ASL1000750012
SLRS 100 primed	114	4.488	65	2.559	101	3.976	1.10	2.43	ASL1001000012
SLRS 125 primed	140	5.512	65	2.559	126	4.961	1.50	3.31	ASL1001250012
SLRS 150 primed	164	6.457	65	2.559	151	5.945	1.63	3.58	ASL1001500012
SLRS 175 primed	189	7.441	65	2.559	176	6.929	1.60	3.53	ASLR100017512
SLRS 200 primed	214	8.425	65	2.559	201	7.913	1.80	3.97	ASLR100020012
SLRS 225 primed	239	9.409	55	2.165	227	8.937	1.90	4.19	ASL1002250012
SLRS 250 primed	264	10.394	55	2.165	252	9.921	2.10	4.63	ASL1002500012
SLRS 300 primed	314	12.362	55	2.165	302	11.890	2.50	5.51	ASL1003000012
SLRS 350 primed	364	14.331	55	2.165	352	13.858	2.90	6.39	ASL1003500012
SLRS 400 primed	414	16.299	55	2.165	402	15.827	3.30	7.28	ASL1004000012
SLRS 450 primed	464	18.268	55	2.165	452	17.795	3.70	8.16	ASL1004500012
SLRS 500 primed	514	20.236	55	2.165	502	19.764	4.10	9.04	ASL1005000012
SLRS 550 primed	564	22.205	55	2.165	552	21.732	4.50	9.92	ASL1005500012
SLRS 600 primed	614	24.173	55	2.165	602	23.701	4.90	10.80	ASL1006000012
SLRS 644 primed	658	25.905	55	2.165	646	25.433	5.30	11.68	ASL1006440012

플랜지가 없는 슬리브, RS 실용

스테인리스강

슬리브	바깥치수 Ø (mm)	Ø (in)	L (mm)	L (in)	내부 Ø (mm)	(in)	중량 (kg)	(lb)	제품 번호
SLRS 25 AISI 316	34	1.339	35	1.378	25.5	1.004	0.11	0.24	ASL1000250021
SLRS 31 AISI 316	40	1.575	35	1.378	31.5	1.240	0.14	0.30	ASL1000310021
SLRS 43 AISI 316	52	2.047	65	2.559	44	1.732	0.31	0.67	ASL1000430021
SLRS 50 AISI 316	63	2.480	65	2.559	51	2.008	0.54	1.18	ASL1000500021
SLRS 68 AISI 316	83	3.268	65	2.559	69.5	2.736	0.83	1.83	ASL1000680021
SLRS 75 AISI 316	89	3.504	65	2.559	76.5	3.012	0.83	1.83	ASL1000750021
SLRS 100 AISI 316	114	4.488	65	2.559	101	3.976	1.13	2.49	ASL1001000021
SLRS 125 AISI 316	140	5.512	65	2.559	126	4.961	1.53	3.37	ASL1001250021
SLRS 150 AISI 316	164	6.457	65	2.559	151	5.945	1.63	3.59	ASL1001500021
SLRS 175 AISI 316	189	7.441	65	2.559	176	6.929	1.60	3.53	ASLR101750021
SLRS 200 AISI 316	214	8.425	65	2.559	201	7.913	1.85	4.07	ASLR100020021
SLRS 225 AISI 316	239	9.409	55	2.165	227	8.937	2.20	4.85	5ASL000007919
SLRS 250 AISI 316	264	10.394	55	2.165	252	9.921	2.10	4.63	5ASL000008504
SLRS 300 AISI 316	314	12.362	55	2.165	302	11.890	3.00	6.61	ASL1003000021

알루미늄

슬리브	바깥치수 Ø (mm)	Ø (in)	L (mm)	L (in)	내부 Ø (mm)	(in)	중량 (kg)	(lb)	제품 번호
SLRS 25 Alu	34	1.339	35	1.378	25.5	1.004	0.05	0.11	5ASL000004450
SLRS 31 Alu	40	1.575	35	1.378	31.5	1.240	0.03	0.07	5ASL000003374
SLRS 43 Alu	52	2.047	65	2.559	44	1.732	0.10	0.22	5ASL000006302
SLRS 50 Alu	63	2.480	65	2.559	51	2.008	0.09	0.20	5ASL000000663
SLRS 68 Alu	83	3.268	65	2.559	69.5	2.736	0.12	0.26	5ASL000000516
SLRS 75 Alu	89	3.504	65	2.559	76.5	3.012	0.27	0.60	5ASL000000517
SLRS 100 Alu	114	4.488	65	2.559	101	3.976	0.38	0.84	5ASL000001259
SLRS 125 Alu	140	5.512	65	2.559	126	4.961	0.51	1.12	5ASL000000421
SLRS 150 Alu	164	6.457	65	2.559	151	5.945	0.53	1.17	5ASL000000191

플랜지가 있는 슬리브, RS 실용

SLFRS primed mild steel

SLFRS galvanized mild steel

SLFRS aluminum

220페이지에서 실무 사용자 가이드라인을 참조하십시오.

연강

	외각 플렌지Ø		바깥치수				내부 Ø		중량		
슬리브	(mm)	(in)	Ø (mm)	Ø (in)	L (mm)	L (in)	(mm)	(in)	(kg)	(lb)	제품 번호
SLFRS 25 primed	96	3.780	34	1.339	35	1.378	25.5	1.004	0.26	0.58	ASF1000250012
SLFRS 31 primed	102	4.016	40	1.575	35	1.378	31.5	1.240	0.30	0.65	ASF1000310012
SLFRS 43 primed	110	4.331	52	2.047	65	2.559	44	1.732	0.50	1.10	ASF1000430012
SLFRS 50 primed	140	5.512	63	2.480	65	2.559	51	2.008	0.93	2.05	ASF1000500012
SLFRS 68 primed	155	6.102	83	3.268	65	2.559	69.5	2.736	1.23	2.72	ASF1000680012
SLFRS 75 primed	165	6.496	89	3.504	65	2.559	76.5	3.012	1.33	2.93	ASF1000750012
SLFRS 100 primed	195	7.677	114	4.488	65	2.559	101	3.976	1.76	3.87	ASF1001000012
SLFRS 125 primed	213	8.386	140	5.512	65	2.559	126	4.961	2.07	4.56	ASF1001250012
SLFRS 150 primed	236	9.291	164	6.457	65	2.559	151	5.945	2.34	5.16	ASF1001500012
SLFRS 175 primed	255	10.039	189	7.441	65	2.559	176	6.929	2.30	5.07	ASFR101750012
SLFRS 200 primed	290	11.417	214	8.425	65	2.559	201	7.913	2.78	6.13	ASFR100020012
SLFRS 225 primed	320	12.598	239	9.409	55	2.165	227	8.937	3.35	7.39	5ASF000005709
SLFRS 250 primed	345	13.583	264	10.394	55	2.165	252	9.921	3.70	8.16	ASF1002500012
SLFRS 300 primed	395	15.551	314	12.362	55	2.165	302	11.890	4.40	9.70	ASF1003000012
SLFRS 350 primed	445	17.520	364	14.331	55	2.165	352	13.858	5.00	11.02	ASF1003500012
SLFRS 400 primed	495	19.488	414	16.299	55	2.165	402	15.827	5.70	12.57	ASF1004000012
SLFRS 450 primed	544	21.417	464	18.268	55	2.165	452	17.795	6.40	14.11	ASF1004500012
SLFRS 500 primed	595	23.425	514	20.236	55	2.165	502	19.764	7.60	16.76	ASF1005000012
SLFRS 550 primed	645	25.394	564	22.205	55	2.165	552	21.732	8.40	18.52	ASF1005500012
SLFRS 600 primed	695	27.362	614	24.173	55	2.165	602	23.701	9.10	20.06	ASF1006000012
SLFRS 644 primed	739	29.094	658	25.905	55	2.165	646	25.433	9.70	21.38	ASF1006440012

플랜지가 있는 슬리브, RS 실용

아연 도금 연강

	외각 플렌지Ø		바깥치수				내부 Ø		중량		
슬리브	(mm)	(in)	Ø (mm)	Ø (in)	L (mm)	L (in)	(mm)	(in)	(kg)	(lb)	제품 번호
SLFRS 25 galv	96	3.780	34	1.339	35	1.378	25.5	1.004	0.26	0.58	ASF1000250015
SLFRS 31 galv	102	4.016	40	1.575	35	1.378	31.5	1.240	0.31	0.68	ASF1000310015
SLFRS 43 galv	110	4.331	52	2.047	65	2.559	44	1.732	0.50	1.10	ASF1000430015
SLFRS 50 galv	140	5.512	63	2.480	65	2.559	51	2.008	0.96	2.11	ASF1000500015
SLFRS 68 galv	155	6.102	83	3.268	65	2.559	69.5	2.736	1.26	2.78	ASF1000680015
SLFRS 75 galv	165	6.496	89	3.504	65	2.559	76.5	3.012	1.35	2.97	ASF1000750015
SLFRS 100 galv	195	7.677	114	4.488	65	2.559	101	3.976	1.79	3.95	ASF1001000015
SLFRS 125 galv	213	8.386	140	5.512	65	2.559	126	4.961	2.13	4.70	ASF1001250015
SLFRS 150 galv	236	9.291	164	6.457	65	2.559	151	5.945	2.41	5.31	ASF1001500015

알루미늄

	외각 플렌지Ø		바깥치수				내부 Ø		중량		
슬리브	(mm)	(in)	Ø (mm)	Ø (in)	L (mm)	L (in)	(mm)	(in)	(kg)	(lb)	제품 번호
SLFRS 25 Alu	96	3.780	96	3.780	35	1.378	25.5	1.004	0.03	0.07	5ASF000008715
SLFRS 31 Alu	102	4.016	102	4.016	35	1.378	31.5	1.240	0.55	1.21	5ASF000002399
SLFRS 43 Alu	110	4.331	110	4.331	65	2.559	44	1.732	0.18	0.40	5ASF000002197
SLFRS 50 Alu	140	5.512	140	5.512	65	2.559	51	2.008	0.31	0.68	5ASF000002198
SLFRS 68 Alu	155	6.102	155	6.102	65	2.559	69.5	2.736	0.40	0.88	5ASF000007125
SLFRS 75 Alu	165	6.496	165	6.496	65	2.559	76.5	3.012	0.43	0.95	5ASF000008716
SLFRS 100 Alu	195	7.677	195	7.677	65	2.559	101	3.976	0.40	0.88	5ASF000004042
SLFRS 125 Alu	213	8.386	213	8.386	65	2.559	126	4.961	0.60	1.32	5ASF000003956
SLFRS 150 Alu	236	9.291	236	9.291	65	2.559	151	5.945	0.80	1.76	5ASF000008717

플랜지가 있는 개방 가능 슬리브, RS 실용

SLFO/RI acid-proof stainless steel

220페이지에서 실무 사용자 가이드라인을 참조하십시오.

스테인리스강

슬리브	플랜지 외부 치수 ØA (mm)	ØA (in)	홀 치수 ØB (mm)	ØB (in)	중량 (kg)	(lb)	제품 번호
SLFO/RI 43 AISI 316	215	8.5	151	5.95	4.2	9.3	SLFORI0004321
SLFO/RI 50 AISI 316	226	8.9	162	6.4	4.7	10.4	SLFORI0005021
SLFO/RI 68 AISI 316	246	9.7	182	7.2	5.4	11.9	SLFORI0006821
SLFO/RI 75 AISI 316	252	9.9	188	7.4	5.5	12.1	SLFORI0007521
SLFO/RI 100 AISI 316	317	12.5	253	9.9	9.5	20.9	SLFORI0010021
SLFO/RI 125 AISI 316	343	13.5	279	10.9	10.8	23.8	SLFORI0012521
SLFO/RI 150 AISI 316	367	14.5	303	11.9	11.6	25.6	SLFORI0015021
SLFO/RI 175 AISI 316	392	15.4	328	12.9	12.6	27.8	SLFORI0017521
SLFO/RI 200 AISI 316	417	16.4	353	13.9	13.7	30.2	SLFORI0020021
SLFO/RI 225 AISI 316	450	17.7	386	15.2	16.8	37.1	SLFORI0022521
SLFO/RI 250 AISI 316	475	18.7	411	16.2	18.1	39.9	SLFORI0025021
SLFO/RI 300 AISI 316	525	20.7	461	18.2	20.5	45.2	SLFORI0030021
SLFO/RI 350 AISI 316	575	22.6	511	20.1	23.0	50.7	SLFORI0035021
SLFO/RI 400 AISI 316	625	24.6	561	22.1	25.5	56.2	SLFORI0040021
SLFO/RI 450 AISI 316	675	26.6	611	24.1	27.9	61.5	SLFORI0045021
SLFO/RI 500 AISI 316	725	28.5	661	26.1	30.4	67.1	SLFORI0050021
SLFO/RI 550 AISI 316	775	30.5	711	27.9	32.9	72.5	SLFORI0055021
SLFO/RI 600 AISI 316	825	32.5	761	29.9	35.3	77.8	SLFORI0060021
SLFO/RI 644 AISI 316	869	34.2	805	31.7	37.5	82.3	SLFORI0064421

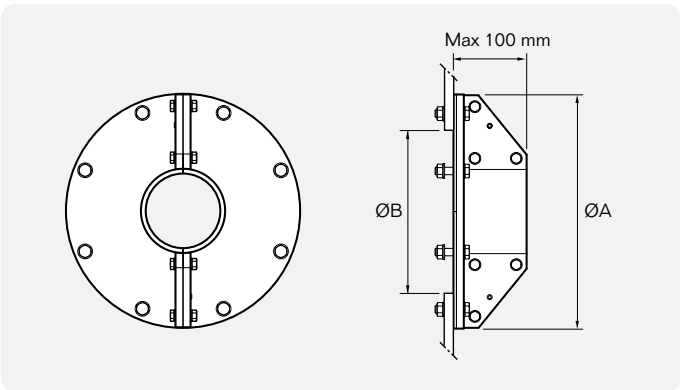

Roxtec RS OMD 실

Roxtec RS OMD 실은 단독 금속 파이프 관통부를 보호해주는 원형 솔루션입니다. 비표준 슬리브 크기에 맞추기 위해 외부에서 조절할 수 있습니다. 이 제품은 반으로 나누어지며, Roxtec Multidiameter™가 적용되어 있습니다 (다양한 크기의 파이프에 맞게 조절할 수 있도록 제거 가능한 레이어).

- 실 내부 팽창으로 기밀 확보
- 하나의 제품으로 다양한 치수의 파이프에 적용 가능
- 한 쪽면 설치
- 인증된 화재, 물 및 가스 보호 성능
- 다양한 크기의 라운드 오프닝에 끼울 수 있도록 외부에서 수정 가능
- 단일 파이프 관통

작동 원리

예시에 RS OMD를 쉽고 빠르게 설치할 수 있게 해주는 기능이 나와 있습니다.

1

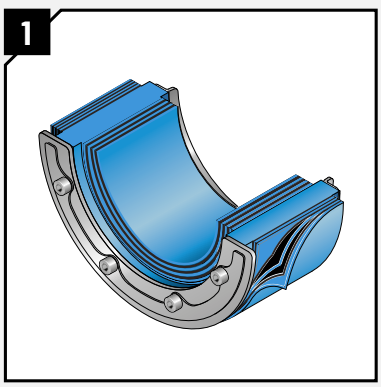

Roxtec RS OMD 외부에 제거 가능 레이어가 구비되어 있습니다. 다양한 크기와 비표준 슬리브 크기의 개구부를 적용할 수 있도록 쉽게 조절할 수 있습니다.

2

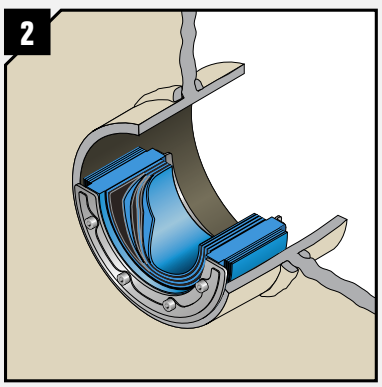

실링 내부에도 다양한 크기의 파이프에 맞춰서 조절할 수 있도록 내부에 제거 가능 레이어가 구비되어 있습니다.

3

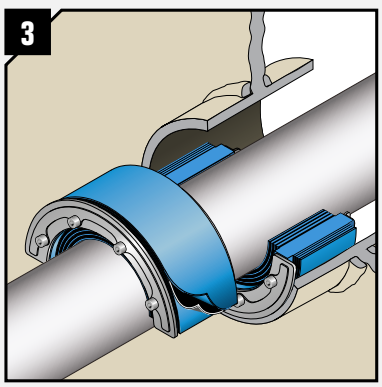

내부와 외부에서 조절할 수 있으며 플렉시블 솔루션은 확장 메커니즘에 의해 실링됩니다.

RS OMD 실, 스테인리스강 피팅

RS 25 OMD
AISI 316

RS 31 OMD
AISI 316

RS 43 OMD
AISI 316

RS 50 OMD
AISI 316

RS 68 OMD
AISI 316

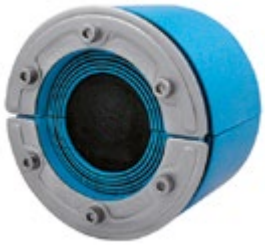

RS 100 OMD
AISI 316

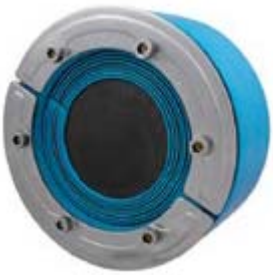

RS 125 OMD AISI 316

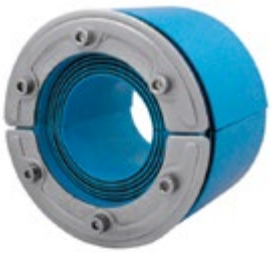

RS 100 OMD AISI 316 woc

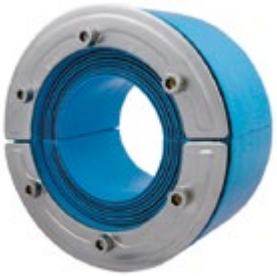

RS 125 OMD AISI 316 woc

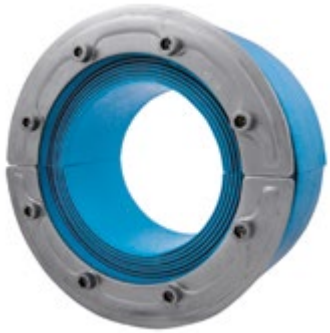

RS 150 OMD AISI 316 woc

www.roxtec.com/kr에서 설치 방법을 참조하십시오.

등급 **화재:** A class **수압:** 4 bar **가스압:** 2.5 bar

실	파이프용 Ø (mm)	파이프용 Ø (in)	홀 Ø용 (mm)	홀 Ø용 (in)	중량 (kg)	중량 (lb)	제품 번호
코어 있음							
RS 25 OMD AISI 316	0+3,6-12	0+0.142-0.472	25-30	0.984-1.181	0.05	0.121	RSO0100251021
RS 31 OMD AISI 316	0+4-17	0+0.157-0.669	31.5-35.5	1.240-1.398	0.06	0.132	RSO0100311021
RS 43 OMD AISI 316	0+4-23	0+0.157-0.906	43.5-51.0	1.713-2.008	0.2	0.441	RSO0100431021
RS 50 OMD AISI 316	0+8-30	0+0.315-1.181	50.5-58.0	1.988-2.283	0.3	0.661	RSO0100501021
RS 68 OMD AISI 316	0+26-48	0+1.024-1.890	69.0-76.5	2.717-3.012	0.5	1.102	RSO0100681021
RS 100 OMD AISI 316	0+48-70	0+1.890-2.756	101.0-108.0	3.976-4.252	1.0	2.205	RSO0101001021
RS 125 OMD AISI 316	0+66-98	0+2.598-3.858	126.0-143.0	4.961-5.630	1.9	4.058	RSO0101251021
코어 없음							
RS 100 OMD AISI 316 woc	48-70	1.890-2.756	101.0-108.0	3.976-4.252	0.9	1.984	RSO0001001021
RS 125 OMD AISI 316 woc	66-98	2.598-3.858	126.0-143.0	4.96 -5.630	1.2	2.756	RSO0001251021
RS 150 OMD AISI 316 woc	93-119	3.661-4.685	151.0-168.0	5.945-6.614	1.6	3.417	RSO0001501021

RS OMD 실, 기술 정보

RS 25 OMD / RS 31 OMD / RS 43 OMD / RS 50 OMD / RS 68 OMD

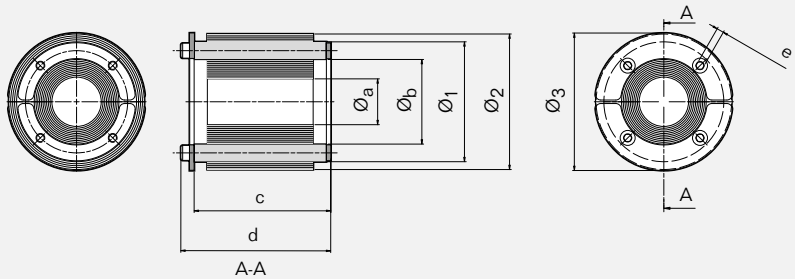

RS 100 OMD / RS 100 OMD woc / RS 125 OMD / RS 125 OMD woc

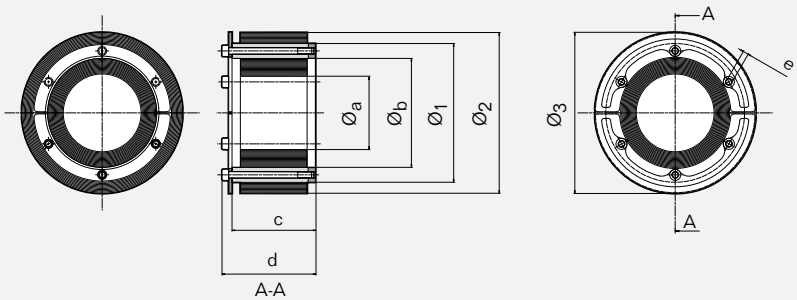

RS 150 OMD / RS 150 OMD woc

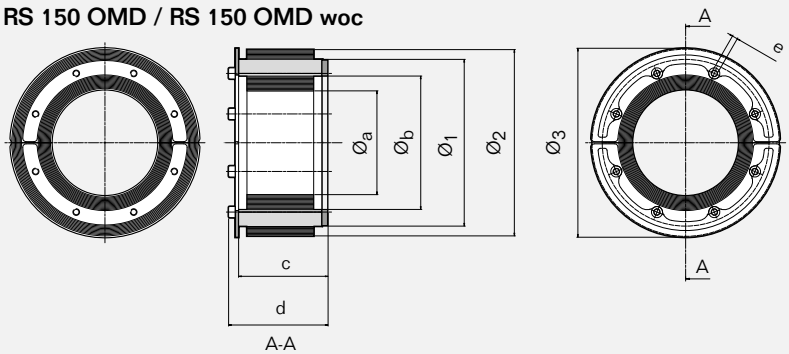

	RS OMD 25		RS OMD 31		RS OMD 43		RS OMD 50		RS OMD 68		RS OMD 100		RS OMD 125		RS OMD 150	
Pos	(mm)	(in)	(mm)	(in)	(mm)	(in)	(mm)	(in)	(mm)	(in)	(mm)	(in)	(mm)	(in)	(mm)	(in)
$Ø_a$	3.6	0.142	4	0.157	4	0.157	8	0.315	26	1.024	48	1.890	66	2.598	93	3.661
$Ø_b$	12	0.472	17	0.669	23	0.906	30	1.181	48	1.890	70	2.756	98	3.858	119	4.685
$Ø_1$	25	0.984	31	1.220	43	1.693	50	1.969	68	2.677	100	3.937	125	4.921	150	5.906
$Ø_2$	30	1.181	36	1.417	51	2.008	58	2.283	76	2.992	108	4.252	143	5.630	168	6.614
$Ø_3$	32	1.260	37	1.457	53	2.087	60	2.362	78	3.071	110	4.331	145	5.709	170	6.693
c	38.5	1.516	40	1.575	78	3.071	78	3.071	78	3.071	78	3.071	78	3.071	79	3.110
d	43	1.693	44	1.732	85	3.346	85	3.346	85	3.346	87	3.425	87	3.425	88	3.465
e	*	*	*	*	**	**	**	**	**	**	***	***	****	****	*****	*****

* SW2.5 mm (4x) / SW0.098" (4x) ** SW4 mm (4x) / SW0.157 (4x) *** SW4 mm (6x) / SW0.157 (6x)
**** SW5 mm (6x) / SW0.197 (6x) ***** SW5 mm (8x) / SW0.197 (8x)

참고: 모든 치수는 공칭값입니다.

Roxtec R 프레임

Roxtec R 프레임은 정사각형 팩킹 공간을 지닌 원형 프레임으로 Multidiameter™가 적용된 RM모듈과 같이 사용됩니다. 이 솔루션은 오프닝을 관통하는 다중 금속 파이프를 보호해주며, 또한 금속 파이프 추가를 위해 여유 공간을 포함함으로써 "향후 추가" 플랜을 가능하게 해줍니다. 프레임을 단순히 슬리브에 삽입하여 팽창시켜 압축함으로써 트랜짓을 실링합니다.

- 실 내부 팽창으로 기밀 확보
- 하나의 제품으로 다수 파이프에 적용 가능
- 갑판이나 격벽의 한 오프닝 내에 다수 파이프 관통
- 한 쪽면 설치
- 한 쪽면화재, 물 및 가스 보호에 대한 인증 성능
- 슬리브를와 함께 사용됨

R 프레임, 아연도금 피팅

R 100 galv

R 125 galv

R 127 galv

R 150 galv

R 200 galv

26페이지에서 완제품 솔루션에 필요한 부품을 참조하십시오.
153페이지에서 슬리브를 참조하십시오.
www.roxtec.com/kr에서 설치 방법을 참조하십시오.

등급 **화재:** A class, H class **수압:** 4 bar **가스압:** 2.5 bar

프레임	팩킹 공간 (mm)	구멍 Ø용 (mm)	구멍 Ø용 (in)	중량 (kg)	중량 (lb)	제품 번호
R 100 galv	60 x 60	100-102	3.937-4.016	0.7	1.499	R000001001018
R 125 galv	80 x 80	125-127	4.921-5.000	1.1	2.447	R000001251018
R 127 galv	80 x 80	127-129	5.000-5.079	1.1	2.447	R000001271018
R 150 galv	90 x 90	150-152	5.906-5.984	1.6	3.638	R000001501018
R 200 galv	120 x 120	200-202	7.874-7.953	2.6	5.732	R000002001018

R 프레임, 스테인리스강 피팅

R 70 AISI 316

R 75 AISI 316

R 100 AISI 316

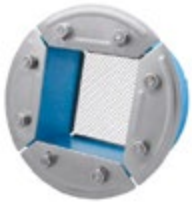
R 125 AISI 316

R 127 AISI 316

R 150 AISI 316

R 200 AISI 316

26페이지에서 완제품 솔루션에 필요한 구성품을 참조하십시오.
153페이지에서 슬리브를 참조하십시오.
www.roxtec.com/kr에서 설치 방법을 참조하십시오.

등급 **화재:** A class, H class **수압:** 4 bar **가스압:** 2.5 bar

프레임	팩킹 공간 (mm)	홀 Ø용 (mm)	홀 Ø용 (in)	중량 (kg)	중량 (lb)	제품 번호
R 70 AISI 316	40 x 40	70-72	2.756-2.835	0.5	1.014	R000000701021
R 75 AISI 316	40 x 40	75-77	2.953-3.031	0.5	1.102	R000000751021
R 100 AISI 316	60 x 60	100-102	3.937-4.016	0.6	1.499	R000001001021
R 125 AISI 316	80 x 80	125-127	4.921-5.000	1.1	2.447	R000001251021
R 127 AISI 316	80 x 80	127-129	5.000-5.079	1.1	2.447	R000001271021
R 150 AISI 316	90 x 90	150-152	5.906-5.984	1.6	3.638	R000001501021
R 200 AISI 316	120 x 120	200-202	7.874-7.953	2.6	5.732	R000002001021

R 프레임, 기술 정보

R 70 / R 75

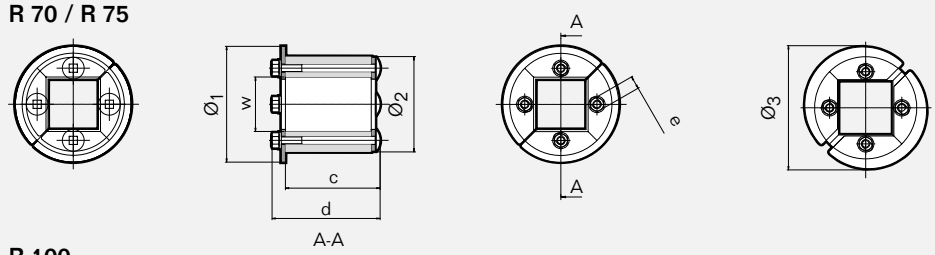

R 100

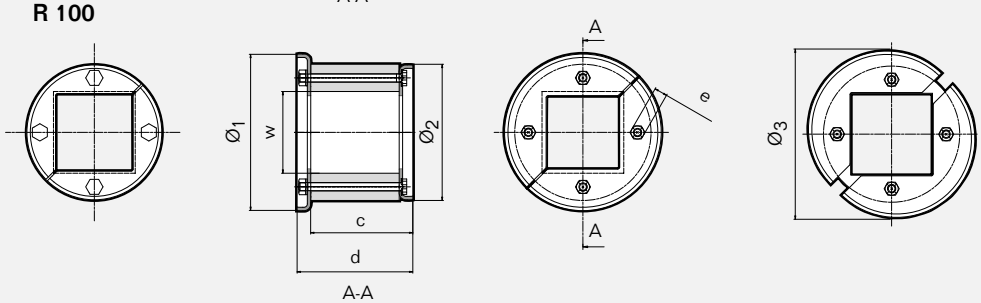

R 125 / R 127 / R 150 / R 200

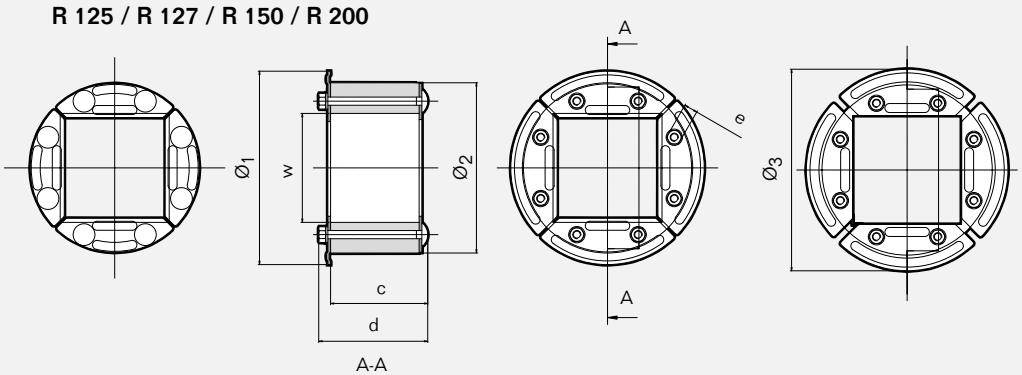

	R 70		R 75		R 100		R 125		R 127		R 150		R 200	
Pos	(mm)	(in)	(mm)	(in)	(mm)	(in)	(mm)	(in)	(mm)	(in)	(mm)	(in)	(mm)	(in)
$Ø_1$	85	3.346	85	3.346	115	4.528	142	5.591	142	5.591	165	6.496	215	8.465
$Ø_2$	70	2.756	75	2.953	100	3.937	125	4.921	127	5.000	150	5.906	200	7.874
$Ø_3$	91	3.583	91	3.583	125	4.921	148	5.827	148	5.827	171	6.732	223	8.780
w (□)	40	1.575	40	1.575	60	2.362	80	3.150	80	3.150	90	3.543	120	4.724
c	71	2.795	71	2.795	75	2.953	71	2.795	71	2.795	71	2.795	71	2.795
d	85	3.346	85	3.346	85	3.346	80	3.150	80	3.150	85	3.346	85	3.346
e	*	*	*	*	*	*	**	**	**	**	***	***	***	***

* SW10 mm (4x) / SW0.394" (4x) ** SW10 mm (8x) / SW0.394 (8x) *** SW13 mm (8x) / SW0.512 (8x)

$Ø_3$ = 정면에서 본 최외곽 사이즈

참고: 모든 치수는 공칭값입니다.

플랜지가 없는 슬리브, R 프레임용

SLR primed mild steel

SLR acid-proof stainless steel

SLR aluminum

220페이지에서 실무 사용자 가이드라인을 참조하십시오.

연강

	바깥치수				내부 Ø		중량		
슬리브	Ø (mm)	Ø (in)	L (mm)	L (in)	(mm)	(in)	(kg)	(lb)	제품 번호
SLR 70 primed	83	3.262	55	2.165	71.5	2.815	0.58	1.27	ASLR100700012
SLR 75 primed	89	3.498	55	2.165	76.5	3.012	0.72	1.58	ASLR100750012
SLR 100 primed	114	4.480	55	2.165	101	3.976	0.93	2.05	ASLR101000012
SLR 125 primed	140	5.502	55	2.165	126	4.961	1.17	2.59	ASLR101250012
SLR 127 primed	140	5.502	55	2.165	128	5.039	1.01	2.23	ASLR101270012
SLR 150 primed	164	6.445	55	2.165	151	5.945	1.38	3.04	ASLR101500012
SLR 200 primed	214	8.410	55	2.165	201	7.913	1.80	3.97	ASLR102000012

스테인리스강

	바깥치수				내부 Ø		중량		
슬리브	Ø (mm)	Ø (in)	L (mm)	L (in)	(mm)	(in)	(kg)	(lb)	제품 번호
SLR 70 AISI 316	83	3.262	55	2.165	71.5	2.815	0.60	1.32	ASLR100700021
SLR 75 AISI 316	89	3.498	55	2.165	76.5	3.012	0.71	1.57	ASLR100750021
SLR 100 AISI316	114	4.480	55	2.165	101	3.976	0.96	2.12	ASLR101000021
SLR 125 AISI 316	140	5.502	55	2.165	126	4.961	1.21	2.66	ASLR101250021
SLR 127 AISI 316	140	5.502	55	2.165	128	5.039	1.09	2.41	ASLR101270021
SLR 150 AISI 316	164	6.445	55	2.165	151	5.945	1.39	3.07	ASLR101500021
SLR 200 AISI 316	214	8.410	55	2.165	201	7.913	1.85	4.07	ASLR102000021

알루미늄

	바깥치수				내부 Ø		중량		
슬리브	Ø (mm)	Ø (in)	L (mm)	L (in)	(mm)	(in)	(kg)	(lb)	제품 번호
SLR 70 Alu	83	3.268	55	2.165	71.5	2.815	0.15	0.33	5ASLR00003974
SLR 75 Alu	89	3.504	55	2.165	76.5	3.012	0.22	0.49	5ASLR00008711
SLR 100 Alu	114	4.488	55	2.165	101	3.976	0.33	0.73	5ASLR00000894
SLR 125 Alu	140	5.512	55	2.165	126	4.961	0.40	0.88	5ASL0000007647
SLR 127 Alu	140	5.512	55	2.165	128	5.039	0.50	1.10	5ASLR00003246
SLR 150 Alu	164	6.457	55	2.165	151	5.945	0.45	0.99	5ASLR00003239
SLR 200 Alu	214	8.425	55	2.165	201	7.913	1.00	2.20	5ASLR00003240

플랜지가 있는 슬리브, R 프레임용

SLFR primed mild steel

SLFR galvanized mild steel

SLFR aluminum

220페이지에서 실무 사용자 가이드라인을 참조하십시오.

연강

슬리브	외각 플렌지Ø (mm)	(in)	바깥치수 Ø (mm)	Ø (in)	L (mm)	L (in)	내부 Ø (mm)	(in)	중량 (kg)	(lb)	제품 번호
SLFR 70 primed	160	6.299	160	6.299	55	2.165	71.5	2.815	1.05	2.31	ASFR100700012
SLFR 75 primed	165	6.496	165	6.496	55	2.165	76.5	3.012	1.20	2.63	ASFR100750012
SLFR 100 primed	195	7.677	195	7.677	55	2.165	101	3.976	1.58	3.48	ASFR101000012
SLFR 125 primed	213	8.386	213	8.386	55	2.165	126	4.961	1.82	4.00	ASFR101250012
SLFR 127 primed	213	8.386	213	8.386	55	2.165	128	5.039	1.67	3.68	ASFR101270012
SLFR 150 primed	236	9.291	236	9.291	55	2.165	151	5.945	2.10	4.63	ASFR101500012
SLFR 200 primed	290	11.417	290	11.417	55	2.165	201	7.913	2.78	6.13	ASFR102000012

아연 도금 연강

슬리브	외각 플렌지Ø (mm)	(in)	바깥치수 Ø (mm)	Ø (in)	L (mm)	L (in)	내부 Ø (mm)	(in)	중량 (kg)	(lb)	제품 번호
SLFR 70 galv	160	6.299	160	6.299	55	2.165	71.5	2.815	1.08	2.37	ASFR100700015
SLFR 75 galv	165	6.496	165	6.496	55	2.165	76.5	3.012	1.23	2.71	ASFR100750015
SLFR 100 galv	195	7.677	195	7.677	55	2.165	101	3.976	1.61	3.55	ASFR101000015
SLFR 125 galv	213	8.386	213	8.386	55	2.165	126	4.961	1.91	4.20	ASFR101250015
SLFR 127 galv	213	8.386	213	8.386	55	2.165	128	5.039	1.73	3.81	ASFR101270015
SLFR 150 galv	236	9.291	236	9.291	55	2.165	151	5.945	2.18	4.80	ASFR101500015
SLFR 200 galv	290	11.417	290	11.417	55	2.165	201	7.913	2.90	6.39	ASFR102000015

알루미늄

슬리브	외각 플렌지Ø (mm)	(in)	바깥치수 Ø (mm)	Ø (in)	L (mm)	L (in)	내부 Ø (mm)	(in)	중량 (kg)	(lb)	제품 번호
SLFR 70 Alu	160	6.299	160	6.299	55	2.165	71.5	2.815	0.33	0.73	5ASFR00008713
SLFR 75 Alu	165	6.496	165	6.496	55	2.165	76.5	3.012	0.40	0.88	5ASF000008712
SLFR 100 Alu	195	7.677	195	7.677	55	2.165	101	3.976	0.53	1.17	5ASFR00001917
SLFR 125 Alu	213	8.386	213	8.386	55	2.165	126	4.961	0.63	1.39	5ASF000004286
SLFR 127 Alu	213	8.386	213	8.386	55	2.165	128	5.039	0.57	1.26	5ASFR00008714
SLFR 150 Alu	236	9.291	236	9.291	55	2.165	151	5.945	0.71	1.57	5ASFR00007671
SLFR 200 Alu	290	11.417	290	11.417	55	2.165	201	7.913	0.96	2.12	5ASFR00001918

플랜지가 있는 개방 가능 슬리브, R 프레임용

SLFO/RI acid-proof stainless steel

220페이지에서 실무 사용자 가이드라인을 참조하십시오.

Acid-proof stainless steel

슬리브	플랜지 외부 치수 ØA (mm)	ØA (in)	홀 치수 ØB (mm)	ØB (in)	중량 (kg)	(lb)	제품 번호
SLFO/RI 75 AISI 316	252	9.9	188	7.4	5.5	12.1	SLFORI0007521
SLFO/RI 100 AISI 316	317	12.5	253	9.9	9.5	20.9	SLFORI0010021
SLFO/RI 125 AISI 316	343	13.5	279	10.9	10.8	23.8	SLFORI0012521
SLFO/RI 150 AISI 316	367	14.5	303	11.9	11.6	25.6	SLFORI0015021
SLFO/RI 200 AISI 316	417	16.4	353	13.9	13.7	3	SLFORI0020021

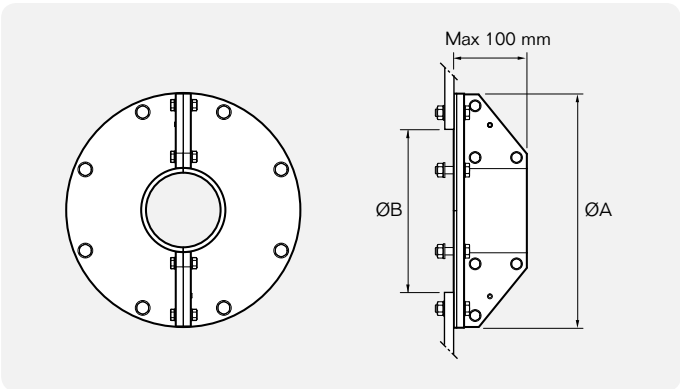

Roxtec SPM™ 실

Roxtec SPM은 금속 배관 종류를 위한 비용접식 솔루션입니다. Roxtec SPM은 배관 주변과 불규칙한 개구부의 내부에 타이트한 실을 형성합니다. 두께가 6~15mm인 스틸 데크나 격벽의 한 쪽 면에서 빠르고 쉽게 실을 설치할 수 있습니다.

- 경량
- 단일 파이프 관통
- 한 쪽면설치
- 비용접식 솔루션
- 인증된 불, 물, 가스 방지 성능

설치 방법

아래 방법과 같이 Roxtec SPM제품을 빠르고 간단하게 설치할 수 있습니다.

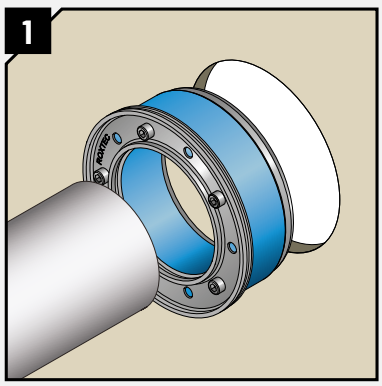

Roxtec SPM제품에 파이프를 넣고 홀에 삽입합니다. 넓은 오차범위를 가지고 있어 다양한 파이프와 Hole에 맞게적용이 가능합니다.

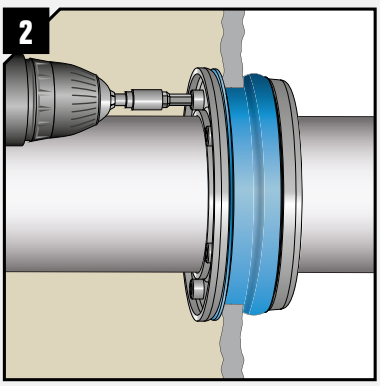

제품을 홀 내부에 끝까지 밀어넣은 뒤볼트를 조입니다. Roxtec SPM 내부와외부 동시에 압착이 되면서 파이프 주위가 견고하게 실링이 됩니다.

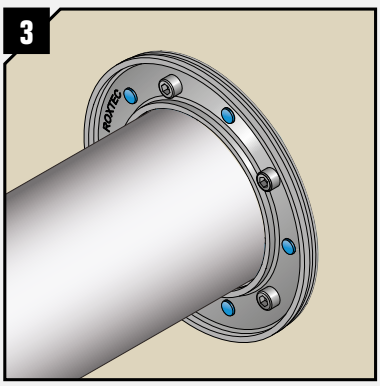

압축 표시기를 통해서 설치 상태 확인이 가능하며 설치 및 검사가 간단 합니다.

SPM 실, 스테인리스 스틸 피팅

SPM 81

SPM 138

www.roxtec.com/kr에서 설치 방법을 참조하십시오.

등급 **화재:** A class **수압:** 1 bar **가스압:** 0.67 bar

실	배관 외경 (mm)	배관 외경 (in)	홀 지름 (mm)	홀 지름 (in)	중량 (kg)	중량 (lb)	제품 번호
SPM 39	8-12	0.315-0.472	39-43	1.535-1.693	0.1	0.220	167591
SPM 41	12-16	0.472-0.630	41-45	1.614-1.772	0.1	0.263	153052
SPM 48	16-20	0.630-0.787	48-52	1.890-2.047	0.2	0.441	167592
SPM 54	19-23	0.748-0.906	53.5-57.5	2.106-2.264	0.2	0.441	153060
SPM 59	24-28	0.945-1.102	58.5-62.5	2.303-2.461	0.3	0.551	153064
SPM 62	27-31	1.063-1.220	61.5-65.5	2.421-2.579	0.3	0.573	153068
SPM 69	32-36	1.260-1.417	68.5-72.5	2.697-2.854	0.3	0.683	153072
SPM 77	37-42	1.457-1.654	77-81	3.012-3.169	0.5	1.102	166011
SPM 81	41.4-45.4	1.630-1.787	81-85	3.189-3.346	0.5	1.014	153040
SPM 87	47-51	1.850-2.008	87-91	3.425-3.583	0.5	1.102	153076
SPM 92	52-56	2.047-2.205	92-96	3.622-3.779	0.5	1.168	153080
SPM 103	56.2-61.1	2.213-2.406	103-107	4.055-4.213	0.7	1.433	153084
SPM 119	72.2-76.9	2.843-3.028	119-123	4.685-4.843	0.8	1.720	153088
SPM 138	88-92	3.465-3.622	138-142	5.433-5.591	1.1	2.315	153056
SPM 149	99-103	3.898-4.055	149-153	5.866-6-024	1.2	2.645	167594
SPM 157	107-111	4.213-4.370	157-161	6.181-6.339	1.2	2.734	153092
SPM 168	113-117	4.449-4.606	168-172	6.614-6.772	1.6	3.461	153096
SPM 178	123-127	4.843-5.000	178-182	7.008-7.165	1.7	3.747	167595
SPM 188	131-135	5.157-5.315	188-192	7.402-7.559	1.8	3.968	167596
SPM 196	138.5-143	5.453-5.630	196-200	7.717-7.874	1.9	4.255	153100
SPM 217	157-162	6.181-6.378	217-221	8.543-8.701	2.3	5.070	167597
SPM 226	167-171	6.575-6.732	226-230	8.898-9.055	2.4	5.291	153104
SPM 279	218-222	8.583-8.740	279-283	10.984-11.142	3.0	6.702	153036

SPM™ 실, 기술 정보

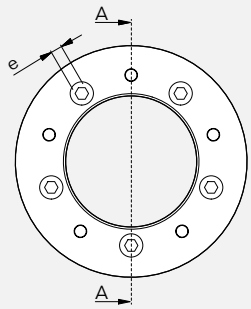

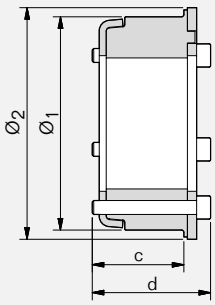

A-A

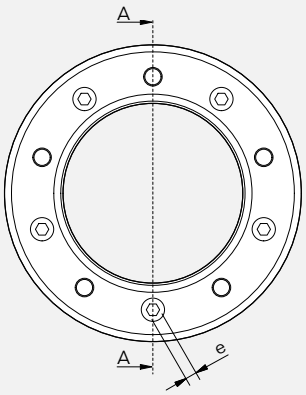

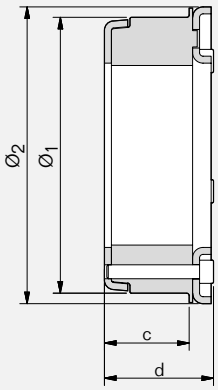

A-A

	SPM 39		SPM 41		SPM 48		SPM 54		SPM 59		SPM 62		SPM 69		SPM 77	
Pos	(mm)	(in)	(mm)	(in)	(mm)	(in)	(mm)	(in)	(mm)	(in)	(mm)	(in)	(mm)	(in)	(mm)	(in)
$Ø_1$	39	1.535	41	1.614	48	1.890	53.5	2.106	58.5	2.303	61.5	2.421	68.5	2.697	77	3.031
$Ø_2$	49	1.929	51	2.008	59	2.323	64	2.520	69	2.717	72	2.835	79	3.110	88	3.465
c	41	1.614	41	1.614	40	1.575	40	1.575	37	1.457	37	1.457	37	1.457	40	1.575
d	49	1.929	49	1.929	49	1.929	49	1.929	47	1.850	47	1.850	47	1.850	50	1.969
e	*	*	*	*	*	*	*	*	**	**	**	**	**	**	**	**

	SPM 81		SPM 87		SPM 92		SPM 103		SPM 119		SPM 138		SPM 149		SPM 157	
Pos	(mm)	(in)	(mm)	(in)	(mm)	(in)	(mm)	(in)	(mm)	(in)	(mm)	(in)	(mm)	(in)	(mm)	(in)
$Ø_1$	81	3.189	87	3.425	92	3.622	103	4.055	119	4.685	138	5.433	149	5.867	157	6.181
$Ø_2$	89	3.504	95	3.740	100	3.937	112	4.409	128	5.039	147	5.787	159	6.260	166	6.535
c	40	1.575	40	1.575	40	1.575	41	1.614	37	1.457	41	1.614	41	1.614	41	1.614
d	51	2.008	51	2.008	51	2.008	51	2.008	47	1.850	51	2.008	51	1.929	51	2.008
e	***	***	***	***	***	***	***	***	***	***	***	***	***	***	***	***

	SPM 168		SPM 178		SPM 188		SPM 196		SPM 217		SPM 226		SPM 279	
Pos	(mm)	(in)	(mm)	(in)	(mm)	(in)	(mm)	(in)	(mm)	(in)	(mm)	(in)	(mm)	(in)
$Ø_1$	168	6.614	178	7.001	188	7.402	196	7.717	217	8.543	226	8.898	279	10.984
$Ø_2$	180	7.087	188	7.402	198	7.800	206	8.110	229	9.016	238	9.370	291	11.457
c	46	1.811	46	1.811	46	1.811	46	1.811	46	1.811	46	1.811	46	1.811
d	58	2.283	58	2.283	58	2.283	58	2.283	58	2.283	58	2.283	58	2.283
e	****	****	****	****	****	****	****	****	****	****	****	****	****	****

* SW3 mm/SW0.118"
** SW4 mm/SW0.157"
*** SW5 mm/SW0.197"
**** SW6 mm/SW0.236"

참고: 모든 치수는 공칭값입니다.

Roxtec R X, RS X 실

Roxtec R X와 RS X 실은 retrofit이나 프로세스상 용접을 할 수 없는 경우에 사용 할 수 있도록 설계되었습니다. 이 키트는 무용접 슬리브 (SLX) 그리고 단독 파이프 관통용 RS 실이나 다수 파이프용 R 프레임으로 구성됩니다. R X 솔루션은 향후 업그레이드를 위해 스페어 공간을 포함하기도 합니다.

- RM 모듈과 함께 사용 됨
- 단독 또는 멀티 금속 파이프 관통
- 하나의 제품으로 다수 파이프에 적용 가능
- 한 쪽면 설치
- 인증된 화재, 물 및 가스 보호 성능

작동 원리

예시에 용접 없이 갑판이나 격벽에 RS X를 설치할 수 있게 해주는 기능이 나와 있습니다.

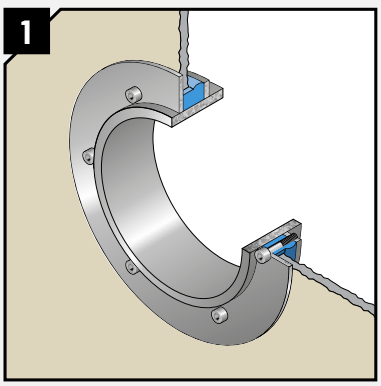

Roxtec RS X는 팽창에 의해 부착 됩니다. Roxtec RS X의 고무가 압축되면, 오프닝 내부로 팽창되며 구조와 SLX 슬리브 사이가 빈틈없이 압착됩니다.

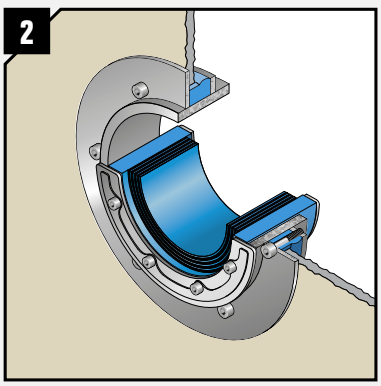

실의 표준 작업 역시 파이프 외부에 맞닿아 고무를 압축합니다.

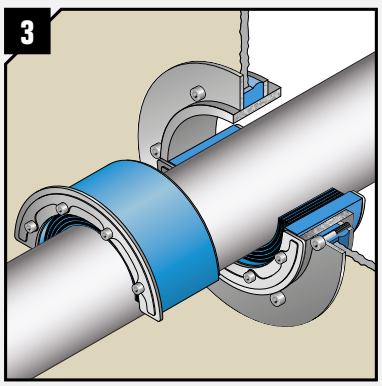

실의 각 절반에는 어떠한 파이프에라도 맞출 수 있도록 제거 가능한 레이어가 장착되어 있습니다.

아연도금 R X 키트, 아연도금 슬리브

R X 100 galv/galv

152페이지에서 R 프레임에 관한 정보와 치수를 참조하십시오.
26페이지에서 완제품 솔루션에 필요한 구성품을 참조하십시오.
www.roxtec.com/kr에서 설치 방법을 참조하십시오.

등급 **화재:** A class **수압:** 4 bar **가스압:** 2.5 bar

키트	팩킹 공간 (mm)	홀 치수 ± 1 mm (0.0394")		바깥 치수 슬리브		중량 슬리브		제품 번호
		Ø (mm)	Ø (in)	ØxD (mm)	ØxD (in)	(kg)	(lb)	
R X 100 galv/galv	60 x 60	146	5.748	155 x 55	6.102 x 2.165	2.2	4.850	RXG0001001018
R X 125 galv/galv	80 x 80	171	6.732	180 x 55	7.087 x 2.165	2.8	6.173	RXG0001251018
R X 150 galv/galv	90 x 90	200	7.874	209 x 55	8.228 x 2.165	3.5	7.716	RXG0001501018
R X 200 galv/galv	120 x 120	251	9.882	260 x 55	10.236 x 2.165	4.6	10.141	RXG0002001018

스테인리스강 R X 키트, 아연도금 슬리브

R X 100 AISI 316/galv

152페이지에서 R 프레임에 관한 정보와 치수를 참조하십시오.
26페이지에서 완제품 솔루션에 필요한 구성품을 참조하십시오.
www.roxtec.com/kr에서 설치 방법을 참조하십시오.

등급 **화재:** A class **수압:** 4 bar **가스압:** 2.5 bar

키트	팩킹 공간 (mm)	홀 치수 ± 1 mm (0.0394")		바깥 치수 슬리브		중량 슬리브		제품 번호
		Ø (mm)	Ø (in)	ØxD (mm)	ØxD (in)	(kg)	(lb)	
R X 75 AISI 316/galv	40 x 40	116	4.567	125 x 55	4.921 x 2.165	1.6	3.527	RXG0000751021
R X 100 AISI 316/galv	60 x 60	146	5.748	155 x 55	6.102 x 2.165	2.2	4.850	RXG0001001021
R X 125 AISI 316/galv	80 x 80	171	6.732	180 x 55	7.087 x 2.165	2.8	6.173	RXG0001251021
R X 150 AISI 316/galv	90 x 90	200	7.874	209 x 55	8.228 x 2.165	3.5	7.716	RXG0001501021
R X 200 AISI 316/galv	120 x 120	251	9.882	260 x 55	10.236 x 2.165	4.6	10.141	RXG0002001021

스테인리스강 R X 키트, 아연도금 슬리브

RS X 100 AISI 316/galv

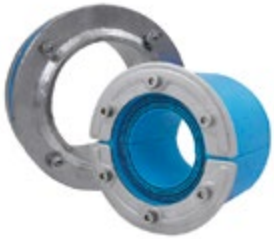

RS X 100 AISI 316 woc/galv

140 페이지의 RS 실에 대한 정보와 치수 내용을 참조하십시오.

www.roxtec.com/kr에서 설치 방법을 참조하십시오.

등급 **화재:** A class **수압:** 4 bar **가스압:** 2.5 bar

키트	파이프용 Ø (mm)	파이프용 Ø (in)	홀 치수 ± 1 mm (0.0394") Ø (mm)	홀 치수 ± 1 mm (0.0394") Ø (in)	바깥 치수 슬리브 ØxD (mm)	바깥 치수 슬리브 ØxD (in)	중량 (kg)	중량 (lb)	제품 번호
코어 있음									
RS X 43 AISI 316/galv	0+4-23	0+0.157-0.906	83	3.268	92 x 65	3.622 x 2.559	0.8	1.764	RSXG100431021
RS X 50 AISI 316/galv	0+8-30	0+0.315-1.181	91	3.583	100 x 65	3.937 x 2.559	1.2	2.646	RSXG100501021
RS X 75 AISI 316/galv	0+24-54	0+0.945-2.126	116	4.567	125 x 65	4.921 x 2.559	1.6	3.527	RSXG100751021
RS X 100 AISI 316/galv	0+48-70	0+1.890-2.756	146	5.748	155 x 65	6.102 x 2.559	2.2	4.850	RSXG101001021
RS X 125 AISI 316/galv	0+66-98	0+2.598-3.858	171	6.732	180 x 65	7.087 x 2.559	2.8	6.173	RSXG101251021
코어 없음									
RS X 100 AISI 316 woc/galv	48-70	1.890-2.756	146	5.748	155 x 65	6.102 x 2.559	2.2	4.850	RSXG001001021
RS X 125 AISI 316 woc/galv	66-98	2.598-3.858	171	6.732	180 x 65	7.087 x 2.559	2.8	6.173	RSXG001251021
RS X 150 AISI 316 woc/galv	93-119	3.661-4.685	200	7.874	209 x 65	8.228 x 2.559	3.5	7.716	RSXG001501021
RS X 175 AISI 316 woc/galv	119-145	4.685-5.709	221	8.701	230 x 65	9.055 x 2.559	5.03	11.089	RSXG001751021
RS X 200 AISI 316 woc/galv	138-170	5.433-6.693	251	9.882	260 x 65	10.236 x 2.559	6.55	14.440	RSXG002001021

R X, RS X 키트, 기술 정보

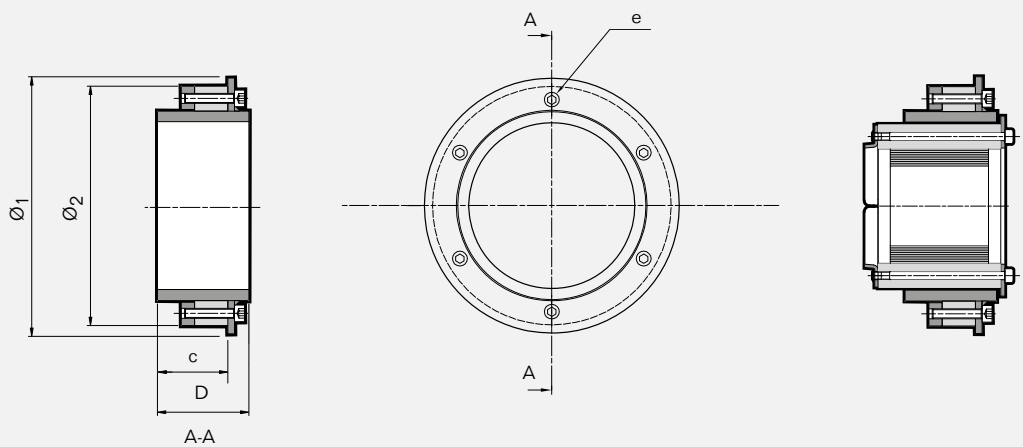

	R X 75		R X 100		R X 125		R X 150		R X 200	
Pos	(mm)	(in)	(mm)	(in)	(mm)	(in)	(mm)	(in)	(mm)	(in)
$Ø_1$	125	4.921	155	6.102	180	7.087	209	8.228	260	10.236
$Ø_2$	115	4.528	145	5.709	170	6.693	199	7.835	250	9.843
c	43	1.693	43	1.693	43	1.693	43	1.693	43	1.693
D	55	2.165	55	2.165	55	2.165	55	2.165	55	2.165
e	*	*	**	**	**	**	**	**	***	***

* SW 5 mm (4x) / SW 0.197" (4x) ** SW 5 mm (6x) / SW 0.197" (6x) *** SW 5 mm (8x) / SW 0.197" (8x)

	RS X 43		RS X 50		RS X 75		RS X 100 (woc)		RS X 125 (woc)	
Pos	(mm)	(in)	(mm)	(in)	(mm)	(in)	(mm)	(in)	(mm)	(in)
$Ø_1$	92	3.622	100	3.937	125	4.921	155	6.102	180	7.087
$Ø_2$	82	3.228	90	3.543	115	4.527	145	5.709	170	6.693
c	53	2.087	53	2.087	53	2.087	53	2.087	53	2.087
D	65	2.559	65	2.559	65	2.559	65	2.559	65	2.559
e	****	****	****	****	*****	*****	*****	*****	*****	*****

**** SW 4 mm (4x) / SW 0.157 " (4x) ***** SW 5 mm (6x) / SW 0.197" (6x)

	RS X 150 (woc)		RS X 175 (woc)		RS X 200 (woc)	
Pos	(mm)	(in)	(mm)	(in)	(mm)	(in)
$Ø_1$	209	8.228	230	9.055	260	10,236
$Ø_2$	199	7.835	220	8.661	250	9,843
c	53	2.087	53	2.087	53	2,087
D	65	2.559	65	2.559	65	2,559
e	*****	*****	*****	*****	*****	*****

***** SW 5 mm (6x) / SW 0.197" (6x)

참고: 모든 치수는 공칭값입니다.

Roxtec S 프레임

Roxtec S 프레임은 용접하여 부착시킬 수 있는 금속 프레임입니다. 이것은 단일 오프닝이나 다양한 조합 옵션으로 이용 수 있으며, Multidiameter™가 적용된 Roxtec RM 모듈이 설치될 팩킹 공간을 제공합니다. 이 솔루션은 다수의 금속 파이프 관통부를 보호해주며, 또한 향후 금속 파이프 추가를 위해 스페어 공간을 포함함으로써 "향후 추가" 플랜을 가능하게 해줍니다.

- RM 구성품과 함께 사용
- 용접하여 부착
- 하나의 제품으로 다수 파이프에 적용 가능
- 갑판이나 격벽의 한 오프닝 내에 다수 파이프 관통
- 한 쪽면 설치
- 인증된 화재, 물 및 가스 보호에 대한 인증 성능

S 프레임, 연강

S 6x1 primed

26페이지에서 완제품 솔루션에 필요한 부구성 품을 참조하십시오.

220페이지에서 실무 사용자 가이드라인을 참조하십시오.

www.roxtec.com/kr에서 설치 방법을 참조하십시오.

EMC 애플리케이션에서 정상적인 전도성을 확보하려면 프레임 안쪽의 프라이머를 제거하십시오.

다른 프레임 조합에 관한 내용이나 이 프레임의 개방 가능 버전에 관해서는 현지 Roxtec 공급자나 이메일(info@kr.roxtec.com)로 문의해주십시오.

등급 **화재:** A class, H class **수압:** 4 bar **가스압:** 2.5 bar

프레임	프레임 오프닝	팩킹 공간 (mm)	바깥 치수 (D=60 mm) HxW (mm)	HxW (in)	중량 (kg)	(lb)	제품 번호
S 1x1 primed	1	60 x 60	121 x 80	4.764 x 3.150	1.6	3.527	SS01000000112
S 2x1 primed	1	60 x 120	121 x 141	4.764 x 5.551	2.2	4.938	S002000000112
S 2x2 primed	2	60 x 120	121 x 271	4.764 x 10.669	3.9	8.488	S002000000212
S 2x3 primed	3	60 x 120	121 x 402	4.764 x 15.827	5.5	12.037	S002000000312
S 2x4 primed	4	60 x 120	121 x 532	4.764 x 20.945	7.1	15.609	S002000000412
S 2x5 primed	5	60 x 120	121 x 663	4.764 x 26.102	8.7	19.158	S002000000512
S 2x6 primed	6	60 x 120	121 x 793	4.764 x 31.220	10.3	22.707	S002000000612
S 3x1 primed	1	120 x 60	180 x 80	7.087 x 3.150	2.3	5.071	SS03000000112

S 프레임, 연강

프레임	프레임 오프닝	팩킹 공간 (mm)	바깥 치수 (D=60 mm) HxW (mm)	HxW (in)	중량 (kg)	(lb)	제품 번호
S 4x1 primed	1	120 x 120	180 x 141	7.087 x 5.551	2.8	6.151	S004000000112
S 4x2 primed	2	120 x 120	180 x 271	7.087 x 10.669	4.7	10.318	S004000000212
S 4x3 primed	3	120 x 120	180 x 402	7.087 x 15.827	6.6	14.484	S004000000312
S 4x4 primed	4	120 x 120	180 x 532	7.087 x 20.945	8.5	18.629	S004000000412
S 4x5 primed	5	120 x 120	180 x 663	7.087 x 26.102	10.3	22.796	S004000000512
S 4x6 primed	6	120 x 120	180 x 793	7.087 x 31.220	12.2	26.962	S004000000612
S 4x7 primed	7	120 x 120	180 x 924	7.087 x 36.378	14.1	31.129	S004000000712
S 4x8 primed	8	120 x 120	180 x 1054	7.087 x 41.496	16.0	35.296	S004000000812
S 4x9 primed	9	120 x 120	180 x 1185	7.087 x 46.654	17.9	39.440	S004000000912
S 4+4x1 primed	2	120 x 120	349 x 141	13.740 x 5.551	5.0	11.067	S004400000112
S 4+4x2 primed	4	120 x 120	359 x 271	14.134 x 10.669	9.5	20.878	S004400000212
S 4+4x3 primed	6	120 x 120	359 x 402	14.134 x 15.827	13.5	29.321	S004400000312
S 4+4x4 primed	8	120 x 120	359 x 532	14.134 x 20.945	17.1	37.743	S004400000412
S 4+4x5 primed	10	120 x 120	359 x 663	14.134 x 26.102	21.0	46.186	S004400000512
S 4+4x6 primed	12	120 x 120	359 x 793	14.134 x 31.220	24.8	54.630	S004400000612
S 4+4x7 primed	14	120 x 120	359 x 924	14.134 x 36.378	28.6	63.096	S004400000712
S 4+4x8 primed	16	120 x 120	359 x 1054	14.134 x 41.496	32.6	71.539	S004400000812
S 4+4+4x1 primed	3	120 x 120	519 x 141	20.433 x 5.551	6.6	14.550	S004440000112
S 4+4+4x2 primed	6	120 x 120	539 x 271	21.220 x 10.669	14.2	31.305	S004440000212
S 4+4+4x3 primed	9	120 x 120	539 x 402	21.220 x 15.827	19.9	43.872	S004440000312
S 4+4+4x4 primed	12	120 x 120	539 x 532	21.220 x 20.945	26.2	57.761	S004440000412
S 4+4+4x5 primed	15	120 x 120	539 x 663	21.220 x 26.102	31.3	69.004	S004440000512
S 4+4+4x6 primed	18	120 x 120	539 x 793	21.220 x 31.220	37.0	81.570	S004440000612
S 5x1 primed	1	180 x 60	238 x 80	9.370 x 3.150	2.8	6.173	SS05000000112
S 6x1 primed	1	180 x 120	238 x 141	9.370 x 5.551	3.3	7.363	S006000000112
S 6x2 primed	2	180 x 120	238 x 271	9.370 x 10.669	5.5	12.147	S006000000212
S 6x3 primed	3	180 x 120	238 x 402	9.370 x 15.827	7.7	16.909	S006000000312
S 6x4 primed	4	180 x 120	238 x 532	9.370 x 20.945	9.8	21.671	S006000000412
S 6x5 primed	5	180 x 120	238 x 663	9.370 x 26.102	12.0	26.455	S006000000512
S 6x6 primed	6	180 x 120	238 x 793	9.370 x 31.220	14.2	31.217	S006000000612
S 6x7 primed	7	180 x 120	238 x 924	9.370 x 36.378	16.3	35.979	S006000000712
S 6x8 primed	8	180 x 120	238 x 1054	9.370 x 41.496	18.5	40.763	S006000000812
S 6x9 primed	9	180 x 120	238 x 1185	9.370 x 46.654	20.7	45.525	S006000000912
S 6+6x1 primed	2	180 x 120	466 x 141	18.346 x 5.551	6.1	13.492	S006600000112
S 6+6x2 primed	4	180 x 120	476 x 271	18.740 x 10.669	11.1	24.537	S006600000212
S 6+6x3 primed	6	180 x 120	476 x 402	18.740 x 15.827	15.5	34.171	S006600000312
S 6+6x4 primed	8	180 x 120	476 x 532	18.740 x 20.945	19.9	43.827	S006600000412
S 6+6x5 primed	10	180 x 120	476 x 663	18.740 x 26.102	24.3	53.506	S006600000512

S 프레임, 연강

프레임	프레임 오프닝	팩킹 공간 (mm)	바깥 치수 (D=60 mm) HxW (mm)	HxW (in)	중량 (kg)	(lb)	제품 번호
S 6+6x6 primed	12	180 x 120	476 x 793	18.740 x 31.220	28.6	63.140	S006600000612
S 6+6x7 primed	14	180 x 120	476 x 924	18.740 x 36.378	33.0	72.796	S006600000712
S 6+6x8 primed	16	180 x 120	476 x 1054	18.740 x 41.496	37.4	82.474	S006600000812
S 6+6x9 primed	18	180 x 120	476 x 1185	18.740 x 46.654	41.8	92.108	S006600000912
S 6+6x10 primed	20	180 x 120	476 x 1315	18.740 x 51.772	46.2	101.764	S006600001012
S 6+6+6x1 primed	3	180 x 120	694 x 141	27.323 x 5.551	8.2	18.078	S006660000112
S 7x1 primed	1	240 x 60	298 x 80	11.732 x 3.150	3.3	7.363	SS07000000112
S 8x1 primed	1	240 x 120	298 x 141	11.732 x 5.551	3.9	8.620	S008000000112
S 8x2 primed	2	240 x 120	298 x 271	11.732 x 10.669	6.1	13.382	S008000000212
S 8x3 primed	3	240 x 120	298 x 402	11.732 x 15.827	8.2	18.144	S008000000312
S 8x4 primed	4	240 x 120	298 x 532	11.732 x 20.945	10.4	22.928	S008000000412
S 8x5 primed	5	240 x 120	298 x 663	11.732 x 26.102	12.6	27.690	S008000000512
S 8x6 primed	6	240 x 120	298 x 793	11.732 x 31.220	14.7	32.452	S008000000612
S 8+8x1 primed	2	240 x 120	586 x 141	23.071 x 5.551	7.3	16.005	S008800000112
S 8+8x2 primed	4	240 x 120	596 x 271	23.465 x 10.669	12.3	27.006	S008800000212
S 8+8x3 primed	6	240 x 120	596 x 402	23.465 x 15.827	16.6	36.640	S008800000312
S 8+8x4 primed	8	240 x 120	596 x 532	23.465 x 20.945	21.0	46.341	S008800000412
S 8+8x5 primed	10	240 x 120	596 x 663	23.465 x 26.102	25.4	55.975	S008800000512
S 8+8x6 primed	12	240 x 120	596 x 793	23.465 x 31.220	29.8	65.609	S008800000612
S 8+8x7 primed	14	240 x 120	596 x 924	23.465 x 36.378	34.2	75.309	S008800000712
S 8+8x8 primed	16	240 x 120	596 x 1054	23.465 x 41.496	38.5	84.943	S008800000812
S 8+8x9 primed	18	240 x 120	596 x 1185	23.465 x 46.654	42.9	94.577	S008800000912
S 8+8x10 primed	20	240 x 120	596 x 1315	23.465 x 51.772	47.3	104.278	S008800001012
S 8+8+8x1 primed	3	240 x 120	874 x 141	34.409 x 5.551	9.9	21.826	S008880000112

S 프레임, 스테인리스강

S 6x1 AISI 316

26페이지에서 완제품 솔루션에 필요한 구성품을 참조하십시오.

220페이지에서 실무 사용자 가이드라인을 참조하십시오.

www.roxtec.com/kr에서 설치 방법을 참조하십시오.

다른 프레임 조합에 관한 내용이나 이 프레임의 개방 가능 버전에 관해서는 현지 Roxtec 공급자나 이메일(info@kr.roxtec.com)로 문의해주십시오.

등급 **화재:** A class, H class **수압:** 4 bar **가스압:** 2.5 bar

프레임	프레임 오프닝	팩킹 공간 (mm)	바깥 치수 (D=60 mm) HxW (mm)	HxW (in)	중량 (kg)	(lb)	제품 번호
S 2x1 AISI 316	1	60 x 120	121 x 141	4.764 x 5.551	2.2	4.938	S002000000121
S 2x2 AISI 316	2	60 x 120	121 x 271	4.764 x 10.669	3.9	8.488	S002000000221
S 2x3 AISI 316	3	60 x 120	121 x 402	4.764 x 15.827	5.5	12.037	S002000000321
S 2x4 AISI 316	4	60 x 120	121 x 532	4.764 x 20.945	7.1	15.609	S002000000421
S 2x5 AISI 316	5	60 x 120	121 x 663	4.764 x 26.102	8.7	19.158	S002000000521
S 2x6 AISI 316	6	60 x 120	121 x 793	4.764 x 31.220	10.3	22.707	S002000000621
S 4x1 AISI 316	1	120 x 120	180 x 141	7.087 x 5.551	2.8	6.151	S004000000121
S 4x2 AISI 316	2	120 x 120	180 x 271	7.087 x 10.669	4.7	10.318	S004000000221
S 4x3 AISI 316	3	120 x 120	180 x 402	7.087 x 15.827	6.6	14.484	S004000000321
S 4x4 AISI 316	4	120 x 120	180 x 532	7.087 x 20.945	8.5	18.629	S004000000421
S 4x5 AISI 316	5	120 x 120	180 x 663	7.087 x 26.102	10.3	22.796	S004000000521
S 4x6 AISI 316	6	120 x 120	180 x 793	7.087 x 31.220	12.2	26.962	S004000000621
S 4+4x1 AISI 316	2	120 x 120	349 x 141	13.740 x 5.551	5.0	11.067	S004400000121
S 4+4+4x1 AISI 316	3	120 x 120	519 x 141	20.433 x 5.551	6.6	14.550	S004440000121
S 6x1 AISI 316	1	180 x 120	238 x 141	9.370 x 5.551	3.3	7.363	S006000000121
S 6x2 AISI 316	2	180 x 120	238 x 271	9.370 x 10.669	5.5	12.147	S006000000221
S 6x3 AISI 316	3	180 x 120	238 x 402	9.370 x 15.827	7.7	16.909	S006000000321
S 6x4 AISI 316	4	180 x 120	238 x 532	9.370 x 20.945	9.8	21.671	S006000000421
S 6x5 AISI 316	5	180 x 120	238 x 663	9.370 x 26.102	12.0	26.455	S006000000521
S 6x6 AISI 316	6	180 x 120	238 x 793	9.370 x 31.220	14.2	31.217	S006000000621
S 6+6x1 AISI 316	2	180 x 120	466 x 141	18.346 x 5.551	6.1	13.492	S006600000121
S 6+6x2 AISI 316	4	180 x 120	476 x 271	18.740 x 10.669	11.1	24.537	S006600000221
S 6+6x3 AISI 316	6	180 x 120	476 x 402	18.740 x 15.827	15.5	34.171	S006600000321
S 6+6x4 AISI 316	8	180 x 120	476 x 532	18.740 x 20.945	19.9	43.872	S006600000421
S 6+6x5 AISI 316	10	180 x 120	476 x 663	18.740 x 26.102	24.3	53.506	S006600000521
S 6+6x6 AISI 316	12	180 x 120	476 x 793	18.740 x 31.220	28.6	63.140	S006600000621

S 프레임, 스테인리스강

프레임	프레임 오프닝	팩킹 공간 (mm)	바깥 치수 (D=60 mm) HxW (mm)	HxW (in)	중량 (kg)	(lb)	제품 번호
S 8x1 AISI 316	1	240 x 120	298 x 141	11.732 x 5.551	3.9	8.620	S008000000121
S 8x2 AISI 316	2	240 x 120	298 x 271	11.732 x 10.669	6.1	13.382	S008000000221
S 8x3 AISI 316	3	240 x 120	298 x 402	11.732 x 15.827	8.2	18.144	S008000000321
S 8x4 AISI 316	4	240 x 120	298 x 532	11.732 x 20.945	10.4	22.928	S008000000421
S 8x5 AISI 316	5	240 x 120	298 x 663	11.732 x 26.102	12.6	27.690	S008000000521
S 8x6 AISI 316	6	240 x 120	298 x 793	11.732 x 31.220	14.7	32.452	S008000000621
S 8+8x1 AISI 316	2	240 x 120	586 x 141	23.071 x 5.551	7.3	16.005	S008800000121
S 8+8+8x1 AISI 316	3	240 x 120	874 x 141	34.409 x 5.551	9.9	21.826	S008880000121

S 프레임, 알루미늄

S 6x1 ALU

26페이지에서 완제품 솔루션에 필요한 구성품을 참조하십시오.

220페이지에서 실무 사용자 가이드라인을 참조하십시오.

www.roxtec.com/kr에서 설치 방법을 참조하십시오.

다른 프레임 조합에 관한 내용이나 이 프레임의 개방 가능 버전에 관해서는 현지 Roxtec 공급자나 이메일(info@kr.roxtec.com)로 문의해주십시오.

등급 **화재:** A class, H class **수압:** 4 bar **가스압:** 2.5 bar

프레임	프레임 오프닝	팩킹 공간 (mm)	바깥 치수 (D=60 mm) HxW (mm)	HxW (in)	중량 (kg)	(lb)	제품 번호
S 2x1 ALU	1	60 x 120	121 x 141	4.764 x 5.551	0.8	1.698	S002000000131
S 2x2 ALU	2	60 x 120	121 x 271	4.764 x 10.669	1.3	2.910	S002000000231
S 2x3 ALU	3	60 x 120	121 x 402	4.764 x 15.827	1.9	4.145	S002000000331
S 2x4 ALU	4	60 x 120	121 x 532	4.764 x 20.945	2.4	5.357	S002000000431
S 2x5 ALU	5	60 x 120	121 x 663	4.764 x 26.102	3.0	6.592	S002000000531
S 2x6 ALU	6	60 x 120	121 x 793	4.764 x 31.220	3.5	7.804	S002000000631
S 2+2x1 ALU	2	60 x 120	232 x 141	9.134 x 5.551	1.3	2.965	S002200000131
S 2+2+2x1 ALU	3	60 x 120	343 x 141	13.504 x 5.551	1.7	3.748	S002220000131
S 4x1 ALU	1	120 x 120	180 x 141	7.087 x 5.551	1.0	2.116	S004000000131
S 4x2 ALU	2	120 x 120	180 x 271	7.087 x 10.669	1.6	3.549	S004000000231
S 4x3 ALU	3	120 x 120	180 x 402	7.087 x 15.827	2.3	4.982	S004000000331

S 프레임, 알루미늄

프레임	프레임 오프닝	팩킹 공간 (mm)	바깥 치수 (D=60 mm) HxW (mm)	HxW (in)	중량 (kg)	(lb)	제품 번호
S 4x4 ALU	4	120 x 120	180 x 532	7.087 x 20.945	2.9	6.415	S004000000431
S 4x5 ALU	5	120 x 120	180 x 663	7.087 x 26.102	3.6	7.848	S004000000531
S 4x6 ALU	6	120 x 120	180 x 793	7.087 x 31.220	4.2	9.281	S004000000631
S 4+4x1 ALU	2	120 x 120	349 x 141	13.740 x 5.551	1.7	3.762	S004400000131
S 4+4x2 ALU	4	120 x 120	359 x 271	14.134 x 10.669	3.2	7.099	S004400000231
S 4+4x3 ALU	6	120 x 120	359 x 402	14.134 x 15.827	4.5	9.965	S004400000331
S 4+4x4 ALU	8	120 x 120	359 x 532	14.134 x 20.495	5.8	12.831	S004400000431
S 4+4+4x1 ALU	3	120 x 120	519 x 141	20.433 x 5.551	2.3	5.071	S004440000131
S 6x1 ALU	1	180 x 120	238 x 141	9.370 x 5.551	1.2	2.535	S006000000131
S 6x2 ALU	2	180 x 120	238 x 271	9.370 x 10.669	1.9	4.167	S006000000231
S 6x3 ALU	3	180 x 120	238 x 402	9.370 x 15.827	2.6	5.820	S006000000331
S 6x4 ALU	4	180 x 120	238 x 532	9.370 x 20.495	3.4	7.452	S006000000431
S 6x5 ALU	5	180 x 120	238 x 663	9.370 x 26.102	4.1	9.083	S006000000531
S 6x6 ALU	6	180 x 120	238 x 793	9.370 x 31.220	4.9	10.736	S006000000631
S 6+6x1 ALU	2	180 x 120	466 x 141	18.346 x 5.551	2.1	4.630	S006600000131
S 6+6x2 ALU	4	180 x 120	476 x 271	18.740 x 10.669	3.8	8.333	S006600000231
S 6+6x3 ALU	6	180 x 120	476 x 402	18.740 x 15.827	5.3	11.640	S006600000331
S 6+6x4 ALU	8	180 x 120	476 x 532	18.740 x 20.495	6.8	14.903	S006600000431
S 6+6x5 ALU	10	180 x 120	476 x 663	18.740 x 26.102	8.2	18.166	S006600000531
S 6+6x6 ALU	12	180 x 120	476 x 793	18.740 x 31.220	9.7	21.473	S006600000631
S 6+6+6x1 ALU	3	180 x 120	694 x 141	27.323 x 5.551	2.8	6.173	S006660000131
S 8x1 ALU	1	240 x 120	298 x 141	11.732 x 5.551	1.3	2.954	S008000000131
S 8x2 ALU	2	240 x 120	298 x 271	11.732 x 10.669	2.2	4.806	S008000000231
S 8x3 ALU	3	240 x 120	298 x 402	11.732 x 15.872	3.0	6.658	S008000000331
S 8x4 ALU	4	240 x 120	298 x 532	11.732 x 20.495	3.9	8.532	S008000000431
S 8x5 ALU	5	240 x 120	298 x 663	11.732 x 26.102	4.7	10.385	S008000000531
S 8x6 ALU	6	240 x 120	298 x 793	11.732 x 31.220	5.6	12.236	S008000000631
S 8+8x1 ALU	2	240 x 120	586 x 141	23.071 x 5.551	2.5	5.467	S008800000131
S 8+8+8x1 ALU	3	240 x 120	874 x 141	34.409 x 5.551	3.4	7.496	S008880000131

S 프레임, 기술 정보

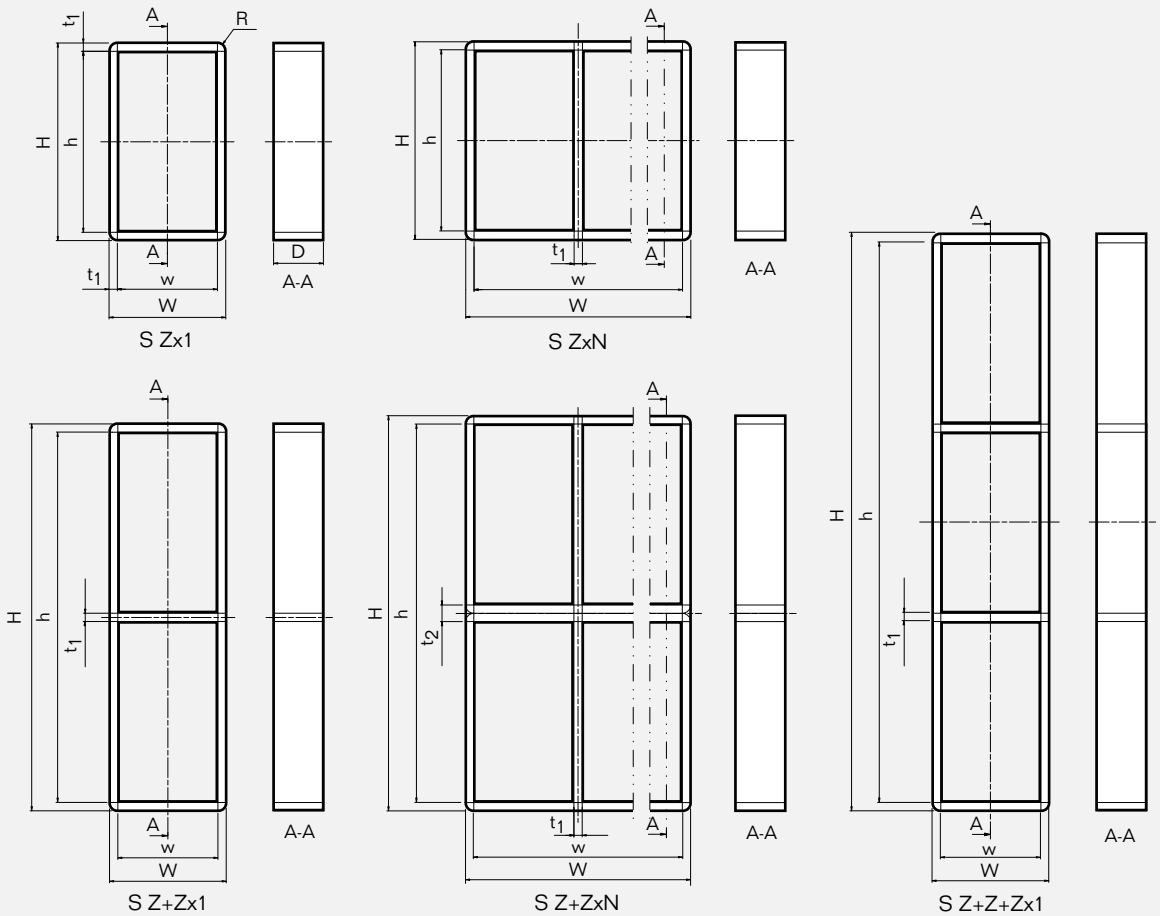

Pos	(mm)	(in)
h	H - 20	H - 0.787
w	W - 20	W - 0.787
D	60	2.362
t_1	10	0.394
t_2	20	0.787
R	R 10	R 0.394

Z = 프레임 크기

N = 수평 개구부 개수

참고: 모든 치수는 공칭값입니다.

플라스틱 파이프 솔루션

해양 산업 내에서 플라스틱 파이프를 사용하려는 추세가 점차 증가함에 따라, 플라스틱 파이프 관통을 보호하고 실링하기 위한 상당한 제품 포트폴리오 개발이 이루어져왔습니다.

Roxtec 플라스틱 파이프 실은 다양한 유형과 크기로 사용할 수 있습니다. 실링은 단독 또는 멀티 플라스틱 파이프 관통용으로 원형이나 직사각형 오프닝에 적용 할 수 있습니다.

위험 감소

플라스틱 파이프 관통 실은 추가적인 수준의 보호를 요구합니다. 선박 내에서 화재 발생 시, 플라스틱 파이프는 빠르게 연화되어 녹아서 사라지기 때문에 갑판이나 격벽에서 구멍을 형성하며 화재는 이 구멍을 통해 다른 칸으로 확산될 수 있습니다.

따라서 Roxtec 파이프 실링 솔루션은 사라지는 플라스틱 파이프로 인해 형성되는 구멍을 막거나 차단할 수 있도록 화재 시 반응하여 화재 확산 위험을 줄일 필요가 있습니다.

Roxtec Sleev-it™ 솔루션 및 Roxtec R과 RS PPS 시리즈에는 팽창성 기반의 물질이 들어 있습니다. 화재의 고온에 노출될 때, 이 물질은 그 체적을 여러 배 팽창시키면서 반응합니다. 이를 통해 내부에서 압력이 형성되며 연화하는 플라스틱 파이프가 부서져서 물질의 마개를 형성합니다. 이 마개는 다음 칸으로 확산되지 못하도록 화재와 연기를 정지시키고자 오프닝을 막습니다. 보다 높은 수밀성이 요구되는 지역의 경우 Multidiameter™를 내장한 파이프 실링 옵션을 권장합니다. 수밀성이 아예 필요없거나 낮은 수준으로 필요한 지역(예를 들면 흘수선 위 몇몇 설치부 이내)의 경우 Roxtec Sleev-it™ 군을 권장합니다. 화재 발생 이후에도 수밀 완전성을 유지해야 하는 경우 백-투-백 솔루션(188페이지 참조)을 이용할 수 있습니다. 플라스틱 파이프용 Roxtec 솔루션은 선박 중량을 줄이고, 연료비를 절감하며, 부식 문제를 축소시키고, 유지비를 절감할 수 있는 플라스틱 파이프를 사용하려는 선주와 조선사의 결정에 도움을 줍니다. Roxtec 실은 안전성을 보증할 뿐만 아니라 총 소유비용(Total cost of ownership)도 절감시켜줍니다.

- 유연한 솔루션
- 요구사항에 맞게 적용 가능한 솔루션 선택
- 단독 또는 멀티 플라스틱 파이프 관통부
- 다양한 유형의 플라스틱 파이프용으로 인증된 성능
- 한 쪽면 설치
- 인증된 화재, 물 및 가스 보호 성능

작동 원리

작동 중인 RS PPS/S가 예시에 나와 있습니다. 그 외 Roxtec 플라스틱 파이프 솔루션의 기능도 기본적으로 동일합니다.

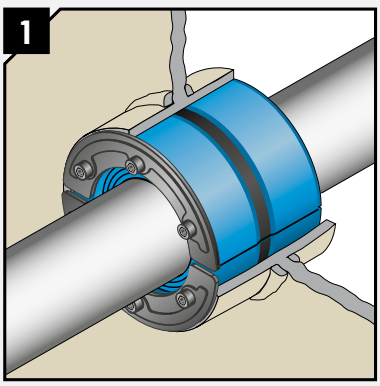

Roxtec RS PPS/S는 스틸 격벽 및 갑판을 통과하는 물과 가스의 누수에 대비하여 플라스틱 파이프를 실링합니다. 실 내부에는 팽창성 기반의 물질이 있습니다.

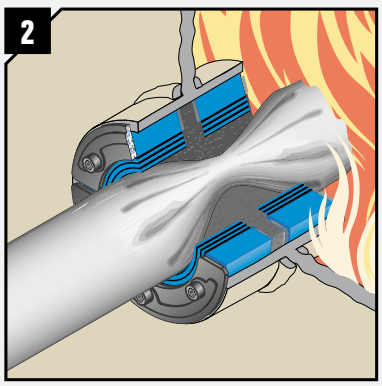

이 물질은 고온에 노출되는 경우(예를 들면 화재 시) 항상 팽창하여 파이프의 중공을 메웁니다.

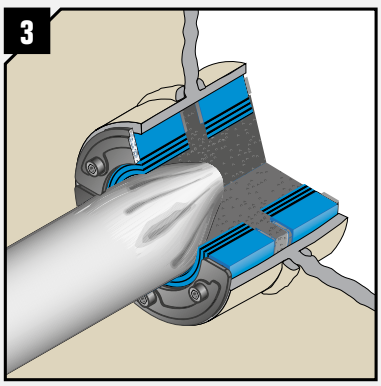

화재가 발생하고 플라스틱 파이프가 타서 녹기 시작하는 경우 오프닝이 완벽하게 닫혀서 화재와 연기가 격벽이나 갑판을 통과하여 확산되지 못하도록 막아줍니다.

Roxtec RS PPS/S, 단일면 실

Roxtec RS PPS/S 실은 단독 플라스틱 파이프 관통부를 보호해주는 원형 솔루션입니다. 이제품은 반으로 나뉘어져 있으며 조정 가능한 센터(상이한 크기의 파이프에 맞게 수정할 수 있도록 제거 가능한 층)로 이루어져 있습니다. 제품을 슬리브에 간단히 삽입하고 실링 내에 있는 압축 장치를 조여서 플라스틱 파이프를 확실하게 보호합니다. 각 절반 내부에서 팽창성 기반 물질 층을 형성합니다. 이것은 화재 열과 반응하여 플라스틱 파이프가 연화하기 시작하면 관통부를 보호해줍니다. 이 솔루션은 갑판이나 격벽 한 면에서만 설치됩니다.

- 단일면 설치용으로 승인 받음
- 다양한 유형의 플라스틱 파이프용으로 인증된 성능
- 단독 플라스틱 파이프 관통
- 한 사이즈 제품으로 수용되는 다수 파이프 치수
- 인증된 화재, 물 및 가스 보호성능

RS PPS/S 실, 스테인리스강 피팅

RS PPS/S 31
AISI 316

RS PPS/S 43
AISI 316

RS PPS/S 50
AISI 316

RS PPS/S 68
AISI 316

RS PPS/S 75
AISI 316

RS PPS/S 100
AISI 316 woc

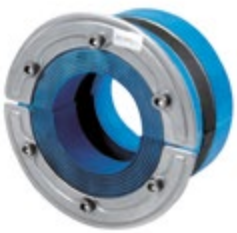

RS PPS/S 125
AISI 316 woc

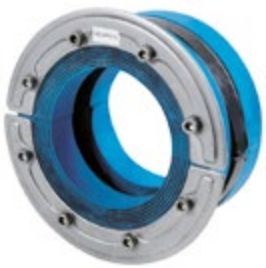

RS PPS/S 150
AISI 316 woc

174페이지에서 슬리브를 참조하십시오.

www.roxtec.com/kr에서 설치 방법을 참조하십시오.

RS PPS/S 실, 스테인리스강 피팅

등급	화재: A class	수압: 4 bar	가스압: 2 bar

실	파이프용 Ø (mm)	파이프용 Ø (in)	홀 Øø (mm)	홀 Øø (in)	중량 (kg)	중량 (lb)	제품 번호
코어 있음							
RS PPS/S 31 AISI 316	0+ 4-17	0+ 0.157-0.669	31-32	1.221-1.260	0.065	0.143	PPSS000003121
RS PPS/S 43 AISI 316	0+ 4-23	0+ 0.157-0.906	43-45	1.693-1.772	0.251	0.553	PPSS000004321
RS PPS/S 50 AISI 316	0+ 8-30	0+ 0.315-1.181	50-52	1.967-2.047	0.300	0.661	PPSS000005021
RS PPS/S 68 AISI 316	0+ 26-48	0+ 1.024-1.890	68-70	2.677-2.756	0.490	1.080	PPSS000006821
RS PPS/S 75 AISI 316	0+ 24-54	0+ 0.945-2.126	75-77	2.953-3.031	0.606	1.336	PPSS000007521
코어 없음							
RS PPS/S 100 AISI 316 woc	48-70	1.890-2.756	100-102	3.937-4.016	0.939	2.070	PPSS000010021
RS PPS/S 125 AISI 316 woc	66-98	2.598-3.858	125-127	4.921-5.000	1.306	2.879	PPSS000012521
RS PPS/S 150 AISI 316 woc	93-119	3.661-4.685	150-152	5.906-5.984	1.649	3.635	PPSS000015021

RS PPS/S 실, 기술 정보

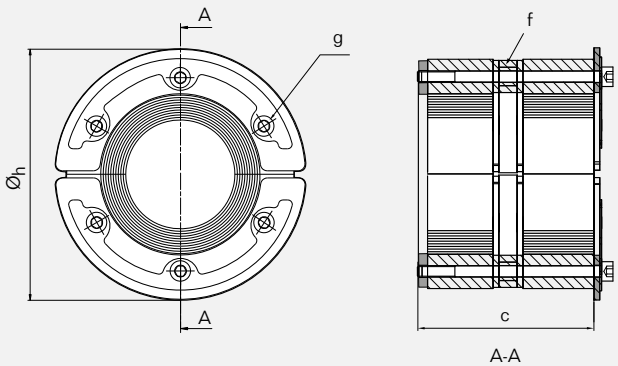

(f) 팽창성 물질

	RS PPS/S 31		RS PPS/S 43	
Pos	(mm)	(in)	(mm)	(in)
c	40	1.575	78	3.071
g	*	*	**	**
Øh	37	1.457	53	2.087

	RS PPS/S 50		RS PPS/S 68	
Pos	(mm)	(in)	(mm)	(in)
c	78	3.071	78	3.071
g	**	**	**	**
Øh	60	2.362	78	3.071

	RS PPS/S 75		RS PPS/S 100 woc	
Pos	(mm)	(in)	(mm)	(in)
c	78	3.071	83	3.267
g	***	***	***	***
Øh	85	3.346	110	4.331

	RS PPS/S 125 woc		RS PPS/S 150 woc	
Pos	(mm)	(in)	(mm)	(in)
c	83	3.267	83	3.267
g	****	****	*****	*****
Øh	145	5.709	170	6.693

* SW2.5 mm (4x) / SW0.098" (4x)
** SW4 mm (4x) / SW0.157" (4x)
*** SW4 mm (6x) / SW0.157" (6x)
**** SW5 mm (6x) / SW0.197" (6x)
***** SW5 mm (8x) / SW0.197" (8x)

치수 관련, 140페이지를 참고하십시오.

참고: 모든 치수는 공칭값입니다.

플랜지가 없는 슬리브, RS PPS/S 실용

SLRS primed mild steel

SLRS acid-proof stainless steel

SLRS aluminum

220페이지에서 실무 사용자 가이드라인을 참조하십시오.

연강

슬리브	바깥치수 Ø (mm)	Ø (in)	L (mm)	L (in)	내부 Ø (mm)	(in)	중량 (kg)	(lb)	제품 번호
SLRS 31 primed	40	1.575	35	1.378	31.5	1.240	0.14	0.30	ASL1000310012
SLRS 43 primed	52	2.047	65	2.559	44	1.732	0.31	0.68	ASL1000430012
SLRS 50 primed	63	2.480	65	2.559	51	2.008	0.54	1.19	ASL1000500012
SLRS 68 primed	83	3.268	65	2.559	69.5	2.736	0.81	1.79	ASL1000680012
SLRS 75 primed	89	3.504	65	2.559	76.5	3.012	0.83	1.83	ASL1000750012
SLRS 100 primed	114	4.488	65	2.559	101	3.976	1.10	2.43	ASL1001000012
SLRS 125 primed	140	5.512	65	2.559	126	4.961	1.50	3.31	ASL1001250012
SLRS 150 primed	164	6.457	65	2.559	151	5.945	1.63	3.58	ASL1001500012

스테인리스강

슬리브	바깥치수 Ø (mm)	Ø (in)	L (mm)	L (in)	내부 Ø (mm)	(in)	중량 (kg)	(lb)	제품 번호
SLRS 31 AISI 316	40	1.575	35	1.378	31.5	1.240	0.14	0.30	ASL1000310021
SLRS 43 AISI 316	52	2.047	65	2.559	44	1.732	0.31	0.67	ASL1000430021
SLRS 50 AISI 316	63	2.480	65	2.559	51	2.008	0.54	1.18	ASL1000500021
SLRS 68 AISI 316	83	3.268	65	2.559	69.5	2.736	0.83	1.83	ASL1000680021
SLRS 75 AISI 316	89	3.504	65	2.559	76.5	3.012	0.83	1.83	ASL1000750021
SLRS 100 AISI 316	114	4.488	65	2.559	101	3.976	1.13	2.49	ASL1001000021
SLRS 125 AISI 316	140	5.512	65	2.559	126	4.961	1.53	3.37	ASL1001250021
SLRS 150 AISI 316	164	6.457	65	2.559	151	5.945	1.63	3.59	ASL1001500021

알루미늄

슬리브	바깥치수 Ø (mm)	Ø (in)	L (mm)	L (in)	내부 Ø (mm)	(in)	중량 (kg)	(lb)	제품 번호
SLRS 31 Alu	40	1.575	35	1.378	31.5	1.240	0.03	0.07	5ASL000003374
SLRS 43 Alu	52	2.047	65	2.559	44	1.732	0.10	0.22	5ASL000006302
SLRS 50 Alu	63	2.480	65	2.559	51	2.008	0.09	0.20	5ASL000000663
SLRS 68 Alu	83	3.268	65	2.559	69.5	2.736	0.12	0.26	5ASL000000516
SLRS 75 Alu	89	3.504	65	2.559	76.5	3.012	0.27	0.60	5ASL000000517
SLRS 100 Alu	114	4.488	65	2.559	101	3.976	0.38	0.84	5ASL000001259
SLRS 125 Alu	140	5.512	65	2.559	126	4.961	0.51	1.12	5ASL000000421
SLRS 150 Alu	164	6.457	65	2.559	151	5.945	0.53	1.17	5ASL000000191

플랜지가 있는 슬리브, RS PPS/S 실용

SLFRS primed mild steel

SLFRS galvanized mild steel

SLFRS aluminum

220페이지에서 실무 사용자 가이드라인을 참조하십시오.

연강

	외각 플렌지Ø		바깥치수				내부 Ø		중량		
슬리브	(mm)	(in)	Ø (mm)	Ø (in)	L (mm)	L (in)	(mm)	(in)	(kg)	(lb)	제품 번호
SLFRS 31 primed	102	4.016	40	1.575	35	1.378	31.5	1.240	0.30	0.65	ASF1000310012
SLFRS 43 primed	110	4.331	52	2.047	65	2.559	44	1.732	0.50	1.10	ASF1000430012
SLFRS 50 primed	140	5.512	63	2.480	65	2.559	51	2.008	0.93	2.05	ASF1000500012
SLFRS 68 primed	155	6.102	83	3.268	65	2.559	69.5	2.736	1.23	2.72	ASF1000680012
SLFRS 75 primed	165	6.496	89	3.504	65	2.559	76.5	3.012	1.33	2.93	ASF1000750012
SLFRS 100 primed	195	7.677	114	4.488	65	2.559	101	3.976	1.76	3.87	ASF1001000012
SLFRS 125 primed	213	8.386	140	5.512	65	2.559	126	4.961	2.07	4.56	ASF1001250012
SLFRS 150 primed	236	9.291	164	6.457	65	2.559	151	5.945	2.34	5.16	ASF1001500012

아연 도금 연강

	외각 플렌지Ø		바깥치수				내부 Ø		중량		
슬리브	(mm)	(in)	Ø (mm)	Ø (in)	L (mm)	L (in)	(mm)	(in)	(kg)	(lb)	제품 번호
SLFRS 31 galv	102	4.016	40	1.575	35	1.378	31.5	1.240	0.31	0.68	ASF1000310015
SLFRS 43 galv	110	4.331	52	2.047	65	2.559	44	1.732	0.50	1.10	ASF1000430015
SLFRS 50 galv	140	5.512	63	2.480	65	2.559	51	2.008	0.96	2.11	ASF1000500015
SLFRS 68 galv	155	6.102	83	3.268	65	2.559	69.5	2.736	1.26	2.78	ASF1000680015
SLFRS 75 galv	165	6.496	89	3.504	65	2.559	76.5	3.012	1.35	2.97	ASF1000750015
SLFRS 100 galv	195	7.677	114	4.488	65	2.559	101	3.976	1.79	3.95	ASF1001000015
SLFRS 125 galv	213	8.386	140	5.512	65	2.559	126	4.961	2.13	4.70	ASF1001250015
SLFRS 150 galv	236	9.291	164	6.457	65	2.559	151	5.945	2.41	5.31	ASF1001500015

알루미늄

	외각 플렌지Ø		바깥치수				내부 Ø		중량		
슬리브	(mm)	(in)	Ø (mm)	Ø (in)	L (mm)	L (in)	(mm)	(in)	(kg)	(lb)	제품 번호
SLFRS 31 Alu	102	4.016	102	4.016	35	1.378	31.5	1.240	0.55	1.21	5ASF000002399
SLFRS 43 Alu	110	4.331	110	4.331	65	2.559	44	1.732	0.18	0.40	5ASF000002197
SLFRS 50 Alu	140	5.512	140	5.512	65	2.559	51	2.008	0.31	0.68	5ASF000002198
SLFRS 68 Alu	155	6.102	155	6.102	65	2.559	69.5	2.736	0.40	0.88	5ASF000007125
SLFRS 75 Alu	165	6.496	165	6.496	65	2.559	76.5	3.012	0.43	0.95	5ASF000008716
SLFRS 100 Alu	195	7.677	195	7.677	65	2.559	101	3.976	0.40	0.88	5ASF000004042
SLFRS 125 Alu	213	8.386	213	8.386	65	2.559	126	4.961	0.60	1.32	5ASF000003956
SLFRS 150 Alu	236	9.291	236	9.291	65	2.559	151	5.945	0.80	1.76	5ASF000008717

Roxtec RS PPS 백-투-백 실

Roxtec RS PPS 실링은 단독 플라스틱 파이프 관통부를 보호해주는 원형 솔루션입니다. 이 솔루션은 키트로 구할 수 있으며, 2개의 RS 실 그리고 2개의 RS 실 사이에서 플라스틱 파이프를 감싸는 1개의 팽창성 기반 실링 스트립으로 구성됩니다. 각 RS 실은 반으로 나뉘어져 있으며 조정 가능한 센터가 있습니다. 슬리브의 각 면에 간단히 삽입하고 실링 내에 있는 압축 장치를 조여서 플라스틱 파이프를 확실하게 보호합니다. 대부분의 Roxtec 실링 솔루션과 달리, RS PPS 실은 분할부의 양면에 설치해야 합니다.

- SL PPS 슬리브와 함께 사용하는 용도
- 다양한 유형의 플라스틱 파이프용으로 인증된 성능
- 한 제품 크기로 수용되는 다수 파이프 치수
- 단독 플라스틱 파이프 관통
- 화재, 물 및 가스 보호 성능

RS PPS 실, 스테인리스강 피팅

RS PPS 31 AISI 316

RS PPS 43 AISI 316

RS PPS 50 AISI 316

RS PPS 68 AISI 316

RS PPS 75 AISI 316

RS PPS 100 AISI 316 woc

RS PPS 125 AISI 316 woc

RS PPS 150 AISI 316 woc

RS PPS 175-200 AISI 316 woc

RS PPS 225-400 AISI 316 woc

179페이지에서 슬리브를 참조하십시오.
www.roxtec.com/kr에서 설치 방법을 참조하십시오.

RS PPS 실, 스테인리스강 피팅

등급 **화재:** A class **수압:** 4 bar **가스압:** 2.5 bar

실	파이프용 Ø (mm)	파이프용 Ø (in)	구멍 Øø용 (mm)	구멍 Øø용 (in)	중량 (kg)	중량 (lb)	제품 번호
코어 있음							
RS PPS 31 AISI 316	0+ 4-17	0+ 0.157-0.669	31.5-32.0	1.240-1.260	0.2	0.353	PPS0000031021
RS PPS 43 AISI 316	0+ 4-23	0+ 0.157-0.906	43.5-44.0	1.713-1.732	0.4	0.816	PPS0000043021
RS PPS 50 AISI 316	0+ 8-30	0+ 0.315-1.181	50.5-51.0	1.988-2.008	0.5	1.102	PPS0000050021
RS PPS 68 AISI 316	0+ 26-48	0+ 1.024-1.890	69.0-70.0	2.717-2.756	0.8	1.676	PPS0000068021
RS PPS 75 AISI 316	0+ 24-54	0+ 0.945-2.126	75-77	2.953-3.031	0.9	1.962	PPS0000075021
코어 없음							
RS PPS 100 AISI 316 woc	48-70	1.890-2.756	100-102	3.976-4.016	1.3	2.866	PPS0000100021
RS PPS 125 AISI 316 woc	66-98	2.598-3.858	125-127	4.964-5.000	1.9	4.189	PPS0000125021
RS PPS 150 AISI 316 woc	93-119	3.661-4.331	150-152	5.945-5.984	2.6	5.732	PPS0000150021
RS PPS 175 AISI 316 woc	119-147	4.685-5.787	175-177	6.929-6.968	3.8	8.378	PPS0000175021
RS PPS 200 AISI 316 woc	138-170	5.433-6.693	200-202	7.913-7.953	7.2	15.873	PPS0000200021
RS PPS 225 AISI 316 woc	151-181	5.945-7.126	225-228	8.858-8.976	6.4	14.11	PPS0000225021
RS PPS 250 AISI 316 woc	176-206	6.929-8.110	250-253	9.843-9.961	6.8	14.991	PPS0000250021
RS PPS 300 AISI 316 woc	206-236	8.110-9.291	300-303	11.811-11.929	11.6	25.574	PPS0000300021
RS PPS 350 AISI 316 woc	244-286	9.606-11.260	350-353	13.780-13.898	14.8	32.628	PPS0000350021
RS PPS 400 AISI 316 woc	294-336	11.575-13.228	400-403	15.748-15.866	18	39.683	PPS0000400021

RS PPS 실, 기술 정보

RS PPS 31 / RS PPS 43 / RS PPS 50 / RS PPS 68 / RS PPS 75

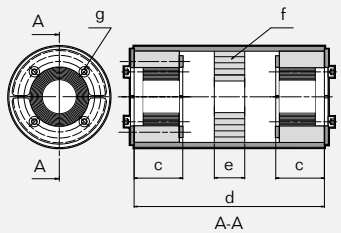

(f) 팽창성 물질

	RS PPS 31		RS PPS 43		RS PPS 50		RS PPS 68		RS PPS 75	
Pos	(mm)	(in)	(mm)	(in)	(mm)	(in)	(mm)	(in)	(mm)	(in)
c	40	1.575	40	1.575	40	1.575	40	1.575	40	1.575
d	156	6.142	156	6.142	156	6.142	156	6.142	156	6.142
e	25	0.984	25	0.984	25	0.984	25	0.984	25	0.984
g	*	*	**	**	**	**	**	**	***	***

* SW2.5 mm (4x) / SW0.098" (4x) ** SW4 mm (4x) / SW0.157" (4x)
*** SW4 mm (6x) / SW0.157" (6x)

RS PPS 100 woc / RS PPS 125 woc / RS PPS 150 woc

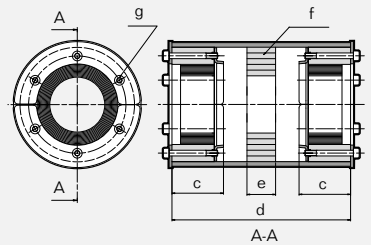

	RS PPS 100 woc		RS PPS 125 woc		RS PPS 150 woc	
Pos	(mm)	(in)	(mm)	(in)	(mm)	(in)
c	45	1.772	45	1.772	45	1.772
d	156	6.142	156	6.142	156	6.142
e	25	0.984	25	0.984	25	0.984
g	***	***	****	****	*****	*****

*** SW4 mm (6x) / SW0.157" (6x) **** SW5 mm (6x) / SW0.197" (6x)
***** SW5 mm (8x) / SW0.197" (8x)

RS PPS 175 woc / RS PPS 200 woc

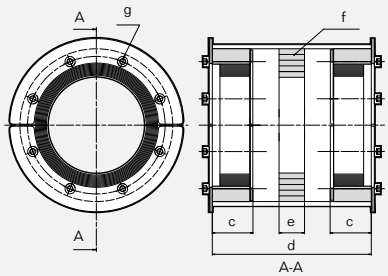

	RS PPS 175 woc		RS PPS 200 woc	
Pos	(mm)	(in)	(mm)	(in)
c	35	1.378	35	1378
d	156	6.142	156	6.142
e	25	0.984	25	0.984
g	*****	*****	*****	*****

***** SW5 mm (8x) / SW0.197" (8x)

RS PPS 225 woc / RS PPS 250 woc / RS PPS 300 woc / RS PPS 350 woc / RS PPS 400 woc

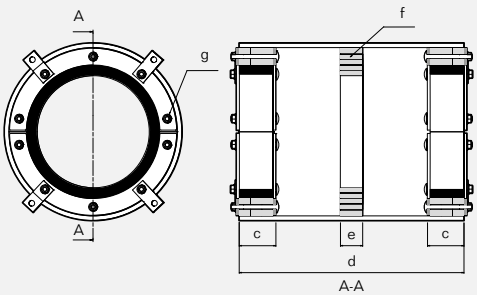

	RS PPS 225		RS PPS 250		RS PPS 300		RS PPS 350		RS PPS 400	
Pos	(mm)	(in)	(mm)	(in)	(mm)	(in)	(mm)	(in)	(mm)	(in)
c	65	2.559	65	2.559	65	2.559	65	2.559	65	2.559
d	400	15.748	400	15.748	400	15.748	400	15.748	400	15.748
e	25	0.984	25	0.984	25	0.984	25	0.984	25	0.984
g	**	**	**	**	***	***	***	***	***	***

** SW 10 mm (10x) / SW 0.394" (10x)
*** SW 13 mm (10x) / SW 0.512" (10x)

치수 관련, 140페이지를 참고 하십시오.

참고: 모든 치수는 공칭값입니다.

플랜지가 없는 슬리브, RS PPS 실용, 기본도장 연강

SLPPS primed

SLPPS aluminum

220페이지에서 실무 사용자 가이드라인을 참조하십시오.

연강

슬리브	바깥치수 Ø (mm)	Ø (in)	L (mm)	L (in)	내부 Ø (mm)	(in)	중량 (kg)	(lb)	제품 번호
SLPPS 31 PRIMED D=156	40	1.575	156	6.142	31.5	1.24	0.55	1.22	5ASL000005820
SLPPS 43 PRIMED D=156	52	2.047	156	6.142	44	1.73	0.74	1.63	5ASL000005500
SLPPS 50 PRIMED D=156	63	2.480	156	6.142	51	2.01	1.32	2.90	5ASL000003416
SLPPS 68 PRIMED D=156	83	3.268	156	6.142	69.5	2.74	2.05	4.51	5ASL000004742
SLPPS 75 PRIMED D=156	89	3.504	156	6.142	76.5	3.01	2.02	4.45	5ASL000003445
SLPPS 100 PRIMED D=156	114	4.488	156	6.142	101	3.98	2.69	5.93	5ASL000003519
SLPPS 125 PRIMED D=156	140	5.512	156	6.142	126	4.96	3.58	7.90	5ASL000003446
SLPPS 150 PRIMED D=156	164	6.457	156	6.142	151	5.94	3.94	8.68	5ASL000003417
SLPPS 175 PRIMED D=156	189	7.441	156	6.142	176	6.93	4.56	10.06	5ASL000003769
SLPPS 200 PRIMED D=156	214	8.425	156	6.142	201.5	7.93	5.00	11.01	5ASL000005458
SLPPS 225 PRIMED D=400	239	9.409	400	15.748	227	8.94	13.79	30.40	5ASL000011648
SLPPS 250 PRIMED D=400	264	10.394	400	15.748	252	9.921	15.27	33.66	5ASL000010621
SLPPS 300 PRIMED D=400	314	12.362	400	15.748	302	11.890	18.23	40.19	5SLPPS0011514
SLPPS 350 PRIMED D=400	364	14.331	400	15.748	352	13.858	21.19	46.71	109368
SLPPS 400 PRIMED D=400	414	16.299	400	15.748	402	15.827	24.15	53.24	105698

알루미늄

슬리브	바깥치수 Ø (mm)	Ø (in)	L (mm)	L (in)	내부 Ø (mm)	(in)	중량 (kg)	(lb)	제품 번호
SLPPS 31 Alu D=156	40	1.575	156	6.142	31.5	1.24	0.19	0.419	109365
SLPPS 43 Alu D=156	52	2.047	156	6.142	44	1.73	0.23	0.507	5ASL000011395
SLPPS 50 Alu D=156	63	2.480	156	6.142	51	2.01	0.45	0.992	119603
SLPPS 68 Alu D=156	83	3.268	156	6.142	69.5	2.74	0.69	1.521	119604
SLPPS 75 Alu D=156	89	3.504	156	6.142	76.5	3.01	0.7	1.543	ASL0156007531
SLPPS 100 Alu D=156	114	4.488	156	6.142	101	3.98	0.85	1.874	5ASL000008932
SLPPS 125 Alu D=156	140	5.512	156	6.142	126	4.96	1.13	2.49	5ATS000009641
SLPPS 150 Alu D=156	164	6.457	156	6.142	151	5.94	1.24	2.734	5ASL000009835
SLPPS 175 Alu D=156	189	7.441	156	6.142	176	6.929	1.55	3.417	119601
SLPPS 200 Alu D=156	214	8.425	156	6.142	201	7.913	1.58	3.483	5ASL000012395

Roxtec SE PPS 확장 프레임

Roxtec SE PPS 확장 프레임은 표준 Roxtec S/SF 프레임과 연계하여 화재 위험으로부터 플라스틱 파이프 관통 설치를 보호해주는 부속품입니다. 솔루션에는 팽창성 기반 물질 층이 있는데, 이것은 화재 시 열과 반응하여 플라스틱 파이프가 연화하기 시작하면 관통부를 보호해 줍니다.

- 한 쪽면 설치
- 다양한 유형의 플라스틱 파이프용으로 인증된 보호
- 갑판이나 격벽의 한 오프닝 내에 포함된 다수 파이프 관통
- 화재, 물 및 가스 보호 성능
- 파이프 재료(금속과 플라스틱)의 혼용 및 일부 경우 한 오프닝내에서 케이블과도 혼용 설치를 가능하게 해주는 옵션

SE PPS 확장 프레임, 아연도금

SE PPS 6x1 galv

26페이지에서 완제품 솔루션에 필요한 구성품을 참조하십시오.

220페이지에서 실무 사용자 가이드라인을 참조하십시오.

www.roxtec.com/kr에서 설치 방법을 참조하십시오.

다른 프레임 조합에 대한 보다 자세한 내용은 지역 Roxtec 공급업체로 연락하거나 info@kr.roxtec.com으로 이메일을 보내 주십시오.

프레임	바깥 치수 (D=100 mm) HxW (mm)	HxW (in)	중량 (kg)	(lb)	제품 번호
SE PPS 2x1 galv	195 x 215	7.677 x 8.465	0.8	1.653	5PPSE00003323
SE PPS 2x2 galv	195 x 345	7.677 x 13.583	1.2	2.668	5PPSE00003324
SE PPS 2x3 galv	195 x 476	7.677 x 18.740	1.7	3.704	5PPSE00005088
SE PPS 2x4 galv	195 x 606	7.677 x 23.858	2.7	4.718	5PPSE00005089
SE PPS 3x1 galv	254 x 155	9.999 x 6.102	0.7	1.543	5PPSE00003320
SE PPS 4x1 galv	254 x 215	9.999 x 8.465	0.9	1.984	5PPSE00003325
SE PPS 4x2 galv	254 x 345	9.999 x 13.583	1.5	3.197	5PPSE00003326

SE PPS 확장 프레임, 아연도금

프레임	바깥 치수 (D=100 mm) HxW (mm)	HxW (in)	중량 (kg)	(lb)	제품 번호
SE PPS 4x3 galv	254 x 476	9.999 x 18.740	2.0	4.431	5PPSE00003327
SE PPS 4x4 galv	254 x 606	9.999 x 23.858	2.6	5.644	5PPSE00005090
SE PPS 5x1 galv	312 x 155	12.283 x 6.102	1.0	2.094	5PPSE00003321
SE PPS 6x1 galv	312 x 215	12.283 x 8.465	1.1	2.315	5PPSE00003328
SE PPS 6x2 galv	312 x 345	12.283 x 13.583	1.7	3.748	5PPSE00003329
SE PPS 6x3 galv	312 x 476	12.283 x 18.740	2.4	5.181	5PPSE00003330
SE PPS 6x4 galv	312 x 606	12.283 x 23.858	3.0	6.614	5PPSE00003331

SE PPS 확장 프레임, 기술 정보

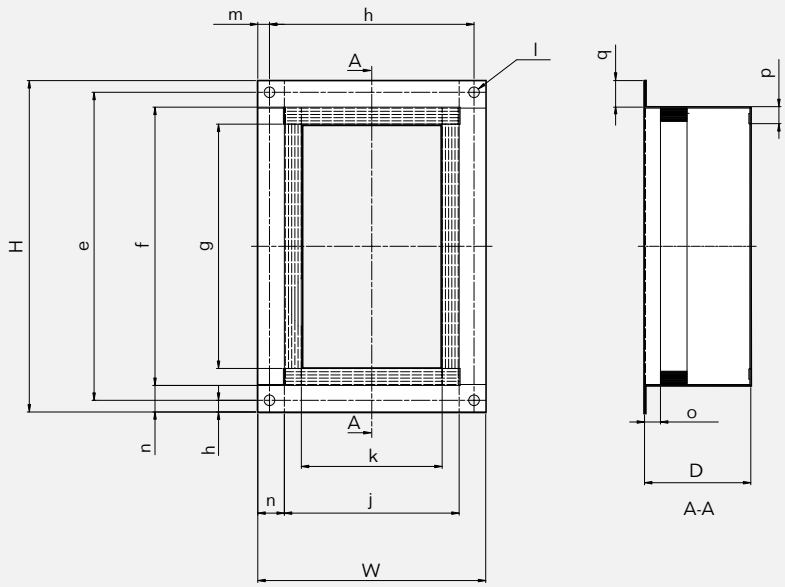

Pos	(mm)	(in)
e	H-22	H-0.866
f	H-50	H-1.968
g	H-82	3.228
h	W-22	H-0.866
j	W-50	H-1.968
k	W-82	3.228
l	Ø 10 (4x)	Ø 0.394 (4x)
m	11	1.969
n	25	0.984
o	15	0.591
p	16	0.630
q	25	0.984
D	100	3.937

	(mm)	(in)
스틸 두께	0.9	0.035

참고: 모든 치수는 공칭값입니다.

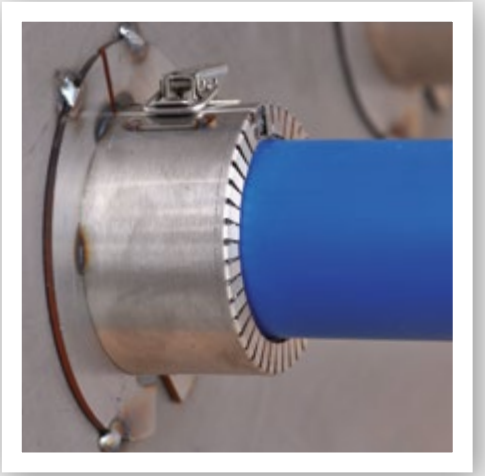

Roxtec Sleev-it™ 화재 관통 실

Roxtec Sleev-it 화재 관통 실은 화재 위험으로부터 단독 플라스틱 파이프 관통을 보호해주는 원형 솔루션입니다. 이 솔루션은 슬리브 설치를 필요로 하지 않으며, 이 제품의 스테인리스강 케이싱에는 플라스틱 파이프가 연화하기 시작하면 관통부를 보호하기 위해 화재시 열과 반응하는 팽창성 기반 물질 층이 들어 있습니다. 경량이면서 설치가 용이하다는 것은 이 제품의 이점입니다. 때문에 이 제품은 화재 전용 등급 분할부에서 사용하기에 이상적인 솔루션입니다.

- 한 쪽면 설치
- 해당 위치에서 가접 용접만을 요구하기 때문에 선내에서 최소한의 화기 작업
- 다양한 유형의 플라스틱 파이프 보호용으로 인증
- 설치가 빠르고 용이함
- 보수뿐만 아니라 신축 프로젝트에 알맞은 개방 가능한 측면

Roxtec Sleev-it™ 화재 관통 실, 연강/스테인리스강

Sleev-it FC-MAR 16-40

Sleev-it FC-MAR 50-225

www.roxtec.com/kr에서 설치 방법을 참조하십시오.

등급 **화재:** A class, B class

실	파이프용 Ø (mm)	파이프용 Ø (in)	홀 치수 ± 4 mm (0.157") Ø (mm)	홀 치수 ± 4 mm (0.157") Ø (in)	중량 (kg)	중량 (lb)	제품 번호
Sleev-it FC - MAR16M	16	0.63	22	0.866	0.09	0.198	106239
Sleev-it FC - MAR20M	20	0.787	26	1.024	0.13	0.287	106245
Sleev-it FC - MAR25M	25	0.984	31	1.220	0.15	0.331	106247
Sleev-it FC - MAR32M	32	1.26	38	1.496	0.17	0.375	106249

Roxtec Sleev-it™ 화재 관통 실, 연강/스테인리스강

실	파이프용 Ø (mm)	파이프용 Ø (in)	홀 치수 ± 4 mm (0.157") Ø (mm)	홀 치수 ± 4 mm (0.157") Ø (in)	중량 (kg)	중량 (lb)	제품 번호
Sleev-it FC - MAR40M	40	1.575	46	1.811	0.2	0.441	106251
Sleev-it FC - MAR50M (1.5")	48.3	1.902	54	2.126	0.36	0.794	106253
Sleev-it FC - MAR60M (2")	60.3	2.374	66	2.598	0.4	0.882	106255
Sleev-it FC - MAR63M	63	2.480	69	2.717	0.41	0.904	106257
Sleev-it FC - MAR66M	66	2.598	72	2.835	0.5	1.102	117916
Sleev-it FC - MAR75M	75	2.953	81	3.189	0.55	1.213	106259
Sleev-it FC - MAR82M	82	3.228	88	3.465	0.6	1.323	117919
Sleev-it FC - MAR90M (3")	88.9	3.5	95	3.740	0.67	1.477	106261
Sleev-it FC - MAR110M	110	4.331	116	4.567	0.83	1.830	106263
Sleev-it FC - MAR115M (4")	114.3	4.5	120	4.724	0.83	1.830	106265
Sleev-it FC - MAR125M	125	4.921	131	5.157	0.91	2.006	106267
Sleev-it FC - MAR140M	140	5.512	146	5.748	1.05	2.315	106269
Sleev-it FC - MAR160M	160	6.3	166	6.535	1.3	2.866	106271
Sleev-it FC - MAR169M (6")	168.3	6.63	174	6.850	1.37	3.020	106273
Sleev-it FC - MAR200M	200	7.87	206	8.110	1.86	4.100	106275
Sleev-it FC - MAR219M (8")	219.1	8.63	225	8.858	1.95	4.299	106278
Sleev-it FC - MAR225M	225	8.86	231	9.094	2.07	4.563	106280

225 mm ~ 324 mm 크기의 플라스틱 파이프 보호하는 용도의 화재 관통 실 이용가능

Roxtec Sleev-it™ 화재 관통 실, 기술 정보

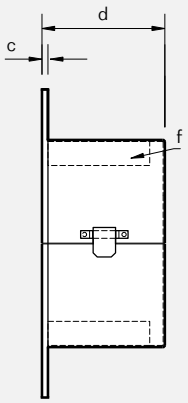

Tab fixing
(≤ 40 mm/1.575")

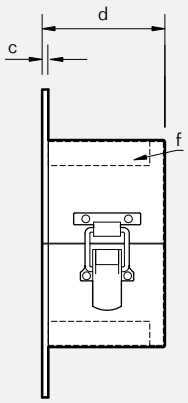

Toggle fixing
(≥ 50 mm/1.902")

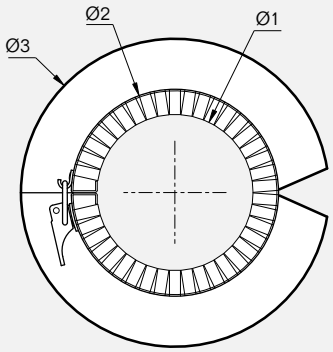

(f)
팽창성 물질

	Sleev-it FC - MAR16M		Sleev-it FC - MAR20M		Sleev-it FC - MAR25M		Sleev-it FC - MAR32M		Sleev-it FC - MAR40M		Sleev-it FC - MAR50M (1.5")		Sleev-it FC - MAR60M (2")	
Pos	(mm)	(in)	(mm)	(in)	(mm)	(in)	(mm)	(in)	(mm)	(in)	(mm)	(in)	(mm)	(in)
c	3	0.118	3	0.118	3	0.118	3	0.118	3	0.118	3	0.118	3	0.118
d	60	2.362	60	2.362	60	2.362	60	2.362	60	2.362	61	2.402	61	2.402
Ø1	16	0.63	20	0.787	25	0.984	32	1.26	40	1.575	48.3	1.902	60.3	2.374
Ø2	28	1.102	36	1.417	41	1.614	48	1.890	56	2.205	69	2.717	81	3.189
Ø3	58	2.283	66	2.598	71	2.795	78	3.071	86	3.386	119	4.685	131	5.157

	Sleev-it FC - MAR63M		Sleev-it FC - MAR66M		Sleev-it FC - MAR75M		Sleev-it FC - MAR82M		Sleev-it FC - MAR90M (3")		Sleev-it FC - MAR110M		Sleev-it FC - MAR115M (4")	
Pos	(mm)	(in)	(mm)	(in)	(mm)	(in)	(mm)	(in)	(mm)	(in)	(mm)	(in)	(mm)	(in)
c	3	0.118	3	0.118	3	0.118	3	0.118	3	0.118	3	0.118	3	0.118
d	61	2.402	61	2.402	61	2.402	61	2.402	61	2.402	61	2.402	61	2.402
Ø1	63	2.48	66	2.598	75	2.953	82	3.228	88.9	3.5	110	4.331	114.3	4.5
Ø2	84	3.307	94	3.701	103	4.055	106	4.173	122	4.803	143	5.630	142	5.591
Ø3	133	5.236	144	5.669	153	6.024	156	6.142	172	6.772	193	7.598	192	7.559

	Sleev-it FC - MAR125M		Sleev-it FC - MAR140M		Sleev-it FC - MAR160M		Sleev-it FC - MAR169M (6")		Sleev-it FC - MAR200M		Sleev-it FC - MAR219M (8")		Sleev-it FC - MAR225M	
Pos	(mm)	(in)	(mm)	(in)	(mm)	(in)	(mm)	(in)	(mm)	(in)	(mm)	(in)	(mm)	(in)
c	3	0.118	3	0.118	3	0.118	3	0.118	3	0.118	3	0.118	3	0.118
d	61	2.402	61	2.402	61	2.402	61	2.402	61	2.402	61	2.402	61	2.402
Ø1	125	4.921	140	5.512	160	6.3	168.3	6.63	200	7.87	219.1	8.63	225	8.86
Ø2	158	6.220	176	6.929	204	8.031	213	8.386	240	9.449	280	11.024	277	10.906
Ø3	206	8.110	225	8.858	253	9.961	253	9.961	290	11.417	330	12.992	326	12.835

참고: 모든 치수는 공칭값입니다.

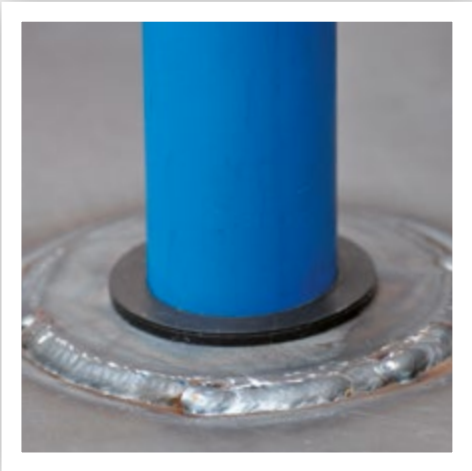

Roxtec Sleev-it™ 방수 관통 실

Roxtec Sleev-it 방수 관통 실은 화재와 물의 위험으로부터 단일 플라스틱 파이프 관통을 보호해주는 원형 솔루션입니다. 이 제품의 스테인리스강 케이싱에는 팽창성 기반 재질 층이 포함 되어 있는데, 이 층은 화재시 열과 반응하여 플라스틱 파이프가 연화하기 시작하여 관통부를 보호해줍니다. 특수 설계된 고무 고리는 특정 파이프 크기에 따라 크기를 조정할 수 있으며, 플라스틱 파이프의 방수 실을 유지하도록 설계됩니다.

- 단일면 설치
- 다양한 유형의 플라스틱 파이프용으로 인증된 보호
- 설치가 빠르고 용이함
- 1bar의 수압에 대해 인증 받음
- 고압 수밀 구간에는 사용불가

Roxtec Sleev-it™ 방수 관통 실, 연강/스테인리스강

Sleev-it WT-MAR 16-40

Sleev-it WT-MAR 50-225

Sleev-it WT-MAR INCH 1.5-8"

www.roxtec.com/kr에서 설치 방법을 참조하십시오.

등급 **화재:** A class, B class **수압:** 1 bar

실	파이프용 Ø (mm)	파이프용 Ø (in)	홀 치수 ± 5 mm (0.197") Ø (mm)	홀 치수 ± 5 mm (0.197") Ø (in)	중량 (kg)	중량 (lb)	제품 번호
Sleev-it WT - MAR16M	16	0.63	41	1.614	0.25	0.551	106315
Sleev-it WT - MAR20M	20	0.787	49	1.929	0.32	0.705	106316
Sleev-it WT - MAR25M	25	0.984	51	2.008	0.34	0.750	106319
Sleev-it WT - MAR32M	32	1.26	58	2.283	0.37	0.816	106322

Roxtec Sleev-it™ 방수 관통 실, 연강/스테인리스강

실	파이프용 Ø (mm)	파이프용 Ø (in)	홀 치수 ± 5 mm (0.197") Ø (mm)	홀 치수 ± 5 mm (0.197") Ø (in)	중량 (kg)	중량 (lb)	제품 번호
Sleev-it WT - MAR40M	40	1.575	69	2.717	0.41	0.904	106325
Sleev-it WT - MAR50M (1.5")	48,3	1.968	79	3.110	0.48	1.058	106359
Sleev-it WT - MAR50M	50	1.902	79	3.110	0.47	1.036	106328
Sleev-it WT - MAR60M (2")	60,3	2.374	90	3.543	0.52	1.146	106362
Sleev-it WT - MAR63M	63	2.480	93	3.661	0.53	1.168	106331
Sleev-it WT - MAR75M	75	2.953	112	4.409	0.72	1.587	106334
Sleev-it WT - MAR90M (3")	88,9	3.49	134	5.276	0.98	2.160	106365
Sleev-it WT - MAR90M	90	3.543	132	5.197	0.95	2.094	106337
Sleev-it WT - MAR110M	110	4.49	153	6.024	1.2	2.646	106341
Sleev-it WT - MAR115M (4")	114,3	4.331	152	5.984	1.16	2.557	106371
Sleev-it WT - MAR125M	125	4.921	172	6.772	1.35	2.976	106344
Sleev-it WT - MAR140M	140	5.512	180	7.087	1.5	3.307	106347
Sleev-it WT - MAR160M	160	6.299	215	8.465	1.82	4.012	106350
Sleev-it WT - MAR169M (6")	168,3	6.623	225	8.858	2	4.409	106373
Sleev-it WT - MAR200M	200	7.874	250	9.843	2.6	5.732	106353
Sleev-it WT - MAR219M (8")	219.1	8.626	286	11.260	3.5	7.716	106375
Sleev-it WT - MAR225M	225	8.858	290	11.417	3.7	8.157	106356

225 mm ~ 324 mm 크기의 플라스틱 파이프 보호하는 용도의 방수 관통 실 이용가능

Roxtec Sleev-it™ 방수 관통 실, 기술 정보

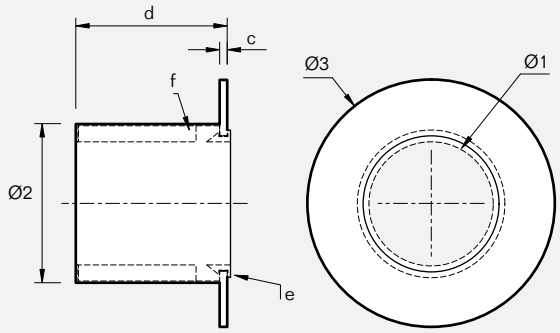

(e)
고무 고리

(f)
팽창성 물질

	Sleev-it WT - MAR16M		Sleev-it WT - MAR20M		Sleev-it WT - MAR25M		Sleev-it WT - MAR32M		Sleev-it WT - MAR40M		Sleev-it WT - MAR50M (1.5") *		Sleev-it WT - MAR50M	
Pos	(mm)	(in)	(mm)	(in)	(mm)	(in)	(mm)	(in)	(mm)	(in)	(mm)	(in)	(mm)	(in)
c	5	0.197	5	0.197	5	0.197	5	0.197	5	0.197	5	0.197	5	0.197
d	75	2.953	75	2.953	75	2.953	75	2.953	70	2.756	70	2.756	70	2.756
Ø1	16	0.630	20	0.787	25	0.984	32	1.260	40	1.575	48.3	1.902	50	1.969
Ø2	31	1.220	39	1.535	44.5	1.614	48	1.890	59	2.323	69	2.717	69	2.717
Ø3	71	2.795	79	3.110	84	3.228	88	3.465	102	4.016	112	4.409	112	4.409

	Sleev-it WT - MAR60M (2") *		Sleev-it WT - MAR63M		Sleev-it WT - MAR75M		Sleev-it WT - MAR90M (3") *		Sleev-it WT - MAR90M		Sleev-it WT - MAR110M		Sleev-it WT - MAR115M (4") *	
Pos	(mm)	(in)	(mm)	(in)	(mm)	(in)	(mm)	(in)	(mm)	(in)	(mm)	(in)	(mm)	(in)
c	5	0.197	5	0.197	5	0.197	5	0.197	5	0.197	5	0.197	5	0.197
d	70	2.756	70	2.756	70	2.756	70	2.756	70	2.756	70	2.756	70	2.756
Ø1	60.3	2.374	63	2.480	75	2.953	88.9	3.500	90	3.543	110	4.331	114.3	4.500
Ø2	80	3.150	83	3.268	102	4.016	124	4.882	122	4.803	143	5.630	142	5.591
Ø3	121	4.764	121	4.764	142	5.591	164	6.457	165	6.496	183	7.205	186	7.323

	Sleev-it WT - MAR125M		Sleev-it WT - MAR140M		Sleev-it WT - MAR160M		Sleev-it WT - MAR169M (6") *		Sleev-it WT - MAR200M		Sleev-it WT - MAR219M (8") *		Sleev-it WT - MAR225M	
Pos	(mm)	(in)	(mm)	(in)	(mm)	(in)	(mm)	(in)	(mm)	(in)	(mm)	(in)	(mm)	(in)
c	5	0.197	5	0.197	5	0.197	5	0.197	5	0.197	5	0.197	5	0.197
d	70	2.756	70	2.756	70	2.756	70	2.756	70	2.756	70	2.756	70	2.756
Ø1	125	4.921	140	5.512	160	6.299	168.3	6.626	200	7.874	219.1	8.626	225	8.858
Ø2	162	6.378	170	6.693	205	8.071	215	8.465	240	9.449	276	10.866	280	11.024
Ø3	202	7.953	218	8.583	243	9.567	255	10.039	290	11.417	326	12.835	335	13.189

* 붉은색 고리

참고: 모든 치수는 공칭값입니다.

Roxtec Sleev-it™ 이형질 이음관

Roxtec Sleev-it 이형질 이음관은 강철과 플라스틱 파이프 간 이음부 주변을 감싸는 스테인리스강 케이싱입니다. 케이싱에는 팽창성 기반 재질 층이 있는데, 이것은 화재시 열과 반응하여 플라스틱 파이프가 연화하기 시작하면 전이부를 보호해줍니다. 이 솔루션은 강철과 플라스틱 파이프 간 결합이 아닙니다.

- 강철과 플라스틱 파이프 연결용 - 결합용 장치 아님
- 가압이 없는 시스템에 사용
- 다양한 유형의 플라스틱 파이프용 보호에 대한 인증
- 설치가 빠르고 용이함 - 비용접 솔루션

Roxtec Sleev-it™ 이형질 이음관, 스테인리스강

Sleev-it TR-MAR

www.roxtec.com/kr에서 설치 방법을 참조하십시오.

등급 화재: A class

트랜지션 유형	칼라 길이– c		칼라- Ø 3		스틸 배관 개구부 - Ø 1		플라스틱 배관 개구부 - Ø 2		중량		제품 번호
	(mm)	(in)	(mm)	(in)	(mm)	(in)	(mm)	(in)	(kg)	(lb)	
Sleev-it TR - MAR 50/50	138	5.433	73	2.874	50	1.968	53	2.087	0.46	1.014	**106289**
Sleev-it TR - MAR - 50/60 - (2")	138	5.433	80	3.150	50	2.953	62	3.071	0.5	1.102	**106304**
Sleev-it TR - MAR - 75/75	138	5.433	101	3.976	75	1.968	78	2.441	0.66	1.455	**106298**
Sleev-it TR - MAR - 75/90 - (3")	138	5.433	115	4.528	75	2.953	92	3.622	0.72	1.587	**106307**
Sleev-it TR - MAR - 90/90	138	5.433	118	4.646	90	3.543	92	3.622	0.72	1.587	**106310**

Roxtec Sleev-it™ 이형질 이음관, 기술 정보

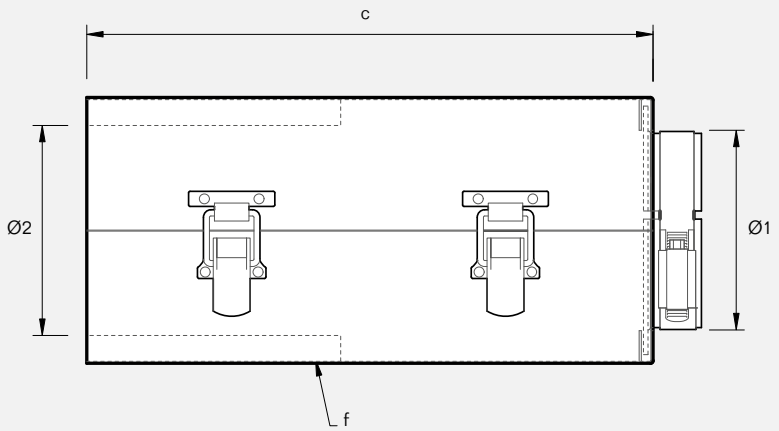

(f)
팽창성 물질

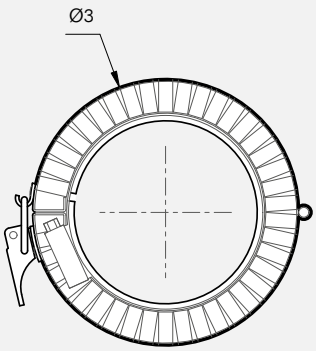

참고: 모든 치수는 공칭값입니다.

화재 이후 수밀 솔루션

당사는 고객들에게 적합한 실링 솔루션을 개발하고자 지속적으로 연구하고 있습니다. 그 한 가지 사례가 화재 이후 완벽한 수밀을 유지하는 "백-투-백" 방법입니다.

SOLAS 규정에 따르면, 열에 민감한 재질이 흘수선 아래 격벽 구조물에 통과하게 되면, 이러한 구조물에서 화재 발생 시 해당 재질 격벽의 완전한 수밀이 저하될 수 있습니다. 특히 흘수선 아래 관통용으로 SPS 선박과 여객선에서 수밀 설치에 적용됩니다. 이 규정을 준수하기 위해서, Roxtec는 연장된 슬리브 내에서 "백-투-백" 방법을 이용하여 일련의 시험을 진행했습니다. 이러한 시험 결과, 화재 노출이 발생한 이후 완전한 수밀이 성공적으로 유지되었습니다.

작동 원리

예시에 Roxtec RS PPS/S F+WT 실이 나와 있습니다.

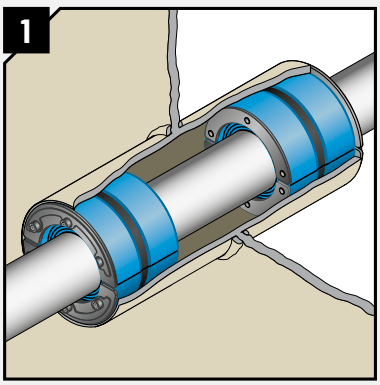

Roxtec RS PPS/S F+WT 실링 솔루션에는 플라스틱 파이프 주변에서 기밀과 수밀을 제공하기 위해 2개의 RS PPS/S 실이 있습니다. 실 내부에는 화재 시 반응하도록 설계된 팽창성 기반 재질 층이 있습니다.

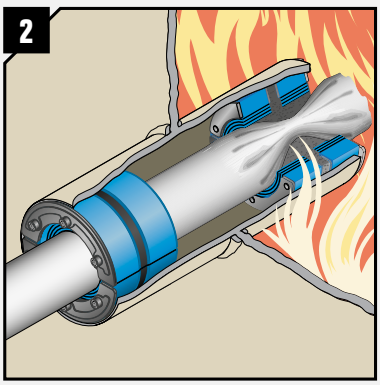

고온의 화재에 노출되는 경우 항상, 관통부 화재면의 RS PPS/S 실 내부에 있는 이 물질이 박리하고 팽창하여 연화하는 플라스틱 파이프를 부셔서 화재와 연기가 다음 칸으로 확산되지 않도록 막아줍니다.

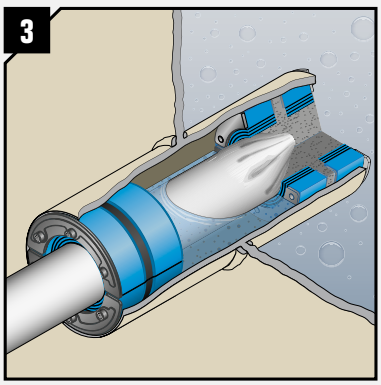

물 유입과 같은 2차 참사가 발생하는 경우 팽창성 기반 물질은 수밀을 유지하지 못하지만, 화재의 영향을 받지 않는 RS PPS/S 실은 기밀과 수밀 품질을 유지하여 분할부 내 관통부를 물 유입으로부터 보호해줍니다.

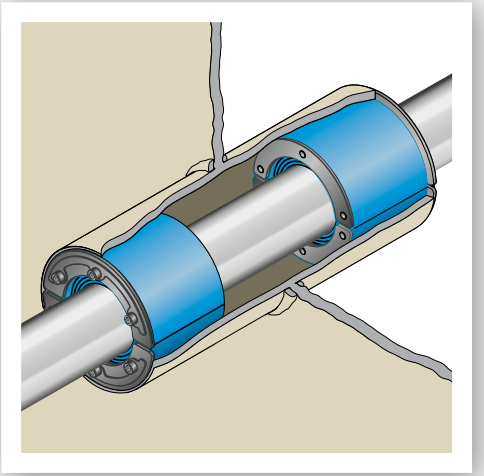

Roxtec RS F+WT

Roxtec RS F+WT는 화재 이후 수밀성이 필요한 격벽 내에서 단일 금속 파이프 관통이 있는 오프닝용 백-투-백 실링 솔루션입니다. 이 키트는 화재, 가스 및 물로 인해 발생하는 위험으로부터 보호해주는 2개의 RS 실로 이루어져 있습니다. 화재 발생 시 연기와 불꽃이 관통부를 통과하여 지나가지 못하도록 효율적으로 차단하며, 화재 이후에도 여전히 완전한 수밀을 유지합니다.

- 확장 슬리브 (길이 312 mm) 내 이중면 설치
- 다양한 유형의 금속 파이프용으로 인증 받은 성능
- 단독 금속 파이프 관통
- 한 제품으로 다수 파이프 수용
- 인증된화재, 물 및 가스 보호 성능

RS F+WT kit, 스테인리스강 피팅

RS F+WT

138 페이지의 RS 실에 대한 정보와 치수를 참조하십시오.

193페이지에서 슬리브를 참조하십시오.

www.roxtec.com/kr에서 설치 방법을 참조하십시오.

등급 **화재:** A class **수압:** 1.33 bar

키트	파이프용 Ø (mm)	파이프용 Ø (in)	홀 Ø용 (mm)	홀 Ø용 (in)	중량 (kg)	중량 (lb)	제품 번호
코어 있음							
RS F+WT 43 AISI 316	0+ 4-23	0+ 0.157-0.906	43-45	1.693-1.772	0.4	1.058	152046
RS F+WT 50 AISI 316	0+ 8-30	0+ 0.315-1.181	50-52	1.967-2.047	0.6	1.278	152047
RS F+WT 68 AISI 316	0+ 26-48	0+ 1.024-1.890	68-70	2.677-2.756	1	2.204	152048
RS F+WT 75 AISI 316	0+ 24-54	0+ 0.945-2.126	75-77	2.953-3.031	1.4	3.086	152049
RS F+WT 100 AISI 316	0+ 48-70	0+ 1.890-2.756	100-102	3.937-4.016	2	4.41	152050
RS F+WT 125 AISI 316	0+ 66-98	0+ 2.598-3.858	125-127	4.921-5.000	3.2	6.834	152051
코어 없음							
RS F+WT 100 AISI 316 woc	48-70	1.890-2.756	100-102	3.937-4.016	1.6	3.748	152052
RS F+WT 125 AISI 316 woc	66-98	2.598-3.858	125-127	4.921-5.000	2.4	5.512	152053
RS F+WT 150 AISI 316 woc	93-119	3.661-4.685	150-152	5.906-5.984	3.2	6.834	152054

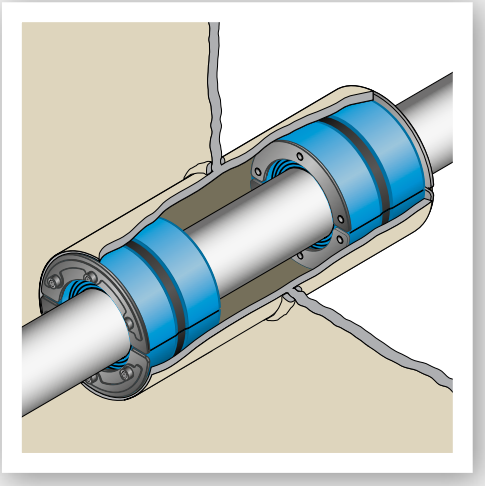

Roxtec RS PPS/S F+WT

Roxtec RS PPS/S F+WT는 화재 이후 수밀성이 필요한 격벽 내에서 단독 플라스틱 파이프 관통이 있는 오프닝용 백-투-백 실링 솔루션입니다. 이 키트는 화재, 가스 및 물로 인해 발생하는 위험으로부터 보호해주는 2개의 RS PPS/S 실로 이루어져 있습니다. 이것은 화재 발생 시 연기와 불꽃이 관통부를 지나가지 못하도록 효율적으로 차단하며, 화재 이후에도 여전히 완전한 수밀을 유지합니다.

- 확장 슬리브 (길이 312 mm) 내 이중면 설치
- 다양한 유형의 플라스틱 파이프용으로 인증된 성능
- 단독 플라스틱 파이프 관통
- 한 제품으로 다양한 치수의 파이프에 적용 가능
- 인증된화재, 물 및 가스 보호 성능

RS PPS/S F+WT kit, 스테인리스강 피팅

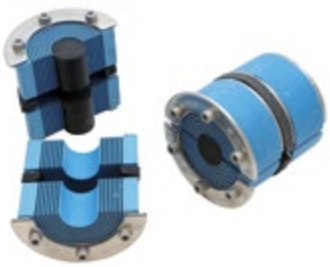

RS PPS/S F+WT

172 페이지의 RS PPS/S 실에 대한 정보와 치수를 참조하십시오.

www.roxtec.com/kr에서 설치 방법을 참조하십시오.

등급 **화재:** A class **수압:** 1.33 bar

키트	파이프용 Ø (mm)	파이프용 Ø (in)	홀 Ø용 (mm)	홀 Ø용 (in)	중량 (kg)	중량 (lb)	제품 번호
코어 있음							
RS PPS/S F+WT 43 AISI 316	0+ 4-23	0+ 0.157-0.906	43-45	1.693-1.772	0.5	1.106	107487
RS PPS/S F+WT 50 AISI 316	0+ 8-30	0+ 0.315-1.181	50-52	1.967-2.047	0.6	1.322	107488
RS PPS/S F+WT 68 AISI 316	0+ 26-48	0+ 1.024-1.890	68-70	2.677-2.756	0.98	2.160	107489
RS PPS/S F+WT 75 AISI 316	0+ 24-54	0+ 0.945-2.126	75-77	2.953-3.031	1.21	2.672	107490
코어 없음							
RS PPS/S F+WT 100 AISI 316 woc	48-70	1.890-2.756	100-102	3.937-4.016	1.88	4.140	107491
RS PPS/S F+WT 125 AISI 316 woc	66-98	2.598-3.858	125-127	4.921-5.000	2.61	5.758	107492
RS PPS/S F+WT 150 AISI 316 woc	93-119	3.661-4.685	150-152	5.906-5.984	3.3	7.270	107493

RS F+WT 및 RS PPS/S F+WT용 슬리브, 연강

SLPPS primed mild steel

220페이지에서 실무 사용자 가이드라인을 참조하십시오.

	바깥 치수				내부 치수		중량		
슬리브	Ø (mm)	Ø (in)	L (mm)	L (in)	Ø (mm)	Ø (in)	(kg)	(lb)	제품 번호
SLPPS 43 primed D=312	52	2.047	312	12.283	44	1.732	1.48	3.26	103626
SLPPS 50 primed D=312	63	2.480	312	12.283	51	2.008	2.64	5.80	103628
SLPPS 68 primed D=312	83	3.268	312	12.283	69.5	2.736	4.04	9.02	103630
SLPPS 75 primed D=312	89	3.504	312	12.283	76.5	3.012	4.10	8.90	103632
SLPPS 100 primed D=312	114	4.448	312	12.283	101	3.976	5.38	11.86	103634
SLPPS 125 primed D=312	140	5.512	312	12.283	126	4.961	7.16	15.80	103636
SLPPS 150 primed D=312	164	6.457	312	12.283	151	5.945	7.88	17.36	103638

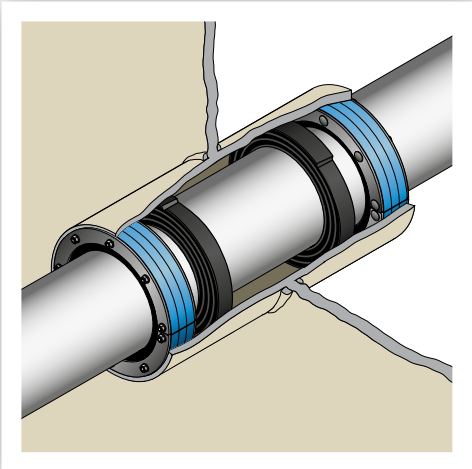

Roxtec RS PPS F+WT

Roxtec RS PPS F+WT는 화재 이후 수밀성이 필요한 격벽 내에서 단독 플라스틱 파이프 관통이 있는 오프닝용 백-투-백 실링 솔루션입니다. 이 키트 솔루션은 RS PPS/S F+WT 솔루션의 확장판으로서 유사한 설계를 이용해서 그보다 더 큰 지름의 플라스틱 파이프를 보호합니다. 이를 이루기 위해서는 보다 긴 확장된 슬리브가 필요합니다. 또한 키트는 2개의 표준 RS 실과 2개의 팽창성 기반 실링 스트립으로 구성되는데, 이 스트립을 플라스틱 파이프 주변에서 감싸서 슬리브 내부에 위치시킨 다음 RS 실을 조여야 합니다. 일단 설치하면 연기와 불꽃이 관통부를 통과하여 지나가지 못하도록 효율적으로 차단하며, 화재 이후에도 여전히 완전한 수밀을 유지합니다.

- 확장 슬리브 (길이 700 mm) 내 이중면 설치
- 다양한 유형의 플라스틱 파이프용으로 인증된 보호
- 단독 플라스틱 파이프 관통
- 한 제품 크기로 수용되는 다수 파이프 치수
- 인증된화재, 물 및 가스 보호 성능

RS PPS F+WT kit, 스테인리스강 피팅

RS PPS F+WT

176 페이지의 RS PPS 실에 대한 정보와 치수를 참조하십시오.

www.roxtec.com/kr에서 설치 방법을 참조하십시오.

등급 **화재:** A class **수압:** 1.33 bar

키트	파이프용 Ø (mm)	파이프용 Ø (in)	홀 Ø용 (mm)	홀 Ø용 (in)	중량 (kg)	중량 (lb)	제품 번호
코어 없음							
RS PPS F+WT 300 AISI 316 woc	206-236	8.110-9.291	300-303	11.811-11.929	11.8	26.015	109181
RS PPS F+WT 350 AISI 316 woc	244-286	9.606-11.260	350-353	13.780-13.898	15	33.069	109182
RS PPS F+WT 400 AISI 316 woc	294-336	11.575-13.228	400-403	15.748-15.866	18.2	40.124	109183

RS PPS F+WT용 슬리브, 연강

SLPPS primed mild steel

220페이지에서 실무 사용자 가이드라인을 참조하십시오.

	바깥 치수				내부 Ø		중량		
슬리브	Ø (mm)	Ø (in)	L (mm)	L (in)	(mm)	(in)	(kg)	(lb)	제품 번호
SLPPS 300 primed D=700	314	12.362	700	27.559	302	11.890	31.9	70.33	121050
SLPPS 350 primed D=700	364	14.331	700	27.559	352	13.858	37.08	81.74	109190
SLPPS 400 primed D=700	414	16.299	700	27.559	402	15.827	42.26	93.17	123022

ROXTEC 파이프 실 선정 가이드

해상용

적용 – 파이프 시스템	전통적 파이프 재료	RS 실 (W NW SL AW BW +)	RS OMD 실 (W NW SL AW BW)	SPM 실 (NW AW BW)	RS X 실 (NW AW BW)	RS PPS 실 (W NW SL AW BW +)
생활 하수 시스템 – 전송 및 수집	강철	✓	✓	✓	✓	
	플라스틱					✓
	유리섬유	✓	✓		✓	
생활 폐수 시스템 – 전송 및 수집	강철	✓	✓	✓	✓	
	플라스틱					✓
	유리섬유	✓	✓		✓	
생활 폐수 시스템 – 진공 배관	강철	✓	✓	✓	✓	
	플라스틱					✓
	유리섬유	✓	✓		✓	
진공 청소 시스템	플라스틱					✓
세탁물 시스템	강철	✓	✓	✓	✓	
	구리	✓	✓	✓	✓	
	플라스틱					✓
음용수 시스템	강철	✓	✓	✓	✓	
	스테인리스강	✓	✓	✓	✓	
	구리	✓	✓	✓	✓	
	플라스틱					✓
	멀티레이어					✓
젖은 폐기물 시스템	스테인리스강	✓	✓	✓	✓	
	플라스틱					✓
신선한 물 생성 및 처리 시스템	강철	✓	✓	✓	✓	
	플라스틱					✓
냉각 워터 시스템	강철	✓	✓	✓	✓	
	스테인리스강	✓	✓	✓	✓	
	구리	✓	✓	✓	✓	
	플라스틱					✓
	멀티레이어					✓
온수 시스템/ 냉수 시스템	스테인리스강	✓	✓	✓	✓	
	구리	✓	✓	✓	✓	
	유리섬유	✓	✓		✓	
갑판/윈도우 세척 및 고압수 시스템	강철	✓	✓	✓	✓	
	스테인리스강	✓	✓	✓	✓	
스프링클러 시스템	강철	✓	✓	✓	✓	
	스테인리스강	✓	✓	✓	✓	
CO2 소화 시스템	강철	✓	✓	✓	✓	
	스테인리스강	✓	✓	✓	✓	
	구리	✓	✓	✓	✓	
환풍 및 배수로 시스템	강철	✓	✓	✓	✓	
	스테인리스강	✓	✓	✓	✓	
	구리	✓	✓	✓	✓	
	플라스틱					✓
	멀티레이어					✓
	유리섬유	✓	✓		✓	

W 용접식 솔루션 NW 비용접식 솔루션 SL 슬리브 필요 AW 흘수선 위 솔루션 BW 흘수선 아래 솔루션 + 화재 후 수밀 (F+WT)

RS PPS/S 실	R 프레임	R X 프레임	S 프레임	SE PPS extension 프레임	SLEEV-IT 화재 관통 실	SLEEV-IT 방수 관통 실
W NW SL AW BW +	W NW SL AW BW	NW AW BW	W NW SL AW BW	W NW SL AW BW	W NW AW	W AW
	✓	✓	✓	✓		
✓				✓	✓	✓
	✓	✓	✓	✓		
✓				✓	✓	✓
	✓	✓	✓	✓		
✓				✓	✓	✓
✓				✓	✓	✓
	✓	✓	✓	✓		
	✓	✓	✓	✓		
✓				✓	✓	✓
	✓	✓	✓	✓		
	✓	✓	✓	✓		
	✓	✓	✓	✓		
✓				✓	✓	✓
✓				✓	✓	✓
	✓	✓	✓	✓		
✓				✓	✓	✓
	✓	✓	✓	✓		
✓				✓	✓	✓
	✓	✓	✓	✓		
	✓	✓	✓	✓		
	✓	✓	✓	✓		
✓				✓	✓	✓
✓				✓	✓	✓
	✓	✓	✓	✓		
	✓	✓	✓	✓		
	✓	✓	✓	✓		
	✓	✓	✓	✓		
	✓	✓	✓	✓		
	✓	✓	✓	✓		
	✓	✓	✓	✓		
	✓	✓	✓	✓		
	✓	✓	✓	✓		
	✓	✓	✓	✓		
	✓	✓	✓	✓		
	✓	✓	✓	✓		
✓				✓	✓	✓
✓				✓	✓	✓

주의: 파이프 실링은 탱크 내부에 설치 할 수 없습니다.
이 지침은 참조용으로만 활용바랍니다. 파이프 치수와 재질을 확인하려면 해당하는 형식 승인 인증서를 참조하십시오.

적용 – 파이프 시스템	전통적 파이프 재료	RS 실 W NW SL AW BW +	RS OMD 실 W NW SL AW BW	SPM 실 NW AW BW	RS X 실 NW AW BW	RS PPS 실 W NW SL AW BW +
물 소방 시스템	강철	✓	✓	✓	✓	
공기 조화 – 냉각 및 열 회수 시스템	강철	✓	✓	✓	✓	
	스테인리스강	✓	✓	✓	✓	
	구리	✓	✓	✓	✓	
	플라스틱					✓
발라스트 워터 시스템	강철	✓	✓	✓	✓	
	스테인리스강	✓	✓	✓	✓	
	구리	✓	✓	✓	✓	
	플라스틱					✓
	멀티레이어					✓
	유리섬유	✓	✓		✓	
스크러버 시스템	강철	✓	✓	✓	✓	
	스테인리스강	✓	✓	✓	✓	
	구리	✓	✓	✓	✓	
	플라스틱					✓
	멀티레이어					✓
	유리섬유	✓	✓		✓	
배기 가스 배수 시스템	강철	✓	✓	✓	✓	
	유리섬유	✓	✓		✓	
빌지 라인	강철	✓	✓	✓	✓	
	스테인리스강	✓	✓	✓	✓	
	플라스틱					✓
	유리섬유	✓	✓		✓	
공압/압축 공기 시스템	강철	✓	✓	✓	✓	
	스테인리스강	✓	✓	✓	✓	
	구리	✓	✓	✓	✓	
탱크 청소 시스템	강철	✓	✓	✓	✓	
	스테인리스강	✓	✓	✓	✓	
	구리	✓	✓	✓	✓	
유압유 시스템/ 윤활유 라인	강철	✓	✓	✓	✓	
	스테인리스강	✓	✓	✓	✓	
	구리	✓	✓	✓	✓	
엔진 및 연료 오일 이송 시스템	강철	✓	✓	✓	✓	
	스테인리스강	✓	✓	✓	✓	
	구리	✓	✓	✓	✓	
	유리섬유	✓	✓		✓	
아지포드 윤활 시스템	강철	✓	✓	✓	✓	
	스테인리스강	✓	✓	✓	✓	
번들/멀티코어 파이프 시스템	강철	✓	✓		✓	
	스테인리스강	✓	✓		✓	
	구리	✓	✓		✓	
절연 번들 파이프 시스템	플라스틱					✓

W 용접식 솔루션 NW 비용접식 솔루션 SL 슬리브 필요 AW 흘수선 위 솔루션 BW 흘수선 아래 솔루션 + 화재 후 수밀 (F+WT)

RS PPS/S 실	R 프레임	R X 프레임	S 프레임	SE PPS extension 프레임	SLEEV-IT 화재 관통 실	SLEEV-IT 방수 관통 실
W NW SL AW BW +	W NW SL AW BW	NW AW BW	W NW SL AW BW	W NW SL AW BW	W NW AW	W AW
	✓	✓	✓	✓		
	✓	✓	✓	✓		
	✓	✓	✓	✓		
	✓	✓	✓	✓		
✓				✓	✓	✓
	✓	✓	✓	✓		
	✓	✓	✓	✓		
	✓	✓	✓	✓		
✓				✓	✓	✓
✓				✓	✓	✓
	✓	✓	✓	✓		
	✓	✓	✓	✓		
	✓	✓	✓	✓		
✓				✓	✓	✓
✓				✓	✓	✓
	✓	✓	✓	✓		
	✓	✓	✓	✓		
	✓	✓	✓	✓		
✓				✓	✓	✓
	✓	✓	✓	✓		
	✓	✓	✓	✓		
	✓	✓	✓	✓		
	✓	✓	✓	✓		
	✓	✓	✓	✓		
	✓	✓	✓	✓		
	✓	✓	✓	✓		
	✓	✓	✓	✓		
	✓	✓	✓	✓		
	✓	✓	✓	✓		
	✓	✓	✓	✓		
			✓			
			✓			
			✓			
✓					✓	✓

주의: 파이프 실링은 탱크 내부에 설치 할 수 없습니다.
이 지침은 참조용으로만 활용바랍니다. 파이프 치수와 재질을 확인하려면 해당하는 형식 승인 인증서를 참조하십시오.

유지보수 방법

상시 준비된 업그레이드

현재 조선업은 쉽고 빠른 대규모 유지 보수와 유사한 작업 방법에 대해 크게 집중하고 있습니다. 조선소에서 설계는 종종 건조 작업과 동시에 이루어집니다. 따라서 보수과 업그레이드 준비를 쉽게 사용할 수 있는 정확한 실링 제품을 선정하는 것이 매우 중요합니다.

상시 변경 가능

전 세계 조선 기술자 및 작업자들은 알고 있듯이 Roxtec 케이블 및 파이프 실링 솔루션은 전세계 어디라도 신속하게 구할 수 있습니다. 그리고 쉽게 재구성 가능하도록 유연한 프레임, 실링 제품 및 슬리브가 포함되어 있습니다. 록스텍 실링 모듈은 다양한 크기의 케이블과 파이프에 맞게 수정 가능합니다.

용접 시간 불필요

프로젝트 시작단계나 필요한 경우 언제라도 기존 케이블과 파이프 주변에 실링 제품을 설치할 수 있습니다. 항해 중에도 용접이 필요 없는 다양한 볼트 타입을 사용하여 안전 향상과 유지보수 작업을 할 수 있습니다. 운항을 하지 않으면 수입을 잃게 된다는 것을 유념하십시오.

내장된 여유 공간

케이블 및 파이프보다 더 많은 실링 모듈을 설치하여 처음부터 여유 공간을 확보할 수 있습니다. 모듈 코어는 케이블 및 파이프가 추가될 때까지 형상을 유지합니다. 내장 된 여유 공간은 선박이 운항하는 동안 새로운 규정이 충족될 수 있도록 신속하고 효율적인 비용으로 업그레이드를 할 수 있게 해줍니다.

"향후 추가"

이 기능은 화물선을 다시 활성화시켜 수년 동안 운항을 유지할 수 있으며, 크루즈선은 새로운 시설 장치를 쉽게 설치할 수 있습니다. 여유 모듈이 이미 선박에 설치되어 있어 새로운 자재나 비용을 추가하지 않고 작업을할 수 있습니다. 그리고 화기 작업이나 어떠한 가동 중지 시간도 없이 추가할 수 있습니다.

용이한 파이프 실링 보수

간소화를 보여주는 한 가지 사례로 Roxtec RS 실이 있습니다. 낡은 공급 장치를 친환경 하이테크 다목적 공급선으로 전환하려는 경우 50, 75, 100 및 125 크기의 Roxtec RS로 8 - 98 mm 범위의 파이프를 덮기만 하면 됩니다. 이러한 4개 크기를 가지고서 기존의 모든 파이프 75% 이상을 관리할 수 있습니다. 시간을 절감하고 중량과 물류 문제를 피할 수 있습니다.

적은 모듈로 많은 케이블 수용

비용의 증가 없이 같은 자재를 가지고 케이블 실링을 할 수 있습니다. 단 몇개월 안에 노후 크루즈선을 개장하고 대부분의 인테리어를 철거하여 새로 꾸며서 고급스럽게 만드는데 단 몇개월의 시간 여유만 있습니까? 들어야 한다면 Roxtec RM 20w40, 30, 40 및 60 모듈을 활용하십시오. 단 몇개의 표준 모듈만을 가지고 3.5 - 54 mm 범위의 케이블을 실링할 수 있습니다.

Roxtec 유지보수 솔루션

이러한 Roxtec 솔루션은 특히 유지보수에 유용합니다.

Roxtec R 프레임
케이블의 경우 63페이지, 파이프의 경우 150페이지를 참조하십시오.

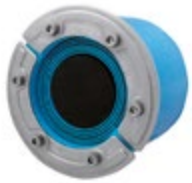

Roxtec RS 실
케이블의 경우 69페이지, 파이프의 경우 138페이지를 참조하십시오.

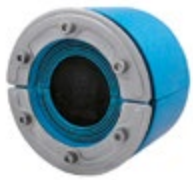

Roxtec RS OMD 실
케이블의 경우 78페이지, 파이프의 경우 147페이지를 참조하십시오.

Roxtec RS PPS 실
페이지 참조 176.

Roxtec R X 프레임
케이블의 경우 81페이지, 파이프의 경우 159페이지를 참조하십시오.

Roxtec RS X 실
케이블의 경우 81페이지, 파이프의 경우 159페이지를 참조하십시오.

Roxtec 개방 가능 슬리브
케이블의 경우 68과 77페이지, 파이프의 경우 146과 155페이지를 참조하십시오.

Roxtec Sleev-it™ 화재 관통 실
페이지 참조 182.

Roxtec KFO 프레임
페이지 참조 94.

Roxtec C KFO 프레임
페이지 참조 96.

Roxtec ComSeal™
페이지 참조 88.

Roxtec SO 프레임

Roxtec SFO 프레임

Roxtec SFOH 프레임

추가 정보를 원하시거나 가능한 유지보수 솔루션을 의논하고자 하시면 언제든지 info@kr.roxtec.com에 이메일을 발송하거나 Roxtec 담당자에게 연락주시기 바랍니다.

이 카탈로그에서는 SO, SFO and SFOH 프레임을 추가로 제시하진 않지만 이것들은 사실상 각각 S 프레임(케이블의 경우 40페이지, 파이프의 경우 163페이지 참조)과 SF 프레임(56페이지 참조)의 개방 가능형 버전입니다.

슬리브와 프레임의 유지보수 – 작업 방법 예시

Roxtec SLFO/RI 슬리브

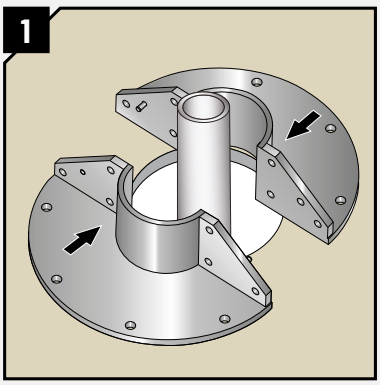

Roxtec SLFO/RI는 개방 가능 슬리브로서 반으로 나뉜 2개의 부품 구성되는데, 이 절반을 케이블이나 파이프 주변에 놓아서 견고한 원형 슬리브를 형성합니다. 이 슬리브는 갑판이나 격벽의 대형 컷아웃을 덮을 수 있도록 넓은 플랜지를 갖추고 있으며 이를 통하여 사전 플랜지된 파이프를 설치할 수 있습니다.

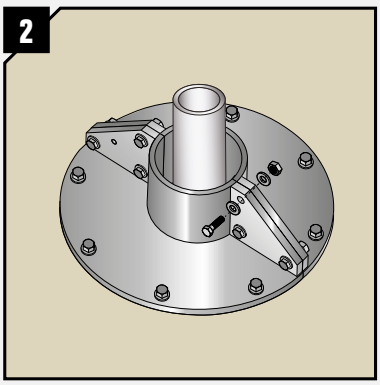

2개의 절반은 볼트로 서로 연결하며, 또한 강철 분할부에 직접 볼트로 연결하여 화재, 물 및 가스로부터 보호해주는 타이트한 실을 형성할 수 있습니다. 슬리브와 강철 분할부 사이에 조립된 가스켓은 타이트를 유지하는데 도움이 됩니다.

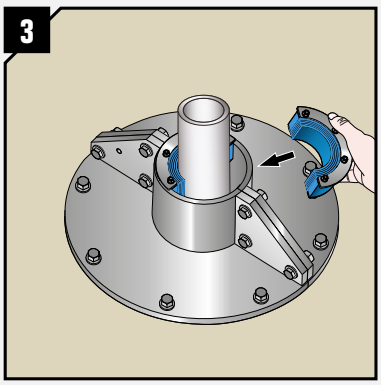

원형 슬리브는 Multidiameter™가 있는 유연한 Roxtec RS 실에 피팅됩니다. 케이블이나 파이프는 레이어를 제거하여 제품을 딱맞게 조정함으로써 타이트하게 실링됩니다. 슬리브는 그보다 큰 크기로 제작할 수 있습니다.

Roxtec SFOHK 프레임

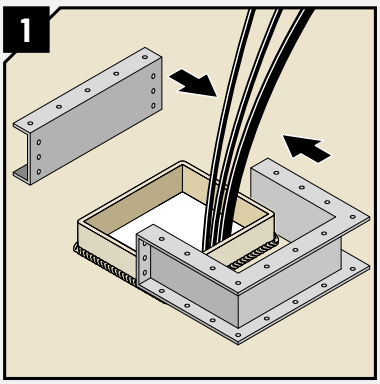

Roxtec SFOHK 은 유지보수 및 기존 케이블을 사용할 수 있는 견고한 개방 프레임입니다.

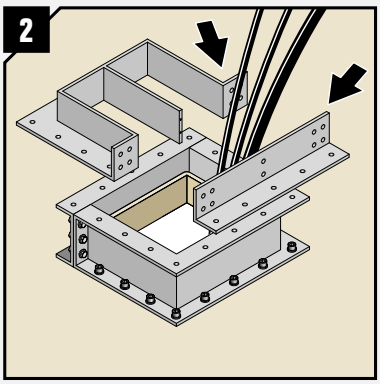

여기에는 트랜짓을 강철 분할부로부터 멀리 둘 수 있도록 개방 가능 칼라가 있는데, 그로 인해 이전 케이블 트랜짓을 제거하지 않고도 사용할 수 있습니다. 이 프레임은 너무 많은 케이블 또는 구 솔루션이나 전체 배관 시스템의 변경과 같은 문제를 완벽하게 해결해줍니다.

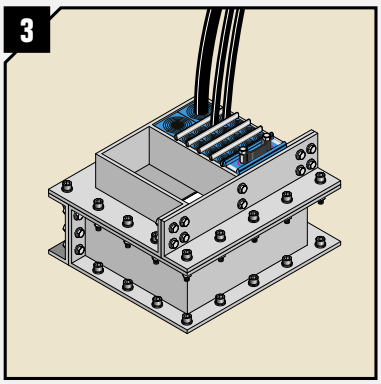

용접은 필요없습니다. 서로 볼트로 연결하는 경우 Roxtec SFOHK 프레임은 화재, 가스 및 물로부터 보호해주면서 강철 분할부에 대해 타이트한 실을 형성합니다.

유지보수에 대한 고객의 파트너

Roxtec은 1등급 안전을 지향하면서 설치 품질 교육과 검사 서비스에서부터 설계 지원과 맞춤형 솔루션에 이르기까지 모든 것을 제공합니다.

당사의 보수작업의 지원은 설계용 웹 기반 애플리케이션에서부터 조선소의 검사에 이르기까지 다양합니다. 당사의 목표는 모든 갑판과 격벽 관통부가 정확하고 안전하게 실링될 수 있도록 고객을 돕는 것입니다. 그리고 향후 고객의 프로젝트에도 도움이 될 수 있기를 바랍니다.

숙련된 검사자

당사의 설치 검사자팀은 현장을 방문하여 실링이 적절하게 설치되어 있는지 확인하고 프로젝트를 팔로우업하여 고객의 업그레이드 플랜에 도움을 드릴 수 있습니다. 설치 검사팀은 전 세계 조선소에서 당사의 트랜짓을 육안으로 검사합니다. 표준화된 검사 프로세스를 통해 상세한 육안 검사 보고서를 작성하며, 고객은 설치한 트랜짓 각각의 상태를 이해할 수 있습니다.

정비 계획

보고서는 안전 문제를 평가하고, 또한 변경이나 수정 조치가 필요한 경우 우선순위 목록을 작성하는데 사용합니다. 당사는 고객의 케이블과 파이프 트랜짓을 추적하는데 도움을 드릴 수 있습니다. 예를 들면 개장과 향후 업그레이드 계획을 수립하는 경우 조기 변경에 관한 모든 사실을 알고 있다는 것은 커다란 이점입니다. 당사는 다음 사항을 제공합니다.

- 교육
- 검사
- 설계와 엔지니어링
- 맞춤식 솔루션
- 문서화
- 내장된 여유 공간
- 쉬운 정비

맞춤형 솔루션

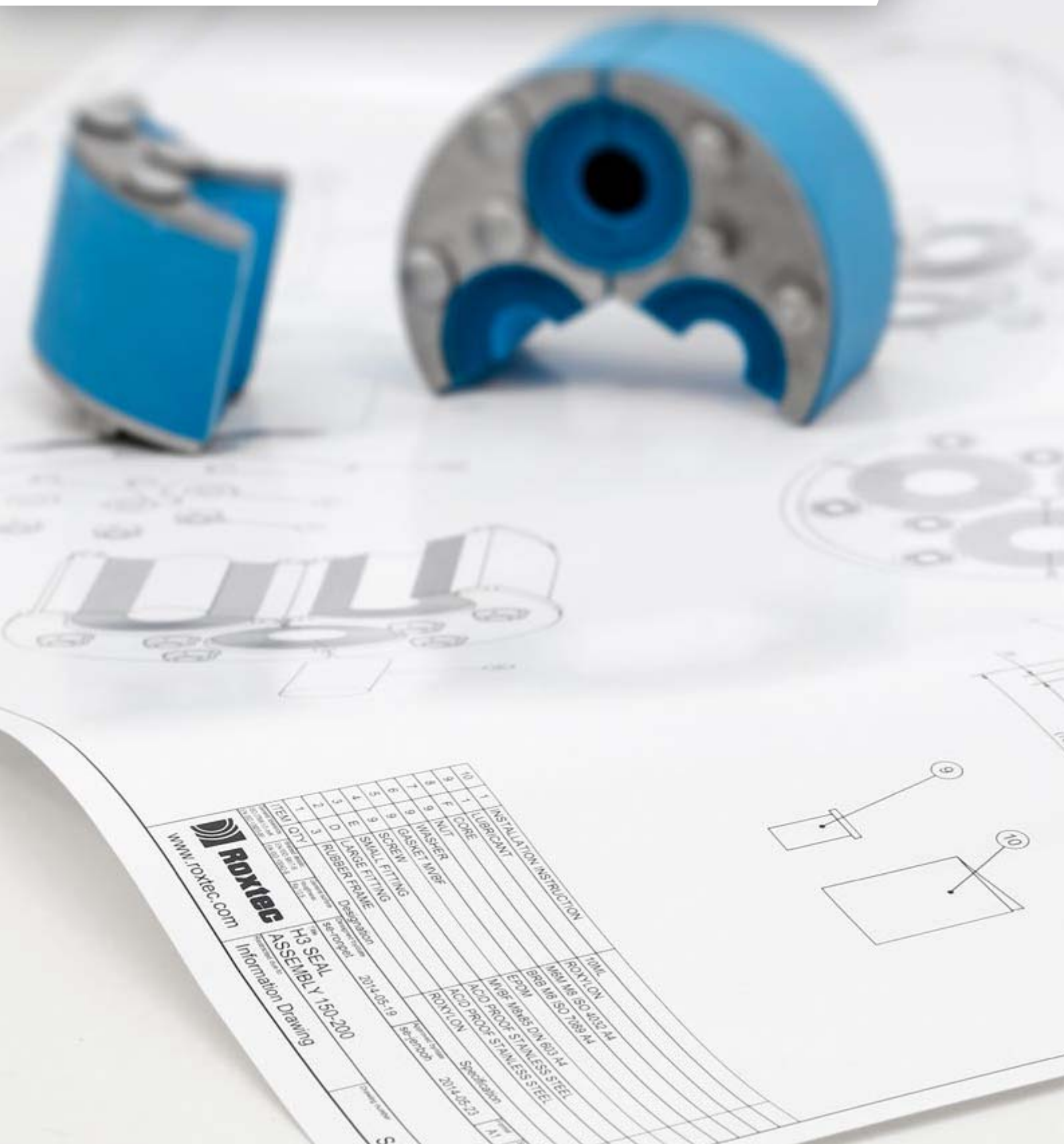
ROXTEC
www.roxtec.com
H3 SEAL
ASSEMBLY 150-200
Information Drawing
Designation
2014-05-19
2014-05-23
ITEM QTY
10 1 INSTALLATION INSTRUCTION
9 1 LUBRICANT
8 F CORE
7 9 NUT
6 9 WASHER
5 9 GASKET M18F
4 9 SCREW
3 E SMALL FITTING
2 D LARGE FITTING
1 3 RUBBER FRAME
TOTAL
ROXYLON
M6M M8 ISO 4032 A4
BRB M8 ISO 7089 A4
EPDM
M18F M8x85 DIN 603 A4
ACID PROOF STAINLESS STEEL
ACID PROOF STAINLESS STEEL
ROXYLON
Specification
A1
9
10

요구사항에 따른 맞춤화

당사는 고객의 실링 문제를 해결하는데 도움을 줄 수 있습니다. 심지어 완전히 새로운 맞춤형 솔루션이 필요한 경우에도 그렇습니다. 당사는 고객의 요구에 따라 맞춤형 케이블 / 파이프 트랜짓을 개발하고 시험할 수 있는 설계자, 엔지니어 및 시험 기술자로 이루어진 완전한 팀을 보유하고 있습니다.

모든 요구사항을 충족합니다.
인증된 Roxtec 실링 시스템은 표준화된 규격의 제품이지만 다양한 치수로 특수 프레임, 다른 고무 재료 또는 맞춤식 실링 모듈을 이용하여 실링 시스템을 공급할 수 있습니다. 예를 들면 고객의 특정 요구사항에 따라 절연 버스웨이 시스템과 서비스 락커 플랜지에 대한 솔루션을 제작한 경험이 있습니다.

혁신의 경험
특수 실링 솔루션이 필요하다면 관련된 요구사항을 한국의 Roxtec 담당자에게 알려주시기 바랍니다. 대부분의 경우 당사는 이미 유사한 실링 솔루션을 공급한 적이 있습니다. 따라서 고객의 특별한 요청사항을 매우 신속하게 대응할 수 있습니다.

사전 가공 관통부

Roxtec는 다양한 크기의 여러 개 파이프/케이블이 지나가는 관통부를 하나로 실링할 수 있습니다. 고객 요구사항에 맞춰서 설계를 하며, 고객은 이 솔루션을 이용하여 다수 파이프나 케이블용을 하나의 오프닝만으로 실링할 수 있습니다. 이를 통해 동일한 설치 설계가 자주 반복되는 애플리케이션을 효율적으로 준비할 수 있습니다.

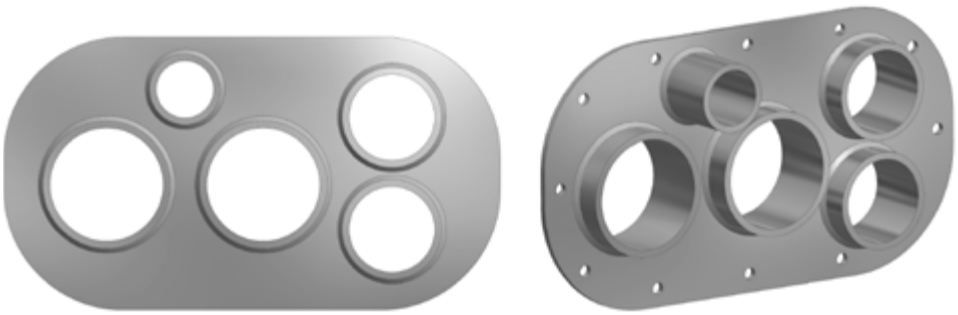

스테인리스강이나 연강으로 된 Roxtec 멀티 플레이트는 고객이 사전에 파이프나 케이블 실링 요구사항을 충족하는데 도움이 됩니다.

유연한 오프센터 솔루션

Roxtec 맞춤형 오프센터 솔루션은 케이블이나 파이프가 이미 고정되어 있거나 너무 무거워서 옮길 수 없는 경우 유용합니다. 이 솔루션은 매우 유연한 라운드 단일 관통 실로 구성됩니다. 이것은 기존 파이프 또는 이미 경직 된 전력 케이블의 위치를 변경할 수 없는 경우 유용합니다. 고객은 케이블이나 파이프에 따라 실을 돌려서 트랜짓 위치에 고정시키기만 하면 됩니다.

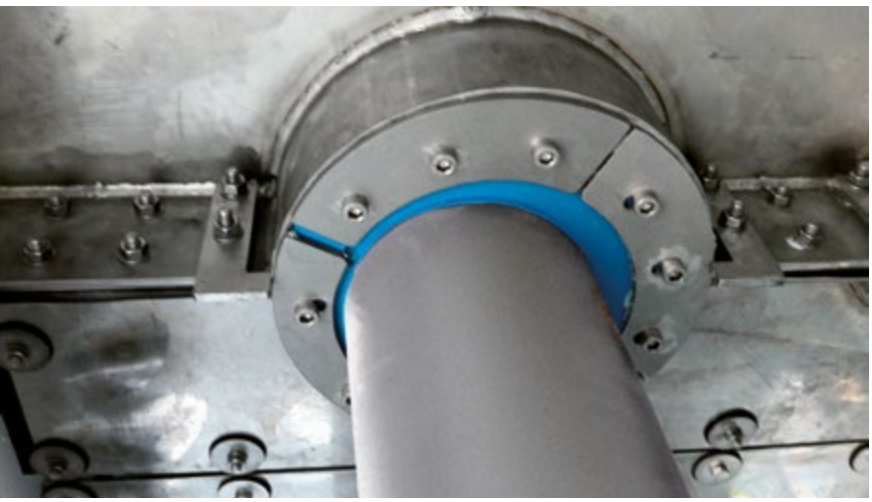

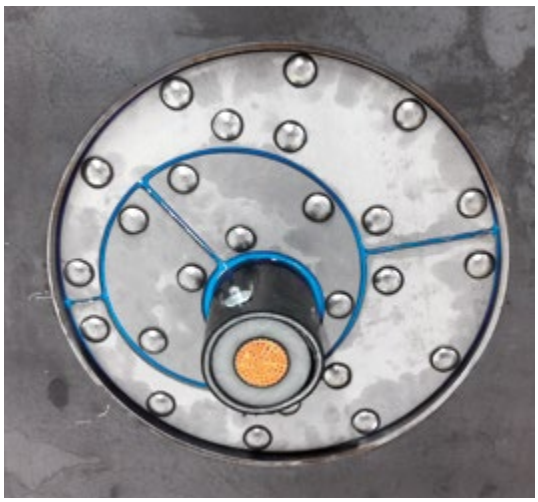

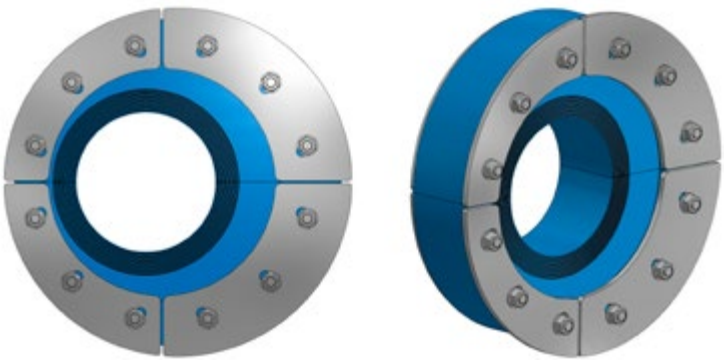

Roxtec 오프센터 실은 이동하기 어려운 설치 완료된 대형 케이블이나 파이프를 간단하게 설치할 수 있습니다.

케이블과 파이프 관리

유연한 고정용 시스템

Roxtec 케이블 실링과 관리 시스템은 전세계에서 사용 중입니다. 다양한 경험을 가지고 있는 Roxtec은 케이블 스트랩과 실링 솔루션을 비롯한 전체 패키지를 선정할 때 고객에게 큰 도움이 될 수 있습니다.

Roxtec의 혁신적인 케이블 관리 솔루션은 안전, 효율성 및 운영 신뢰성을 확보하는데 유용합니다. 이것은 설계와 엔지니어링을 단순화시켜주며, 설치 작업 속도를 높여주고 광범위한 프로젝트에서 재고, 자재 및 물류 낭비를 줄여줍니다.

완벽한 솔루션

Roxtec은 케이블 관리 제품 개발과 관련하여 오랜 역사를 가지고 있으며, 극한의 조건 속에서도 해상 애플리케이션에 적용할 수 있는 시스템을 제공합니다. 당사 제품은 오랜 기간 지속적인 테스트를 해오고 있으며, 여러 환경에서의 필요한 조건들을 충족할 수 있습니다.

Roxtec 케이블 스트랩

Roxtec 플라스틱 코팅 금속 스트랩은 쉽고 빠르며, 안전하게 케이블 고정시킬 수 있습니다. 스트랩은 기계적으로 견고하며 불에 강합니다. 스트랩은 금속성을 이용하여 케이블을선반에 고정시키는 것에 대해 기술적인 요구사항을 충족하며, 주요 선급의 승인을 받았습니다.

- 3가지 재질 사용 가능
- 고정된 길이 또는 롤에서 사용 가능
- 절단 기능이 있는 조임 공구
- DIN EN 60068-2-30에 따른 온도 습도 검사 주기
- RMRS 규칙, 2012 에디션 (파트 IV. 제품 제조 동안의 기술적 감시-항목 10.5.4.5.6)에 따른 염수 분무 시험)

Roxtec 케이블 스트랩

Roxtec cable straps

길이		15 x 0.5 mm / 0.59 x 0.02 inch			8 x 0.3 mm / 0.31 x 0.01 inch	
		회색	검정색	갈색	검정색	갈색
mm	inch	강철, 용융아연도금	스테인리스강, AISI 430 (1.4016) (A2 등급)	스테인리스강, a-mag AISI 316 (1.4571) (A4 등급)	스테인리스강, AISI 304 (1.4301) (A2-등급)	스테인리스강, a-mag AISI 316 (1.4571) (A4-등급)
200	7.87	—	—	—	GK000000260044	GK000000260429
300	11.81	GK000000101006	GK000000101102	GK000000100046	GK000000100900	GK000000200779
400	15.75	GK000000101007	GK000000101103	GK000000100048	GK000000100904	GK000000210817
500	19.68	GK000000101008	GK000000101104	GK000000100050	GK000000100906	GK000000210822
600	23.62	GK000000101009	GK000000101105	GK000000100169	GK000000100908	GK000000210824
700	27.56	GK000000101100	GK000000101106	GK000000100185	—	—
800	31.50	GK000000101101	GK000000101107	GK000000100187	—	—
900	35.43	GK000000210806	GK000000210812	GK000000210809	—	—
1000	39.37	GK000000100710	GK000000100809	GK000000100375	—	—

Rolls

15 x 0.5 mm, 25 m, ca 1,8 kg / 0.59 x 0.02 inch, 82 ft, 3.97 lb			8 x 0.3 mm, 75 m, ca 1,9 kg / 0.31 x 0.01 inch, 246 ft, 4.19 lb	
회색	검정색	갈색	검정색	갈색
강철, 용융아연도금	스테인리스강, AISI 430 (1.4016) (A2 등급)	스테인리스강, a-mag AISI 316 (1.4571) (A4 등급)	스테인리스강, AISI 304 (1.4301) (A2-등급)	스테인리스강, a-mag AISI 316 (1.4571) (A4-등급)
GK000000101001	GK000000101002	GK000000101003	GK000000101004	GK000000201251

스트랩 클립

15 x 0.5 mm / 0.59 x 0.02 inch			8 x 0.3 mm / 0.31 x 0.01 inch	
회색	검정색	갈색	검정색	갈색
강철, 용융아연도금	스테인리스강, AISI 304 (1.4301) (A2-등급)	스테인리스강, a-mag AISI 316 (1.4571) (A4-등급)	스테인리스강, AISI 304 (1.4301) (A2-등급)	스테인리스강, a-mag AISI 316 (1.4571) (A4-등급)
GK000000101108	GK000000101109	GK000000101200	GK000000101201	GK000000200435

조임 공구

Type 140

Type 142

15 mm / 0.59 inch까지의 절단 기능이 있는 유형 140	8 mm / 0.31 inch까지의 절단 기능이 없는 유형 142
GK000000101400	GK000000101402

설치

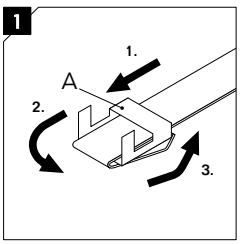

스트랩 클립에 스트랩을 삽입하십시오. (A)*

* 스트랩 박스가 사용되는 경우

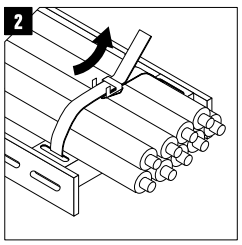

케이블 주변에서 케이블 트레이와 클립을 통하여 스트랩을 구부리십시오.

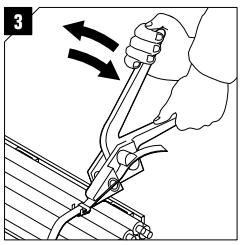

손으로 스트랩을 조이고, 클립을 조임 공구로 조이며, 다른 손으로 스트랩을 조이십시오.

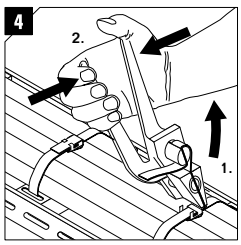

조여지고 나면 클립 위에서 스트랩을 구부리고 잘라내십시오.

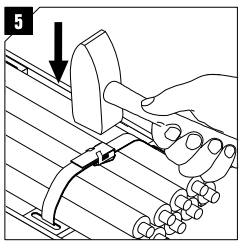

스트랩을 완벽하게 구부리고, 스트랩 위에서 클립의 플랩을 구부리십시오. 해머로 두드려 고정하십시오.

이 문서의 최신판은 www.roxtec.com/kr에서 보실 수 있습니다.

설치 속도 향상

당사는 Roxtec 실링 솔루션의 신속하고 안전한 현장 설치와 재설치를 단순화시키고자 다양한 도구를 개발해왔습니다.

이 제품들은 프레임, 모듈 및 웻지를 비롯한 Roxtec 솔루션 설치를 담당하는 분들이 유용하게 사용할 수 있습니다. 설치 효율성을 극대화하기 위해 다음 사양과 자재표를 참고하시어 도구를 선정하시기 바랍니다.

Roxtec 사전 압축 공구

모든 크기의 프레임용으로, 사용자 친화적인 사전 압축 공구는 소형과 대형 버전으로 구할 수 있습니다. 이 압축 공구를 활용하면 설치된 모듈과 스테이플레이트를 한번에 압축하여 다음 열과 Roxtec Wedge를 위한 추가 공간을 쉽게 확보할 수 있습니다. 이 공구는 설치 시 모든 품목을 올바르게 위치시킬 때 도움이 됩니다.

Pre-compression tool, small

Pre-compression tool, large

도구	제품 번호
Pre-compression tool, small	5ICT000001269
Pre-compression tool, large	ICT0001000000

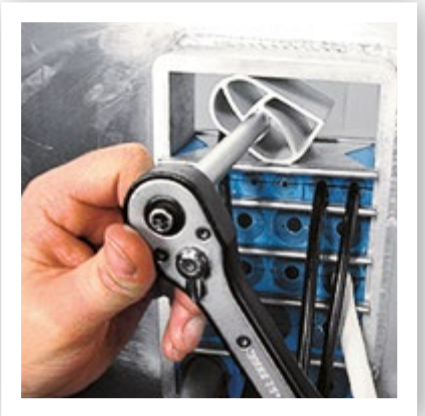

Roxtec 사전 압축 공구

사전 압축용으로 편리한 어셈블리 공구. 이 공구에는 소켓 렌치유형에 가장 잘 맞는 3/8" 정사각형 드라이브가 있습니다. 렌치를 이용하여 공구를 돌리면 공구가 모듈을 압축시켜서 추가적인 모듈과 웻지를 위한 공간을 형성합니다. 취급이 쉬우며 단 몇 초만에 사전 압축을 가능하게 합니다. 이것은 3개 크기가 있으며, 일반적인 Roxtec 프레임과 Roxtec CF 8/32, Roxtec ComSeal과 Roxtec C KFO와 같은 콤팩트 프레임용으로 활용할 수 있습니다.

Pre-compression eccentric tool, small

Pre-compression eccentric tool, large

Pre-compression eccentric tool, compact

도구	제품 번호
Pre-compression eccentric tool, small	ICT0001000302
Pre-compression eccentric tool, large	ICT0001000301
Pre-compression eccentric tool, compact	ICT0001000316

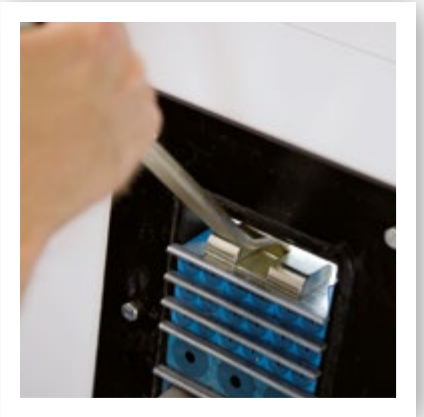

Roxtec 핸드그립

모든 크기의 프레임용으로 이 핸드그립은 신속한 작업이 가능하며 설치를 단순화시켜줍니다. 이 공구를 이용하면 설치된 모듈을 균일하게 사전에 압축할 수 있습니다. 이를 통해 웻지를 안전하고 부드럽게 삽입하여 설치할 수 있는 공간을 확보할 수 있습니다.

Handgrip pre-compression tool

도구	제품 번호
Handgrip pre-compression tool	ICT0001000401

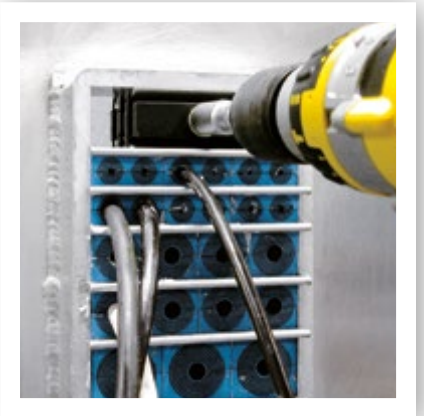

Roxtec Pre-compression wedge

모든 크기의 프레임용. 이 공구는 설치 시 웻지용 공간을 확보해야 하는 경우 유용합니다. 이 공구는 프레임에 쉽게 맞추어질 수 있으며, 볼트를 조이면 거의 2배까지 확장됩니다. 웻지의 볼트를 조인 후 몇분 후에 볼트를 푸십시오. 웻지가 원래 크기로 되돌아오며 쉽게 제거할 수 있습니다. 모듈은 웻지를 삽입할 수 있는 공간을 만들고 잠시동안 모듈이 압축된 상태를 유지합니다.

Pre-compression wedge 60/40

Pre-compression wedge 120

도구	제품 번호
Pre-compression wedge 60/40	5ICT000003691
Pre-compression wedge 120	ICT0001000500

Roxtec 스테이플레이트 클램프

이 공구를 이용하면 수평 설치가 훨씬 더 편리하고 빨라집니다. 각 스테이플레이트 엣지 부분에 스테이플레이트 홀더를 고정시켜서 모듈과 케이블의 설치가 마감된 각 열을 제 위치에서 견고하게 유지시켜 줍니다. 두개를 같이 사용하면 바닥에 설치 되는 트랜짓의 모듈이 떨어지는 것을 효과적으로 막을 수 있습니다. 너비 120 mm, 4.724"

Stayplate clamps

도구	제품 번호
Stayplate clamps, 2 pcs	ICT0001000100

Roxtec 스테이플레이트 클립

스테이플레이트 클립은 설치 시 유용합니다. 제일 위 스테이플레이트 아래에 클립을 끼워 마지막 모듈 열을 설치할 때까지 방해가 되지 않게 고정 시켜 줍니다. RM 스테이플레이트(너비 120 mm, 4.724")와 함께 사용하는 용도

Stayplate clip

도구	제품 번호
Stayplate clip	ICT0001000200

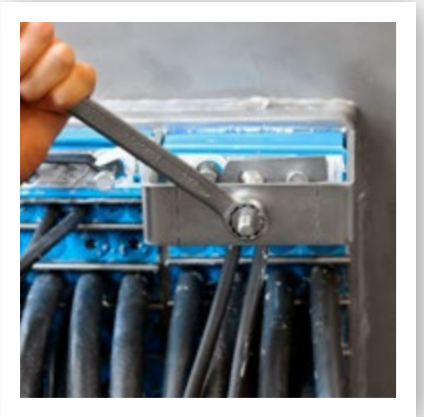

Roxtec 웻지 풀러

공간이 제한적인 곳에서 정비와 보수 작업을 위해 웻지를 쉽게 제거할 수 있습니다.

Roxtec Wedge puller

도구	제품 번호
Roxtec Wedge puller	103248

Roxtec 모듈 Indicator (선정도구)

모듈 선정용 계측 공구. 완벽한 설치를 위해 레이어를 얼마나 제거해야 하는지를 보여줍니다. 이 도구를 사용하여 검사도 쉽게 할 수 있습니다.

Module Adaption Indicator

도구	제품 번호
Module Adaption Indicator	IQR2009000101

Roxtec 압력 시험 파이프

이 시험 파이프는 현장에서 설치 이후 트랜짓의 설치상태를 확인하는 용도로 사용할 수 있습니다. 백-투-백 솔루션에서 RM 구성품과 함께 사용할 수 있습니다.

Pressure Test Pipe

도구	제품 번호
Pressure Test Pipe	ICT2006000130

Roxtec Welding Fixture (용접 고정 공구)

용접 시 허용규격치 이내에서 프레임 사이즈를 고정 시킵니다.

Welding Fixture tool

도구	제품 번호
Welding Fixture tool	121932

실무자 가이드라인

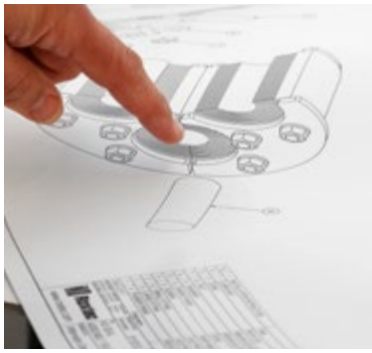

용접 222

S 프레임, 홀 치수 222
SRC 프레임, 홀 치수 223
SF 프레임, 홀 치수 224
G 프레임, 홀 치수 및 용접 가이드라인 227
S, SRC, SK 및 SBTB 프레임, 용접 가이드라인 228
슬리브, 용접 가이드라인 230

볼팅 232

SF 프레임, 홀 치수 232
GHM 프레임, 홀 치수 233
SF 및 GHM 프레임, 볼트 연결 가이드라인 234
G 프레임, 볼트 연결 가이드라인 235
KFO/C KFO 프레임, 조립 236
슬리브, 홀 치수 237
슬리브, 볼트 연결 가이드라인 238

단열재 239

템플릿/홀컷 패턴 240

KFO 프레임 240
C KFO 프레임 241
CF 8/CF 32 프레임 242
ComSeal LW 243
ComSeal/ComSeal EMC 245

S frame, 용접 홀 치수

프레임	높이 허용치 ± 1 mm, ±0.039" 너비로 1개 개구부 (mm)	(in)	너비로 1개 이상 개구부 (mm)	(in)	너비 허용치 ± 1 mm ± 0.039" x1	x2	x3	x4	x5	x6	x7	x8	x9	x10
S 1	123	4.843			82 3.228									
S 2	123	4.843	123	4.409										
S 2+2	234	9.213	244	9.606	143 5.630	273 10.748	404 15.906	534 21.024	665 26.181	795 31.299	926 36.457	1056 41.575	1187 46.732	1317 51.850
S 2+2+2	345	13.583	365	14.370										
S 3	182	7.165			82 3.228									
S 4	182	7.165	182	7.165										
S 4+4	351	13.819	361	14.213	143 5.630	273 10.748	404 15.906	534 21.024	665 26.181	795 31.299	926 36.457	1056 41.575	1187 46.732	1317 51.850
S 4+4+4	521	20.512	541	21.299										
S 5	240	9.449			82 3.228									
S 6	240	9.449	240	9.449										
S 6+6	468	18.425	478	18.819	143 5.630	273 10.748	404 15.906	534 21.024	665 26.181	795 31.299	926 36.457	1056 41.575	1187 46.732	1317 51.850
S 6+6+6	696	27.402	716	28.189										
S 8	300	11.811	300	11.811										
S 8+8	588	23.150	598	23.543	143 5.630	273 10.748	404 15.906	534 21.024	665 26.181	795 31.299	926 36.457	1056 41.575	1187 46.732	1317 51.850
S 8+8+8	876	34.488	896	35.276										

이론상 권장 치수

SRC frame, 용접 홀 치수

프레임	높이 허용치 ± 1 mm, ±0.039" 너비로 1개 개구부 (mm)	(in)	너비로 1개 이상 개구부 (mm)	(in)	너비 허용치 ± 1 mm ± 0.039" x1	x2	x3	x4	x5	x6	x7	x8	x9	x10	반지름 ± 1 mm ± 0.039"
SRC r20															
2	123	4.843	123	4.843	143 5.630	273 10.748	404 15.906	534 21.024	665 26.181	795 31.299	926 36.457	1056 41.575	1187 46.732	1317 51.850	31 1.220
2+2	234	9.213	244	9.606											
2+2+2	345	13.583	365	14.370											
4	182	7.165	182	7.165	143 5.630	273 10.748	404 15.906	534 21.024	665 26.181	795 31.299	926 36.457	1056 41.575	1187 46.732	1317 51.850	31 1.220
4+4	351	13.819	361	14.213											
4+4+4	521	20.512	541	21.299											
6	240	9.449	240	9.449	143 5.630	273 10.748	404 15.906	534 21.024	665 26.181	795 31.299	926 36.457	1056 41.575	1187 46.732	1317 51.850	31 1.220
6+6	468	18.425	478	18.819											
6+6+6	696	27.402	716	28.189											
8	300	11.811	300	11.811	143 5.630	273 10.748	404 15.906	534 21.024	665 26.181	795 31.299	926 36.457	1056 41.575	1187 46.732	1317 51.850	31 1.220
8+8	588	23.150	598	23.543											
8+8+8	876	34.488	896	35.276											
SRC r40															
4	182	7.165	182	7.165	143 5.630	273 10.748	404 15.906	534 21.024	665 26.181	795 31.299	926 36.457	1056 41.575	1187 46.732	1317 51.850	51 2.008
4+4	351	13.819	361	14.213											
4+4+4	521	20.512	541	21.299											
6	240	9.449	240	9.449	143 5.630	273 10.748	404 15.906	534 21.024	665 26.181	795 31.299	926 36.457	1056 41.575	1187 46.732	1317 51.850	51 2.008
6+6	468	18.425	478	18.819											
6+6+6	696	27.402	716	28.189											
8	300	11.811	300	11.811	143 5.630	273 10.748	404 15.906	534 21.024	665 26.181	795 31.299	926 36.457	1056 41.575	1187 46.732	1317 51.850	51 2.008
8+8	588	23.150	598	23.543											
8+8+8	876	34.488	896	35.276											

이론상 권장 치수

R 31 mm (R 1.220")

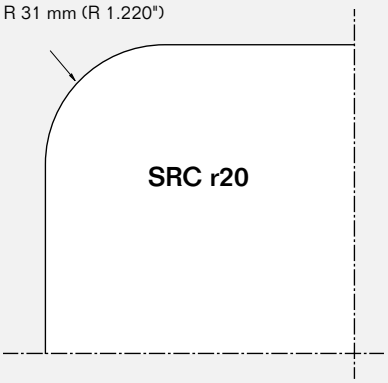

R 51 mm (R 2.008")

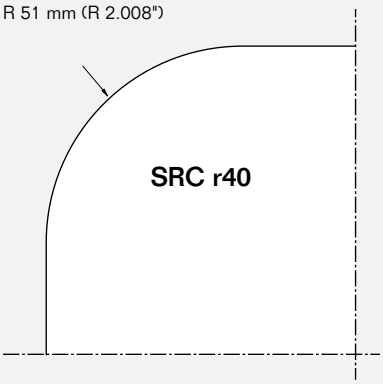

SF frame, 용접 홀 치수

프레임	높이 허용치 ± 15 mm, ±0.591" 너비로 1개 개구부 (mm)	(in)	너비로 1개 이상 개구부 (mm)	(in)	너비 허용치 ± 15 mm ± 0.591" x1	x2	x3	x4	x5	x6	x7	x8	x9	x10
SF 2	181	7.126	181	7.126	201 7.913	332 13.071	462 18.189	593 23.346	723 28.465	854 33.622	984 38.740	1115 43.898	1245 49.016	1376 54.173
SF 2+2	292	11.496	302	11.890										
SF 2+2+2	403	15.866	423	16.654										
SF 4	240	9.449	240	9.449	201 7.913	332 13.071	462 18.189	593 23.346	723 28.465	854 33.622	984 38.740	1115 43.898	1245 49.016	1376 54.173
SF 4+4	409	16.102	419	16.496										
SF 4+4+4	579	22.795	599	23.583										
SF 6	298	11.732	298	11.732	201 7.913	332 13.071	462 18.189	593 23.346	723 28.465	854 33.622	984 38.740	1115 43.898	1245 49.016	1376 54.173
SF 6+6	526	20.709	536	21.102										
SF 6+6+6	755	29.724	775	30.512										
SF 8	358	14.094	358	14.094	201 7.913	332 13.071	462 18.189	593 23.346	723 28.465	854 33.622	984 38.740	1115 43.898	1245 49.016	1376 54.173
SF 8+8	646	25.433	656	25.827										
SF 8+8+8	935	36.811	955	37.598										

이론상 권장 치수

SF frame, 용접 가이드라인

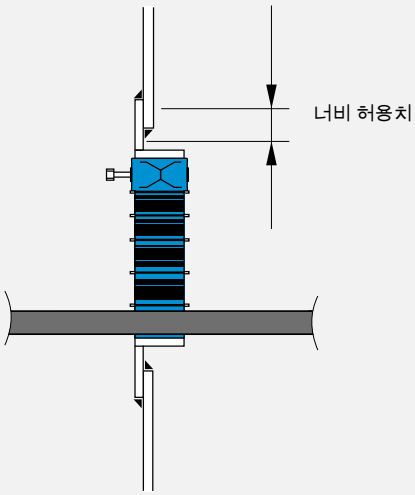

홀 치수는 플랜지의 중간 지점에 맞춰집니다. 부식이 생길 수 있는 환경인 경우 겹치는 판금 부분 간의 틈이 부식 될 수 있는 위험을 줄일 수 있도록 주의를 기울여야 합니다. 이 리스크를 줄이기 위해 이러한 환경에서는 구조부 내에 맞대기 용접 방법으로 프레임이 설치되는 것을 권장합니다.

용접 담당자를 위한 정보

이 가이드라인은 용접 담당자가 자신의 용접 절차 사양(WPS)을 만드는데 도움을 드릴 것입니다.

모든 용접은 4바 헬륨의 기밀성을 견딜 수 있어야 합니다.

다음에 따라 자격부여 받은 용접사:
AWS D1.1 최신판
EN 287-1 / ISO 9606-1 2013
ISO 9606-2:2004
또는 기타 승인된 시스템

용접법:
실드식 금속 아크 용접 (SMAW)
플럭스 코어 아크 용접 (FCAW)
가스 텅스텐 아크 용접 (GTAW)

용접 소모품:
묶어서 용접해야 하는 물질에 따라 선정함. 소모품 제조업자의 지침에 따라 취급 및 처리해야 합니다.

연강 및 스테인리스강:
EN-ISO 5817 min 등급 C에 따른 용접

알루미늄:
EN-ISO 10042 min 등급 C에 따른 용접

SF frame, 용접 가이드라인

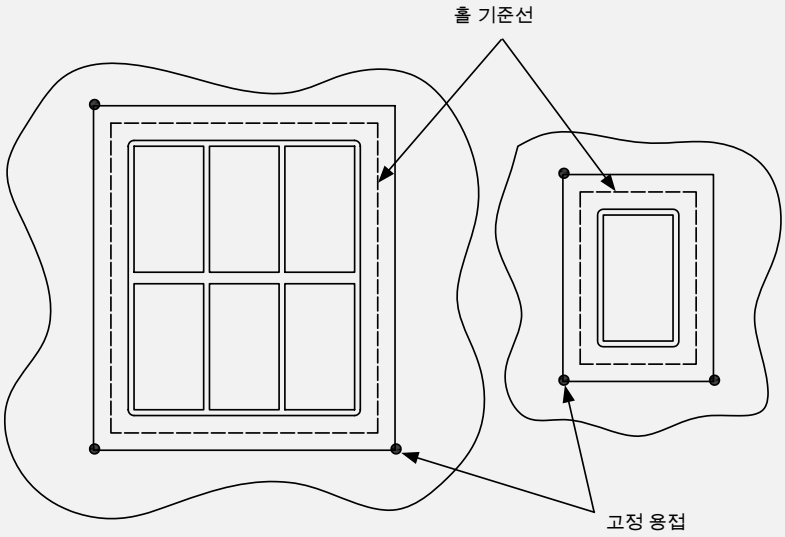

1 고정 및 버터링

프레임은 홀의 어떠한 깊이 에서도 고정시킬 수 있습니다.

용접 위치 예시

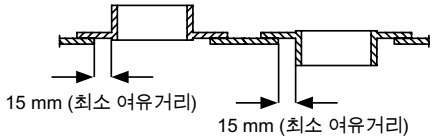

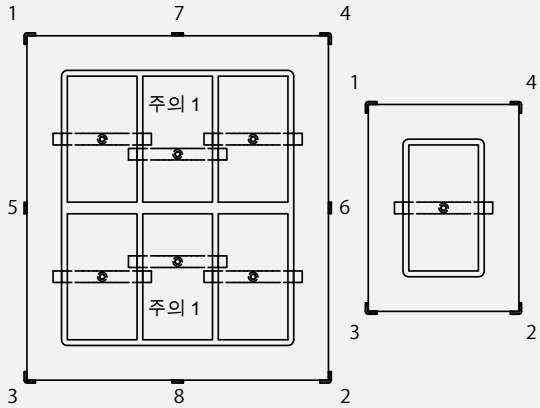

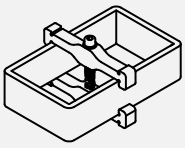

2 가용접

전체 가용접 프로세스 동안 클램프를 이용하여 프레임 사이즈를 허용치 내로 유지하십시오. 프레임의 온도가 50°C 이하일 때까지 클램프를 제거해선 안 됩니다.

코너에서 가용접을 하십시오. 조합 프레임에서도 모든 플랜지 센터와 최대한 가깝게 가용접 하십시오. 프레임 크기에 따라 가용접 양을 조정하십시오.

참고 1
도면 S1001155, rev H에 따라 모든 면 오프닝뿐만 아니라 x3 조합 프레임 중간에서도 클램프가 필요합니다

도면 S1001155, rev H에 따름.
roxtec.com에서 최신버전을 확인하십시오.

SF frame, 용접 가이드라인

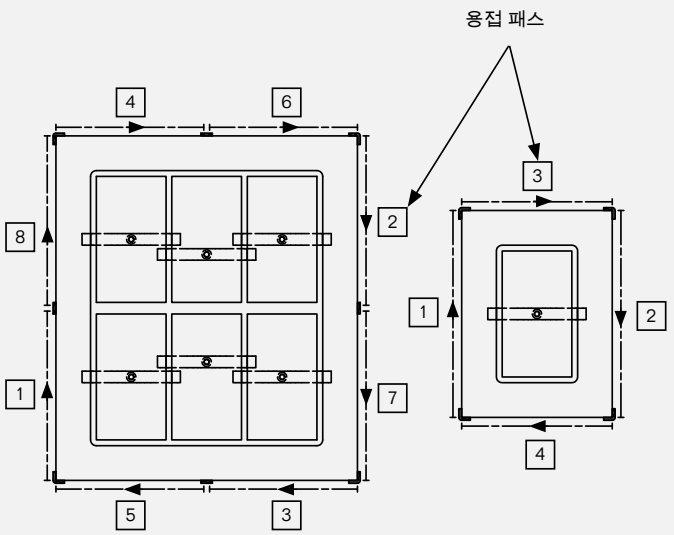

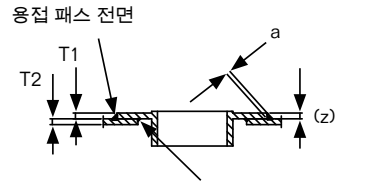

설계상 필요한 경우 뒷면을 봉합 용접하십시오.

입열 (kJ/mm) = $\frac{\text{전압 (U) x 전류 (A) x 60}}{\text{용접 속도 (mm/min)x1000x 효율성}}$

효율성
SMAW=1.0
GMAW/FCAW=0,8
GTAW=0.6

용접 치수				최대 입열 (kJ/mm)		
T1 (프레임)	T2 (갑판 또는 격벽)	필릿 용접 크기 (최대)	누설 방지 용접 (실 용접) 크기 (최대)	연강	스테인리스강	알루미늄
10	<=6	a4 (z5)	a3 (z4)	1,3	1,1	2,5
10	>6	a5 (z7)	a3 (z4)	1,5	1,1	2,5

3 필렛 용접

뒷면에서 봉합 용접을 시작하십시오.

전면에서 가용접을 그라인딩한 다음, 필렛 용접을 하십시오.

패스 간 온도는 스테인리스강의 경우 150°C, 연강이나 알루미늄의 경우 250°C를 초과해선 안 됩니다.

용접 런은 300mm/weld 패스를 초과해선 안 됩니다.

주의: 봉합 용접은 부식 보호용으로서 강제사항은 아닙니다.

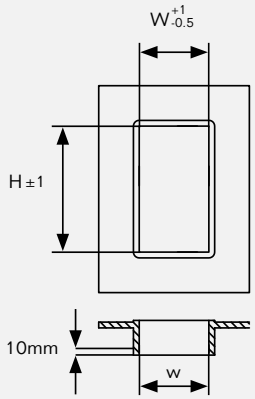

용접 후 허용 오차

크기	H	W
1	101	60
2	101	120
3	159,5	60
4	159,5	120
5	218	60
6	218	120
7	278	60
8	278	120

4 측정

표에 따라 양 면에서 프레임 깊이 10 mm의 부분을 측정하십시오. 50°C 이하의 프레임 온도에서 프레임을 실측할 수 있습니다.

도면 S1001155, rev H에 따름.
roxtec.com에서 최신버전을 확인하십시오.

G frame, 용접용 홀 치수

프레임	높이 허용치 ± 15 mm, ±0.591" (mm)	(in)	너비 허용치 ± 15 mm ± 0.591" x1	x2	x3	x4	x5	x6	x7	x8	x9	x10
G 2	173	6.811	188 7.402	318 12.520	449 17.677	579 22.795	710 27.953	840 33.071	971 38.228	1101 43.346	1232 48.504	1362 53.622
G 2+2	284	11.181										
G 2+2+2	395	15.551										
G 4	232	9.134	188 7.402	318 12.520	449 17.677	579 22.795	710 27.953	840 33.071	971 38.228	1101 43.346	1232 48.504	1362 53.622
G 4+4	401	15.787										
G 4+4+4	571	22.480										
G 6	290	11.417	188 7.402	318 12.520	449 17.677	579 22.795	710 27.953	840 33.071	971 38.228	1101 43.346	1232 48.504	1362 53.622
G 6+6	518	20.394										
G 6+6+6	746	29.370										
G 8	350	13.780	188 7.402	318 12.520	449 17.677	579 22.795	710 27.953	840 33.071	971 38.228	1101 43.346	1232 48.504	1362 53.622
G 8+8	638	25.118										
G 8+8+8	926	36.457										

G frame, 용접 가이드라인

홀 치수는 플랜지의 중간 지점에 맞춰집니다. 부식이 생길 수 있는 환경인 경우 겹치는 판금 부분 간의 틈이 부식 될 수 있는 위험을 줄일 수 있도록 주의를 기울여야 합니다. 이 리스크를 줄이기 위해 이러한 환경에서는 구조부 내에 맞대기 용접 방법으로 프레임이 설치되는 것을 권장합니다.

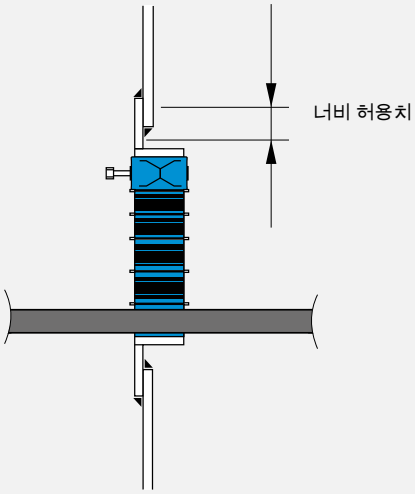

S, SRC, SK, SBTB 프레임, 용접 가이드라인

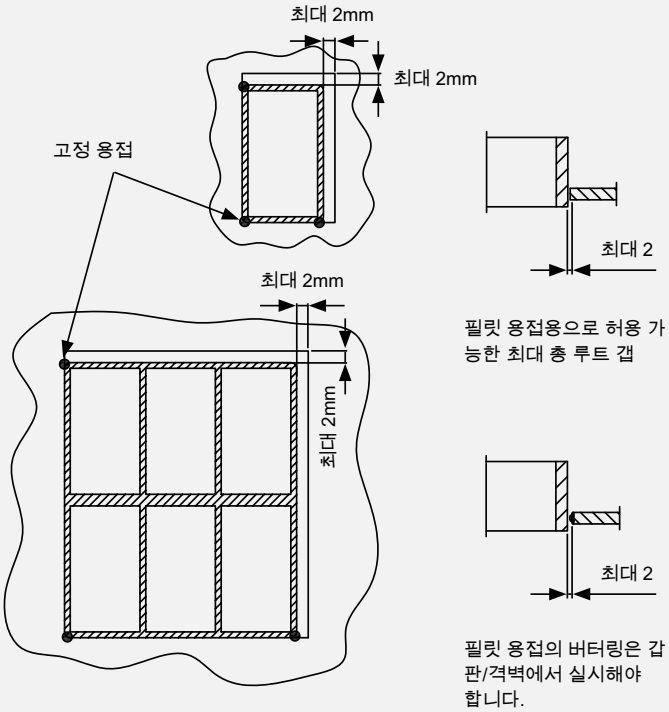

1 고정 및 버터링

프레임은 어떠한 깊이에서든 홀의 코너 중앙에 위치하거나 고정시킬 수 있습니다.

열 변형을 방지하기 위해 설치면과 프레임 사이에 허용되는 최대 갭은 2 mm입니다.

위치 예시

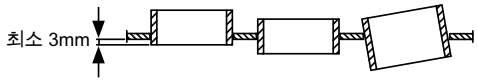

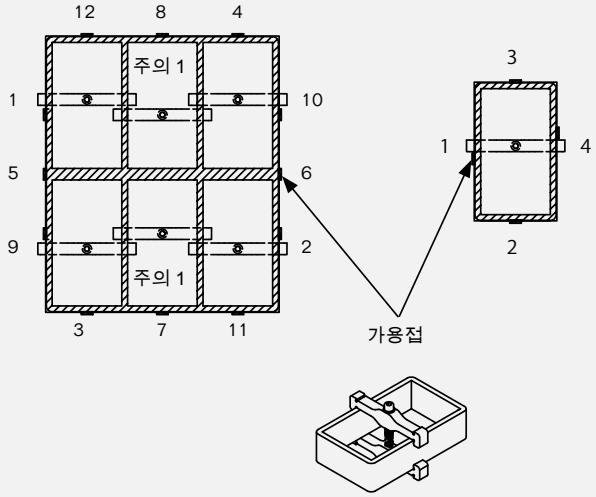

2 가용접

전체 가용접 프로세스 동안 클램프를 이용하여 프레임을 허용치 내로 유지하십시오. 프레임의 온도가 50°C 이하일 때까지 클램프를 제거해선 안 됩니다.

모든 오프닝이 센터에 위치할 수 있도록 최대한 가깝게 가용접을 하십시오.

참고 1
도면 S1001155, rev H에 따라 모든 면의 오프닝 뿐만 아니라 x3 콤비네이션 타입의 프레임 중간에서도 클램프가 필요합니다.

도면 S1000703, rev P에 따름.
roxtec.com에서 최신버전을 확인하십시오.

S, SRC, SK, SBTB 프레임, 용접 가이드라인

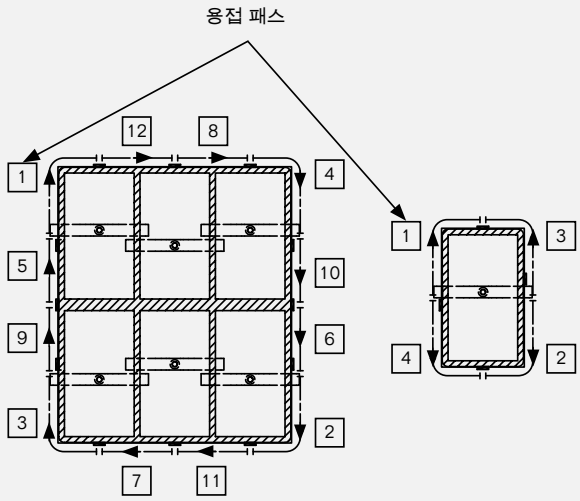

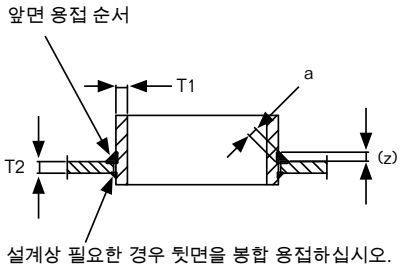

입열 (kJ/mm) = $\frac{\text{전압 (U) x 전류 (A) x 60}}{\text{용접 속도 (mm/min)x1000x 효율성}}$

효율성
SMAW=1.0
GMAW/FCAW=0,8
GTAW=0.6

용접 크기				최대 입열 (kJ/mm)		
T1 (프레임)	T2 (갑판 또는 격벽)	필릿 용접 크기 (최대)	누설 방지 용접 (실 용접) 크기 (최대)	연강	스테인리스강	알루미늄
10	<=6	a4 (z5)	a3 (z4)	1,3	1,1	2,5
10	>6	a5 (z7)	a3 (z4)	1,5	1,1	2,5

3 필렛 용접

뒤쪽에서 누설 방지 용접 (실 용접)을 하면서 시작하십시오. 필릿 용접을 하기 전에 앞 면의 가용접을 연마하십시오.

스테인리스강의 층간 온도는 150°C를 초과하지 않아야 하며 연강이나 알루미늄의 경우 250°C를 초과하지 않아야 합니다.

용접 길이는 연강과 알루미늄의 경우 200 mm를 초과하지 않아야 하며, 스테인리스강의 경우 150 mm를 초과하지 않아야 합니다.

주의: 누설 방지 용접 (실 용접)은 부식 방지를 목적으로 하며 의무적인 것은 아닙니다.

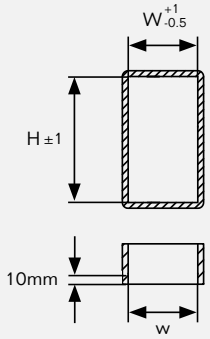

용접 후 허용 오차

크기	H	W
1	101	60
2	101	120
3	159,5	60
4	159,5	120
5	218	60
6	218	120
7	278	60
8	278	120

4 측정

양쪽 면에서 표에 따라 프레임 깊이로 10mm를 측정해야 합니다. 측정은 프레임 온도가 50°C이하일 때 수행되어야 합니다.

도면 S1000703, rev P에 따름.
roxtec.com에서 최신버전을 확인하십시오.

슬리브, 용접 가이드라인

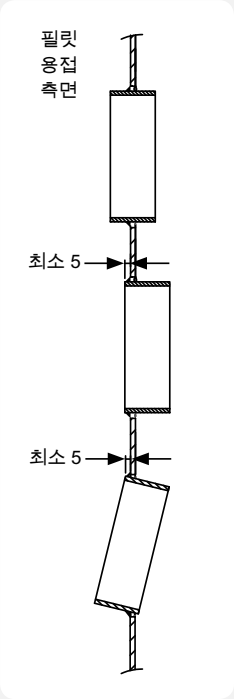

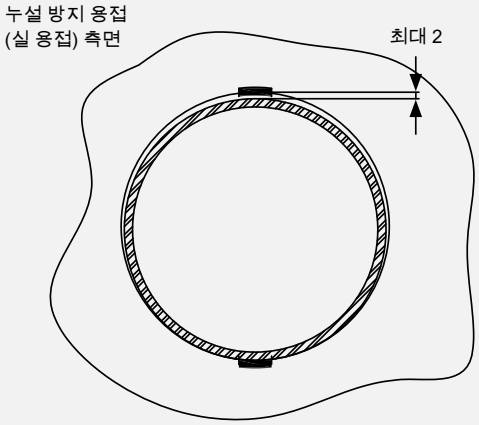

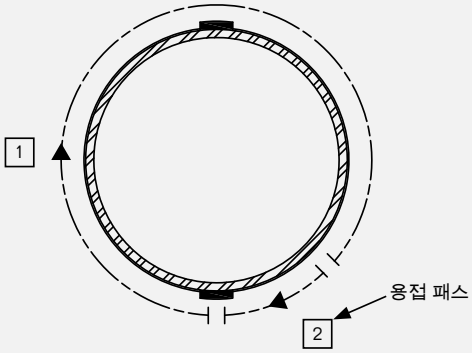

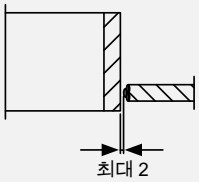

필릿 용접의 버터링은 갑판/격벽에서 실시해야 합니다.

$$\text{입열 (kJ/mm)} = \frac{\text{전압 (U) x 전류 (A) x 60}}{\text{용접 속도 (mm/min)x1000x 효율성}}$$

효율성
SMAW=1.0
GMAW/FCAW=0,8
GTAW=0.6

용접 크기			최대 입열 (kJ/mm)		
슬리브 사이즈	필릿 용접 크기 (최대)	누설 방지 용접 (실 용접) 크기 (최대)	연강	스테인리스강	알루미늄
23-644	a4 (z5)	a3 (z4)	1,3	1,1	2,5

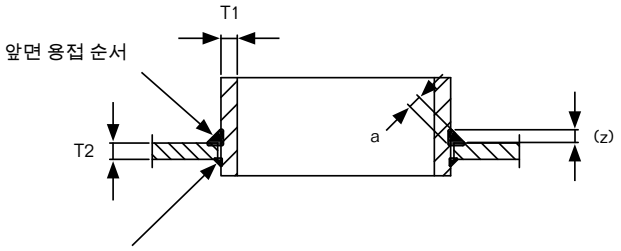

설계상 필요한 경우 뒷면을 봉합 용접하십시오.

1 택킹 및 버터링

프레임은 홀의 어떠한 깊이 에서도 고정시킬 수 있습니다.

허용되는 총 최대 루트 갭은 열 변형을 방지하기 위해 2 mm입니다. 필릿 용접의 버터링은 갑판/격벽에서 실시해야 합니다.

2 필렛 용접

뒷면에서 봉합 용접부터 시작하십시오.전면에서 가용접을 그라인딩한 다음, 필렛 용접을 하십시오.

패스 간 온도는 스테인리스강의 경우 150°C, 연강이나 알루미늄의 경우 250°C를 초과해선 안 됩니다.

한번에 용접가능한 용접 런은 300 mm/weld 패스를 초과해선 안 됩니다.

주의: 봉합 용접은 부식 보호용으로서 강제사항은 아닙니다.

도면 S1005870, rev I에 따라야 합니다.
roxtec.com에서 최신버전을 확인하십시오.

슬리브, 용접 가이드라인

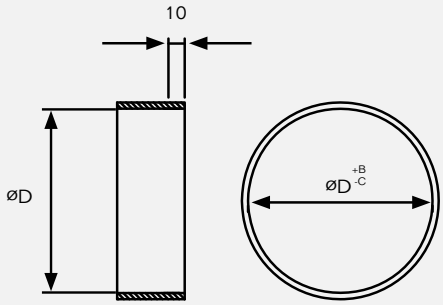

3. 측정

표에 따라 양 면에서 슬리브 깊이의 10 mm 부분을 측정하십시오.

슬리브 치수

SLR / SLRS	D (mm)	B (mm)	C (mm)
23	23	1	0
25	25	1	0
31	31	2	0
43	43	2	0
50	50	2	0
68	68	2	0
70	70	2	0
75	75	2	0
100	100	2	0
125	125	2	0
150	150	2	0
175	175	2	0
200	200	3	0
225	225	3	0
250	250	3	0
300	300	3	0
350	350	3	0
400	400	3	0
450	450	3	0
500	500	3	0
550	550	3	0
600	600	3	0
644	644	3	0

도면 S1005870, rev I에 따라야 합니다.
roxtec.com에서 최신버전을 확인하십시오.

SF 프레임, 볼팅용 홀 치수

프레임	높이 허용치 ± 5 mm, ±0.197" 너비로 1개 개구부 (mm)	(in)	너비로 1개 이상 개구부 (mm)	(in)	너비 허용치 ± 5 mm 0.197" x1	x2	x3	x4	x5	x6	x7	x8	x9	x10
SF 2	141	5.551	141	5.551	161 6.339	291 11.457	422 16.614	552 21.732	683 26.890	813 32.008	944 37.165	1074 42.283	1205 47.441	1335 52.559
SF 2+2	252	9.921	262	10.315										
SF 2+2+2	363	14.291	383	15.079										
SF 4	200	7.874	200	7.874	161 6.339	291 11.457	422 16.614	552 21.732	683 26.890	813 32.008	944 37.165	1074 42.283	1205 47.441	1335 52.559
SF 4+4	369	14.528	379	14.921										
SF 4+4+4	539	21.220	559	22.008										
SF 6	258	10.157	258	10.157	161 6.339	291 11.457	422 16.614	552 21.732	683 26.890	813 32.008	944 37.165	1074 42.283	1205 47.441	1335 52.559
SF 6+6	486	19.134	496	19.528										
SF 6+6+6	714	28.110	734	28.898										
SF 8	318	12.520	318	12.520	161 6.339	291 11.457	422 16.614	552 21.732	683 26.890	813 32.008	944 37.165	1074 42.283	1205 47.441	1335 52.559
SF 8+8	606	23.858	616	24.252										
SF 8+8+8	894	35.197	914	35.984										

이론상 권장 치수

해상 애플리케이션의 경우 볼팅용 자재 설치에 특별 규칙을 적용할 수 있습니다. 선급 내용을 참조하시기 바랍니다.

GHM 프레임, 볼팅용 홀 치수

프레임	높이 허용치 ± 5 mm, ±0.197" (mm)	(in)	너비 허용치 ± 5 mm ± 0.197" x1	x2	x3	x4	x5	x6	x7	x8	x9	x10
GHM 2	128	5.039	148 5.827	278 10.945	409 16.102	539 21.220	670 26.378	800 31.496	931 36.654	1061 41.772	1192 46.929	1322 52.047
GHM 2+2	241	9.488										
GHM 2+2+2	350	13.780										
GHM 4	187	7.362	148 5.827	278 10.945	409 16.102	539 21.220	670 26.378	800 31.496	931 36.654	1061 41.772	1192 46.929	1322 52.047
GHM 4+4	358	14.094										
GHM 4+4+4	530	20.866										
GHM 6	245	9.646	148 5.827	278 10.945	409 16.102	539 21.220	670 26.378	800 31.496	931 36.654	1061 41.772	1192 46.929	1322 52.047
GHM 6+6	473	18.622										
GHM 6+6+6	705	27.756										

이론상 권장 치수

해상 애플리케이션의 경우 볼팅용 자재 설치에 특별 규칙을 적용할 수 있습니다. 선급 내용을 참조하시기 바랍니다.

SF 및 GHM 프레임, 볼팅용 가이드라인

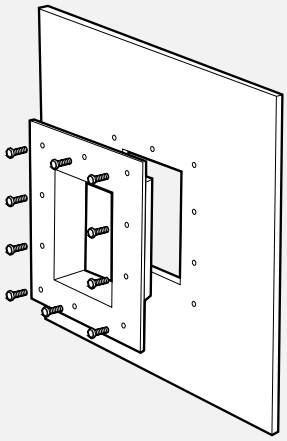

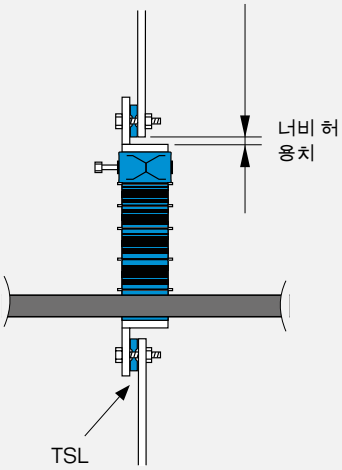

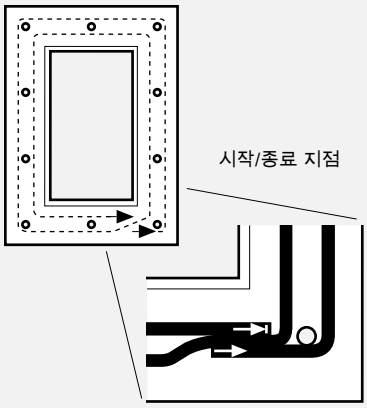

나사를 이용하여 프레임을 벽에 고정시켜야 합니다. 선정한 나사의 유형과 품질 등급에 해당하는 토크 값으로 나사를 조여야 합니다. 신속하고 용이한 설치를 위해 일반 태핑 드릴 나사를 사용할 수 있습니다. 나사선을 통과하여 누수되는 것을 막기 위해 나사를 실링해야 합니다.

압력에 노출되는 설치의 경우 프레임과 제작물 사이에 실링을 끼워야 합니다. 당사의 TSL 15x6 실링 스트립을 사용할 수 있습니다. 컴파운드와 같은 실링 방법도 사용 가능합니다.

TSL 15x6 사용 시에는 격벽이나 갑판에 접촉하는 플랜지 면에서 실링 스트립을 사용해야 합니다.

G 프레임, 볼트 연결 가이드라인

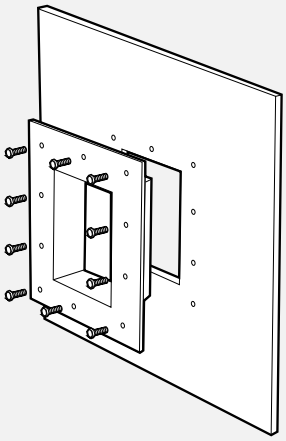

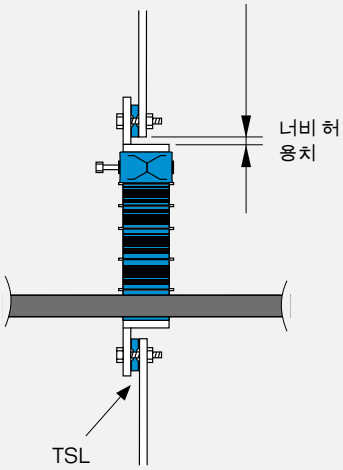

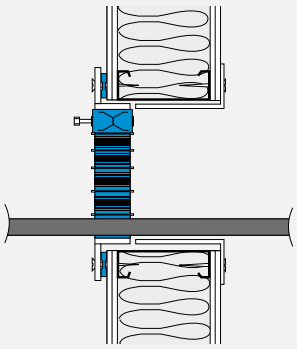

프레임과 벽 사이에 TSL 15x6 을 사용할 것을 권장합니다. 고정 방법, 파스너 선정 및 가스켓/실링은 프레임을 설치할 구조부의 유형에 맞게 조정되야 합니다. 연약한 구조부를 위해 확장 가능 볼트를 가지고 설치하면서 벽 표면을 깨트릴 수 있는 위험을 줄이고자 폭이 넓은 플랜지가 있는 특수 프레임을 제작할 수 있습니다.

플랜지가 있는 KFO/C KFO 프레임, 어셈블리

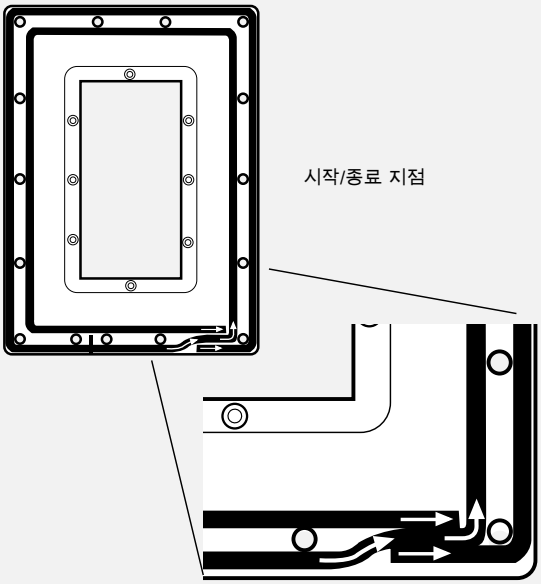

벽과 접촉하는 플랜지 면에 TSL 15x6 실링 스트립을 사용합니다.

플랜지가 있는 슬리브, 볼팅용 홀 치수

프레임/실	슬리브용 홀 치수		최소 허용되는 깊이	
	Ø (mm)	Ø (in)	(mm)	(in)
R 70	95	3.740	60	2.362
R 75	95	3.740	60	2.362
R 100	125	4.921	60	2.362
R 125	150	5.906	60	2.362
R 127	150	5.906	60	2.362
R 150	180	7.087	60	2.362
R 200	230	9.055	60	2.362
RS 25	45	1.772	40	1.575
RS 31	50	1.969	40	1.575
RS 43	65	2.559	70	2.756
RS 50	70	2.756	70	2.756
RS 68	85	3.346	70	2.756
RS 75	95	3.740	70	2.756
RS 100	125	4.921	70	2.756
RS 125	150	5.906	70	2.756
RS 150	180	7.087	70	2.756
RS 175	190	7.480	60	2.362
RS 200	235	9.252	60	2.362
RS 225	260	10.236	60	2.362
RS 250	285	11.220	60	2.362
RS 300	335	13.189	60	2.362
RS 350	385	15.157	60	2.362
RS 400	435	17.126	60	2.362
RS 450	485	19.094	60	2.362
RS 500	535	21.063	60	2.362
RS 550	585	23.031	60	2.362
RS 600	635	24.999	60	2.362
RS 644	680	26.772	60	2.362

슬리브, 볼팅 가이드라인

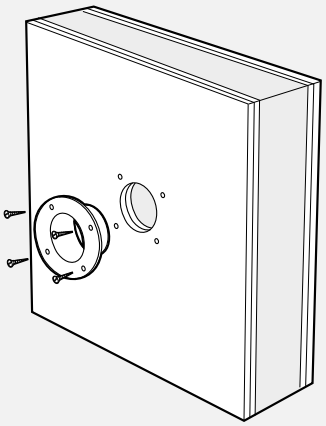

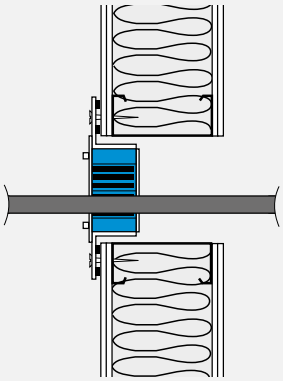

격벽에 홀을 만든다. 플랜지가 돌출부가 나오도록 슬리브를 홀 안쪽으로 삽입한다. 그림과 같이 볼트를 체결한다.

단열재 – 중요 사항

Roxtec 실링 솔루션을 설치하고 그 성능을 확보하려면 단열재를 활용해야 합니다. Roxtec는 A, B 및 H 등급 구역뿐만 아니라 Jet Fire 등급을 다루는 수많은 증명서를 보유하고 있기 때문에 단열재 사용은 각 부분뿐만 아니라 케이블, 플라스틱 파이프 또는 금속 파이프 등 시스템을 관통하는 유형에 따라 달라집니다. Roxtec는 여러 선급 증명서를 보유하고 있으며, 이런 다양한 경험은 실제 프로젝트에서 단열재 설치 방법 고려 시 많은 도움이 될 수 있습니다.

최신 업데이트

Roxtec은 성능을 보증하고자 가장 효과적인 설치를 위해 지속적으로 노력하고 있습니다. 이러한 것은 당사의 광범위한 시험을 통해 지속적으로 이루어집니다. 고객이 보유하고 있는 것이 최신 인증 설치 절차인지 확인하기 위하여 **www.roxtec.com/kr**에 접속하거나 한국의 Roxtec 담당자에게 연락하여 상세 사항을 확인할 수 있습니다.

플랜지가 있는 KFO/KFO 프레임, 홀컷

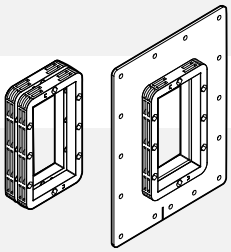

KFO

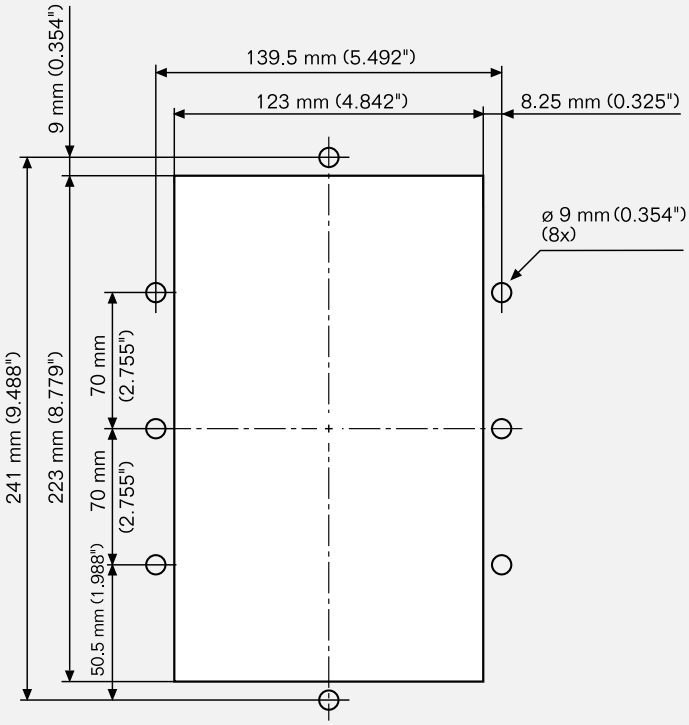

플랜지가 있는 KFO 6x1

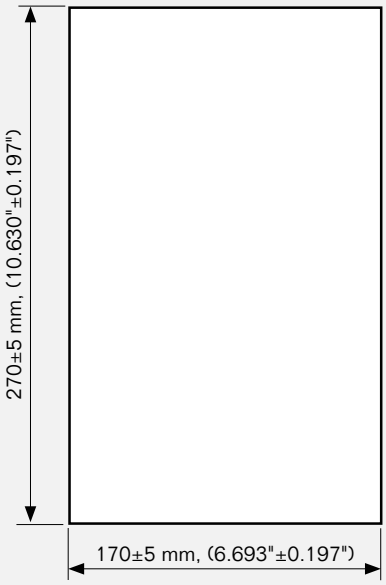

확대, 축소 없음 1:1

플랜지가 있는 C KFO/C KFO 프레임, 홀컷

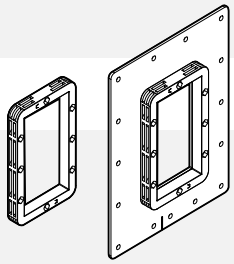

C KFO

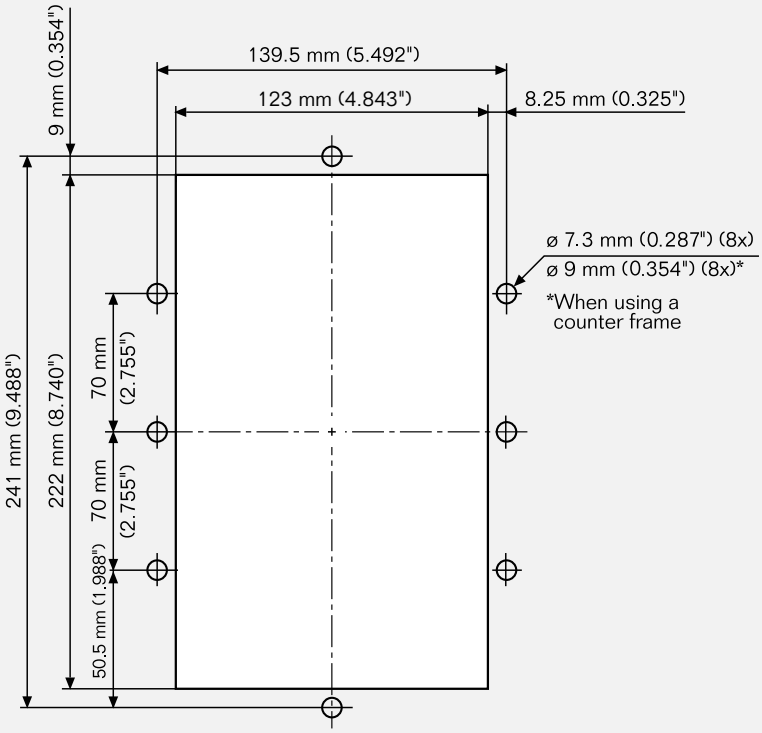

플랜지가 있는 C KFO 6x1

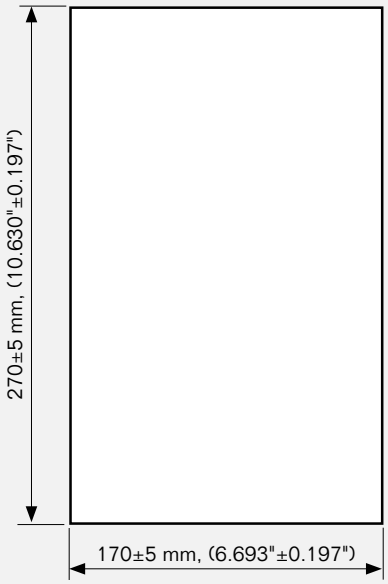

확대, 축소 없음 1:1

CF 8 및 CF 32 프레임, 홀컷

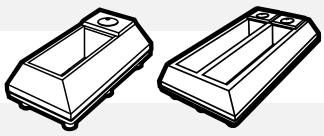

CF 8

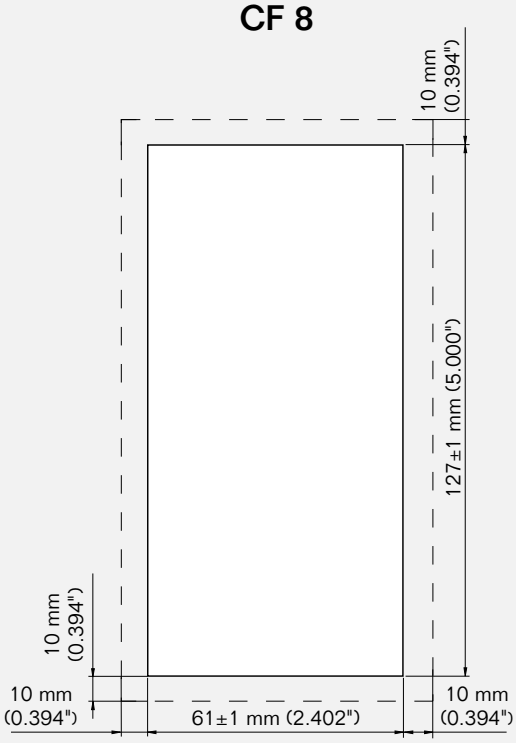

CF 32

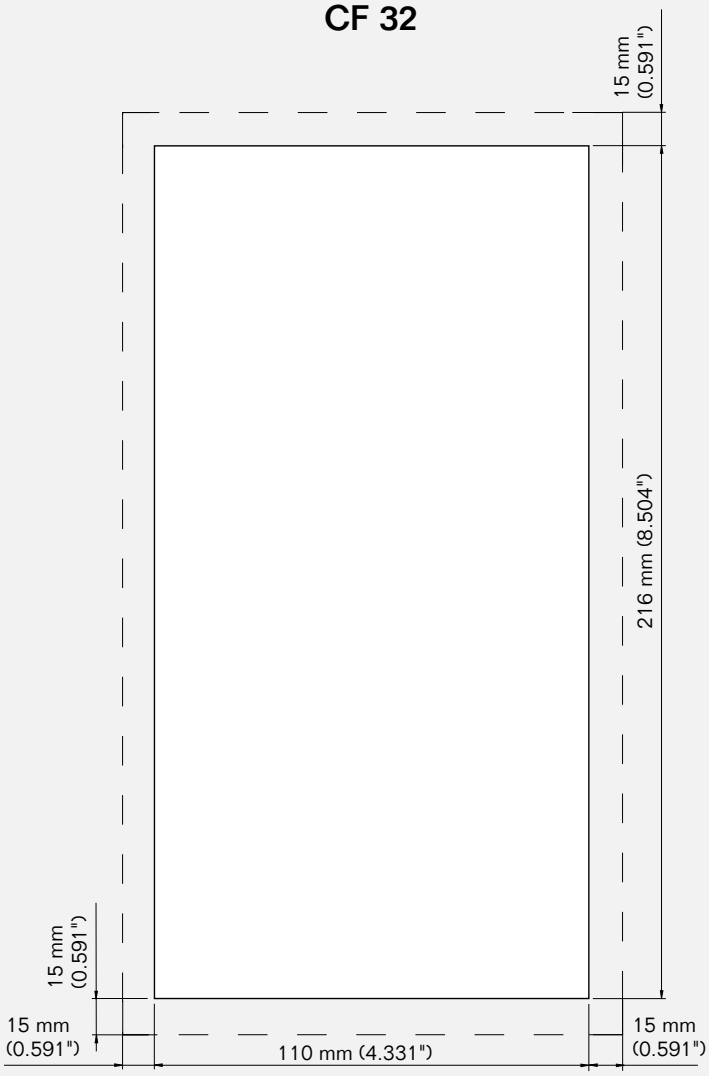

EMC 설치를 위해 도장해서는 안 되는 구간(전도성)

확대, 축소 없음 1:1

ComSeal™ LW 6, LW 12 프레임, 홀컷

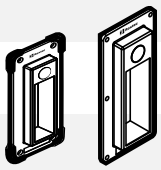

ComSeal™ LW 6

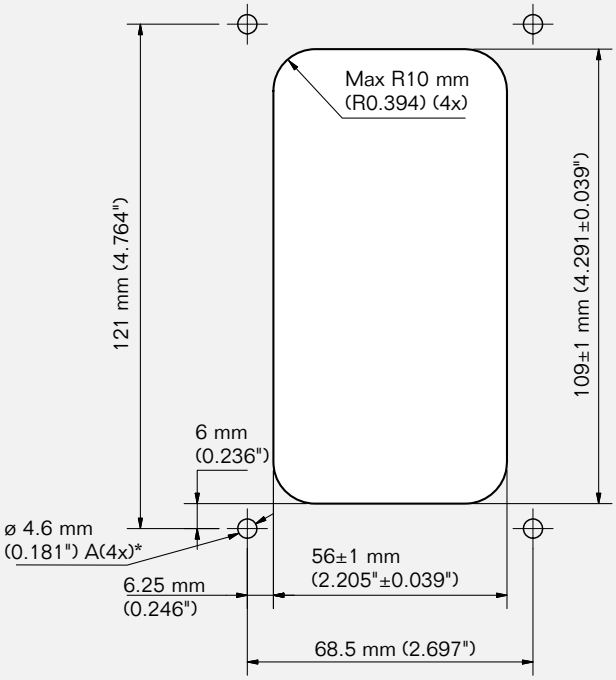

ComSeal™ LW 12

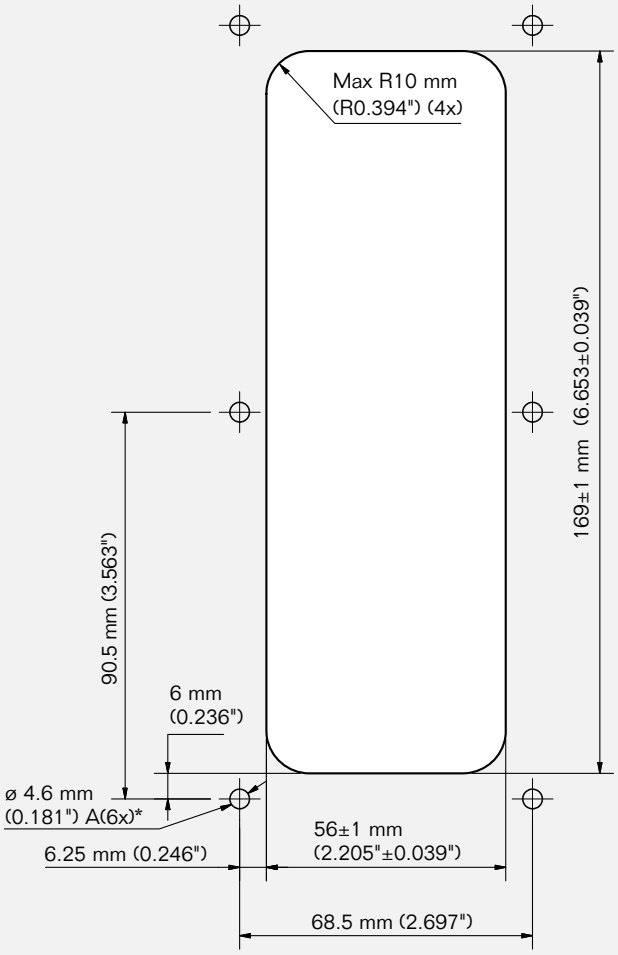

Roxtec ComSeal™ LW 12는 FL 21 녹아웃(홀컷)에 적합합니다.

* ø 5.5 (7/32"). 너트 사용 시 작은 크기로 드릴링하십시오.

확대, 축소 없음 1:1

ComSeal™ LW 12 FL 21, LW 16 프레임, 홀컷

ComSeal™ LW 12 FL 21

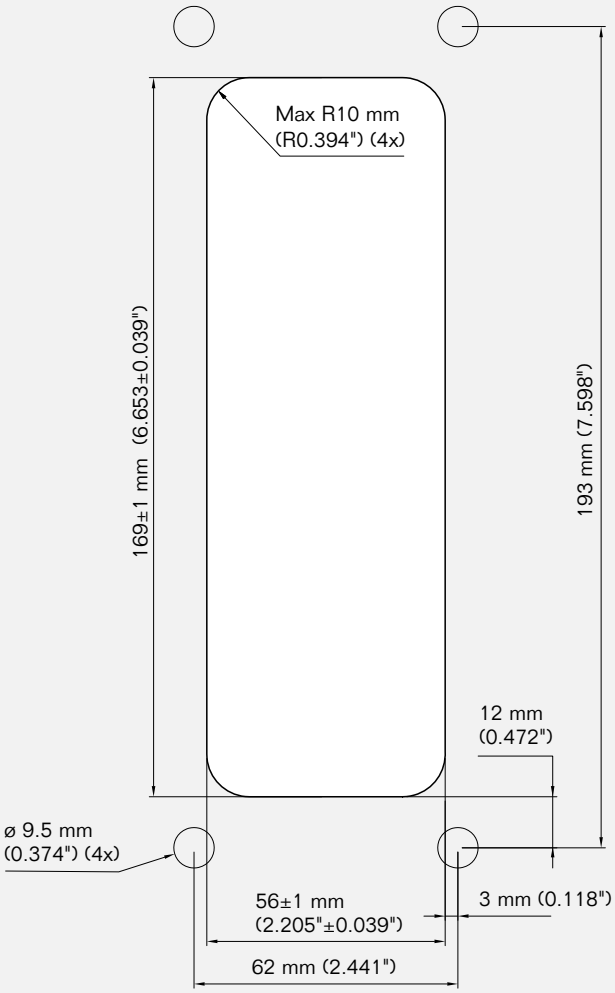

ComSeal™ LW 16

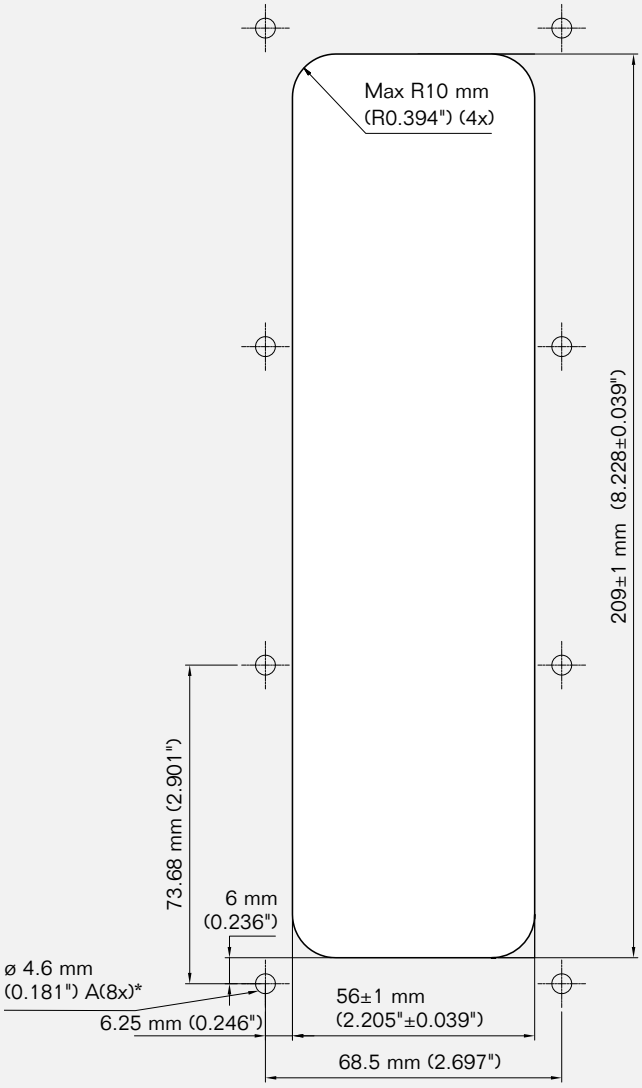

확대, 축소 없음 1:1

ComSeal™ 10, 12 프레임, 홀컷

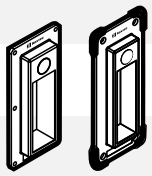

ComSeal™ 10

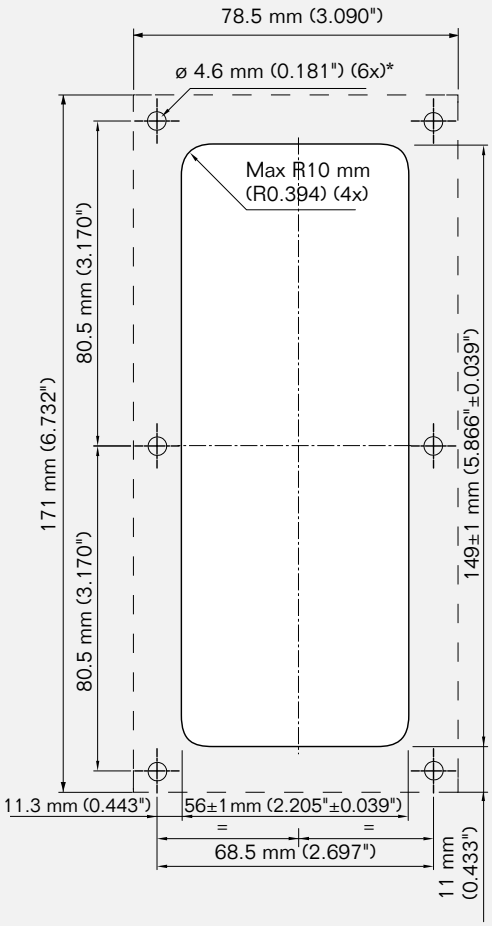

ComSeal™ 12

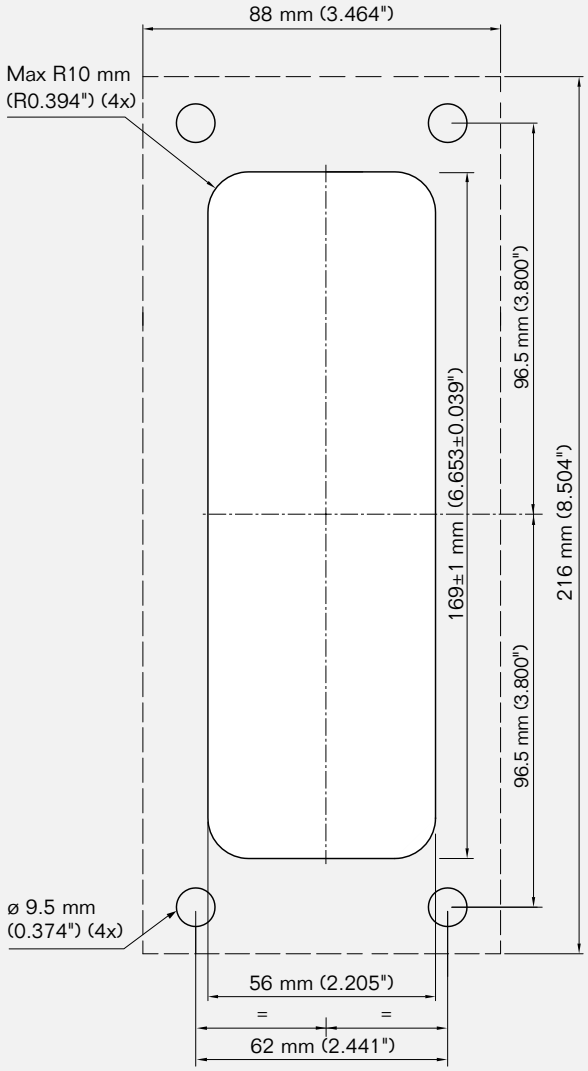

EMC 설치를 위해 도장해서는 안 되는 구간(전도성)

* ø 5.5 (7/32"). 너트 사용 시 작은 크기로 드릴링하십시오.

Roxtec ComSeal™ LW 12는 FL 21 녹아웃(홀컷)에 적합합니다.

확대, 축소 없음 1:1

ComSeal™ 15, 16 프레임, 홀컷

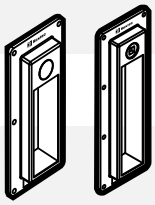

ComSeal™ 15

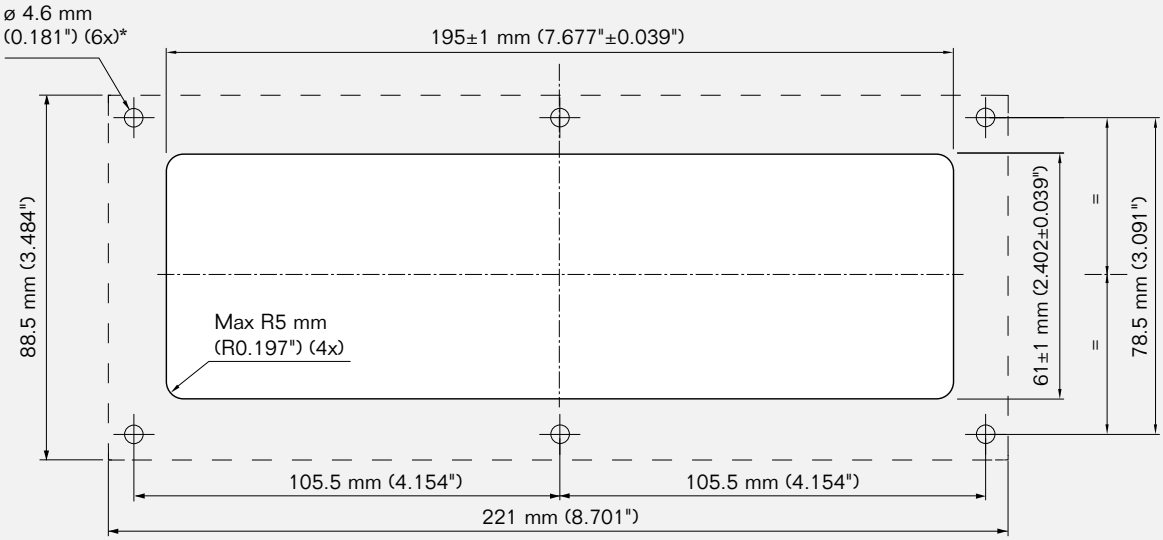

ComSeal™ 16

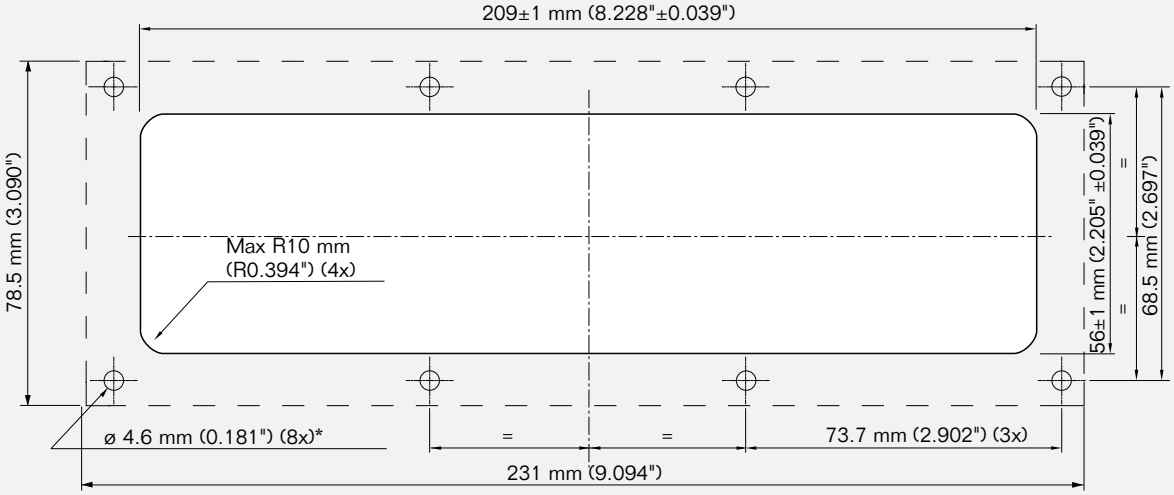

EMC 설치용으로 도장해서는 안 되는 구간(전도성)

* ø 5.5 (7/32"). 너트 사용 시 작은 크기로 드릴링하십시오.

확대, 축소 없음 1:1

ComSeal™ 30, 32 프레임, 홀컷

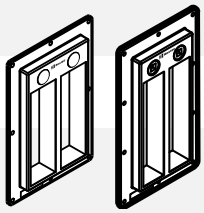

ComSeal™ 30

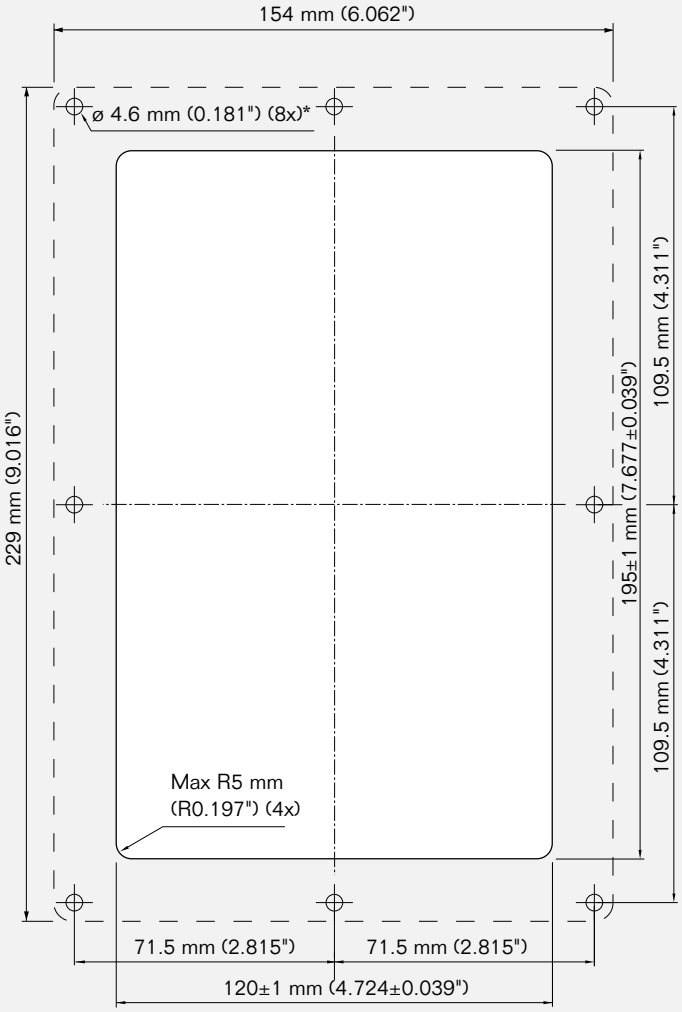

ComSeal™ 32

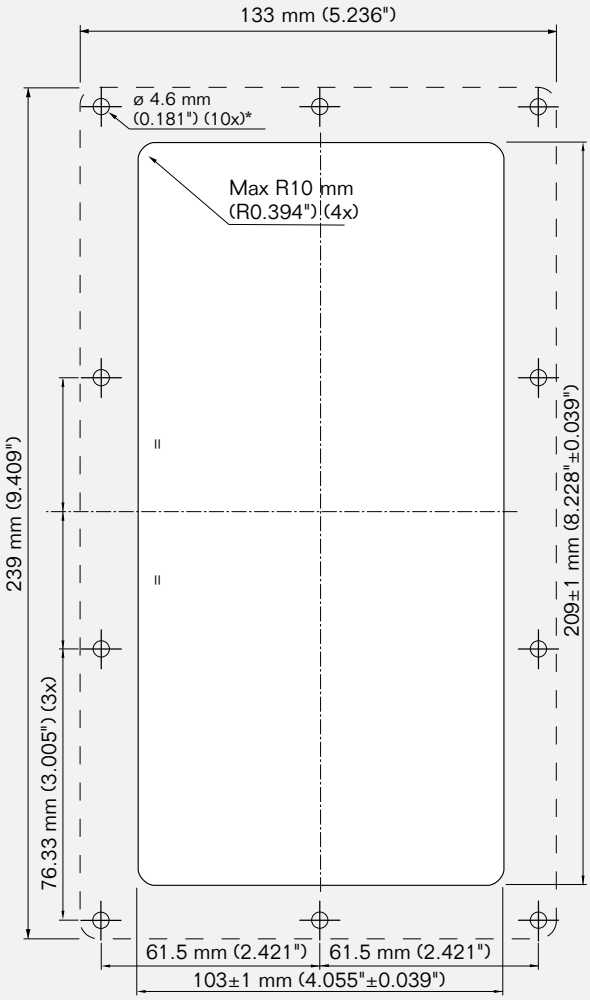

EMC 설치용으로 도장해서는 안 되는 구간(전도성)

* ø 5.5 (7/32"). 너트 사용 시 작은 크기로 드릴링하십시오.

확대, 축소 없음 1:1

ComSeal™ 10 AISI 316, 16 AISI 316 프레임, 홀컷

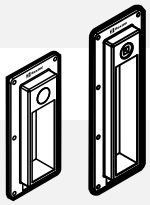

ComSeal™ 10 AISI 316

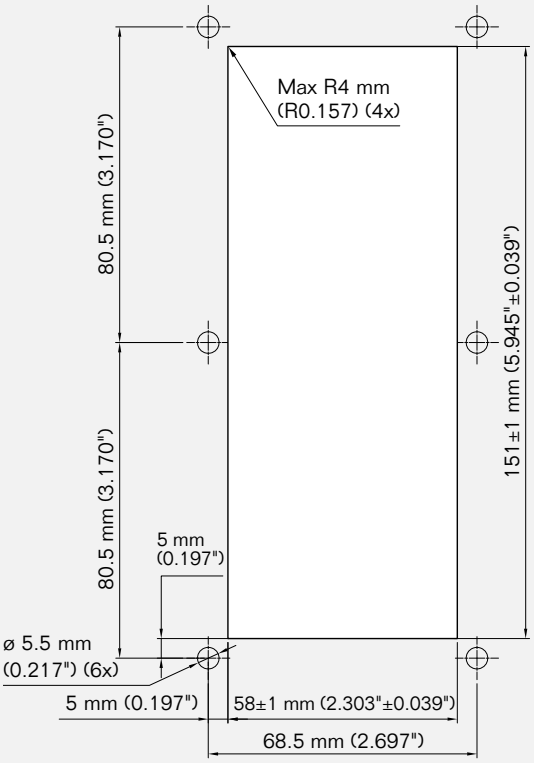

ComSeal™ 16 AISI 316

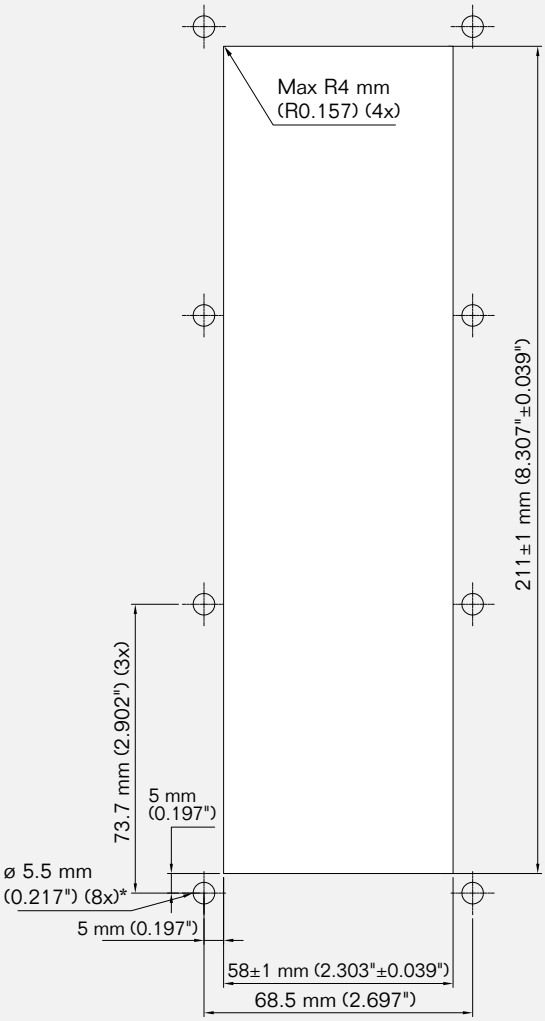

확대, 축소 없음 1:1

ComSeal™ 32 AISI 316 프레임, 홀컷

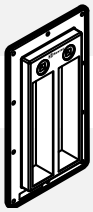

ComSeal™ 32 AISI 316

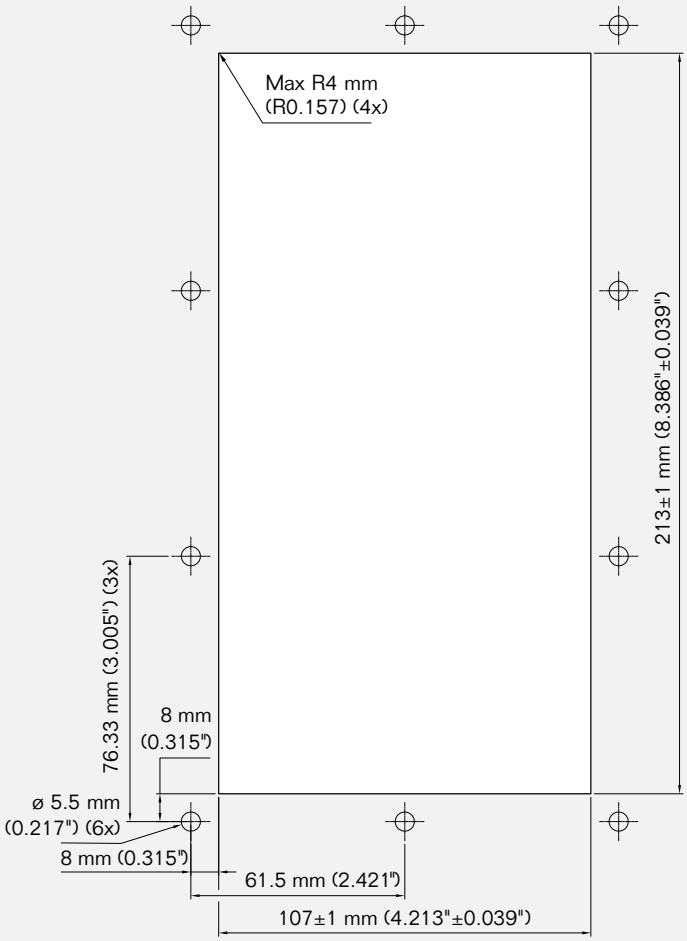

확대, 축소 없음 1:1

무단 전재 금지

당사는 추가 고지 없이 제품과 기술 정보를 변경할 수 있습니다. 인쇄물이나 입력 내용에 오류가 있더라도 배상에 대해 책임지지 않습니다.본 간행물의 내용은 Roxtec International AB의 재산으로서 저작권의 보호를 받습니다.

면책조항

"Roxtec 케이블 인입부 실링 시스템(" Roxtec 시스템")은 다양한 구성품으로 이루어진 모듈러 기반 실링 제품입니다. 구성품 개별은 물론 전체가 최상의 Roxtec 시스템 성능을 위한 필수적인 항목입니다. Roxtec 시스템은 수많은 위험에 견딜 수 있는 성능을 인증 받았습니다. 해당 인증뿐만 아니라 관련 위험에 견딜 수 있는 Roxtec 시스템의 성능은 Roxtec 시스템의 일부로서 설치되는 모든 구성품에 따라 좌우됩니다. 따라서 Roxtec 시스템의 일부로서 설치되는 모든 구성품이 Roxtec의 허가 하에서 제조되지 않는 한 ("승인된 제조업자") 인증은 무효하며 적용되지 않습니다. Roxtec은 Roxtec 시스템과 관련하여 아래 경우를 제외한 때에는 성능에 대한 보증을 하지 않습니다. (I) Roxtec 시스템의 일부로서 설치되는 모든 구성품이 승인된 제조업자가 제조한 것이고, (II) 구매자가 하기 (a)와 (b)를 준수하는 경우

(a) 보관 시, Roxtec 시스템이나 그 부품은 원래 포장 상태로 실온에서 옥내에 보관해야 합니다.

(b) Roxtec 설치 지침에 따라 설치해야 합니다.

Roxtec이 제품 정보를 제공할지라도, 구매자는 그 제품이 의도된 프로세스, 설치 및/또는 사용에 적합한지 판단해야 하는 의무가 있습니다. 또한 미승인 업체가 제작한 구성품을 포함한 Roxtec 시스템이나 설치로 인해 발생하거나 Roxtec 시스템의 설계 용도 이외의 용도로 Roxtec 시스템을 사용함으로 인해 발생하는 직접적, 간접적, 유발적인 모든 손실이나 손상, 수익 손실 등에 대해 책임지지 않습니다.

Roxtec은 특정 목적을 위한 상업성과 적합성에 대한 암묵적 보증뿐만 아니라 법령이나 공법에서 명시된 그 외 모든 명시적, 암묵적 표현과 보증으로부터 명백하게 면책을 받습니다. 사용자는 Roxtec 시스템이 의도된 사용에 적합한지 판단하고 그와 관련한 모든 위험과 책임을 져야 합니다. 어떠한 경우에도 Roxtec은 간접적, 유발적, 징벌적, 특수적, 대표적 또는 부수적 손상이나 손실에 대해 책임지지 않습니다

Roxtec ®는 스웨덴과 그 외 국가에서 등록된 상표입니다.
Multidiameter ®는 스웨덴과 그 외 국가에서 등록된 상표입니다.
Roxtec 시스템, 케이블과 파이프 인입부에 사용되는 제품.
© Roxtec International AB 2017 사진/삽화: Roxtec AB, Production: Roxtec Market Communications

CAT2016000505

ver_4/KR/1718/thoge

Roxtec

Roxtec Korea Ltd
32, Dasan-ro 78beon-gil, Saha-gu, Busan, KOREA
PHONE +82 51 314 9787, **FAX** +82 51 314 9789
EMAIL info@kr.roxtec.com, www.roxtec.com/kr