海洋

Roxtec

# ケーブル＆パイプ貫通部

海洋用途

We Seal Your World™

# 安全なブルーシール

最先端の軍艦、オフショアの補給線、世界最大の豪華客船などのあらゆる船舶に安全性をご提供致します。世界の海に対しデザインされたブルーシール、すなわちRoxtecのケーブルパイプシールをご選択下さい。

**効率的なソリューション**

Roxtec　ケーブル・パイプ貫通部は火、ガス、水、埃に対し認証された保護を提供し、運用信頼性を確保します。Roxtecケーブル・パイプ貫通部は火、ガス、水及び埃に対しての認証保護を獲得することでお客様に運用における信頼性をご提供しております。耐腐食性と面積効率に優れるシールは振動、ノイズ、総重量を削減します。電気安全性と電磁妨害に対する保護を確認するEMC対応製品や爆発雰囲気下で使用できるATEX/IECEx 認証製品もご用意しております。

**いつでもアップグレード**

Roxtecのシーリングシステムは早く施工が出来、簡単に使用できます。シーリングモジュールはさまざまなサイズのケーブルとパイプに適応できます。将来のニーズやアップグレードには予備スペースをご利用ください。必要なときに新しいケーブルまたはパイプを追加できます。

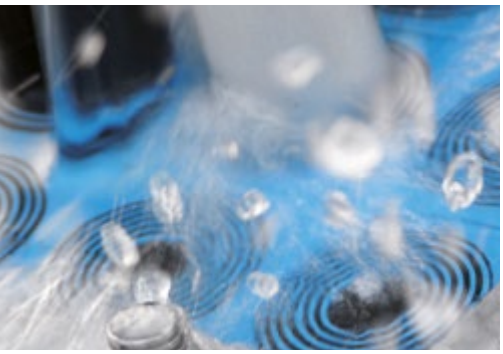
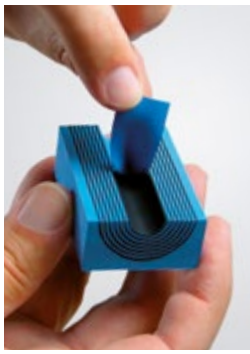

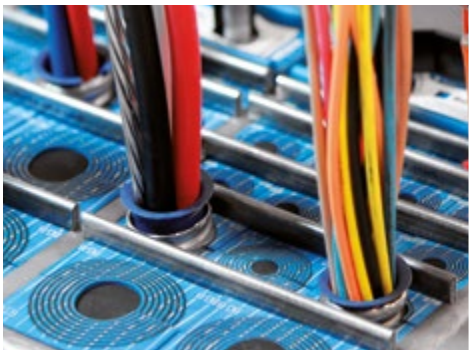


**ROXTECイン･アクション 6**

用途 8
あらゆる船舶のシーリングソリューション 12
ファーストクラスパフォーマンス 18
持続可能性への焦点 20
Roxtec Transit Designer 22

**ROXTECシーリングシステム 24**

システム構成部品 26
Roxtec モジュール
RMモジュール 27
CMモジュール 29
ウェッジ 32
ステイプレート 35
潤滑油アッセンブリージェル 37

**ケーブル貫通ソリューション 38**

**標準フレームとシール** 39
Sフレーム 40
SRCフレーム 47
SKフレーム 52
SBTBフレーム 54
SFフレーム 56
GHMフレーム 61
Rフレーム 63
Rフレーム用スリーブ 66
RSシール 69
RSシール用スリーブ 73
RS OMDシール 78
RXフレーム 81
RS Xシール 81

**エンクロージャーソリューション** 85
ComSeal LW 86
ComSeal 88
CF 8/CF 32フレーム 91
KFOフレーム 94
C KFOフレーム 96
Gフレーム 98

**EMCシーリングシステム 102**

電磁両立性 103
EMC シーリングシステム選定ンガイド 109
EMC モジュール
RM BG B, RM BGモジュール 110
RM ES B, RM ESモジュール 112
RM PE B, RM PEモジュール 115
CM BG Bモジュール 118
CM ESモジュール 119
CM PEモジュール 120
EMCウェッジ 121
EMC フレーム選定ガイド 123
グラウンドラグ 123
EMCマーキングツール 123
EMC用途フレームシール 124
R EMCフレーム 125
RS EMCシール 127

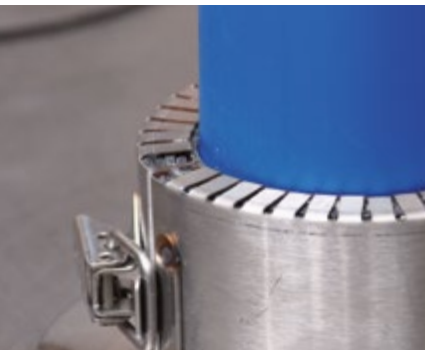

ComSeal EMC 129
CF 8 EMC/CF 32 EMCフレーム/キット 131
Roxtec EMC 施工 – 基本手順 133

**パイプ貫通ソリューション 134**

**金属パイプソリューション** 137
RS シール 138
RSフレーム用スリーブ 142
RS OMDシール 147
Rフレーム 150
Rフレーム用スリーブ 153
SPM シール 156
RXフレーム 159
RS X シール 159
Sフレーム 163

**プラスチックパイプソリューション** 170
RS PPS/S片面シール 172
RS PPS/Sシール用スリーブ 174
RS PPS 両面シール 176
RS PPSシール用スリーブ 179
SE PPS 延長フレーム 180
Sleev-it 貫通部防火シール 182
Sleev-it 貫通部防水シール 185
Sleev-it 切替カラー 188

**耐火後における防水性** 190
RS F+WT 191
RS PPS/S F+WT 192
RS PPS F+WT 194
Roxtec パイプシール選定ガイド 196

**改修ソリューション 200**

**カスタマイズソリューション 206**

**ケーブルとパイプ管理 210**

ケーブルストラップ 212
Roxtec施工ツール 214

**実用的なユーザーガイドライン 220**

溶接 222
ボルト締め 232
断熱材 239
テンプレートと開口部パターン 240

# ROXTECイン・アクション

海洋産業向けのRoxtecケーブル・パイプ貫通部は人命や設備を守ります。全ての主要船級協会に承認されたRoxtecトランジットは新設にも改修プロジェクトにもご使用になれます。

### 推進室
推進装置スペース

### ニーズと要件
- 耐火
- 気密
- 防水
- EMI保護
- 温度変化に耐える能力
- 振動抑制
- 複数ケーブルを管理する面積効率

### 気密エリア
圧力保持が必要な場所に理想的な気密シール。

### ニーズと要件
- 耐火仕切り
- 遮水
- 気密
- 耐圧

### EMC適用場所
船上の精密装置のデータ、セキュリティにおける機能保護。

### ニーズと要件
- EMC、電磁両立性
- 耐EMI電磁シールド

シーリングソリューションオプション

Roxtec SRC

シーリングソリューションオプション

Roxtec S

シーリングソリューションオプション

Roxtec SF EMC

### サービスパイプ
総重量削減用の空気圧縮と冷却用単/複数パイプ。

### ニーズと要件
- 耐火
- 気密
- 防水
- ノイズ軽減
- 振動抑制

シーリングソリューションオプション

Roxtec RS

### 水線上のデッキと隔壁室内への貫通
防火区画間のデッキと隔壁へのケーブル・パイプ貫通。

### ニーズと要件
- 耐火仕切り
- 気密
- 防水
- ケーブル管理

シーリングソリューションオプション

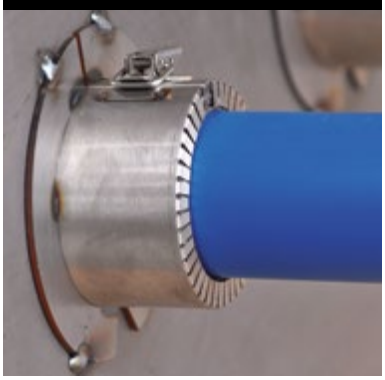

Roxtec Sleev-it™ 貫通部防火シール

### キャビン
新設および改修プロジェクトにおける軽量かつ多彩な推奨ソリューション.

### ニーズと要件
- 気密
- 防水
- 簡単な施工
- 断熱材の最小化

シーリングソリューションオプション

Roxtec ComSeal™

### 外部照明
外部照明用に隔壁外部から配線される単一電線用丸型シール

### ニーズと要件
- 面積効率
- 耐火
- 防水
- 異なるサイズのケーブルに対応

シーリングソリューションオプション

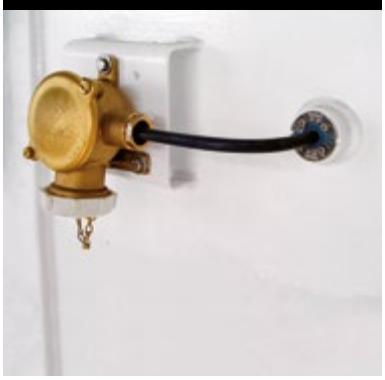

Roxtec RS

### 給排水管
スチール製パイプ、プラスチックパイプ、防火カラー、スチール製パイプからプラスチックパイプへの切替カラー。

### ニーズと要件
- 耐火
- 防水
- 振動保護
- 簡単な施工
- 非溶接ソリューション

シーリングソリューションオプション

Roxtec RS PPS

### キャビンサービスロッカー
キャビンの裏にあるキャビンロッカールームに配管されるサービスパイプとケーブルの管理およびシーリング。

### ニーズと要件
- 耐火仕切り
- スチール製パイプとプラスチックパイプの組み合わせ

シーリングソリューションオプション

Roxtec Sleev-it™ 貫通部防水シール

### 水線下の室内貫通
デッキおよび隔壁への複数ケーブル貫通

### ニーズと要件
- 海洋防火等級A-0 ~A60 準拠の防火
- 保護等級承認プログラム準拠の防水
- 防煙
- 定格圧力
- 振動抑制

### 共同操縦室
操縦室内部及び周辺用の効率的なEMC ( 電磁両立性 ) ソリューション。

### ニーズと要件
- 装置保護
- データセキュリティ
- 高精度操縦
- 電磁シールド

### ブリッジ操縦室
電磁シールドを保証するために開発されたEMCケーブル· パイプ貫通部

### ニーズと要件
- 防水
- 気密
- 電磁シールド
- 精密装置保護

シーリングソリューションオプション

Roxtec S

シーリングソリューションオプション

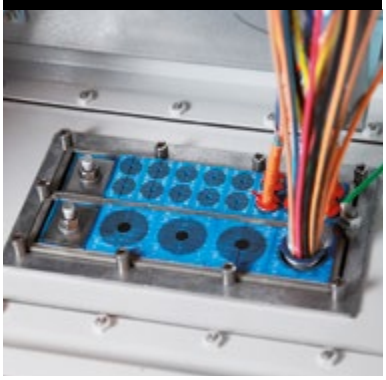

Roxtec CF EMC

シーリングソリューションオプション

Roxtec S EMC

# あらゆる
# 船舶のシーリングソリューション

造船会社と船舶オーナーはケーブル、金属パイプ及びプラスチックパイプにおける貫通部をRoxtecにて標準化しております。A等級分類の承認を受けたシールは作業船から大型ヨットまであらゆる船舶における火、水、気圧、熱橋や材料疲労からくる問題を解決致します。

# クルーズライナーとフェリー

Roxtecを使用することで新しいケーブルや金属製/プラスチックパイプを簡単に追加することができます。クルーズ運航中であっても構造や乗客の安全性を損なうことなくアップグレード出来、耐火や防水性を兼ね備えたシールによりトータルコストの削減を図ります。

**キャビン内のRoxtec**

耐火認証を持つRoxtecシールは軽量、多機能かつ施工が簡単です。溶接や断熱材の使用を必要最低限に抑え、耐火性、気密性及び耐水性により区画を保護します。

# 軍艦

信頼性がキーです。防水性及び爆風荷重耐久性に加え、EMC製品は電磁波障害に対する保護を確立させ、情報漏洩を防ぐことが出来ます。振動抑制やプラスチックパイプ向けソリューション、更には面積効率の良いシーリングを選定することで総重量の低減、船上スペースの確保及び静かな運行にお役立ち致します。全ての構成部品に対し認証保護取得の為の試験をしております。

## 共同操縦室のRoxtec

Roxtecは操縦室内部と周辺の電磁両立性 ( EMC ) に効率的なソリューションを開発しました。このソリューションによりケーブルとパイプ貫通部が電気安全性を確保します。EMI ( 電磁波妨害 ) を予防し、高精度のオペレーションを確認するには、Roxtec貫通部をご利用ください。

# 商船用と補給船

船舶オーナーは長期間の船舶の運航と価値を維持するためにRoxtecを指定しており、世界中の設計者や設置業者がRoxtecトランジットの最新技術、安全要求の遵守、変更や検査を容易にする特長を認めています。またRoxtecは危険場所向けにATEX/ IECEx認証シールを提供します。

## 給排水管周辺のRoxtec

Roxtecはスチール製パイプ、プラスチックパイプ、防火カラー、スチール製パイプからプラスチックパイプへの切替カラーに軽量なシールを提供します。ほとんどのRoxtecシールは片側から垂直または水平に取り付けられます。溶接を全く必要としないものもあります。

# 特殊目的船

Roxtecの標準シールとカスタマイズシールは高精度の船首舵システムから設備やクレーンの水中操作まで全てに使用されています。火災、ガス、水、振動などの危険性から保護し、船舶の変更に常に対応します。このためコストを抑えながら船の寿命を延長することが可能です。

## 気密エリア

Roxtec ソリューションは耐火や防水性に優れているだけでなく、気密性にも優れている為、圧力を維持しなければならない場所でもご使用頂けます。火災が発生し、爆発性化学物質や毒性物質に満ちた大気が生じる場合、圧力を制御することでこれらの危険性を排除します。

# ヨット

Roxtec シールは新しいテクノロジーに対応する大きな可能性を秘めています。異なるサイズのプラスチックパイプを取り扱う能力は総重量と腐食リスクを軽減します。また優れたノイズと振動減衰性能によりヨットの総合体験を高めます。

## 外部照明

単一ケーブル用Roxtec丸型シールは隔壁の外側に設置する客室バルコニーの外部照明に最適です。このソリューションはすっきりとした外観を与えるだけではなく面積効率を高め、火や水から照明を保護します。

# 第一級のパフォーマンス

船上の火災や区画内の浸水に不安がありますか？私たちは実証されたケーブルとパイプ貫通部による認証保護をお届けします。

Roxtecシーリングシステムはデッキ、隔壁、様々な場所の間や内部、機械室、保管室、居住部分そしてブリッジなどの構造を通るあらゆるタイプのケーブル、スチール製パイプ、プラスチックパイプの密閉に利用できます。また様々な制御キャビネット、電気系統のエンクロージャーや配線箱など にも使用できます。

### 認証で心の平安を得る

当社のシーリングソリューションは、優れたパフォーマンスと危険に対する抵抗性により数百以上の試験と承認を経て250以上の認証を取得しています。Roxtec製品はIMO Res.（国際海事機関決議） A 754 (18)/ IMO FTP（火災試験方法コード）2010およびSOLAS条約（海上における人命の安全のための国際条約）に準拠した耐火試験とDNV 型式認定プログラム8-471.19-1に準拠した締付試験に合格し、A、B、H等級分類への使用を承認されています。またRoxtecシーリングシステムは各国における軍規格にも承認されています。

## 危険要因を排除

Roxtecシールは火、水、ガス、塩、埃、爆発、落雷そしてノイズなどのリスクから保護します。このシステムはラバーが振動を吸収するために油圧パイプのシーリングにも適しており、高品質のシーリングシステムは過酷な状況にも耐えるように設計されています。

- A、H 、ジェット耐火等級
- 気密
- 防水
- 防埃
- 腐食保護
- 耐振
- ノイズカット
- 爆風荷重保護
- 危険場所
- 電磁シールド
- 等電位化
- 落電保護
- 接地

## 安全意識

当社の技術センターでは火災ラボ、研究開発及び第三者立合い試験が組み合わせられており、高度な試験に基づき標準製品とカスタマイズソリューションの開発しております。船級協会により承認された当社の型式認定書はIMO ( 国際海事機関 ) により認定された研究所の試験に基づいています。

- 耐火等級AとB (標準、繊維状)
- 耐火等級H(炭化水素、油性)
- 最高6 barの水圧試験
- 最高2.5 barのガス圧力試験
- 引張強度試験
- 周期サイクル
- IP 等級試験シミュレーション
- EMC試験
- 振動試験と分析

## 検査官による検証

Roxtec製品はロイド船級協会、アメリカ船級協会、ビューロー・ベリタス、DNV GL およびロシア船級協会などの主な船級協会により認証されています。Roxtecシーリングシステムは溶接、ボルト締めおよび構造への正しい手順による適正な取り付けにより初めて認証保護を実施できます。詳しい情報についてはwww.roxtec.comの実用的なユーザーガイドラインをご参照ください。

# 持続可能性への焦点

私たちは安全性だけではなく、この美しい青い惑星の人々、自然、海洋も大切にしています。このため、私たちは環境への影響を最小限にとどめる品質を保証します。

Roxtec InternationalはISO9001 とISO 14001の品質・環境標準の認証を取得しています。当社のコンポーネント部品にはスチール製フレームや加硫ゴムなどがありますが、Roxtec製品には危険物質を含まないことを保証します。私たちは国内および国際環境法の要件を遵守し、環境目標と倫理問題、化学物質に関する問題、RoHSやREACHの法的要件を重視します。また廃棄物質は地球を守る方法で取り扱われます。

# 自分の貫通部を設計

Roxtec Transit Designer™は無料のウェブベースの設計支援ツールです。貫通部を効率的に設計することで、設計工数の削減及びプロジェクトにおけるリスクの低減をサポート致します。

roxtec.com
でスタート

Roxtec Transit Designerを使用することで、製品の選定や施工手順を含む貫通部の設計から購入までがよりスムーズになります。ケーブルやパイプ情報を一括インポートし、一度に数千個の貫通部を瞬時に作成することも可能な為、大型プロジェクトでも問題なく管理が行えます。

### いつでもどこでも利用可能

Roxtec Transit Designerはインターネットからアクセス可能な為、世界中のプロジェクトチームと自分の作品を共有できます。Roxtec専門家が必要なときは、チャット機能にてご相談可能です。使用を開始するにはwww.roxtec.comでご登録ください。

### 特徴

- インターネットで使用できる無料のウェブベースアプリケーション
- シンプルな製品選択
- ケーブルまたはパイプ寸法をコピー・貼り付け。
- メーカー承認の技術項目の出力
- プロジェクト効率と柔軟性の改善
- 設計業務をスピードアップする複数貫通部インポート
- プロジェクトリスクの軽減

### 簡単なユーザーによる入力

ケーブルやパイプのサイズ及び本数。または概算。
シーリング/認証要件
フレーム取付方法
フレーム材質の選択

### 承認された出力

DXFとPDFの2D図面
3D STEP
Excelフォーマットの部材表
設置指示

# ROXTECシーリングシステム

# 優れた柔軟性

Roxtecのケーブルとパイプシーリングソリューションは、世界中のさまざまな海洋プロジェクトで安全性、効率、長期間の運用信頼性を確保します。

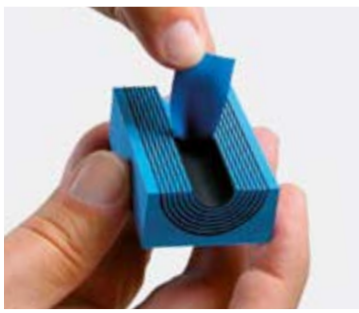

当社の発明であるMultidiameter™は、剥ぎ取り可能なレイヤー付のラバーモジュールです。ケーブルやパイプの外径に関わらず完璧なシーリングを実現します。この柔軟性により、設計工数の削減、施工の簡素化、在庫の少量化及び物流ニーズの低減を可能にしております。また予備スペースは将来のメンテナンスと改修に対する費用対効果を高めます。

## 型破りのイノベーション

Roxtecソリューションはケーブル配線やパイプ配管の設計とプロセスに革命をもたらしました。Roxtec Multidiameterモジュールは様々なケーブルやパイプの外径に対応しております。また、予備スペースを設けることにより、後からケーブル外径や本数に変更があった場合でも柔軟に対応できる為、設計工数を削減することが出来ます。

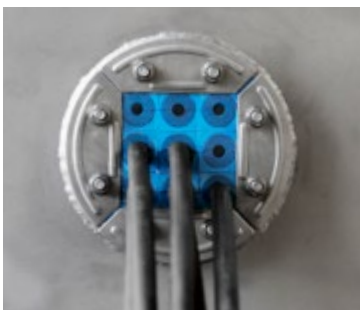

## 柔軟なコンポーネント

Roxtecシーリングシステムは単一あるいは複数ケーブルとパイプ貫通や、その他の用途に利用できる機械的なシーリングソリューションです。溶接またはボルト締めにて取り付けられたフレームにモジュールを挿入し、ケーブルやパイプをシーリングします。フレームは用途により様々なサイズ、材質及び形状からご選択可能です。システムはRoxtecウェッジまたは内蔵のコンプレッションユニットにより密閉されます。

## 適応性の高いモジュール

Roxtecのシーリングモジュールは6種類のサイズに分かれており、4~99mmのケーブルやパイプ外径に対応しております。標準製品での単一貫通部に於いては、最大外径580mmまでシール可能です。また、モジュールにも多様なシール特性があり、一例としてEMC対策モジュールが挙げられます。EMC対策モジュールでは、アーマードケーブルやシールドケーブルに対し貫通部でアース処理やノイズカットをすることが可能です。

# 強力なバリアを作る小数パーツ

Roxtecのシーリングソリューションは少数のパーツで構成されております。シールには矩形と丸型形状があり、キットソリューションもご用意しております。

*シール-単一ケーブル/パイプ用ソリューション

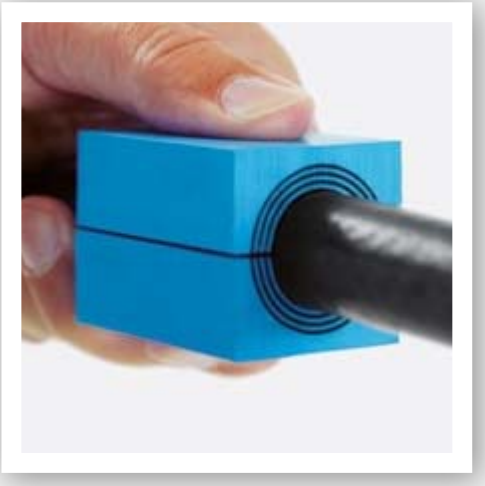

# Roxtecモジュール

標準長さ、60 mm(2.362")のRM製品グループのモジュールは壁、床、隔壁、デッキ部のケーブルとパイプのシーリングに使用されます。CMグループのモジュールの標準長さは15-40 mm (0.591"-1.575")です。主にキャビネットやエンクロージャーを貫通するケーブルに使用します。RM、CMモジュール共にEMCおよびEx用途にも利用可能です。

- Multidiameter™装備のRoxtec RMモジュールは 外径3.0-99.0 mm (0.118"-3.898")のケーブルとパイプに適応可能です。
- Multidiameter™ 装備のRoxtec CMモジュールは外径3.5-34.5 mm (0.138"-1.358")のケーブルとパイプに適応可能です。
- モジュールのソリッド･コア部分は将来の予備モジュールとして使用できます。

## Roxtec RMモジュール

RM 15

RM 15w40*

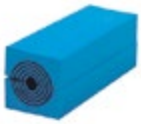

RM 20

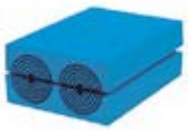

RM 20w40*

RM 30

RM 40

RM 40 10-32

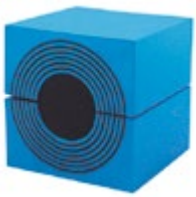

RM 60

RM 60 24-54

RM 60 woc

RM 80 woc

RM 90 woc

RM 120 woc

# Roxtec RMモジュール

| モジュール | ケーブル / パイプ数 | ケーブル / パイプ径 Øa-Øb (mm) | ケーブル / パイプ径 Øa-Øb (in) | 外径(mm) HxW (D=60 mm) | 重量 ( 最大 ) (kg) | 重量 ( 最大 ) (lb) | 品番 |
|---|---|---|---|---|---|---|---|
| コア付き | | | | | | | |
| **RM 15** | 1 | 0+3.0-11.0 | 0+0.118-0.433 | 15x15 | 0.02 | 0.044 | RM00100151000 |
| **RM 15w40*** | 3 | 0+3.5-10.5 | 0+0.138-0.413 | 15x40 | 0.05 | 0.110 | RM00115401000 |
| **RM 20** | 1 | 0+4.0-14.5 | 0+0.157-0.571 | 20x20 | 0.04 | 0.088 | RM00100201000 |
| **RM 20w40*** | 2 | 0+3.5-16.5 | 0+0.138-0.650 | 20x40 | 0.07 | 0.154 | RM00120401000 |
| **RM 30** | 1 | 0+10.0-25.0 | 0+0.394-0.984 | 30x30 | 0.08 | 0.176 | RM00100301000 |
| **RM 40** | 1 | 0+21.5-34.5 | 0+0.846-1.358 | 40x40 | 0.14 | 0.309 | RM00100401000 |
| **RM 40 10-32** | 1 | 0+9.5-32.5 | 0+0.374-1.280 | 40x40 | 0.14 | 0.309 | RM00140101000 |
| **RM 60** | 1 | 0+28.0-54.0 | 0+1.102-2.126 | 60x60 | 0.33 | 0.728 | RM00100601000 |
| **RM 60 24-54** | 1 | 0+24.0-54.0 | 0+0.945-2.126 | 60x60 | 0.33 | 0.728 | RM00160201000 |
| **Without core** | | | | | | | |
| **RM 60 woc** | 1 | 28.0-54.0 | 1.102-2.126 | 60x60 | 0.26 | 0.573 | RM00000601000 |
| **RM 80 woc** | 1 | 48.0-71.0 | 1.890-2.795 | 80x80 | 0.44 | 0.970 | 5RM0000000534 |
| **RM 90 woc** | 1 | 48.0-71.0 | 1.890-2.795 | 90x90 | 0.56 | 1.253 | RM00000901000 |
| **RM 120 woc** | 1 | 67.5-99.0 | 2.657-3.898 | 120x120 | 0.94 | 2.072 | RM00001201000 |

*) 作業効率の上昇による施工時間の短縮が可能になる為、RM20w40やRM15w40などの連結モジュールの使用を推奨しております。

# SRCフレーム用角部分補正用モジュール・キット

RM 20/0 RC

RM 40/0 RC

| モジュール | モジュール / キット数 | 外径(mm) HxW (D=60 mm) | キットあたり重量 (kg) | キットあたり重量 (lb) | 品番 |
|---|---|---|---|---|---|
| **RM 20/0 RC** | 4 | 20x20 | 0.13 | 0.287 | RMC0300201000 |
| **RM 40/0 RC** | 4 | 40x40 | 0.30 | 0.661 | RMC0300401000 |

# Roxtec RMソリッド補正用モジュール

RM 30/0

RM 5/0x24

RM 10/0x12

| モジュール | 外径(mm) HxW (D=60 mm) | 重量 ( 最大 ) (kg) | (lb) | 品番 |
|---|---|---|---|---|
| **RM 5/0x24** | 5x120 | 0.06 | 0.126 | RM00305241000 |
| **RM 10/0x12** | 10x120 | 0.12 | 0.256 | RM00310121000 |
| **RM 15/0** | 15x15 | 0.02 | 0.049 | RM00300151000 |
| **RM 20/0** | 20x20 | 0.04 | 0.086 | RM00300201000 |
| **RM 30/0** | 30x30 | 0.08 | 0.179 | RM00300301000 |
| **RM 40/0** | 40x40 | 0.15 | 0.320 | RM00300401000 |
| **RM 60/0** | 60x60 | 0.33 | 0.719 | RM00300601000 |

ヒント : RMモジュールの使用をご検討ください。 Roxtec RM モジュールはソリッドコア付きで取り付けられますので、ソリッド· モジュールと同じ機能を果たします。さらに将来の 変更に対するスペアとしての機能も持つこと が可能です。

# Roxtec CMモジュール

CM 15w40*

CM 20

CM 20w40*

CM 30

CM 30w40

CM 40

CM 40 10-32

| モジュール | ケーブル / パイプ数 | ケーブル / パイプ径 $Ø_a$-$Ø_b$ (mm) | $Ø_a$-$Ø_b$ (in) | 外径(mm) HxW (D=30 mm) | 重量 ( 最大 ) (kg) | (lb) | 品番 |
|---|---|---|---|---|---|---|---|
| **CM 15w40*** | 3 | 0+ 3.5-10.5 | 0+ 0.138-0.413 | 15x40 | 0.03 | 0.055 | C000115401000 |
| **CM 20** | 1 | 0+ 4.0-14.5 | 0+ 0.157-0.571 | 20x20 | 0.02 | 0.044 | C000100201000 |
| **CM 20w40*** | 2 | 0+ 3.5-16.5 | 0+ 0.138-0.650 | 20x40 | 0.04 | 0.077 | C000120401000 |
| **CM 30** | 1 | 0+ 10.0-25.0 | 0+ 0.394-0.984 | 30x30 | 0.04 | 0.088 | C000100301000 |
| **CM 30w40** | 1 | 0+ 10.0-25.0 | 0+ 0.394-0.984 | 30x40 | 0.06 | 0.121 | C000130401000 |
| **CM 40** | 1 | 0+21.5-34.5 | 0+ 0.846-1.358 | 40x40 | 0.07 | 0.135 | 5CM0000008983 |
| **CM 40 10-32** | 1 | 0+ 9.5-32.5 | 0+ 0.374-1.280 | 40x40 | 0.07 | 0.135 | C000140101000 |

*) お使いになるは、出来るだけ、CM20W40又はCM15W40などのツイン、或いはトリプルのモジュールをお使いになることを推奨します。メリットとしては、フレーム開口部の面積に対し、ケーブル/パイプの収容効率を確保し、尚且つ取付け時間の短縮も出来る為、作業効率もあげることが可能です。作業効率の上昇による施工時間の短縮が可能になる為、CM20w40やCM15w40などの連結モジュールの使用を推奨しております。

# Roxtec CMソリッド補正用モジュール

CM 5w40/0*

CM 10w40/0*

| モジュール | 外径 (mm)<br>HxW (D=30 mm) | 重量 ( 最大 )<br>(kg) | (lb) | 重量 |
|---|---|---|---|---|
| **CM 5w40/0** | 5x40 | 0.01 | 0.022 | C000305401000 |
| **CM 10w40/0** | 10x40 | 0.02 | 0.044 | C000310401000 |

ヒント : CMモジュールの使用をご検討 ください。 Roxtec CM モジュールはソリッドコア付きで取り付けられますので、ソリッドモジュールと同じ機能を果たします。さらに将来の 変更に対するスペアとしての機能も持つこと が可能です。

# Roxtec RMモジュール、技術資料

## RMモジュール

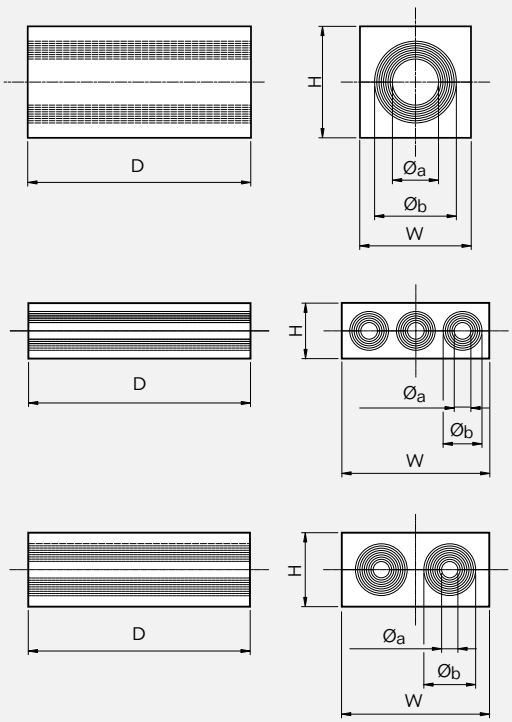


| Pos | | |
|---|---|---|
| $Ø_a$ | 最小 ケーブル / パイプ径 | |
| $Ø_b$ | 最大 ケーブル / パイプ径 | |
| D | 60 mm | 2.362" |

注 : 寸法はすべて公称値です。

## SRCフレーム用<br>ソリッドコーナー補正用モジュール

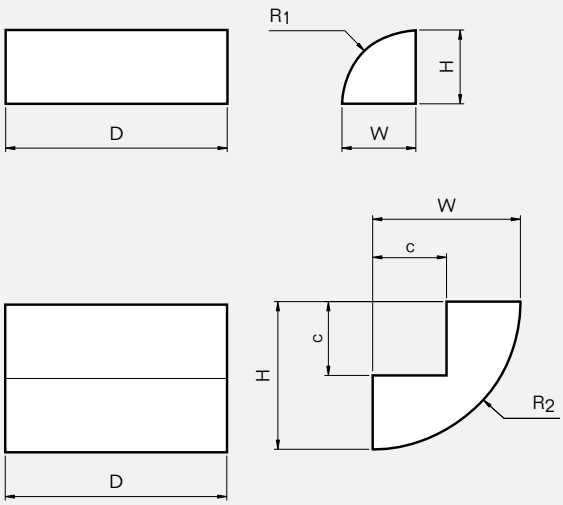


| Pos | (mm) | (in) |
|---|---|---|
| $R_1$ | R 20 | R 0.787 |
| $R_2$ | R 40 | R 1.575 |
| c | 20 | 0.787 |
| D | 60 | 2.362 |

注 : 寸法はすべて公称値です。

# Roxtec RMソリッド補正用モジュール、技術資料

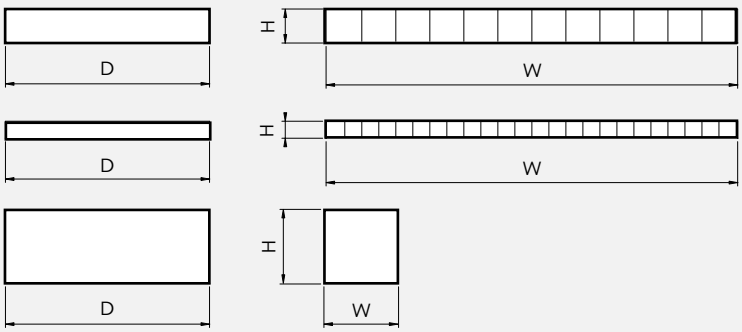


| Pos | (mm) | (in) |
|---|---|---|
| D | 60 | 2.362 |

注：寸法はすべて公称値です。

# Roxtec CMモジュール、技術資料

## CM モジュール

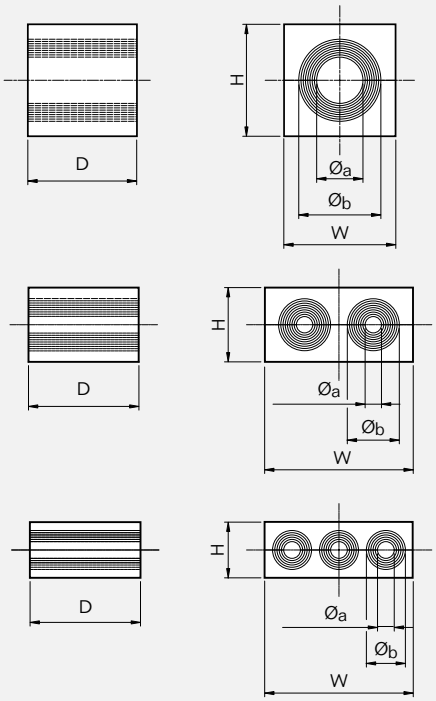


| Pos | | |
|---|---|---|
| $Ø_a$ | 最小 ケーブル / パイプ径 | |
| $Ø_b$ | 最大 ケーブル / パイプ径 | |
| D | 30 mm | 1.181" |

注：寸法はすべて公称値です。

## ソリッド補正用CMモジュール

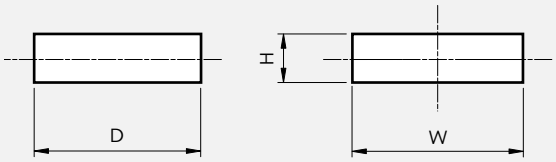


| Pos | (mm) | (in) |
|---|---|---|
| D | 30 | 1.181 |

注：寸法はすべて公称値です。

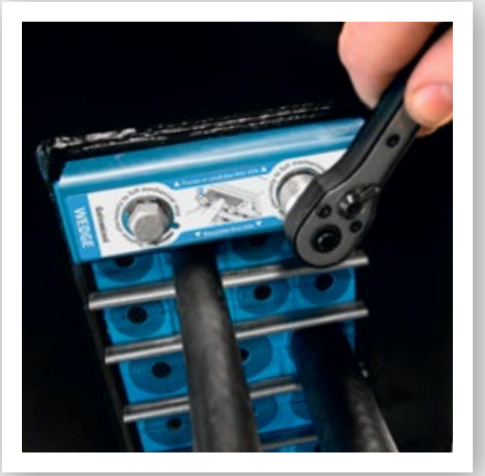

# Roxtec ウェッジ

Roxtec ウェッジは、パッキングスペースが長方形で圧縮機能のないフレームで 使用します。ケーブル、パイプ、モジュール、ステイプレートを 圧縮してシールします。

- Roxtecウェッジはグループ RMフレームとコンポーネントと使用します。
- Roxtec Cウェッジはグループ CMフレームとコンポーネントと使用します。

## ウェッジ・ キット/部品、亜鉛メッキ

Wedge kit galv

Wedge 120 galv

Wedge 60 galv

| ウェッジ | 外径寸法 W (mm) | 外径寸法 W (in) | 重量 (kg) | 重量 (lb) | 重量 |
|---|---|---|---|---|---|
| **Wedge kit galv*** | (wedge) 120 | (wedge) 4.724 | 1.5 | 3.307 | AWK0001201018 |
| **Wedge 120 galv** | 120 | 4.724 | 0.8 | 1.764 | ARW0001201018 |
| **Wedge 60 galv** | 60 | 2.362 | 0.4 | 0.882 | ARW0000601018 |

* ウェッジ・ キットには、Roxtecウェッジ120が1個、ステイプレートが5個、ウェッジ・ クリップが 1 個、潤滑油が1個および施工説明書が入っています。

# ウェッジ・ キット/部品、耐酸性ステンレス鋼

Wedge kit AISI 316

Wedge 120 AISI 316

Wedge 60 AISI 316

| ウェッジ | 外径寸法 W (mm) | 外径寸法 W (in) | 重量 (kg) | 重量 (lb) | 重量 |
|---|---|---|---|---|---|
| **Wedge kit AISI 316*** | (wedge) 120 | (wedge) 4.724 | 1.5 | 3.307 | AWK0001201021 |
| **Wedge 120 AISI 316** | 120 | 4.724 | 0.8 | 1.764 | ARW0001201021 |
| **Wedge 60 AISI 316** | 60 | 2.362 | 0.4 | 0.882 | ARW0000601021 |

* ウェッジ・ キットには、Roxtecウェッジ120が1個、ステイプレートが5個、ウェッジ・ クリップが1 個、潤滑油が1個および施工説明書が入っています。

# Cウェッジキット / パーツ、亜鉛メッキ

C Wedge kit galv

C Wedge 120 galv

| ウェッジ | 外径寸法 W (mm) | 外径寸法 W (in) | 重量 (kg) | 重量 (lb) | 重量 |
|---|---|---|---|---|---|
| **C Wedge kit galv*** | 120 | 4.724 | 0.65 | 1.443 | AWK2001201018 |
| **C Wedge 120 galv** | 120 | 4.724 | 0.40 | 0.882 | CRW0001201018 |

* ウェッジ・ キットには、Roxtecウェッジ120が1個、ステイプレートが5個、潤滑油が1個および取付説明書が入っています。

# Cウェッジキット / パーツ、耐酸性ステンレス

C Wedge kit AISI 316

C Wedge 120 AISI 316

| ウェッジ | 外径寸法 W (mm) | 外径寸法 W (in) | 重量 (kg) | 重量 (lb) | 品番 |
|---|---|---|---|---|---|
| **C Wedge kit AISI 316*** | 120 | 4.724 | 0.65 | 1.443 | AWK2001201021 |
| **C Wedge 120 AISI 316** | 120 | 4.724 | 0.40 | 0.882 | 5crw000011340 |

* ウェッジ· キットには、Roxtecウェッジ120が1個、ステイプレートが6個、潤滑油が1個および施工説明書が入っています

# ウェッジ、技術資料

## Wedge

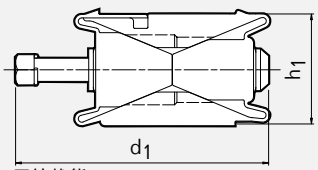


圧縮状態

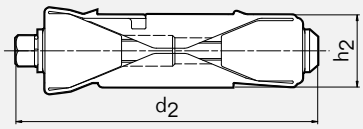


非圧縮状態

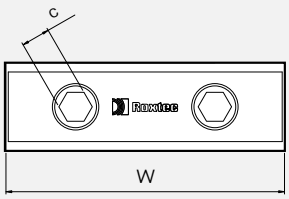


Wedge 120

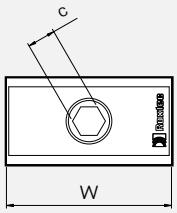


Wedge 60

## C Wedge

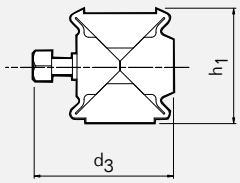


圧縮状態

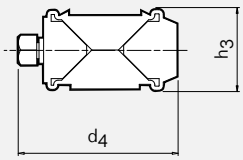


非圧縮状態

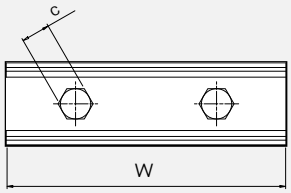


C Wedge 120

| Pos | (mm) | (in) |
|---|---|---|
| $d_1$ | 109 | 4.291 |
| $d_2$ | 130 | 5.118 |
| $d_3$ | 61 | 2.402 |
| $d_4$ | 70 | 2.756 |
| $h_1$ | 48 | 1.890 |
| $h_2$ | 29 | 1.142 |
| $h_3$ | 32 | 1.260 |
| c | SW 13 | SW 0.512 |

注：寸法はすべて公称値です。

# Roxtec ステイプレート

Roxtec ステイプレートはモジュールをフレームに固定する役割を持っております。長方形のパッキングスペースを持ち、圧縮機能がないフレームのモジュール列の間に挿入します。

- Roxtecステイプレートはグループ RMフレームとコンポーネントと使用します。
- Roxtec Cステイプレートはグループ CMフレームとコンポーネントと使用します。

## ステイプレート

Stayplate 120 galv

Stayplate 60 galv

Stayplate 120 AISI 316

Stayplate 60 AISI 316

Stayplate 120 ALU

Stayplate 60 ALU

| ステイプレート | 適合するパッキングスペース W (mm) | W (in) | 重量 (kg) | (lb) | 品番 |
|---|---|---|---|---|---|
| **Stayplate 120 galv** | 120 | 4.724 | 0.1 | 0.243 | ASP0001200018 |
| **Stayplate 60 galv** | 60 | 2.362 | 0.06 | 0.132 | ASP0000600018 |
| **Stayplate 120 AISI 316** | 120 | 4.724 | 0.1 | 0.243 | ASP0001200021 |
| **Stayplate 60 AISI 316** | 60 | 2.362 | 0.06 | 0.132 | ASP0000600021 |
| **Stayplate 120 ALU** | 120 | 4.724 | 0.04 | 0.088 | ASP0001200031 |
| **Stayplate 60 ALU** | 60 | 2.362 | 0.02 | 0.044 | ASP0000600031 |

## Cステイプレート

C Stayplate 120 galv

C Stayplate 120 AISI 316

| ステイプレート | 適合するパッキングスペース W (mm) | W (in) | 重量 (kg) | (lb) | 品番 |
|---|---|---|---|---|---|
| **C Stayplate 120 galv** | 120 | 4.724 | 0.02 | 0.051 | ASP2001200018 |
| **C Stayplate 120 AISI 316** | 120 | 4.724 | 0.02 | 0.051 | ASP3001200021 |

# ステイプレート、技術資料

## Stayplate 120

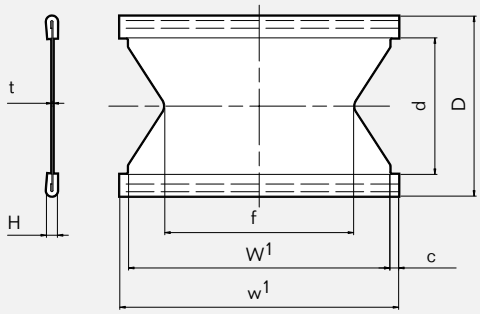


| Pos | (mm) | (in) |
|---|---|---|
| c | 4 | 0.157 |
| d | 62 | 2.499 |
| e | 26 | 1.024 |
| f | 86 | 3.386 |
| t | 0.5 | 0.020 |
| D | 82 | 3.228 |
| H | 5 | 0.197 |
| $W^1$ | 119 | 4.685 |
| $w^1$ | 127 | 5.000 |
| $W^2$ | 59 | 2.323 |
| $w^2$ | 67 | 2.638 |

## Stayplate 60

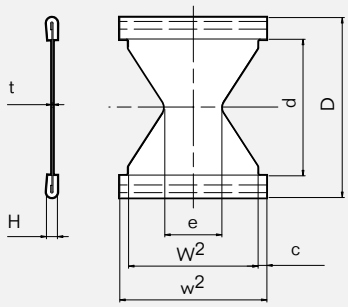


**galv** 亜鉛メッキ

**AISI 316** 耐酸性ステンレス鋼

**ALU** アルミニウム

注：寸法はすべて公称値です。

# Roxtec潤滑油 / Roxtec アッセンブリージェル

ルブリカント ( 潤滑剤 ) はシ - リングモジュ - ルやRoxtecウェッジ、フレ - ムの内側を潤滑するために使用します。確実なシーリングと、より均一な圧縮を可能にします。
アッセンブリージェルはRoxtec ComSeal™ LWと Roxtec ComSeal™ を取付ける際にお使いください。

## Roxtec 潤滑油

Lubricant 10 ml

Lubricant 25 ml

| 潤滑油 | 品番 |
|---|---|
| **Lubricant 10 ml** | ALT0000001000 |
| **Lubricant 25 ml** | ALT0000003000 |

## Roxtec アッセンブリージェル

Assembly Gel 30 ml

Assembly Gel Bag 10 ml

| アッセンブリージェル | 品番 |
|---|---|
| **Assembly Gel 30 ml** | ALT0000004000 |
| **Assembly Gel Bag 10 ml** | ALT0000005000 |

# ケーブル貫通ソリューション

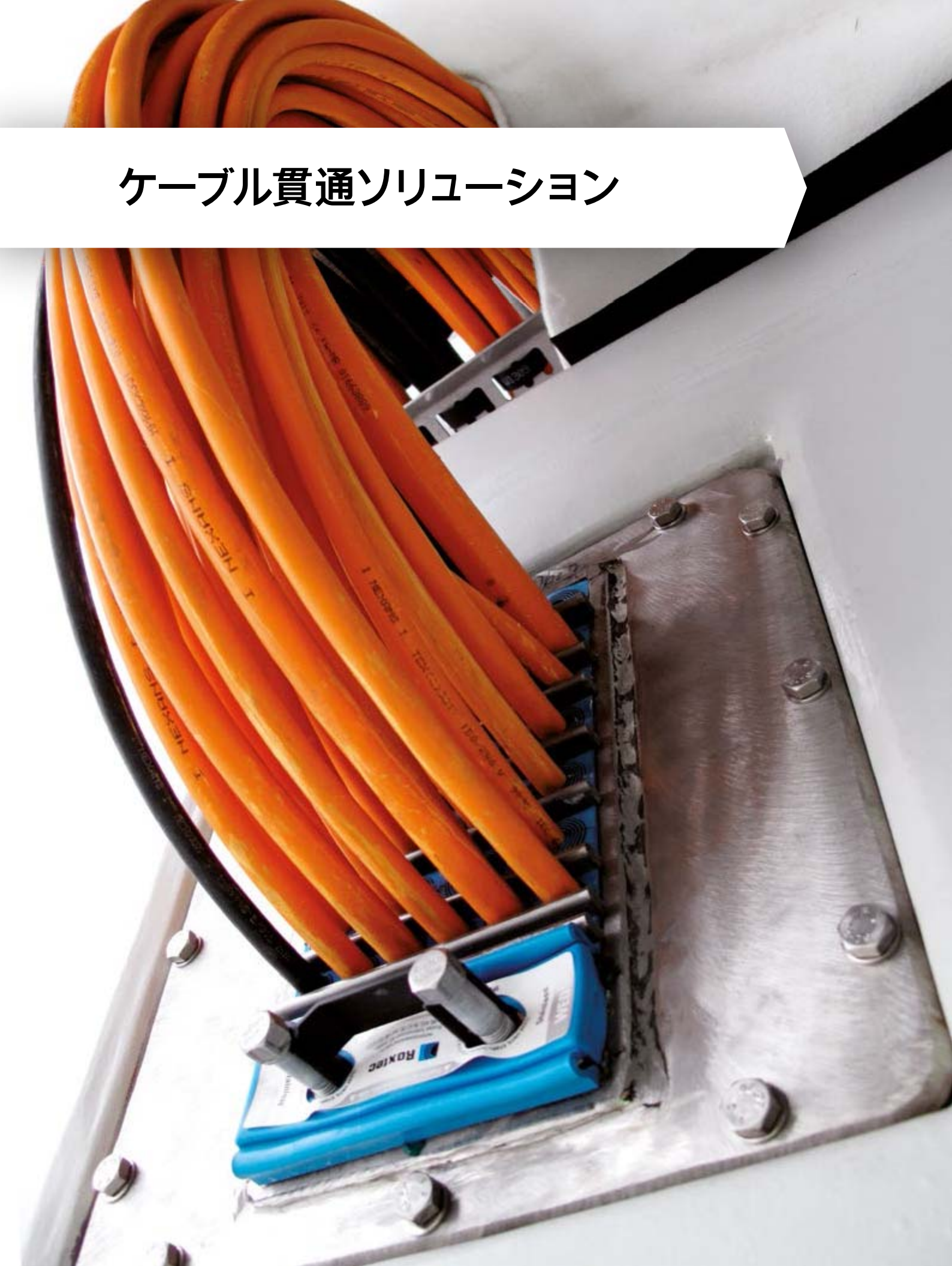

# 標準フレームとシール

デッキ、隔壁、床、壁に使用されるRoxtecケーブルトランジットは1990年以降、造船業界で愛用されてきました。

Roxtec標準フレームには軟鋼、ステンレス鋼、アルミニウムなど色々なサイズと材質が用意されています。フレームはボルト、溶接、スリーブはめ込み等で固定できます。通常のフレーム奥行は60 mm(2.362")で同サイズの標準RMモジュールを挿入します。モジュールは3～99 mm (0.118"-3.898")径のケーブルに対応します。設置を完了し、貫通部をシールするには、潤滑油、ステイプレート、ウェッジが必要となります。EMCとEx用途のアプリケーションも用意されています。

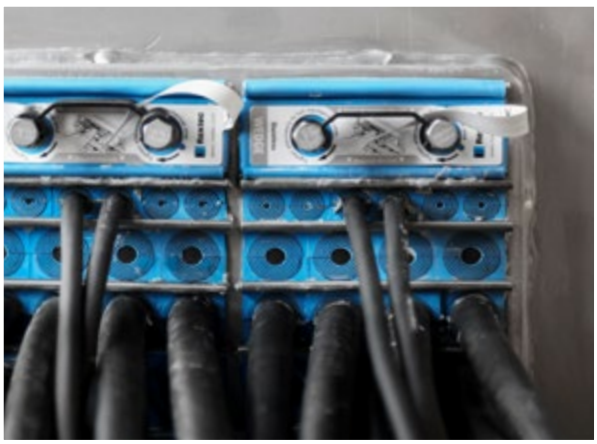

# Roxtec S フレーム

Roxtec S フレームは金属製で、単一の開口部のものや、縦方向、横方向に 複数の開口部を組み合わせたものがあります。

- グループRM コンポーネ ントとの使用向け。
- 溶接による取り付け
- プラスチックパイプ用シール(SE PPS) 向けアクセサリーがあります。

## Sフレーム、下塗りされた軟鋼

S 6x1 primed

完成品に必要な部品は26ページをご覧ください。

実用的なユーザーガイドラインは220ページをご覧ください。

施工説明書はwww.roxtec.com/jpをご覧ください

EMC用途には適切な伝導性を確保するためにフレームの内側の下塗りを取り除いてください。.

その他のフレームの組み合わせ、または本フレームの開口式製品については、お近くのRoxtec サプライヤーまたはinfo@jp.roxtec.comまで電子メールでお問い合わせください。

**等級** 火災：A 等級分類 水圧： 4 bar 気圧：2.5 bar

| フレーム | フレーム開口部 | パッキングスペース(mm) | 外径寸法 (D=60 mm) HxW (mm) | HxW (in) | 重量 (kg) | (lb) | 品番 |
|---|---|---|---|---|---|---|---|
| **S 1x1 primed** | 1 | 60 x 60 | 121 x 80 | 4.764 x 3.150 | 1.6 | 3.527 | SS01000000112 |
| **S 2x1 primed** | 1 | 60 x 120 | 121 x 141 | 4.764 x 5.551 | 2.2 | 4.938 | S002000000112 |
| **S 2x2 primed** | 2 | 60 x 120 | 121 x 271 | 4.764 x 10.669 | 3.9 | 8.488 | S002000000212 |
| **S 2x3 primed** | 3 | 60 x 120 | 121 x 402 | 4.764 x 15.827 | 5.5 | 12.037 | S002000000312 |
| **S 2x4 primed** | 4 | 60 x 120 | 121 x 532 | 4.764 x 20.945 | 7.1 | 15.609 | S002000000412 |
| **S 2x5 primed** | 5 | 60 x 120 | 121 x 663 | 4.764 x 26.102 | 8.7 | 19.158 | S002000000512 |
| **S 2x6 primed** | 6 | 60 x 120 | 121 x 793 | 4.764 x 31.220 | 10.3 | 22.707 | S002000000612 |
| **S 3x1 primed** | 1 | 120 x 60 | 180 x 80 | 7.087 x 3.150 | 2.3 | 5.071 | SS03000000112 |

# Sフレーム、下塗りされた軟鋼

| フレーム | フレーム開口部 | パッキングスペース(mm) | 外径寸法 (D=60 mm) HxW (mm) | HxW (in) | 重量 (kg) | (lb) | 品番 |
|---|---|---|---|---|---|---|---|
| **S 4x1 primed** | 1 | 120 x 120 | 180 x 141 | 7.087 x 5.551 | 2.8 | 6.151 | S004000000112 |
| **S 4x2 primed** | 2 | 120 x 120 | 180 x 271 | 7.087 x 10.669 | 4.7 | 10.318 | S004000000212 |
| **S 4x3 primed** | 3 | 120 x 120 | 180 x 402 | 7.087 x 15.827 | 6.6 | 14.484 | S004000000312 |
| **S 4x4 primed** | 4 | 120 x 120 | 180 x 532 | 7.087 x 20.945 | 8.5 | 18.629 | S004000000412 |
| **S 4x5 primed** | 5 | 120 x 120 | 180 x 663 | 7.087 x 26.102 | 10.3 | 22.796 | S004000000512 |
| **S 4x6 primed** | 6 | 120 x 120 | 180 x 793 | 7.087 x 31.220 | 12.2 | 26.962 | S004000000612 |
| **S 4x7 primed** | 7 | 120 x 120 | 180 x 924 | 7.087 x 36.378 | 14.1 | 31.129 | S004000000712 |
| **S 4x8 primed** | 8 | 120 x 120 | 180 x 1054 | 7.087 x 41.496 | 16.0 | 35.296 | S004000000812 |
| **S 4x9 primed** | 9 | 120 x 120 | 180 x 1185 | 7.087 x 46.654 | 17.9 | 39.440 | S004000000912 |
| **S 4+4x1 primed** | 2 | 120 x 120 | 349 x 141 | 13.740 x 5.551 | 5.0 | 11.067 | S004400000112 |
| **S 4+4x2 primed** | 4 | 120 x 120 | 359 x 271 | 14.134 x 10.669 | 9.5 | 20.878 | S004400000212 |
| **S 4+4x3 primed** | 6 | 120 x 120 | 359 x 402 | 14.134 x 15.827 | 13.5 | 29.321 | S004400000312 |
| **S 4+4x4 primed** | 8 | 120 x 120 | 359 x 532 | 14.134 x 20.945 | 17.1 | 37.743 | S004400000412 |
| **S 4+4x5 primed** | 10 | 120 x 120 | 359 x 663 | 14.134 x 26.102 | 21.0 | 46.186 | S004400000512 |
| **S 4+4x6 primed** | 12 | 120 x 120 | 359 x 793 | 14.134 x 31.220 | 24.8 | 54.630 | S004400000612 |
| **S 4+4x7 primed** | 14 | 120 x 120 | 359 x 924 | 14.134 x 36.378 | 28.6 | 63.096 | S004400000712 |
| **S 4+4x8 primed** | 16 | 120 x 120 | 359 x 1054 | 14.134 x 41.496 | 32.6 | 71.539 | S004400000812 |
| **S 4+4+4x1 primed** | 3 | 120 x 120 | 519 x 141 | 20.433 x 5.551 | 6.6 | 14.550 | S004440000112 |
| **S 4+4+4x2 primed** | 6 | 120 x 120 | 539 x 271 | 21.220 x 10.669 | 14.2 | 31.305 | S004440000212 |
| **S 4+4+4x3 primed** | 9 | 120 x 120 | 539 x 402 | 21.220 x 15.827 | 19.9 | 43.872 | S004440000312 |
| **S 4+4+4x4 primed** | 12 | 120 x 120 | 539 x 532 | 21.220 x 20.945 | 26.2 | 57.761 | S004440000412 |
| **S 4+4+4x5 primed** | 15 | 120 x 120 | 539 x 663 | 21.220 x 26.102 | 31.3 | 69.004 | S004440000512 |
| **S 4+4+4x6 primed** | 18 | 120 x 120 | 539 x 793 | 21.220 x 31.220 | 37.0 | 81.570 | S004440000612 |
| **S 5x1 primed** | 1 | 180 x 60 | 238 x 80 | 9.370 x 3.150 | 2.8 | 6.173 | SS05000000112 |
| **S 6x1 primed** | 1 | 180 x 120 | 238 x 141 | 9.370 x 5.551 | 3.3 | 7.363 | S006000000112 |
| **S 6x2 primed** | 2 | 180 x 120 | 238 x 271 | 9.370 x 10.669 | 5.5 | 12.147 | S006000000212 |
| **S 6x3 primed** | 3 | 180 x 120 | 238 x 402 | 9.370 x 15.827 | 7.7 | 16.909 | S006000000312 |
| **S 6x4 primed** | 4 | 180 x 120 | 238 x 532 | 9.370 x 20.945 | 9.8 | 21.671 | S006000000412 |
| **S 6x5 primed** | 5 | 180 x 120 | 238 x 663 | 9.370 x 26.102 | 12.0 | 26.455 | S006000000512 |
| **S 6x6 primed** | 6 | 180 x 120 | 238 x 793 | 9.370 x 31.220 | 14.2 | 31.217 | S006000000612 |
| **S 6x7 primed** | 7 | 180 x 120 | 238 x 924 | 9.370 x 36.378 | 16.3 | 35.979 | S006000000712 |
| **S 6x8 primed** | 8 | 180 x 120 | 238 x 1054 | 9.370 x 41.496 | 18.5 | 40.763 | S006000000812 |
| **S 6x9 primed** | 9 | 180 x 120 | 238 x 1185 | 9.370 x 46.654 | 20.7 | 45.525 | S006000000912 |
| **S 6+6x1 primed** | 2 | 180 x 120 | 466 x 141 | 18.346 x 5.551 | 6.1 | 13.492 | S006600000112 |
| **S 6+6x2 primed** | 4 | 180 x 120 | 476 x 271 | 18.740 x 10.669 | 11.1 | 24.537 | S006600000212 |
| **S 6+6x3 primed** | 6 | 180 x 120 | 476 x 402 | 18.740 x 15.827 | 15.5 | 34.171 | S006600000312 |
| **S 6+6x4 primed** | 8 | 180 x 120 | 476 x 532 | 18.740 x 20.945 | 19.9 | 43.827 | S006600000412 |
| **S 6+6x5 primed** | 10 | 180 x 120 | 476 x 663 | 18.740 x 26.102 | 24.3 | 53.506 | S006600000512 |

# Sフレーム、下塗りされた軟鋼

| フレーム | フレーム開口部 | パッキングスペース(mm) | 外径寸法 (D=60 mm) HxW (mm) | HxW (in) | 重量 (kg) | (lb) | 品番 |
|---|---|---|---|---|---|---|---|
| **S 6+6x6 primed** | 12 | 180 x 120 | 476 x 793 | 18.740 x 31.220 | 28.6 | 63.140 | S006600000612 |
| **S 6+6x7 primed** | 14 | 180 x 120 | 476 x 924 | 18.740 x 36.378 | 33.0 | 72.796 | S006600000712 |
| **S 6+6x8 primed** | 16 | 180 x 120 | 476 x 1054 | 18.740 x 41.496 | 37.4 | 82.474 | S006600000812 |
| **S 6+6x9 primed** | 18 | 180 x 120 | 476 x 1185 | 18.740 x 46.654 | 41.8 | 92.108 | S006600000912 |
| **S 6+6x10 primed** | 20 | 180 x 120 | 476 x 1315 | 18.740 x 51.772 | 46.2 | 101.764 | S006600001012 |
| **S 6+6+6x1 primed** | 3 | 180 x 120 | 694 x 141 | 27.323 x 5.551 | 8.2 | 18.078 | S006660000112 |
| **S 7x1 primed** | 1 | 240 x 60 | 298 x 80 | 11.732 x 3.150 | 3.3 | 7.363 | SS07000000112 |
| **S 8x1 primed** | 1 | 240 x 120 | 298 x 141 | 11.732 x 5.551 | 3.9 | 8.620 | S008000000112 |
| **S 8x2 primed** | 2 | 240 x 120 | 298 x 271 | 11.732 x 10.669 | 6.1 | 13.382 | S008000000212 |
| **S 8x3 primed** | 3 | 240 x 120 | 298 x 402 | 11.732 x 15.827 | 8.2 | 18.144 | S008000000312 |
| **S 8x4 primed** | 4 | 240 x 120 | 298 x 532 | 11.732 x 20.945 | 10.4 | 22.928 | S008000000412 |
| **S 8x5 primed** | 5 | 240 x 120 | 298 x 663 | 11.732 x 26.102 | 12.6 | 27.690 | S008000000512 |
| **S 8x6 primed** | 6 | 240 x 120 | 298 x 793 | 11.732 x 31.220 | 14.7 | 32.452 | S008000000612 |
| **S 8+8x1 primed** | 2 | 240 x 120 | 586 x 141 | 23.071 x 5.551 | 7.3 | 16.005 | S008800000112 |
| **S 8+8x2 primed** | 4 | 240 x 120 | 596 x 271 | 23.465 x 10.669 | 12.3 | 27.006 | S008800000212 |
| **S 8+8x3 primed** | 6 | 240 x 120 | 596 x 402 | 23.465 x 15.827 | 16.6 | 36.640 | S008800000312 |
| **S 8+8x4 primed** | 8 | 240 x 120 | 596 x 532 | 23.465 x 20.945 | 21.0 | 46.341 | S008800000412 |
| **S 8+8x5 primed** | 10 | 240 x 120 | 596 x 663 | 23.465 x 26.102 | 25.4 | 55.975 | S008800000512 |
| **S 8+8x6 primed** | 12 | 240 x 120 | 596 x 793 | 23.465 x 31.220 | 29.8 | 65.609 | S008800000612 |
| **S 8+8x7 primed** | 14 | 240 x 120 | 596 x 924 | 23.465 x 36.378 | 34.2 | 75.309 | S008800000712 |
| **S 8+8x8 primed** | 16 | 240 x 120 | 596 x 1054 | 23.465 x 41.496 | 38.5 | 84.943 | S008800000812 |
| **S 8+8x9 primed** | 18 | 240 x 120 | 596 x 1185 | 23.465 x 46.654 | 42.9 | 94.577 | S008800000912 |
| **S 8+8x10 primed** | 20 | 240 x 120 | 596 x 1315 | 23.465 x 51.772 | 47.3 | 104.278 | S008800001012 |
| **S 8+8+8x1 primed** | 3 | 240 x 120 | 874 x 141 | 34.409 x 5.551 | 9.9 | 21.826 | S008880000112 |

# Sフレーム、耐酸性ステンレス鋼

S 6x1 AISI 316

完成品に必要な部品は26ページをご覧ください。

実用的なユーザーガイドラインは220ページをご覧ください。.

施工説明書はwww.roxtec.com/jpをご覧ください

その他のフレームの組み合わせ、または本フレームの開口式製品については、お近くのRoxtec サプライヤーまたはinfo@jp.roxtec.comまで電子メールでお問い合わせください。

**等級** 火災：A 等級分類, H 等級分類 **水圧：**4 bar **気圧：**2.5 bar

| フレーム | フレーム開口部 | パッキングスペース(mm) | 外径寸法 (D=60 mm) HxW (mm) | HxW (in) | 重量 (kg) | (lb) | 品番 |
|---|---|---|---|---|---|---|---|
| **S 2x1 AISI 316** | 1 | 60 x 120 | 121 x 141 | 4.764 x 5.551 | 2.2 | 4.938 | S002000000121 |
| **S 2x2 AISI 316** | 2 | 60 x 120 | 121 x 271 | 4.764 x 10.669 | 3.9 | 8.488 | S002000000221 |
| **S 2x3 AISI 316** | 3 | 60 x 120 | 121 x 402 | 4.764 x 15.827 | 5.5 | 12.037 | S002000000321 |
| **S 2x4 AISI 316** | 4 | 60 x 120 | 121 x 532 | 4.764 x 20.945 | 7.1 | 15.609 | S002000000421 |
| **S 2x5 AISI 316** | 5 | 60 x 120 | 121 x 663 | 4.764 x 26.102 | 8.7 | 19.158 | S002000000521 |
| **S 2x6 AISI 316** | 6 | 60 x 120 | 121 x 793 | 4.764 x 31.220 | 10.3 | 22.707 | S002000000621 |
| **S 4x1 AISI 316** | 1 | 120 x 120 | 180 x 141 | 7.087 x 5.551 | 2.8 | 6.151 | S004000000121 |
| **S 4x2 AISI 316** | 2 | 120 x 120 | 180 x 271 | 7.087 x 10.669 | 4.7 | 10.318 | S004000000221 |
| **S 4x3 AISI 316** | 3 | 120 x 120 | 180 x 402 | 7.087 x 15.827 | 6.6 | 14.484 | S004000000321 |
| **S 4x4 AISI 316** | 4 | 120 x 120 | 180 x 532 | 7.087 x 20.945 | 8.5 | 18.629 | S004000000421 |
| **S 4x5 AISI 316** | 5 | 120 x 120 | 180 x 663 | 7.087 x 26.102 | 10.3 | 22.796 | S004000000521 |
| **S 4x6 AISI 316** | 6 | 120 x 120 | 180 x 793 | 7.087 x 31.220 | 12.2 | 26.962 | S004000000621 |
| **S 4+4x1 AISI 316** | 2 | 120 x 120 | 349 x 141 | 13.740 x 5.551 | 5.0 | 11.067 | S004400000121 |
| **S 4+4+4x1 AISI 316** | 3 | 120 x 120 | 519 x 141 | 20.433 x 5.551 | 6.6 | 14.550 | S004440000121 |
| **S 6x1 AISI 316** | 1 | 180 x 120 | 238 x 141 | 9.370 x 5.551 | 3.3 | 7.363 | S006000000121 |
| **S 6x2 AISI 316** | 2 | 180 x 120 | 238 x 271 | 9.370 x 10.669 | 5.5 | 12.147 | S006000000221 |
| **S 6x3 AISI 316** | 3 | 180 x 120 | 238 x 402 | 9.370 x 15.827 | 7.7 | 16.909 | S006000000321 |
| **S 6x4 AISI 316** | 4 | 180 x 120 | 238 x 532 | 9.370 x 20.945 | 9.8 | 21.671 | S006000000421 |
| **S 6x5 AISI 316** | 5 | 180 x 120 | 238 x 663 | 9.370 x 26.102 | 12.0 | 26.455 | S006000000521 |
| **S 6x6 AISI 316** | 6 | 180 x 120 | 238 x 793 | 9.370 x 31.220 | 14.2 | 31.217 | S006000000621 |
| **S 6+6x1 AISI 316** | 2 | 180 x 120 | 466 x 141 | 18.346 x 5.551 | 6.1 | 13.492 | S006600000121 |
| **S 6+6x2 AISI 316** | 4 | 180 x 120 | 476 x 271 | 18.740 x 10.669 | 11.1 | 24.537 | S006600000221 |
| **S 6+6x3 AISI 316** | 6 | 180 x 120 | 476 x 402 | 18.740 x 15.827 | 15.5 | 34.171 | S006600000321 |
| **S 6+6x4 AISI 316** | 8 | 180 x 120 | 476 x 532 | 18.740 x 20.945 | 19.9 | 43.872 | S006600000421 |
| **S 6+6x5 AISI 316** | 10 | 180 x 120 | 476 x 663 | 18.740 x 26.102 | 24.3 | 53.506 | S006600000521 |
| **S 6+6x6 AISI 316** | 12 | 180 x 120 | 476 x 793 | 18.740 x 31.220 | 28.6 | 63.140 | S006600000621 |

# Sフレーム、耐酸性ステンレス鋼

| フレーム | フレーム開口部 | パッキングスペース(mm) | 外径寸法 (D=60 mm) HxW (mm) | HxW (in) | 重量 (kg) | (lb) | 品番 |
|---|---|---|---|---|---|---|---|
| **S 8x1 AISI 316** | 1 | 240 x 120 | 298 x 141 | 11.732 x 5.551 | 3.9 | 8.620 | S008000000121 |
| **S 8x2 AISI 316** | 2 | 240 x 120 | 298 x 271 | 11.732 x 10.669 | 6.1 | 13.382 | S008000000221 |
| **S 8x3 AISI 316** | 3 | 240 x 120 | 298 x 402 | 11.732 x 15.827 | 8.2 | 18.144 | S008000000321 |
| **S 8x4 AISI 316** | 4 | 240 x 120 | 298 x 532 | 11.732 x 20.945 | 10.4 | 22.928 | S008000000421 |
| **S 8x5 AISI 316** | 5 | 240 x 120 | 298 x 663 | 11.732 x 26.102 | 12.6 | 27.690 | S008000000521 |
| **S 8x6 AISI 316** | 6 | 240 x 120 | 298 x 793 | 11.732 x 31.220 | 14.7 | 32.452 | S008000000621 |
| **S 8+8x1 AISI 316** | 2 | 240 x 120 | 586 x 141 | 23.071 x 5.551 | 7.3 | 16.005 | S008800000121 |
| **S 8+8+8x1 AISI 316** | 3 | 240 x 120 | 874 x 141 | 34.409 x 5.551 | 9.9 | 21.826 | S008880000121 |

# Sフレーム、アルミニウム

S 6x1 ALU

完成品に必要な部品は26ページをご覧ください。

実用的なユーザーガイドラインは220ページをご覧ください。

施工説明書はwww.roxtec.com/jpをご覧ください

その他のフレームの組み合わせ、または本フレームの開口式製品については、お近くのRoxtec サプライヤーまたはinfo@jp.roxtec.comまで電子メールでお問い合わせください。

**等級** **火災：** A 等級分類, H 等級分類 **水圧：** 4 bar **気圧：** 2.5 bar

| フレーム | フレーム開口部 | パッキングスペース(mm) | 外径寸法 (D=60 mm) HxW (mm) | HxW (in) | 重量 (kg) | (lb) | 品番 |
|---|---|---|---|---|---|---|---|
| **S 2x1 ALU** | 1 | 60 x 120 | 121 x 141 | 4.764 x 5.551 | 0.8 | 1.698 | S002000000131 |
| **S 2x2 ALU** | 2 | 60 x 120 | 121 x 271 | 4.764 x 10.669 | 1.3 | 2.910 | S002000000231 |
| **S 2x3 ALU** | 3 | 60 x 120 | 121 x 402 | 4.764 x 15.827 | 1.9 | 4.145 | S002000000331 |
| **S 2x4 ALU** | 4 | 60 x 120 | 121 x 532 | 4.764 x 20.945 | 2.4 | 5.357 | S002000000431 |
| **S 2x5 ALU** | 5 | 60 x 120 | 121 x 663 | 4.764 x 26.102 | 3.0 | 6.592 | S002000000531 |
| **S 2x6 ALU** | 6 | 60 x 120 | 121 x 793 | 4.764 x 31.220 | 3.5 | 7.804 | S002000000631 |
| **S 2+2x1 ALU** | 2 | 60 x 120 | 232 x 141 | 9.134 x 5.551 | 1.3 | 2.965 | S002200000131 |
| **S 2+2+2x1 ALU** | 3 | 60 x 120 | 343 x 141 | 13.504 x 5.551 | 1.7 | 3.748 | S002220000131 |
| **S 4x1 ALU** | 1 | 120 x 120 | 180 x 141 | 7.087 x 5.551 | 1.0 | 2.116 | S004000000131 |
| **S 4x2 ALU** | 2 | 120 x 120 | 180 x 271 | 7.087 x 10.669 | 1.6 | 3.549 | S004000000231 |
| **S 4x3 ALU** | 3 | 120 x 120 | 180 x 402 | 7.087 x 15.827 | 2.3 | 4.982 | S004000000331 |

# Sフレーム、アルミニウム

| フレーム | フレーム開口部 | パッキングスペース(mm) | 外径寸法 (D=60 mm) HxW (mm) | HxW (in) | 重量 (kg) | (lb) | 品番 |
|---|---|---|---|---|---|---|---|
| **S 4x4 ALU** | 4 | 120 x 120 | 180 x 532 | 7.087 x 20.945 | 2.9 | 6.415 | S004000000431 |
| **S 4x5 ALU** | 5 | 120 x 120 | 180 x 663 | 7.087 x 26.102 | 3.6 | 7.848 | S004000000531 |
| **S 4x6 ALU** | 6 | 120 x 120 | 180 x 793 | 7.087 x 31.220 | 4.2 | 9.281 | S004000000631 |
| **S 4+4x1 ALU** | 2 | 120 x 120 | 349 x 141 | 13.740 x 5.551 | 1.7 | 3.762 | S004400000131 |
| **S 4+4x2 ALU** | 4 | 120 x 120 | 359 x 271 | 14.134 x 10.669 | 3.2 | 7.099 | S004400000231 |
| **S 4+4x3 ALU** | 6 | 120 x 120 | 359 x 402 | 14.134 x 15.827 | 4.5 | 9.965 | S004400000331 |
| **S 4+4x4 ALU** | 8 | 120 x 120 | 359 x 532 | 14.134 x 20.495 | 5.8 | 12.831 | S004400000431 |
| **S 4+4+4x1 ALU** | 3 | 120 x 120 | 519 x 141 | 20.433 x 5.551 | 2.3 | 5.071 | S004440000131 |
| **S 6x1 ALU** | 1 | 180 x 120 | 238 x 141 | 9.370 x 5.551 | 1.2 | 2.535 | S006000000131 |
| **S 6x2 ALU** | 2 | 180 x 120 | 238 x 271 | 9.370 x 10.669 | 1.9 | 4.167 | S006000000231 |
| **S 6x3 ALU** | 3 | 180 x 120 | 238 x 402 | 9.370 x 15.827 | 2.6 | 5.820 | S006000000331 |
| **S 6x4 ALU** | 4 | 180 x 120 | 238 x 532 | 9.370 x 20.495 | 3.4 | 7.452 | S006000000431 |
| **S 6x5 ALU** | 5 | 180 x 120 | 238 x 663 | 9.370 x 26.102 | 4.1 | 9.083 | S006000000531 |
| **S 6x6 ALU** | 6 | 180 x 120 | 238 x 793 | 9.370 x 31.220 | 4.9 | 10.736 | S006000000631 |
| **S 6+6x1 ALU** | 2 | 180 x 120 | 466 x 141 | 18.346 x 5.551 | 2.1 | 4.630 | S006600000131 |
| **S 6+6x2 ALU** | 4 | 180 x 120 | 476 x 271 | 18.740 x 10.669 | 3.8 | 8.333 | S006600000231 |
| **S 6+6x3 ALU** | 6 | 180 x 120 | 476 x 402 | 18.740 x 15.827 | 5.3 | 11.640 | S006600000331 |
| **S 6+6x4 ALU** | 8 | 180 x 120 | 476 x 532 | 18.740 x 20.495 | 6.8 | 14.903 | S006600000431 |
| **S 6+6x5 ALU** | 10 | 180 x 120 | 476 x 663 | 18.740 x 26.102 | 8.2 | 18.166 | S006600000531 |
| **S 6+6x6 ALU** | 12 | 180 x 120 | 476 x 793 | 18.740 x 31.220 | 9.7 | 21.473 | S006600000631 |
| **S 6+6+6x1 ALU** | 3 | 180 x 120 | 694 x 141 | 27.323 x 5.551 | 2.8 | 6.173 | S006660000131 |
| **S 8x1 ALU** | 1 | 240 x 120 | 298 x 141 | 11.732 x 5.551 | 1.3 | 2.954 | S008000000131 |
| **S 8x2 ALU** | 2 | 240 x 120 | 298 x 271 | 11.732 x 10.669 | 2.2 | 4.806 | S008000000231 |
| **S 8x3 ALU** | 3 | 240 x 120 | 298 x 402 | 11.732 x 15.872 | 3.0 | 6.658 | S008000000331 |
| **S 8x4 ALU** | 4 | 240 x 120 | 298 x 532 | 11.732 x 20.495 | 3.9 | 8.532 | S008000000431 |
| **S 8x5 ALU** | 5 | 240 x 120 | 298 x 663 | 11.732 x 26.102 | 4.7 | 10.385 | S008000000531 |
| **S 8x6 ALU** | 6 | 240 x 120 | 298 x 793 | 11.732 x 31.220 | 5.6 | 12.236 | S008000000631 |
| **S 8+8x1 ALU** | 2 | 240 x 120 | 586 x 141 | 23.071 x 5.551 | 2.5 | 5.467 | S008800000131 |
| **S 8+8+8x1 ALU** | 3 | 240 x 120 | 874 x 141 | 34.409 x 5.551 | 3.4 | 7.496 | S008880000131 |

# Sフレーム、技術資料

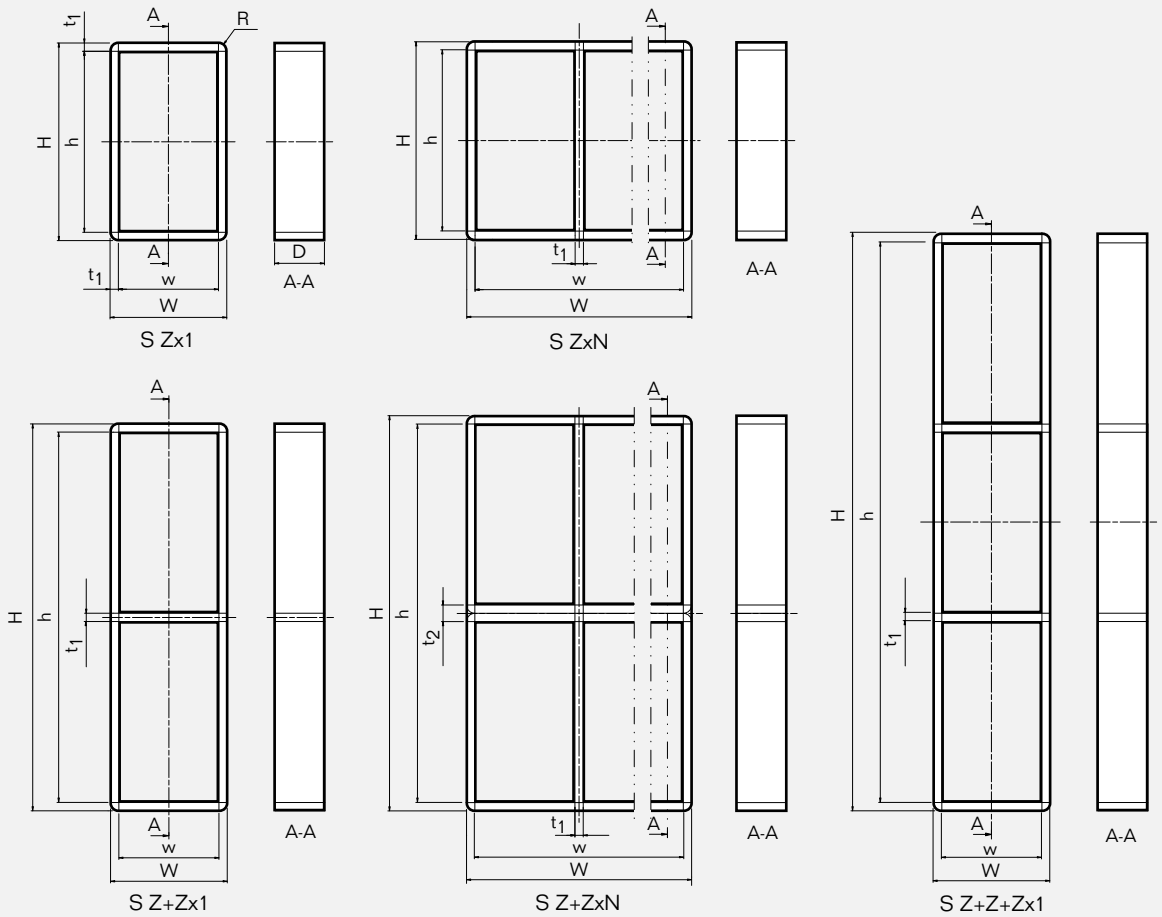


| Pos | (mm) | (in) |
|---|---|---|
| h | H - 20 | H - 0.787 |
| w | W - 20 | W - 0.787 |
| D | 60 | 2.362 |
| $t_1$ | 10 | 0.394 |
| $t_2$ | 20 | 0.787 |
| R | R 10 | R 0.394 |

Z = フレームサイズ
N = 水平方向開口部数

注：寸法はすべて公称値です。

# Roxtec SRCフレーム

Roxtec SRC フレームは荷重を受ける構造物に対応可能な金属製フレームです。丸型形状のフレームとする事で、角へ の応力の集中や、フレーム周囲 に亀裂が発生するリスクを抑え ています。SRC r20 および SRC r40 の2 つの標準仕様があり ます。

- グループRM コンポーネントとの使用向け。
- 溶接による取り付け。

## SRCフレーム、コーナー径20mm、下塗りされた軟鋼

SRC 6x1 r20 primed

完成品に必要な部品は26ページをご覧ください。

実用的なユーザーガイドラインは220ページをご覧ください。

施工説明書はwww.roxtec.com/jpをご覧ください

他のフレーム組み合わせについては、各地域のRoxtec販売業者にご連絡いただくか、Eメール ( info@jp.roxtec.com ) でお問い合わせください。

**等級** 火災：A 等級分類, H 等級分類 **水圧：**4 bar **気圧：**2.5 bar

| フレーム | フレーム開口部 | パッキングスペース(mm) | 外径寸法 HxW (mm) | 外径寸法 HxW (in) | 重量 (kg) | 重量 (lb) | 品番 |
|---|---|---|---|---|---|---|---|
| **SRC 2x1 r20 primed** | 1 | 60 x 120 | 121 x 141 | 4.764 x 5.551 | 2.2 | 4.938 | SRC2000020112 |
| **SRC 2x2 r20 primed** | 2 | 60 x 120 | 121 x 271 | 4.764 x 10.669 | 3.9 | 8.488 | SRC2000020212 |
| **SRC 2x3 r20 primed** | 3 | 60 x 120 | 121 x 402 | 4.764 x 15.827 | 5.5 | 12.037 | SRC2000020312 |
| **SRC 2x4 r20 primed** | 4 | 60 x 120 | 121 x 532 | 4.764 x 20.945 | 7.1 | 15.609 | SRC2000020412 |
| **SRC 2x5 r20 primed** | 5 | 60 x 120 | 121 x 663 | 4.764 x 26.102 | 8.7 | 19.158 | SRC2000020512 |
| **SRC 2x6 r20 primed** | 6 | 60 x 120 | 121 x 793 | 4.764 x 31.220 | 10.3 | 22.707 | SRC2000020612 |
| **SRC 4x1 r20 primed** | 1 | 120 x 120 | 180 x 141 | 7.077 x 5.551 | 2.8 | 6.151 | SRC4000020112 |
| **SRC 4x2 r20 primed** | 2 | 120 x 120 | 180 x 271 | 7.077 x 10.669 | 4.7 | 10.318 | SRC4000020212 |

# SRCフレーム、コーナー径20mm、下塗りされた軟鋼

| フレーム | フレーム開口部 | パッキングスペース(mm) | 外径寸法 HxW (mm) | 外径寸法 HxW (in) | 重量 (kg) | 重量 (lb) | 品番 |
|---|---|---|---|---|---|---|---|
| **SRC 4x3 r20 primed** | 3 | 120 x 120 | 180 x 402 | 7.077 x 15.827 | 6.6 | 14.484 | SRC4000020312 |
| **SRC 4x4 r20 primed** | 4 | 120 x 120 | 180 x 532 | 7.077 x 20.945 | 8.5 | 18.629 | SRC4000020412 |
| **SRC 4x5 r20 primed** | 5 | 120 x 120 | 180 x 663 | 7.077 x 26.102 | 10.3 | 22.796 | SRC4000020512 |
| **SRC 4x6 r20 primed** | 6 | 120 x 120 | 180 x 793 | 7.077 x 31.220 | 12.2 | 26.962 | SRC4000020612 |
| **SRC 4x7 r20 primed** | 7 | 120 x 120 | 180 x 924 | 7.077 x 36.378 | 14.1 | 31.129 | SRC4000020712 |
| **SRC 4x8 r20 primed** | 8 | 120 x 120 | 180 x1054 | 7.077 x 41.496 | 16.0 | 35.296 | SRC4000020812 |
| **SRC 4x9 r20 primed** | 9 | 120 x 120 | 180 x 1185 | 7.077 x 46.654 | 17.9 | 39.440 | SRC4000020912 |
| **SRC 6x1 r20 primed** | 1 | 180 x 120 | 238 x 141 | 9.370 x 5.551 | 3.3 | 7.363 | SRC6000020112 |
| **SRC 6x2 r20 primed** | 2 | 180 x 120 | 238 x 271 | 9.370 x 10.669 | 5.5 | 12.147 | SRC6000020212 |
| **SRC 6x3 r20 primed** | 3 | 180 x 120 | 238 x 402 | 9.370 x 15.827 | 7.7 | 16.909 | SRC6000020312 |
| **SRC 6x4 r20 primed** | 4 | 180 x 120 | 238 x 532 | 9.370 x 20.945 | 9.8 | 21.671 | SRC6000020412 |
| **SRC 6x5 r20 primed** | 5 | 180 x 120 | 238 x 663 | 9.370 x 26.102 | 12.0 | 26.455 | SRC6000020512 |
| **SRC 6x6 r20 primed** | 6 | 180 x 120 | 238 x 793 | 9.370 x 31.220 | 14.2 | 31.217 | SRC6000020612 |
| **SRC 6x7 r20 primed** | 7 | 180 x 120 | 238 x 924 | 9.370 x 36.378 | 16.3 | 35.979 | SRC6000020712 |
| **SRC 6x8 r20 primed** | 8 | 180 x 120 | 238 x 1054 | 9.370 x  41.496 | 18.5 | 40.763 | SRC6000020812 |
| **SRC 6x9 r20 primed** | 9 | 180 x 120 | 238 x 1185 | 9.370 x 45.654 | 20.8 | 45.525 | SRC6000020912 |
| **SRC 8x1 r20 primed** | 1 | 240 x 120 | 298 x 141 | 11.732 x 5.551 | 3.9 | 8.620 | SRC8000020112 |
| **SRC 8x2 r20 primed** | 2 | 240 x 120 | 298 x 271 | 11.732 x 10.669 | 6.1 | 13.382 | SRC8000020212 |
| **SRC 8x3 r20 primed** | 3 | 240 x 120 | 298 x 402 | 11.732 x 15.827 | 8.2 | 18.144 | SRC8000020312 |
| **SRC 8x4 r20 primed** | 4 | 240 x 120 | 298 x 532 | 11.732 x 20.945 | 10.4 | 22.928 | SRC8000020412 |
| **SRC 8x5 r20 primed** | 5 | 240 x 120 | 298 x 663 | 11.732 x 26.102 | 12.6 | 27.690 | SRC8000020512 |
| **SRC 8x6 r20 primed** | 6 | 240 x 120 | 298 x 793 | 11.732 x 31.220 | 14.7 | 32.452 | SRC8000020612 |

*コーナー径によりSRCフレームの有効なパッキング・スペースが若干減少しております。

# SRCフレーム、コーナー径20mm、技術情報

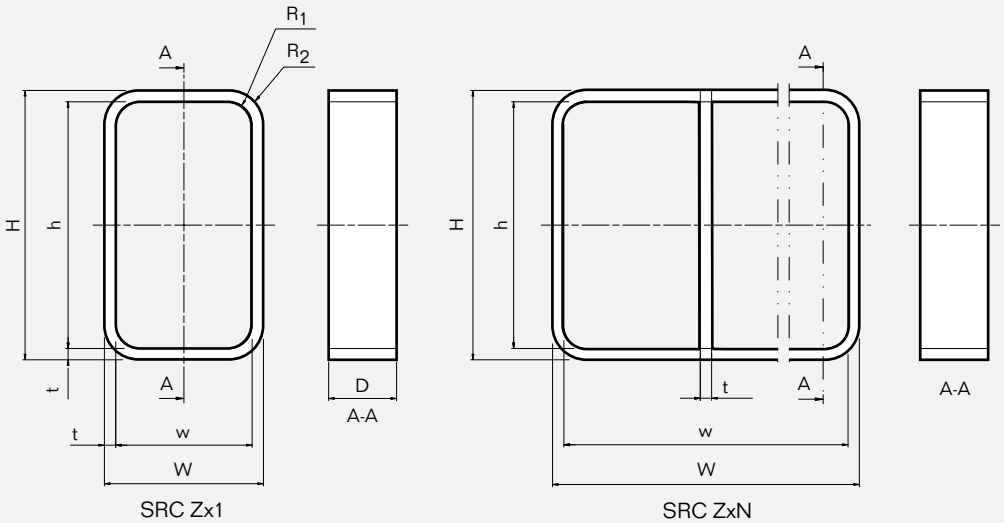


| Pos | (mm) | (in) |
|---|---|---|
| h | H - 20 | H - 0.787 |
| w | W - 20 | W - 0.787 |
| D | 60 | 2.362 |
| t | 10 | 0.394 |
| $R_1$ | R 20 (4x) | R 0.787 (4x) |
| $R_2$ | R 30 (4x) | R 1.181 (4x) |

Z = フレームサイズ
N = 水平方向開口部数

注：寸法はすべて公称値です。

## パッキングスペース

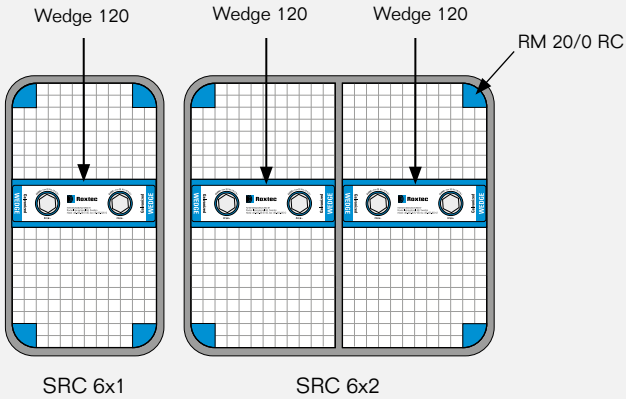

# SRCフレーム、コーナー径40mm、下塗りされた軟鋼

SRC 6x1 r40 primed

完成品に必要な部品は26ページをご覧ください。

実用的なユーザーガイドラインは220ページをご覧ください。

施工説明書はwww.roxtec.com/jpをご覧ください

他のフレーム組み合わせについては、各地域のRoxtec販売業者にご連絡いただくか、Eメール ( info@jp.roxtec.com ) でお問い合わせください。

**等級** 火災：A 等級分類, H 等級分類 **水圧：**4 bar **気圧：**2.5 bar

| フレーム | フレーム開口部 | パッキングスペース(mm) | 外径寸法 HxW (mm) | 外径寸法 HxW (in) | 重量 (kg) | 重量 (lb) | 品番 |
|---|---|---|---|---|---|---|---|
| **SRC 4x1 r40 primed** | 1 | 120 x 120 | 180 x 141 | 7.077 x 5.551 | 2.8 | 6.151 | SRC4000040112 |
| **SRC 4x2 r40 primed** | 2 | 120 x 120 | 180 x 271 | 7.077 x 10.669 | 4.7 | 10.318 | SRC4000040212 |
| **SRC 4x3 r40 primed** | 3 | 120 x 120 | 180 x 402 | 7.077 x 15.827 | 6.6 | 14.484 | SRC4000040312 |
| **SRC 4x4 r40 primed** | 4 | 120 x 120 | 180 x 532 | 7.077 x 20.945 | 8.5 | 18.629 | SRC4000040412 |
| **SRC 4x5 r40 primed** | 5 | 120 x 120 | 180 x 663 | 7.077 x 26.102 | 10.3 | 22.796 | SRC4000040512 |
| **SRC 4x6 r40 primed** | 6 | 120 x 120 | 180 x 793 | 7.077 x 31.220 | 12.2 | 26.962 | SRC4000040612 |
| **SRC 4x7 r40 primed** | 7 | 120 x 120 | 180 x 924 | 7.077 x 36.378 | 14.1 | 31.129 | SRC4000040712 |
| **SRC 4x8 r40 primed** | 8 | 120 x 120 | 180 x 1054 | 7.077 x 41.496 | 16.0 | 35.296 | SRC4000040812 |
| **SRC 4x9 r40 primed** | 9 | 120 x 120 | 180 x 1185 | 7.077 x 46.654 | 17.9 | 39.440 | SRC4000040912 |
| **SRC 6x1 r40 primed** | 1 | 180 x 120 | 238 x 141 | 9.370 x 5.551 | 3.3 | 7.363 | SRC6000040112 |
| **SRC 6x2 r40 primed** | 2 | 180 x 120 | 238 x 271 | 9.370 x 10.669 | 5.5 | 12.147 | SRC6000040212 |
| **SRC 6x3 r40 primed** | 3 | 180 x 120 | 238 x 402 | 9.370 x 15.827 | 7.7 | 16.909 | SRC6000040312 |
| **SRC 6x4 r40 primed** | 4 | 180 x 120 | 238 x 532 | 9.370 x 20.945 | 9.8 | 21.671 | SRC6000040412 |
| **SRC 6x5 r40 primed** | 5 | 180 x 120 | 238 x 663 | 9.370 x 26.102 | 12.0 | 26.455 | SRC6000040512 |
| **SRC 6x6 r40 primed** | 6 | 180 x 120 | 238 x 793 | 9.370 x 31.220 | 14.2 | 31.217 | SRC6000040612 |
| **SRC 6x7 r40 primed** | 7 | 180 x 120 | 238 x 924 | 9.370 x 36.378 | 16.3 | 35.979 | SRC6000040712 |
| **SRC 6x8 r40 primed** | 8 | 180 x 120 | 238 x 1054 | 9.370 x 41.496 | 18.5 | 40.763 | SRC6000040812 |
| **SRC 6x9 r40 primed** | 9 | 180 x 120 | 238 x 1185 | 9.370 x 45.654 | 20.8 | 45.525 | SRC6000040912 |
| **SRC 8x1 r40 primed** | 1 | 240 x 120 | 298 x 141 | 11.732 x 5.551 | 3.9 | 8.620 | SRC8000040112 |
| **SRC 8x2 r40 primed** | 2 | 240 x 120 | 298 x 271 | 11.732 x 10.669 | 6.1 | 13.382 | SRC8000040212 |
| **SRC 8x3 r40 primed** | 3 | 240 x 120 | 298 x 402 | 11.732 x 15.827 | 8.2 | 18.144 | SRC8000040312 |
| **SRC 8x4 r40 primed** | 4 | 240 x 120 | 298 x 532 | 11.732 x 20.945 | 10.4 | 22.928 | SRC8000040412 |
| **SRC 8x5 r40 primed** | 5 | 240 x 120 | 298 x 663 | 11.732 x 26.102 | 12.6 | 27.690 | SRC8000040512 |
| **SRC 8x6 r40 primed** | 6 | 240 x 120 | 298 x 793 | 11.732 x 31.220 | 14.7 | 32.452 | SRC8000040612 |

*コーナー径によりSRCフレームの有効なパッキング・スペースが若干減少しております。

# SRCフレーム、コーナー径40mm、技術情報

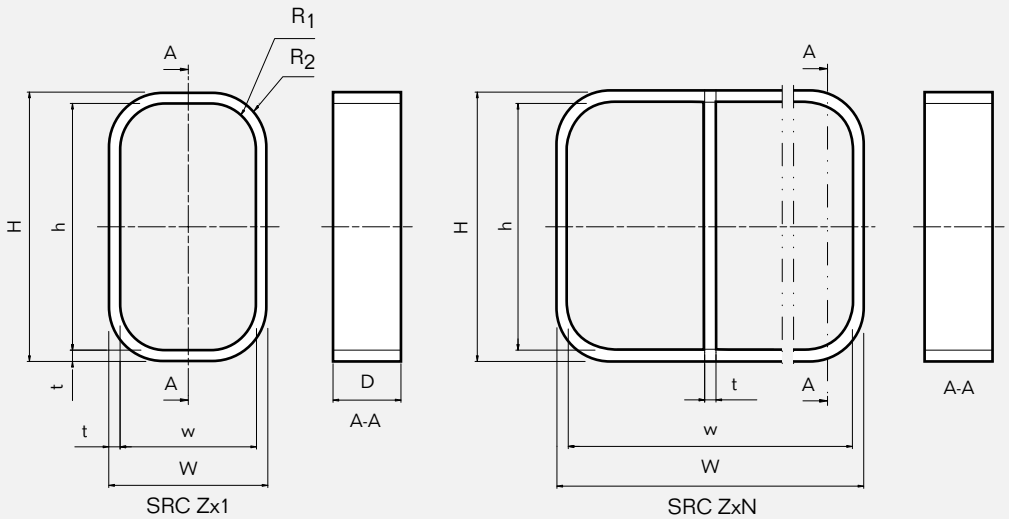


| Pos | (mm) | (in) |
|---|---|---|
| h | H - 20 | H - 0.787 |
| w | W - 20 | W - 0.787 |
| D | 60 | 2.362 |
| t | 10 | 0.394 |
| $R_1$ | R 40 (4x) | R 1.575 (4x) |
| $R_2$ | R 50 (4x) | R 1.969 (4x) |

Z = フレームサイズ
N =水平方向開口部数

注：寸法はすべて公称値です。

## パッキングスペース

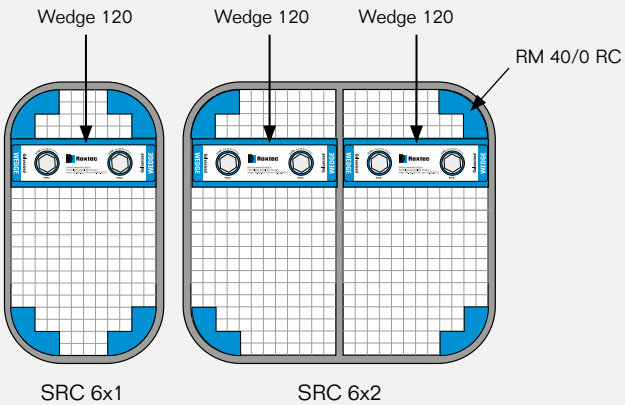

# Roxtec SKフレーム

Roxtec SK フレームはS フレームより更に奥行があるタイプです。角度をつけて取り付けたり、パッキングスペース と金属部の間に距離を取ったりすること ができます。

- グループRM コンポーネントとの使用向け。
- 溶接による取り付け。

## SKフレーム、下塗りされた軟鋼

SK 6x1 primed

完成品に必要な部品は26ページをご覧ください。

実用的なユーザーガイドラインは220ページをご覧ください。

施工説明書はwww.roxtec.com/jpをご覧ください

EMC用途には適切な伝導性を確保するためにフレームの内側の下塗りを取り除いてください。

他のフレーム組み合わせについては、各地域のRoxtec販売業者にご連絡いただくか、Eメール ( info@jp.roxtec.com ) でお問い合わせください。

**等級** 火災：A 等級分類, H 等級分類 水圧：4 bar 気圧：2.5 bar

| フレーム | フレーム開口部 | パッキングスペース(mm) | 外径寸法 (D=100 mm) HxW (mm) | HxW (in) | 重量 (kg) | (lb) | 品番 |
|---|---|---|---|---|---|---|---|
| **SK 2x1 primed** | 1 | 60 x 120 | 121 x 141 | 4.764 x 5.551 | 4.4 | 9.612 | 5SK0000002074 |
| **SK 2x2 primed** | 2 | 60 x 120 | 121 x 271 | 4.764 x 10.669 | 7.1 | 15.675 | 5SK0000003137 |
| **SK 2x3 primed** | 3 | 60 x 120 | 121 x 402 | 4.764 x 15.827 | 9.9 | 21.738 | 5SK0000003138 |
| **SK 2x4 primed** | 4 | 60 x 120 | 121 x 532 | 4.764 x 20.945 | 12.6 | 27.800 | 5SK0000003148 |
| **SK 4x1 primed** | 1 | 120 x 120 | 180 x 141 | 7.087 x 5.551 | 5.4 | 11.905 | 5SK0000004398 |
| **SK 4x2 primed** | 2 | 120 x 120 | 180 x 271 | 7.087 x 10.669 | 8.4 | 18.585 | 5SK0000003139 |
| **SK 4x3 primed** | 3 | 120 x 120 | 180 x 402 | 7.087 x 15.827 | 11.5 | 25.243 | 5SK0000003140 |
| **SK 4x4 primed** | 4 | 120 x 120 | 180 x 532 | 7.087 x 20.945 | 14.5 | 31.923 | 5SK0000003141 |

# SKフレーム、下塗りされた軟鋼

| フレーム | フレーム開口部 | パッキングスペース(mm) | 外径寸法 (D=100 mm) HxW (mm) | HxW (in) | 重量 (kg) | (lb) | 品番 |
|---|---|---|---|---|---|---|---|
| **SK 6x1 primed** | 1 | 180 x 120 | 238 x 141 | 9.370 x 5.551 | 5.2 | 11.464 | 5SK0000004397 |
| **SK 6x2 primed** | 2 | 180 x 120 | 238 x 271 | 9.370 x 10.669 | 8.2 | 18.298 | 5SK0000004504 |
| **SK 6x3 primed** | 3 | 180 x 120 | 238 x 402 | 9.370 x 15.827 | 11 | 24.251 | 5SK0000004399 |
| **SK 6x4 primed** | 4 | 180 x 120 | 238 x 532 | 9.370 x 20.945 | 14.3 | 31.526 | 5SK0000004400 |
| **SK 8x1 primed** | 1 | 240 x 120 | 298 x 141 | 11.732 x 5.551 | 7.5 | 16.535 | 5SK0000004915 |
| **SK 8x2 primed** | 2 | 240 x 120 | 298 x 271 | 11.732 x 10.669 | 12.4 | 27.315 | 5SK0000003145 |
| **SK 8x3 primed** | 3 | 240 x 120 | 298 x 402 | 11.732 x 15.827 | 17.3 | 38.118 | 5SK0000003146 |
| **SK 8x4 primed** | 4 | 240 x 120 | 298 x 532 | 11.732 x 20.945 | 22.2 | 48.899 | 5SK0000003147 |

# SKフレーム、技術資料

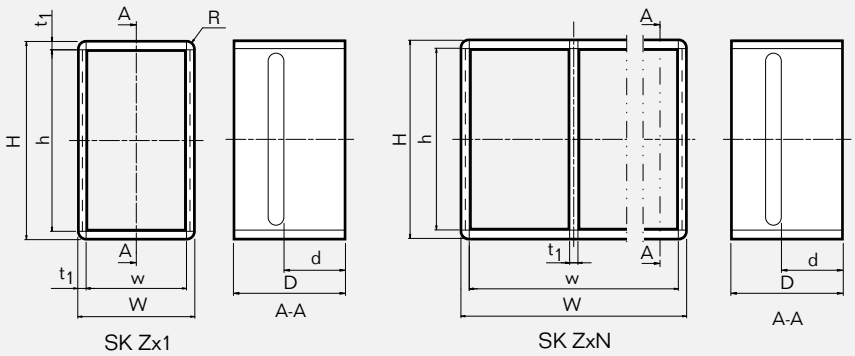


| Pos | (mm) | (in) |
|---|---|---|
| h | H - 20 | H - 0.787 |
| w | W - 20 | W - 0.787 |
| D | 100 | 3.937 |
| d | 60 | 2.362 |
| $t_1$ | 10 | 0.394 |
| R | R 10 | R 0.394 |

Z = フレームサイズ
N = 水平方向開口部数

注：寸法はすべて公称値です。

# Roxtec SBTBフレーム

Roxtec SBTB フレームは、背中合わせに2 つのパッキングスペースを持たせる”バック・ツー・バック”方式用のメタルフレームです。SBTB フレームは、より高い防火性が 必要とされる場所向けに設計 されています。又、取り付け後 の耐圧試験も容易に行なうことができます。

- 2 セットのグループRM用 コンポーネントとの使用向け。
- 耐圧試験用ニップルも用意し てあります。
- 溶接による取り付け。

## SBTBフレーム、下塗りされた軟鋼

SBTB 6x1 primed

完成品に必要な部品は26ページをご覧ください。

実用的なユーザーガイドラインは220ページをご覧ください。

施工説明書はwww.roxtec.com/jpをご覧ください

EMC用途には適切な伝導性を確保するためにフレームの内側の下塗りを取り除いてください。

他のフレーム組み合わせについては、各地域のRoxtec販売業者にご連絡いただくか、Eメール ( info@jp.roxtec.com ) でお問い合わせください。

**等級** 火災：A 等級分類, H 等級分類 **水圧：**4 bar **気圧：**2.5 bar

| フレーム | フレーム開口部 | パッキングスペース(mm) | 外径寸法 (D=200 mm) HxW (mm) | HxW (in) | 重量 (kg) | (lb) | 品番 |
|---|---|---|---|---|---|---|---|
| **SBTB 2x1 primed** | 1 | 60 x 120 | 121 x 141 | 4.764 x 5.531 | 7.2 | 15.939 | 5SBT000003961 |
| **SBTB 2x2 primed** | 2 | 60 x 120 | 121 x 271 | 4.764 x 10.669 | 12.0 | 26.389 | SBTB020000212 |
| **SBTB 2x3 primed** | 3 | 60 x 120 | 121 x 402 | 4.764 x 15.827 | 16.7 | 36.839 | SBTB020000312 |
| **SBTB 2x4 primed** | 4 | 60 x 120 | 121 x 532 | 4.764 x 20.945 | 21.5 | 47.289 | SBTB020000412 |
| **SBTB 4x1 primed** | 1 | 120 x 120 | 180 x 141 | 7.087 x 5.531 | 8.9 | 19.709 | 5S00000004392 |
| **SBTB 4x2 primed** | 2 | 120 x 120 | 180 x 271 | 7.087 x 10.669 | 14.2 | 31.372 | SBTB040000212 |
| **SBTB 4x3 primed** | 3 | 120 x 120 | 180 x 402 | 7.087 x 15.807 | 19.5 | 43.034 | SBTB040000312 |
| **SBTB 4x4 primed** | 4 | 120 x 120 | 180 x 532 | 7.087 x 20.945 | 24.8 | 54.697 | SBTB040000412 |
| **SBTB 4x5 primed** | 5 | 120 x 120 | 180 x 663 | 7.087 x 26.083 | 30.1 | 66.359 | SBTB040000512 |
| **SBTB 4x6 primed** | 6 | 120 x 120 | 180 x 793 | 7.087 x 31.220 | 35.4 | 78.022 | SBTB040000612 |

# SBTBフレーム、下塗りされた軟鋼

| フレーム | フレーム開口部 | パッキングスペース(mm) | 外径寸法 (D=200 mm) HxW (mm) | HxW (in) | 重量 (kg) | (lb) | 品番 |
|---|---|---|---|---|---|---|---|
| **SBTB 6x1 primed** | 1 | 180 x 120 | 238 x 141 | 9.370 x 5.531 | 10.6 | 23.479 | 5S00000004391 |
| **SBTB 6x2 primed** | 2 | 180 x 120 | 238 x 271 | 9.370 x 10.669 | 16.5 | 36.354 | 5S00000004503 |
| **SBTB 6x3 primed** | 3 | 180 x 120 | 238 x 402 | 9.370 x 15.807 | 22.3 | 49.229 | 5S00000004393 |
| **SBTB 6x4 primed** | 4 | 180 x 120 | 238 x 532 | 9.370 x 20.945 | 28.2 | 62.104 | 5S00000004394 |
| **SBTB 6x5 primed** | 5 | 180 x 120 | 238 x 663 | 9.370 x 26.083 | 34.0 | 74.979 | 5S00000004528 |
| **SBTB 6x6 primed** | 6 | 180 x 120 | 238 x 793 | 9.370 x 31.220 | 39.9 | 87.854 | 5S00000004500 |
| **SBTB 8x1 primed** | 1 | 240 x 120 | 298 x 141 | 11.732 x 5.531 | 12.4 | 27.337 | SBTB080000112 |
| **SBTB 8x2 primed** | 2 | 240 x 120 | 298 x 271 | 11.732 x 10.669 | 18.8 | 41.469 | SBTB080000212 |
| **SBTB 8x3 primed** | 3 | 240 x 120 | 298 x 402 | 11.732 x 15.807 | 25.2 | 55.579 | SBTB080000312 |
| **SBTB 8x4 primed** | 4 | 240 x 120 | 298 x 532 | 11.732 x 20.945 | 31.6 | 69.710 | SBTB080000412 |

# SBTBフレーム、技術資料

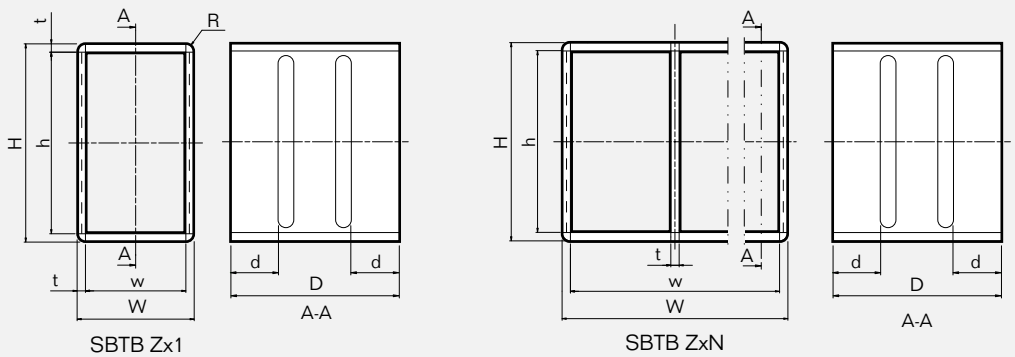


| Pos | (mm) | (in) |
|---|---|---|
| h | H - 20 | H - 0.787 |
| w | W - 20 | W - 0.787 |
| D | 200 | 7.874 |
| d | 60 | 2.362 |
| t | 10 | 0.394 |
| R | R 10 | R 0.394 |

Z = フレームサイズ
N = 水平方向開口部数

注：寸法はすべて公称値です。

# Roxtec SFフレーム

Roxtec SF フレームはフランジ(つば ) 付きの金属製フレームです。単一の開口部のものや縦方向、横方向に複数の開口部を組み合わせたものがあります。

- グループRM コンポーネントとの使用向け。
- 溶接、あるいはボルトによる取り付け。

## SFフレーム、下塗りされた軟鋼

SF 6x1 primed

完成品に必要な部品は26ページをご覧ください。

実用的なユーザーガイドラインは260ページをご覧ください。.

施工説明書はwww.roxtec.com/jpをご覧ください

EMC用途には適切な伝導性を確保するためにフレームの内側の下塗りを取り除いてください。

その他のフレームの組み合わせ、または本フレームの開口式製品については、お近くのRoxtec サプライヤーまたはinfo@jp.roxtec.comまで電子メールでお問い合わせください。

**等級** 火災：A 等級分類, H 等級分類 水圧：4 bar 気圧：2.5 bar

| フレーム | フレーム開口部 | パッキングスペース(mm) | 外径寸法 (D=60 mm) HxW (mm) | HxW (in) | 重量 (kg) | (lb) | 品番 |
|---|---|---|---|---|---|---|---|
| **SF 2x1 primed** | 1 | 60 x 120 | 241 x 261 | 9.488 x 10.276 | 6.0 | 13.184 | SFF2000000112 |
| **SF 2x2 primed** | 2 | 60 x 120 | 241 x 391 | 9.488 x 15.394 | 9.0 | 19.775 | SFF2000000212 |
| **SF 2x3 primed** | 3 | 60 x 120 | 241 x 522 | 9.488 x 20.551 | 12.0 | 26.345 | SFF2000000312 |
| **SF 2x4 primed** | 4 | 60 x 120 | 241 x 652 | 9.488 x 25.669 | 14.9 | 32.937 | SFF2000000412 |
| **SF 2x5 primed** | 5 | 60 x 120 | 241 x 783 | 9.488 x 30.827 | 17.9 | 39.528 | SFF2000000512 |
| **SF 2x6 primed** | 6 | 60 x 120 | 241 x 913 | 9.488 x 35.945 | 20.9 | 46.098 | SFF2000000612 |
| **SF 4x1 primed** | 1 | 120 x 120 | 300 x 261 | 11.811 x 10.276 | 7.1 | 15.675 | SFF4000000112 |
| **SF 4x2 primed** | 2 | 120 x 120 | 300 x 391 | 11.811 x 15.394 | 10.4 | 22.862 | SFF4000000212 |
| **SF 4x3 primed** | 3 | 120 x 120 | 300 x 522 | 11.811 x 20.551 | 13.6 | 30.049 | SFF4000000312 |
| **SF 4x4 primed** | 4 | 120 x 120 | 300 x 652 | 11.811 x 25.669 | 16.9 | 37.236 | SFF4000000412 |

# SFフレーム、下塗りされた軟鋼

| フレーム | フレーム開口部 | パッキングスペース(mm) | 外径寸法 (D=60 mm) HxW (mm) | HxW (in) | 重量 (kg) | (lb) | 品番 |
|---|---|---|---|---|---|---|---|
| **SF 4x5 primed** | 5 | 120 x 120 | 300 x 783 | 11.811 x 30.827 | 20.2 | 44.423 | SFF4000000512 |
| **SF 4x6 primed** | 6 | 120 x 120 | 300 x 913 | 11.811 x 35.945 | 23.4 | 51.632 | SFF4000000612 |
| **SF 4+4x1 primed** | 2 | 120 x 120 | 469 x 261 | 18.465 x 10.276 | 10.9 | 24.118 | SFF4400000112 |
| **SF 4+4+4x1 primed** | 3 | 120 x 120 | 639 x 261 | 25.157 x 10.276 | 14.8 | 32.540 | SFF4440000112 |
| **SF 6x1 primed** | 1 | 180 x 120 | 358 x 261 | 14.095 x 10.276 | 8.2 | 18.144 | SFF6000000112 |
| **SF 6x2 primed** | 2 | 180 x 120 | 358 x 391 | 14.095 x 15.394 | 11.8 | 25.948 | SFF6000000212 |
| **SF 6x3 primed** | 3 | 180 x 120 | 358 x 522 | 14.095 x 20.551 | 15.3 | 33.752 | SFF6000000312 |
| **SF 6x4 primed** | 4 | 180 x 120 | 358 x 652 | 14.095 x 25.669 | 18.8 | 41.557 | SFF6000000412 |
| **SF 6x5 primed** | 5 | 180 x 120 | 358 x 783 | 14.095 x 30.827 | 22.4 | 49.339 | SFF6000000512 |
| **SF 6x6 primed** | 6 | 180 x 120 | 358 x 913 | 14.095 x 35.945 | 25.9 | 57.143 | SFF6000000612 |
| **SF 6+6x1 primed** | 2 | 180 x 120 | 586 x 261 | 23.071 x 10.276 | 13.1 | 28.968 | SFF6600000112 |
| **SF 6+6x2 primed** | 4 | 180 x 120 | 596 x 391 | 23.465 x 15.394 | 19.6 | 43.320 | SFF6600000212 |
| **SF 6+6x3 primed** | 6 | 180 x 120 | 596 x 522 | 23.465 x 20.551 | 25.4 | 56.107 | SFF6600000312 |
| **SF 6+6x4 primed** | 8 | 180 x 120 | 596 x 652 | 23.465 x 25.669 | 31.2 | 68.872 | SFF6600000412 |
| **SF 6+6x5 primed** | 10 | 180 x 120 | 596 x 783 | 23.465 x 30.827 | 37.0 | 81.636 | SFF6600000512 |
| **SF 6+6x6 primed** | 12 | 180 x 120 | 596 x 913 | 23.465 x 35.945 | 42.8 | 94.423 | SFF6600000612 |
| **SF 6+6x7 primed** | 14 | 180 x 120 | 596 x 1044 | 23.465 x 41.102 | 48.6 | 107.188 | SFF6600000712 |
| **SF 6+6x8 primed** | 16 | 180 x 120 | 596 x 1174 | 23.465 x 46.220 | 54.4 | 119.974 | SFF6600000812 |
| **SF 6+6x9 primed** | 18 | 180 x 120 | 596 x 1305 | 23.465 x 51.378 | 60.2 | 132.739 | SFF6600000912 |
| **SF 6+6x10 primed** | 20 | 180 x 120 | 596 x 1435 | 23.465 x 56.496 | 66.0 | 145.504 | SFF6600001012 |
| **SF 6+6+6x1 primed** | 3 | 180 x 120 | 814 x 261 | 32.047 x 10.276 | 18.1 | 39.991 | SFF6660000112 |
| **SF 8x1 primed** | 1 | 240 x 120 | 418 x 261 | 16.457 x 10.276 | 9.4 | 20.701 | SFF8000000112 |
| **SF 8x2 primed** | 2 | 240 x 120 | 418 x 391 | 16.457 x 15.394 | 13.2 | 29.123 | SFF8000000212 |
| **SF 8x3 primed** | 3 | 240 x 120 | 418 x 522 | 16.457 x 20.551 | 17.0 | 37.544 | SFF8000000312 |
| **SF 8x4 primed** | 4 | 240 x 120 | 418 x 652 | 16.457 x 25.669 | 20.8 | 45.966 | SFF8000000412 |
| **SF 8x5 primed** | 5 | 240 x 120 | 418 x 783 | 16.457 x 30.827 | 24.7 | 54.387 | SFF8000000512 |
| **SF 8x6 primed** | 6 | 240 x 120 | 418 x 913 | 16.457 x 35.945 | 28.5 | 62.809 | SFF8000000612 |
| **SF 8+8x1 primed** | 2 | 240 x 120 | 706 x 261 | 27.795 x 10.276 | 15.5 | 34.171 | SFF8800000112 |
| **SF 8+8x2 primed** | 4 | 240 x 120 | 716 x 391 | 28.189 x 15.394 | 22.6 | 49.758 | SFF8800000212 |
| **SF 8+8x3 primed** | 6 | 240 x 120 | 716 x 522 | 28.189 x 20.551 | 28.9 | 63.779 | SFF8800000312 |
| **SF 8+8x4 primed** | 8 | 240 x 120 | 716 x 652 | 28.189 x 25.669 | 35.3 | 77.800 | SFF8800000412 |
| **SF 8+8x5 primed** | 10 | 240 x 120 | 716 x 783 | 28.189 x 30.827 | 41.6 | 91.822 | SFF8800000512 |
| **SF 8+8x6 primed** | 12 | 240 x 120 | 716 x 913 | 28.189 x 35.945 | 48.0 | 105.843 | SFF8800000612 |
| **SF 8+8x7 primed** | 14 | 240 x 120 | 716 x 1044 | 28.189 x 41.102 | 54.4 | 119.864 | SFF8800000712 |
| **SF 8+8x8 primed** | 16 | 240 x 120 | 716 x 1174 | 28.189 x 46.220 | 60.7 | 133.885 | SFF8800000812 |
| **SF 8+8x9 primed** | 18 | 240 x 120 | 716 x 1305 | 28.189 x 51.378 | 67.1 | 147.907 | SFF8800000912 |
| **SF 8+8x10 primed** | 20 | 240 x 120 | 716 x 1435 | 28.189 x 56.496 | 73.4 | 161.928 | SFF8800001012 |
| **SF 8+8+8x1 primed** | 3 | 240 x 120 | 944 x 261 | 37.165 x 10.276 | 21.6 | 47.619 | SFF8880000112 |

# SFフレーム、耐酸ステンレス鋼

SF 6x1 AISI 316

完成品に必要な部品は26ページをご覧ください。

実用的なユーザーガイドラインは220ページをご覧ください。

施工説明書はwww.roxtec.com/jpをご覧ください

その他のフレームの組み合わせ、または本フレームの開口式製品については、お近くのRoxtec サプライヤーまたはinfo@jp.roxtec.comまで電子メールでお問い合わせください。

**等級** 火災：A 等級分類, H 等級分類 水圧：4 bar 気圧：2.5 bar

| フレーム | フレーム開口部 | パッキングスペース(mm) | 外径寸法 (D=60 mm) HxW (mm) | HxW (in) | 重量 (kg) | (lb) | 品番 |
|---|---|---|---|---|---|---|---|
| **SF 2x1 AISI 316** | 1 | 60 x 120 | 241 x 261 | 9.488 x 10.276 | 6.0 | 13.184 | SFF2000000121 |
| **SF 4x1 AISI 316** | 1 | 120 x 120 | 300 x 261 | 11.811 x 10.276 | 7.1 | 15.675 | SFF4000000121 |
| **SF 4x2 AISI 316** | 2 | 120 x 120 | 300 x 391 | 11.811 x 15.394 | 10.4 | 22.862 | SFF4000000221 |
| **SF 4x3 AISI 316** | 3 | 120 x 120 | 300 x 522 | 11.811 x 20.551 | 13.6 | 30.049 | SFF4000000321 |
| **SF 4x4 AISI 316** | 4 | 120 x 120 | 300 x 652 | 11.811 x 25.669 | 16.9 | 37.236 | SFF4000000421 |
| **SF 6x1 AISI 316** | 1 | 180 x 120 | 358 x 261 | 14.095 x 10.276 | 8.2 | 18.144 | SFF6000000121 |
| **SF 6x2 AISI 316** | 2 | 180 x 120 | 358 x 391 | 14.095 x 15.394 | 11.8 | 25.948 | SFF6000000221 |
| **SF 6x3 AISI 316** | 3 | 180 x 120 | 358 x 522 | 14.095 x 20.551 | 15.3 | 33.752 | SFF6000000321 |
| **SF 6x4 AISI 316** | 4 | 180 x 120 | 358 x 652 | 14.095 x 25.669 | 18.8 | 41.557 | SFF6000000421 |
| **SF 8x1 AISI 316** | 1 | 240 x 120 | 418 x 261 | 16.457 x 10.276 | 9.4 | 20.701 | SFF8000000121 |
| **SF 8x2 AISI 316** | 2 | 240 x 120 | 418 x 391 | 16.457 x 15.394 | 13.2 | 29.123 | SFF8000000221 |
| **SF 8x3 AISI 316** | 3 | 240 x 120 | 418 x 522 | 16.457 x 20.551 | 17.0 | 37.544 | SFF8000000321 |
| **SF 8x4 AISI 316** | 4 | 240 x 120 | 418 x 652 | 16.457 x 25.669 | 20.8 | 45.966 | SFF8000000421 |

# SFフレーム、アルミニウム

SF 6x1 ALU

完成品に必要な部品は26ページをご覧ください。

実用的なユーザーガイドラインは220ページをご覧ください。

施工説明書はwww.roxtec.com/jpをご覧ください

その他のフレームの組み合わせ、または本フレームの開口式製品については、お近くのRoxtec サプライヤーまたはinfo@jp.roxtec.comまで電子メールでお問い合わせください。

**等級** **火災：** A 等級分類, H 等級分類 **水圧：** 4 bar **気圧：**2.5 bar

| フレーム | フレーム開口部 | パッキングスペース(mm) | 外径寸法 (D=60 mm) HxW (mm) | HxW (in) | 重量 (kg) | (lb) | 品番 |
|---|---|---|---|---|---|---|---|
| **SF 2x1 ALU** | 1 | 60 x 120 | 241 x 261 | 9.488 x 10.276 | 2.1 | 4.541 | SFF2000000131 |
| **SF 4x1 ALU** | 1 | 120 x 120 | 300 x 261 | 11.811 x 10.276 | 2.4 | 5.379 | SFF4000000131 |
| **SF 4x2 ALU** | 2 | 120 x 120 | 300 x 391 | 11.811 x 15.394 | 3.6 | 7.870 | SFF4000000231 |
| **SF 4x3 ALU** | 3 | 120 x 120 | 300 x 522 | 11.811 x 20.551 | 4.7 | 10.340 | SFF4000000331 |
| **SF 4x4 ALU** | 4 | 120 x 120 | 300 x 652 | 11.811 x 25.669 | 5.8 | 12.809 | SFF4000000431 |
| **SF 6x1 ALU** | 1 | 180 x 120 | 358 x 261 | 14.095 x 10.276 | 3.3 | 7.187 | SFF6000000131 |
| **SF 6x2 ALU** | 2 | 180 x 120 | 358 x 391 | 14.095 x 15.394 | 4.6 | 10.229 | SFF6000000231 |
| **SF 6x3 ALU** | 3 | 180 x 120 | 358 x 522 | 14.095 x 20.551 | 6.0 | 13.250 | SFF6000000331 |
| **SF 6x4 ALU** | 4 | 180 x 120 | 358 x 652 | 14.095 x 25.669 | 7.4 | 16.292 | SFF6000000431 |
| **SF 8x1 ALU** | 1 | 240 x 120 | 418 x 261 | 16.457 x 10.276 | 3.7 | 8.157 | SFF8000000131 |
| **SF 8x2 ALU** | 2 | 240 x 120 | 418 x 391 | 16.457 x 15.394 | 5.2 | 11.398 | SFF8000000231 |
| **SF 8x3 ALU** | 3 | 240 x 120 | 418 x 522 | 16.457 x 20.551 | 6.6 | 14.661 | SFF8000000331 |
| **SF 8x4 ALU** | 4 | 240 x 120 | 418 x 652 | 16.457 x 25.669 | 8.1 | 17.901 | SFF8000000431 |

# SFフレーム、技術資料

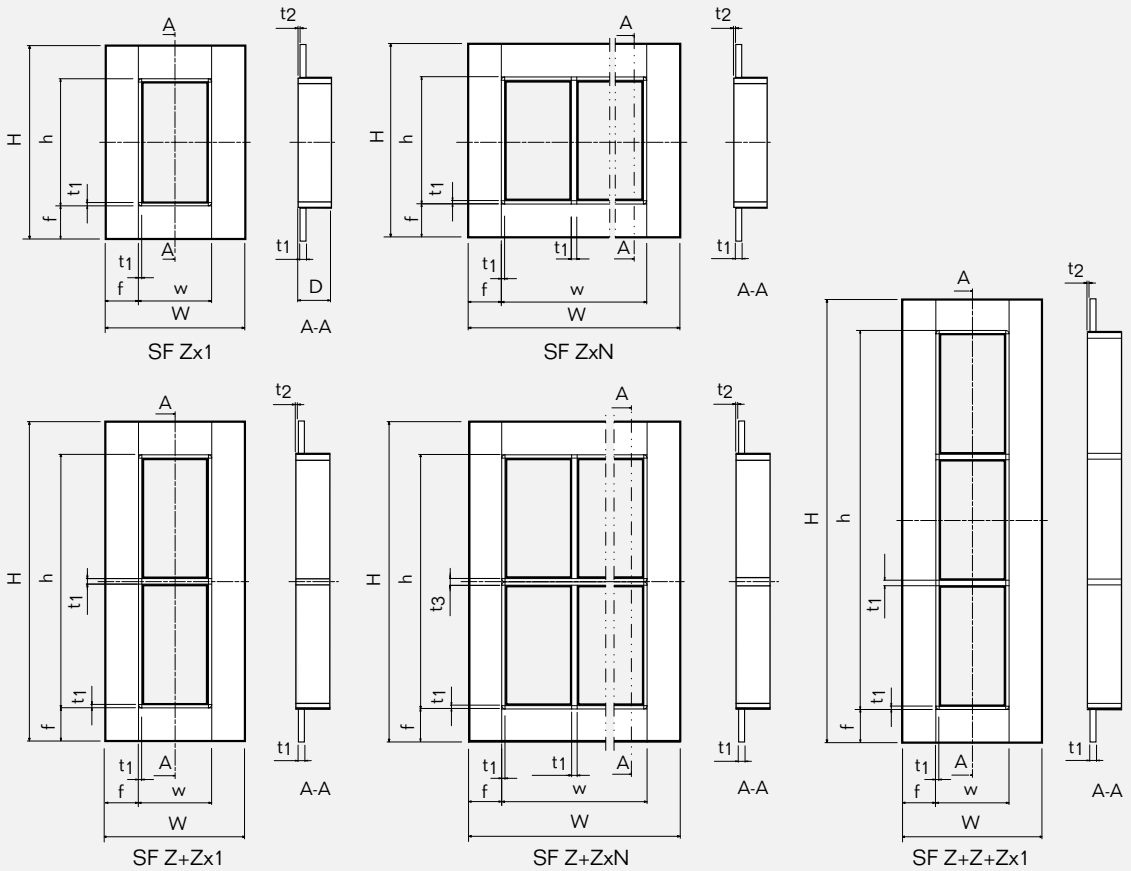


| Pos | (mm) | (in) |
|---|---|---|
| h | H - 120 | H - 4.724 |
| w | W -120 | W - 4.724 |
| D | 60 | 2.362 |
| f | 60 | 2.362 |
| $t_1$ | 10 | 0.394 |
| $t_2$ | 3 | 0.118 |
| $t_3$ | 20 | 0.787 |

Z = フレームサイズ
N = 水平方向開口部数

注：寸法はすべて公称値です。

# Roxtec GHMフレーム

Roxtec GHM フレームは、溶接が適さない場所にボルトで取り付けられるように設計されています。 フレームと構造物の隙間をTSL シーリングストリップで密閉します。

- グループRM コンポーネントとの使用向け。
- ボルトによる取り付け
- 標準の穴パターンに基づく予備穴を用意しています。

## GHMフレーム下塗りされた軟鋼

GHM 6x1 primed

完成品に必要な部品は26ページをご覧ください。.

実用的なユーザーガイドラインは220ページをご覧ください。

施工説明書はwww.roxtec.com/jpをご覧ください

EMC用途には適切な伝導性を確保するためにフレームの内側の下塗りを取り除いてください。

他のフレーム組み合わせについては、各地域のRoxtec販売業者にご連絡いただくか、Eメール ( info@jp.roxtec.com ) でお問い合わせください。

等級　火災：A 等級分類　水圧：3 bar　気圧：1.5 bar

| フレーム | フレーム開口部 | パッキングスペース(mm) | 外径寸法 (D=60 mm) HxW (mm) | HxW (in) | 重量 (kg) | (lb) | 品番 |
|---|---|---|---|---|---|---|---|
| GHM 2x1 primed | 1 | 60 x 120 | 233 x 253 | 9.173 x 9.961 | 3.4 | 7.562 | GHM2000000112 |
| GHM 2x2 primed | 2 | 60 x 120 | 233 x 383 | 9.173 x 15.079 | 5.4 | 11.905 | GHM2000000212 |
| GHM 2x3 primed | 3 | 60 x 120 | 233 x 514 | 9.173 x 20.236 | 7.4 | 16.218 | GHM2000000312 |
| GHM 4x1 primed | 1 | 120 x 120 | 292 x 253 | 11.496 x 9.961 | 4.1 | 9.039 | GHM4000000112 |
| GHM 4x2 primed | 2 | 120 x 120 | 292 x 383 | 11.496 x 15.079 | 6.3 | 13.977 | GHM4000000212 |
| GHM 4x3 primed | 3 | 120 x 120 | 292 x 514 | 11.496 x 20.236 | 8.6 | 18.938 | GHM4000000312 |
| GHM 6x1 primed | 1 | 180 x 120 | 350 x 253 | 13.780 x 13.961 | 4.8 | 10.516 | GHM6000000112 |
| GHM 6x2 primed | 2 | 180 x 120 | 350 x 383 | 13.780 x 15.079 | 7.3 | 16.072 | GHM6000000212 |
| GHM 6x3 primed | 3 | 180 x 120 | 350 x 514 | 13.780 x 20.236 | 9.8 | 21.627 | GHM6000000312 |

# GHMフレーム、技術資料

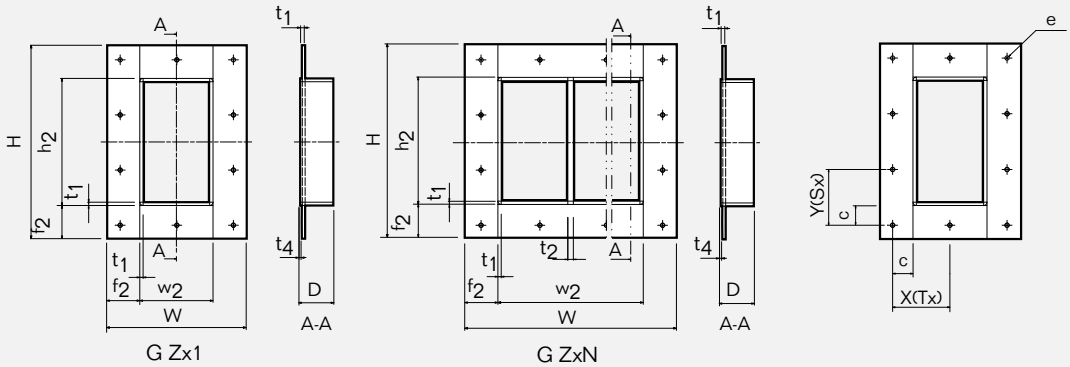


Z = フレームサイズ
N = 水平方向開口部数

| Pos | (mm) | (in) |
|---|---|---|
| $h_2$ | H - 120 | H - 4.724 |
| $w_2$ | W -120 | W - 4.724 |
| D | 60 | 2.362 |
| $f_2$ | 60 | 2.362 |
| $t_1$ | 6 | 0.263 |
| $t_2$ | 10 | 0.394 |
| $t_3$ | 12 | 0.394 |
| $t_4$ | 3 | 0.118 |
| e | 10 | 0.394 |
| c | 35 | 1.378 |

## ボルト穴パターン

| | X(Tx) | | | Y(Sx) | | |
|---|---|---|---|---|---|---|
| | X (mm) | X (in) | T | Y (mm) | Y (in) | S |
| GHM 2x1 | 101.3 | 3.988 | 2 | 91.5 | 3.602 | 2 |
| GHM 2x2 | 111 | 4.370 | 3 | 91.5 | 3.602 | 2 |
| GHM 2x3 | 92.7 | 3.650 | 5 | 91.5 | 3.602 | 2 |
| | | | | | | |
| GHM 4x1 | 101.3 | 3.988 | 2 | 80.5 | 3.169 | 3 |
| GHM 4x2 | 111 | 4.370 | 3 | 80.5 | 3.169 | 3 |
| GHM 4x3 | 92.7 | 3.650 | 5 | 80.5 | 3.169 | 3 |
| | | | | | | |
| GHM 6x1 | 101.3 | 3.988 | 2 | 75 | 2.953 | 4 |
| GHM 6x2 | 111 | 4.370 | 3 | 75 | 2.953 | 4 |
| GHM 6x3 | 92.7 | 3.650 | 5 | 75 | 2.953 | 4 |

注：寸法はすべて公称値です。

# Roxtec R フレーム

Roxtec R は丸形状の膨張式フレームで、ケーブル、パイプ、及びモジュールのパッキングスペースは正方形です。フレームには圧縮機能が組み 込まれています。既設のケーブル やパイプ周りに取り付けることも できます。

- RM モジュールとの使用向け。
- 穴部に径の拡張による取り付け。
- オプションでスリーブを用意 しています。

## Rフレーム、亜鉛メッキフィッテング

R 100 galv

R 125 galv

R 127 galv

R 150 galv

R 200 galv

完成品に必要な部品は26ページをご覧ください。
スリーブは66ページをご覧ください。
施工説明書はwww.roxtec.com/jpをご覧ください

**等級** **火災：** A 等級分類, H 等級分類 **水圧：** 4 bar **気圧：** 2.5 bar

| フレーム | パッキングスペース(mm) | 穴径Ø (mm) | 穴径Ø (in) | 重量 (kg) | 重量 (lb) | 品番 |
|---|---|---|---|---|---|---|
| **R 100 galv** | 60 x 60 | 100-102 | 3.937-4.016 | 0.7 | 1.499 | R000001001018 |
| **R 125 galv** | 80 x 80 | 125-127 | 4.921-5.000 | 1.1 | 2.447 | R000001251018 |
| **R 127 galv** | 80 x 80 | 127-129 | 5.000-5.079 | 1.1 | 2.447 | R000001271018 |
| **R 150 galv** | 90 x 90 | 150-152 | 5.906-5.984 | 1.6 | 3.638 | R000001501018 |
| **R 200 galv** | 120 x 120 | 200-202 | 7.874-7.953 | 2.6 | 5.732 | R000002001018 |

# R フレーム、耐酸性ステンレス鋼フィッティング

R 70 AISI 316

R 75 AISI 316

R 100 AISI 316

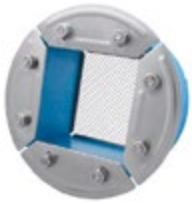
R 125 AISI 316

R 127 AISI 316

R 150 AISI 316

R 200 AISI 316

完成品に必要な部品は26ページをご覧ください。
スリーブは66ページをご覧ください。
施工説明書はwww.roxtec.com/jpをご覧ください

**等級** 火災：A 等級分類, H 等級分類 **水圧：**4 bar **気圧：**2.5 bar

| フレーム | パッキングスペース(mm) | 穴径Ø (mm) | 穴径Ø (in) | 重量 (kg) | 重量 (lb) | 品番 |
|---|---|---|---|---|---|---|
| **R 70 AISI 316** | 40 x 40 | 70-72 | 2.756-2.835 | 0.5 | 1.014 | R000000701021 |
| **R 75 AISI 316** | 40 x 40 | 75-77 | 2.953-3.031 | 0.5 | 1.102 | R000000751021 |
| **R 100 AISI 316** | 60 x 60 | 100-102 | 3.937-4.016 | 0.6 | 1.499 | R000001001021 |
| **R 125 AISI 316** | 80 x 80 | 125-127 | 4.921-5.000 | 1.1 | 2.447 | R000001251021 |
| **R 127 AISI 316** | 80 x 80 | 127-129 | 5.000-5.079 | 1.1 | 2.447 | R000001271021 |
| **R 150 AISI 316** | 90 x 90 | 150-152 | 5.906-5.984 | 1.6 | 3.638 | R000001501021 |
| **R 200 AISI 316** | 120 x 120 | 200-202 | 7.874-7.953 | 2.6 | 5.732 | R000002001021 |

# R フレーム、技術資料

**R 70 / R 75**

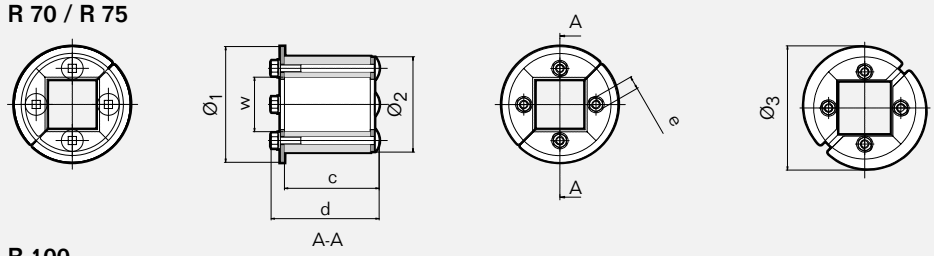


**R 100**

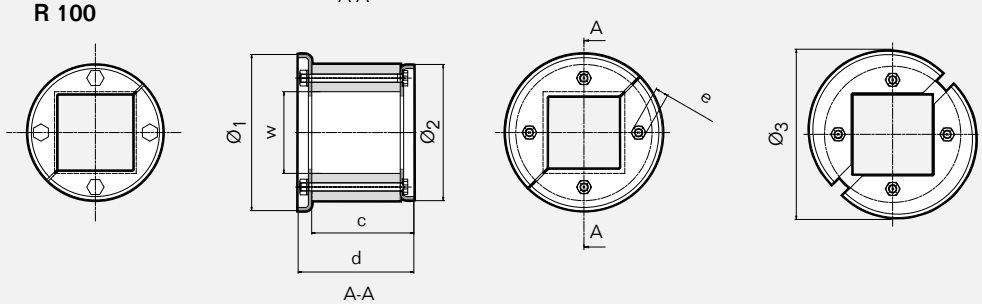


**R 125 / R 127 / R 150 / R 200**

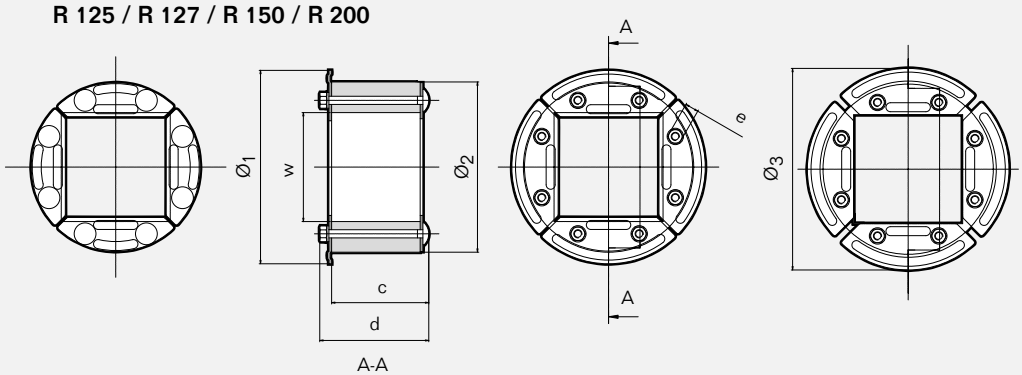


| | R 70 | | R 75 | | R 100 | | R 125 | | R 127 | | R 150 | | R 200 | |
|---|---|---|---|---|---|---|---|---|---|---|---|---|---|---|
| Pos | (mm) | (in) | (mm) | (in) | (mm) | (in) | (mm) | (in) | (mm) | (in) | (mm) | (in) | (mm) | (in) |
| $Ø_1$ | 85 | 3.346 | 85 | 3.346 | 115 | 4.528 | 142 | 5.591 | 142 | 5.591 | 165 | 6.496 | 215 | 8.465 |
| $Ø_2$ | 70 | 2.756 | 75 | 2.953 | 100 | 3.937 | 125 | 4.921 | 127 | 5.000 | 150 | 5.906 | 200 | 7.874 |
| $Ø_3$ | 91 | 3.583 | 91 | 3.583 | 125 | 4.921 | 148 | 5.827 | 148 | 5.827 | 171 | 6.732 | 223 | 8.780 |
| w (□) | 40 | 1.575 | 40 | 1.575 | 60 | 2.362 | 80 | 3.150 | 80 | 3.150 | 90 | 3.543 | 120 | 4.724 |
| c | 71 | 2.795 | 71 | 2.795 | 75 | 2.953 | 71 | 2.795 | 71 | 2.795 | 71 | 2.795 | 71 | 2.795 |
| d | 85 | 3.346 | 85 | 3.346 | 85 | 3.346 | 80 | 3.150 | 80 | 3.150 | 85 | 3.346 | 85 | 3.346 |
| e | * | * | * | * | * | * | ** | ** | ** | ** | *** | *** | *** | *** |

* SW10 mm (4x) / SW0.394" (4x)  ** SW10 mm (8x) / SW0.394 (8x)  *** SW13 mm (8x) / SW0.512 (8x)

$Ø_3$ = 前面フィッティング外径寸法

注：寸法はすべて公称値です。

# Rフレーム用フランジ ( つば ) 無しのスリーブ

SLR primed mild steel

SLR acid-proof stainless steel

SLR aluminum

実用的なユーザーガイドラインは220ページをご覧ください。

## 下塗りされた軟鋼

| | 外径寸法 | | | | 内径Ø | | 重量 | | |
|---|---|---|---|---|---|---|---|---|---|
| スリーブ | Ø (mm) | Ø (in) | L (mm) | L (in) | (mm) | (in) | (kg) | (lb) | 品番 |
| **SLR 70 primed** | 83 | 3.262 | 55 | 2.165 | 71.5 | 2.815 | 0.58 | 1.27 | ASLR100700012 |
| **SLR 75 primed** | 89 | 3.498 | 55 | 2.165 | 76.5 | 3.012 | 0.72 | 1.58 | ASLR100750012 |
| **SLR 100 primed** | 114 | 4.480 | 55 | 2.165 | 101 | 3.976 | 0.93 | 2.05 | ASLR101000012 |
| **SLR 125 primed** | 140 | 5.502 | 55 | 2.165 | 126 | 4.961 | 1.17 | 2.59 | ASLR101250012 |
| **SLR 127 primed** | 140 | 5.502 | 55 | 2.165 | 128 | 5.039 | 1.01 | 2.23 | ASLR101270012 |
| **SLR 150 primed** | 164 | 6.445 | 55 | 2.165 | 151 | 5.945 | 1.38 | 3.04 | ASLR101500012 |
| **SLR 200 primed** | 214 | 8.410 | 55 | 2.165 | 201 | 7.913 | 1.80 | 3.97 | ASLR102000012 |

## 耐酸性ステンレス鋼

| | 外径寸法 | | | | 内径Ø | | 重量 | | |
|---|---|---|---|---|---|---|---|---|---|
| スリーブ | Ø (mm) | Ø (in) | L (mm) | L (in) | (mm) | (in) | (kg) | (lb) | 品番 |
| **SLR 70 AISI 316** | 83 | 3.262 | 55 | 2.165 | 71.5 | 2.815 | 0.60 | 1.32 | ASLR100700021 |
| **SLR 75 AISI 316** | 89 | 3.498 | 55 | 2.165 | 76.5 | 3.012 | 0.71 | 1.57 | ASLR100750021 |
| **SLR 100 AISI316** | 114 | 4.480 | 55 | 2.165 | 101 | 3.976 | 0.96 | 2.12 | ASLR101000021 |
| **SLR 125 AISI 316** | 140 | 5.502 | 55 | 2.165 | 126 | 4.961 | 1.21 | 2.66 | ASLR101250021 |
| **SLR 127 AISI 316** | 140 | 5.502 | 55 | 2.165 | 128 | 5.039 | 1.09 | 2.41 | ASLR101270021 |
| **SLR 150 AISI 316** | 164 | 6.445 | 55 | 2.165 | 151 | 5.945 | 1.39 | 3.07 | ASLR101500021 |
| **SLR 200 AISI 316** | 214 | 8.410 | 55 | 2.165 | 201 | 7.913 | 1.85 | 4.07 | ASLR102000021 |

## アルミニウム

| | 外径寸法 | | | | 内径Ø | | 重量 | | |
|---|---|---|---|---|---|---|---|---|---|
| スリーブ | Ø (mm) | Ø (in) | L (mm) | L (in) | (mm) | (in) | (kg) | (lb) | 品番 |
| **SLR 70 Alu** | 83 | 3.268 | 55 | 2.165 | 71.5 | 2.815 | 0.15 | 0.33 | 5ASLR00003974 |
| **SLR 75 Alu** | 89 | 3.504 | 55 | 2.165 | 76.5 | 3.012 | 0.22 | 0.49 | 5ASLR00008711 |
| **SLR 100 Alu** | 114 | 4.488 | 55 | 2.165 | 101 | 3.976 | 0.33 | 0.73 | 5ASLR00000894 |
| **SLR 125 Alu** | 140 | 5.512 | 55 | 2.165 | 126 | 4.961 | 0.40 | 0.88 | 5ASL0000007647 |
| **SLR 127 Alu** | 140 | 5.512 | 55 | 2.165 | 128 | 5.039 | 0.50 | 1.10 | 5ASLR00003246 |
| **SLR 150 Alu** | 164 | 6.457 | 55 | 2.165 | 151 | 5.945 | 0.45 | 0.99 | 5ASLR00003239 |
| **SLR 200 Alu** | 214 | 8.425 | 55 | 2.165 | 201 | 7.913 | 1.00 | 2.20 | 5ASLR00003240 |

# Rフレーム用スリーブ ( つば ) 付きのスリーブ

SLFR primed mild steel

SLFR galvanized mild steel

SLFR aluminum

実用的なユーザーガイドラインは220ページをご覧ください。

## 下塗りされた軟鋼

| | フランジ外径 Ø | | 外径寸法 | | | | 内径Ø | | 重量 | | |
|---|---|---|---|---|---|---|---|---|---|---|---|
| スリーブ | (mm) | (in) | Ø (mm) | Ø (in) | L (mm) | L (in) | (mm) | (in) | (kg) | (lb) | 品番 |
| **SLFR 70 primed** | 160 | 6.299 | 160 | 6.299 | 55 | 2.165 | 71.5 | 2.815 | 1.05 | 2.31 | ASFR100700012 |
| **SLFR 75 primed** | 165 | 6.496 | 165 | 6.496 | 55 | 2.165 | 76.5 | 3.012 | 1.20 | 2.63 | ASFR100750012 |
| **SLFR 100 primed** | 195 | 7.677 | 195 | 7.677 | 55 | 2.165 | 101 | 3.976 | 1.58 | 3.48 | ASFR101000012 |
| **SLFR 125 primed** | 213 | 8.386 | 213 | 8.386 | 55 | 2.165 | 126 | 4.961 | 1.82 | 4.00 | ASFR101250012 |
| **SLFR 127 primed** | 213 | 8.386 | 213 | 8.386 | 55 | 2.165 | 128 | 5.039 | 1.67 | 3.68 | ASFR101270012 |
| **SLFR 150 primed** | 236 | 9.291 | 236 | 9.291 | 55 | 2.165 | 151 | 5.945 | 2.10 | 4.63 | ASFR101500012 |
| **SLFR 200 primed** | 290 | 11.417 | 290 | 11.417 | 55 | 2.165 | 201 | 7.913 | 2.78 | 6.13 | ASFR102000012 |

## 亜鉛メッキ軟鋼

| | フランジ外径 Ø | | 外径寸法 | | | | 内径Ø | | 重量 | | |
|---|---|---|---|---|---|---|---|---|---|---|---|
| スリーブ | (mm) | (in) | Ø (mm) | Ø (in) | L (mm) | L (in) | (mm) | (in) | (kg) | (lb) | 品番 |
| **SLFR 70 galv** | 160 | 6.299 | 160 | 6.299 | 55 | 2.165 | 71.5 | 2.815 | 1.08 | 2.37 | ASFR100700015 |
| **SLFR 75 galv** | 165 | 6.496 | 165 | 6.496 | 55 | 2.165 | 76.5 | 3.012 | 1.23 | 2.71 | ASFR100750015 |
| **SLFR 100 galv** | 195 | 7.677 | 195 | 7.677 | 55 | 2.165 | 101 | 3.976 | 1.61 | 3.55 | ASFR101000015 |
| **SLFR 125 galv** | 213 | 8.386 | 213 | 8.386 | 55 | 2.165 | 126 | 4.961 | 1.91 | 4.20 | ASFR101250015 |
| **SLFR 127 galv** | 213 | 8.386 | 213 | 8.386 | 55 | 2.165 | 128 | 5.039 | 1.73 | 3.81 | ASFR101270015 |
| **SLFR 150 galv** | 236 | 9.291 | 236 | 9.291 | 55 | 2.165 | 151 | 5.945 | 2.18 | 4.80 | ASFR101500015 |
| **SLFR 200 galv** | 290 | 11.417 | 290 | 11.417 | 55 | 2.165 | 201 | 7.913 | 2.90 | 6.39 | ASFR102000015 |

## アルミニウム

| | フランジ外径 Ø | | 外径寸法 | | | | 内径Ø | | 重量 | | |
|---|---|---|---|---|---|---|---|---|---|---|---|
| スリーブ | (mm) | (in) | Ø (mm) | Ø (in) | L (mm) | L (in) | (mm) | (in) | (kg) | (lb) | 品番 |
| **SLFR 70 Alu** | 160 | 6.299 | 160 | 6.299 | 55 | 2.165 | 71.5 | 2.815 | 0.33 | 0.73 | 5ASFR00008713 |
| **SLFR 75 Alu** | 165 | 6.496 | 165 | 6.496 | 55 | 2.165 | 76.5 | 3.012 | 0.40 | 0.88 | 5ASF000008712 |
| **SLFR 100 Alu** | 195 | 7.677 | 195 | 7.677 | 55 | 2.165 | 101 | 3.976 | 0.53 | 1.17 | 5ASFR00001917 |
| **SLFR 125 Alu** | 213 | 8.386 | 213 | 8.386 | 55 | 2.165 | 126 | 4.961 | 0.63 | 1.39 | 5ASF000004286 |
| **SLFR 127 Alu** | 213 | 8.386 | 213 | 8.386 | 55 | 2.165 | 128 | 5.039 | 0.57 | 1.26 | 5ASFR00008714 |
| **SLFR 150 Alu** | 236 | 9.291 | 236 | 9.291 | 55 | 2.165 | 151 | 5.945 | 0.71 | 1.57 | 5ASFR00007671 |
| **SLFR 200 Alu** | 290 | 11.417 | 290 | 11.417 | 55 | 2.165 | 201 | 7.913 | 0.96 | 2.12 | 5ASFR00001918 |

# Rフレーム用スリーブ ( つば ) 付きの開閉式スリーブ

SLFO/RI acid-proof stainless steel

実用的なユーザーガイドラインは220ページをご覧ください。

## 耐酸性ステンレス鋼

| スリーブ | フランジ外径Ø ØA (mm) | ØA (in) | 開口部寸法 ØB (mm) | ØB (in) | 重量 (kg) | (lb) | 品番 |
|---|---|---|---|---|---|---|---|
| **SLFO/RI 75 AISI 316** | 252 | 9.9 | 188 | 7.4 | 5.5 | 12.1 | SLFORI0007521 |
| **SLFO/RI 100 AISI 316** | 317 | 12.5 | 253 | 9.9 | 9.5 | 20.9 | SLFORI0010021 |
| **SLFO/RI 125 AISI 316** | 343 | 13.5 | 279 | 10.9 | 10.8 | 23.8 | SLFORI0012521 |
| **SLFO/RI 150 AISI 316** | 367 | 14.5 | 303 | 11.9 | 11.6 | 25.6 | SLFORI0015021 |
| **SLFO/RI 200 AISI 316** | 417 | 16.4 | 353 | 13.9 | 13.7 | 3 | SLFORI0020021 |

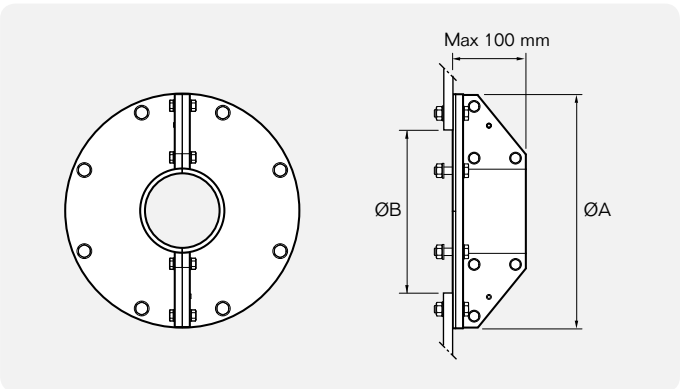

# Roxtec RS シール

Roxtec RS は二分割式の丸形状のシールで、中央部に柔軟なMulti-diameter™ テクノロジーが採用されています。ユニットには圧縮機能が組み込まれており、既設のケーブルやパイプにも取り付けることが出来ます。

- 穴部に径の拡張による取り付け。
- 1 本のケーブルまたはパイプにお 使いください。
- オプションでスリーブを用意しています。

## RSシール、コア付き、耐酸性ステンレス鋼フィッティング

RS 25 AISI 316

RS 31 AISI 316

RS 43 AISI 316

RS 50 AISI 316

RS 68 AISI 316

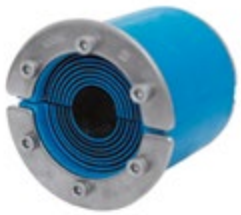

RS 75 AISI 316

RS 100 AISI 316

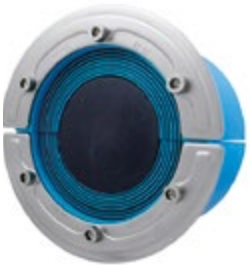

RS 125 AISI 316

スリーブは73ページをご覧ください。

実用的なユーザーガイドラインは220ページをご覧ください。

施工説明書はwww.roxtec.com/jpをご覧ください

**等級** 火災 ： A 等級分類, H 等級分類 **水圧 :** 4 bar **気圧 :** 2.5 bar

| シール | ケーブル径Ø (mm) | ケーブル径Ø (in) | 穴径Ø (mm) | 穴径Ø (in) | 重量 (kg) | 重量 (lb) | 品番 |
|---|---|---|---|---|---|---|---|
| **RS 25 AISI 316** | 0+3.6-12 | 0+0.142-0.472 | 25-26 | 0.984 - 1.024 | 0.04 | 0.093 | RS00100251023 |
| **RS 31 AISI 316** | 0+4-17 | 0+0.157-0.669 | 31-32 | 1.221 - 1.260 | 0.06 | 0.132 | RS00100311023 |
| **RS 43 AISI 316** | 0+4-23 | 0+0.157-0.906 | 43-45 | 1.693 - 1.772 | 0.2 | 0.529 | RS00100431023 |
| **RS 50 AISI 316** | 0+8-30 | 0+0.315-1.181 | 50-52 | 1.967 - 2.047 | 0.3 | 0.639 | RS00100501023 |

# RSシール、コア付き、耐酸性ステンレス鋼フィッティング

| シール | ケーブル径Ø (mm) | ケーブル径Ø (in) | 穴径Ø (mm) | 穴径Ø (in) | 重量 (kg) | 重量 (lb) | 品番 |
|---|---|---|---|---|---|---|---|
| **RS 68 AISI 316** | 0+26-48 | 0+1.024-1.890 | 68-70 | 2.677 - 2.756 | 0.5 | 1.102 | RS00100681023 |
| **RS 75 AISI 316** | 0+24-54 | 0+0.945-2.126 | 75-77 | 2.953 - 3.031 | 0.7 | 1.543 | RS00100751023 |
| **RS 100 AISI 316** | 0+48-70 | 0+1.890-2.756 | 100-102 | 3.937 - 4.016 | 1.0 | 2.205 | RS00101001023 |
| **RS 125 AISI 316** | 0+66-98 | 0+2.598-3.858 | 125-127 | 4.921 - 5.000 | 1.6 | 3.417 | RS00101251023 |

# RSシール、コア無し、耐酸性ステンレス鋼フィッティング

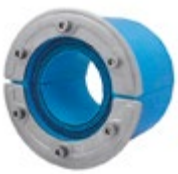

**RS 100 AISI 316 woc**

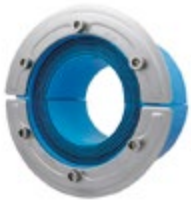

**RS 125 AISI 316 woc**

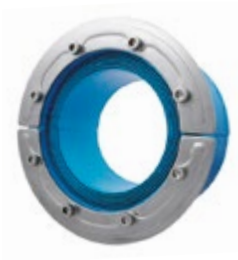

**RS 150 AISI 316 woc**

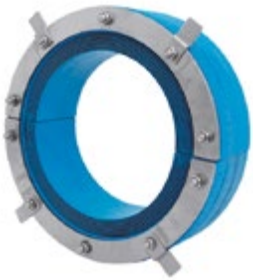

**RS 225-250 AISI 316 woc**

スリーブは73ページをご覧ください。

実用的なユーザーガイドラインは220ページをご覧ください。

施工説明書はwww.roxtec.com/jpをご覧ください

**等級** **火災：**A class, H class **水圧：**4 bar **気圧：**2.5 bar

| シール | ケーブル径Ø (mm) | ケーブル径Ø (in) | 穴径Ø (mm) | 穴径Ø (in) | 重量 (kg) | 重量 (lb) | 品番 |
|---|---|---|---|---|---|---|---|
| **RS 100 AISI 316 woc** | 48-70 | 1.890-2.756 | 100-102 | 3.937-4.016 | 0.8 | 1.874 | RS00001001023 |
| **RS 125 AISI 316 woc** | 66-98 | 2.598-3.858 | 125-127 | 4.921-5.000 | 1.2 | 2.756 | RS00001251023 |
| **RS 150 AISI 316 woc** | 93-119 | 3.661-4.685 | 150-152 | 5.906-5.984 | 1.6 | 3.417 | RS00001501023 |
| **RS 175 AISI 316 woc** | 119-145 | 4.685-5.709 | 175-177 | 6.890-6.969 | 2.2 | 4.189 | RS00175750021 |
| **RS 200 AISI 316 woc** | 138-170 | 5.433-6.693 | 200-203 | 7.874-7.992 | 2.8 | 5.732 | RS00200750021 |
| **RS 225 AISI 316 woc** | 151-181 | 5.945-7.126 | 225-228 | 8.858-8.976 | 3.1 | 6.834 | RS00002250021 |
| **RS 250 AISI 316 woc** | 176-206 | 6.913-8.110 | 250-253 | 9.843-9.961 | 3.3 | 7.275 | RS00002500021 |

# RSシール、技術資料

### RS 25 / RS 31 / RS 43 / RS 50 / RS 68

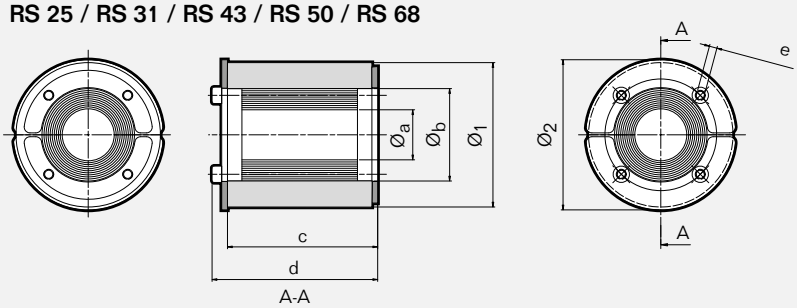


| | RS 25 | | RS 31 | | RS 43 | | RS 50 | | RS 68 | | RS 75 | |
|---|---|---|---|---|---|---|---|---|---|---|---|---|
| Pos | (mm) | (in) | (mm) | (in) | (mm) | (in) | (mm) | (in) | (mm) | (in) | (mm) | (in) |
| $Ø_a$ | 3.6 | 0.142 | 4 | 0.157 | 4 | 0.157 | 8 | 0.315 | 26 | 1.024 | 24 | 0.945 |
| $Ø_b$ | 12 | 0.472 | 17 | 0.669 | 23 | 0.906 | 30 | 1.181 | 48 | 1.890 | 54 | 2.126 |
| $Ø_1$ | 25 | 0.984 | 31 | 1.220 | 43 | 1.693 | 50 | 1.969 | 68 | 2.677 | 75 | 2.953 |
| $Ø_2$ | 32 | 1.260 | 37 | 1.457 | 53 | 2.087 | 60 | 2.362 | 78 | 3.071 | 85 | 3.346 |
| c | 39 | 1.535 | 40 | 1.575 | 78 | 3.071 | 78 | 3.071 | 78 | 3.071 | 78 | 3.071 |
| d | 43 | 1.693 | 44 | 1.732 | 85 | 3.346 | 85 | 3.346 | 85 | 3.346 | 85 | 3.346 |
| e | * | * | * | * | ** | ** | ** | ** | ** | ** | *** | *** |

* SW2.5 mm (4x) / SW0.098" (4x) ** SW4 mm (4x) / SW0.157" (4x) *** SW4 mm (6x) / SW0.157" (6x)

### RS 75 / RS 100, RS 100 woc / RS 125, RS 125 woc

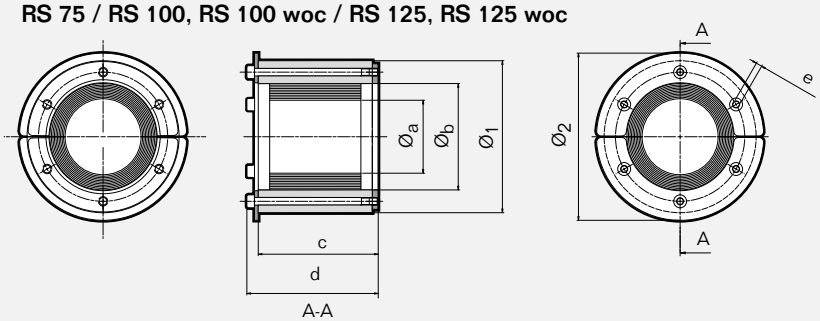


| | RS 100 (woc) | | RS 125 (woc) | |
|---|---|---|---|---|
| Pos | (mm) | (in) | (mm) | (in) |
| $Ø_a$ | 48 | 1.890 | 66 | 2.598 |
| $Ø_b$ | 70 | 2.756 | 98 | 3.858 |
| $Ø_1$ | 100 | 3.937 | 125 | 4.921 |
| $Ø_2$ | 110 | 4.331 | 145 | 5.709 |
| c | 78 | 3.071 | 78 | 3.071 |
| d | 87 | 3.425 | 87 | 3.425 |
| e | *** | *** | **** | **** |

*** SW4 mm (6x) / SW0.157" (6x)
**** SW5 mm (6x) / SW0.197" (6x)

### RS 150 woc

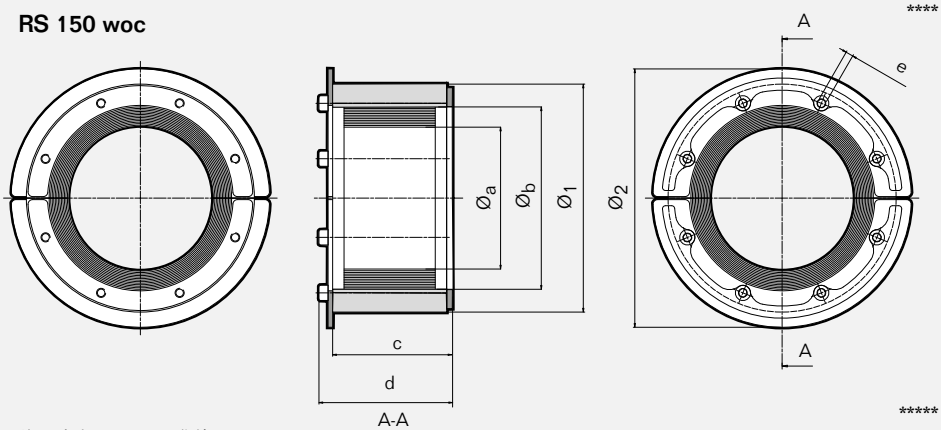


| | RS 150 woc | |
|---|---|---|
| Pos | (mm) | (in) |
| $Ø_a$ | 93 | 3.661 |
| $Ø_b$ | 119 | 4.685 |
| $Ø_1$ | 150 | 5.906 |
| $Ø_2$ | 170 | 6.693 |
| c | 79 | 3.110 |
| d | 88 | 3.465 |
| e | ***** | ***** |

***** SW5 mm (8x) / SW0.197" (8x)

注：寸法はすべて公称値です。

# RSシール、技術資料

### RS 175 woc / RS 200 woc

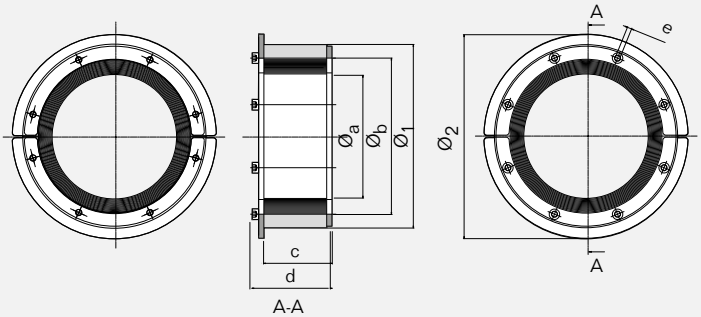


| | RS 175 (woc) | | RS 200 (woc) | |
|---|---|---|---|---|
| Pos | (mm) | (in) | (mm) | (in) |
| $Ø_a$ | 119 | 4.685 | 138 | 5.433 |
| $Ø_b$ | 147 | 5.787 | 170 | 6.693 |
| $Ø_1$ | 175 | 6.890 | 200 | 7.874 |
| $Ø_2$ | 195 | 7.677 | 220 | 8.661 |
| c | 80 | 3.150 | 80 | 3.150 |
| d | 90 | 3.543 | 90 | 3.543 |
| e | * | * | * | * |

* SW 5 mm (8x) / SW 0.197 " (8x)

### RS 225 woc / RS 250 woc

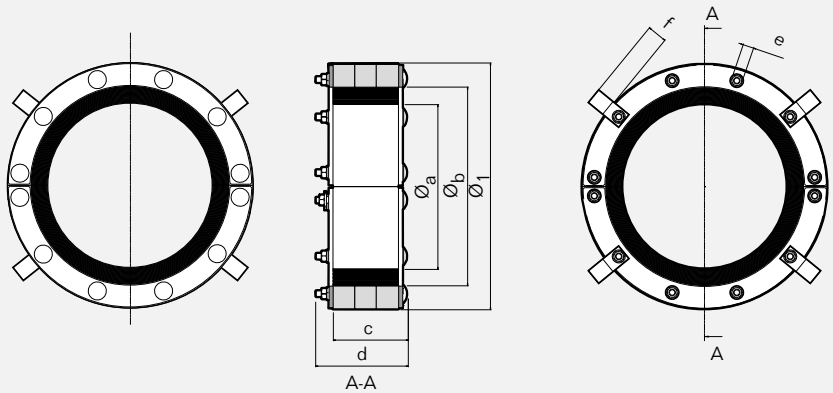


| | RS 225 (woc) | | RS 250 (woc) | |
|---|---|---|---|---|
| Pos | (mm) | (in) | (mm) | (in) |
| $Ø_a$ | 151 | 5.945 | 176 | 6.913 |
| $Ø_b$ | 181 | 7.126 | 206 | 8.110 |
| $Ø_1$ | 225 | 8.858 | 250 | 9.843 |
| c | 68 | 2.672 | 69 | 2.696 |
| d | 84 | 3.302 | 85 | 3.326 |
| f | 19 | 0.743 | 19 | 0.743 |
| e | ** | ** | ** | ** |

** SW 10 mm (10x) / SW 0.394" (10x)

注：寸法はすべて公称値です。

# RSシール用フランジ ( つば ) 無しスリーブ

SLRS primed mild steel

SLRS acid-proof stainless steel

SLRS aluminum

実用的なユーザーガイドは
220ページをご覧ください。

## 下塗りされた軟鋼

| | 外径寸法 | | | | 内径Ø | | 重量 | | |
|---|---|---|---|---|---|---|---|---|---|
| スリーブ | Ø (mm) | Ø (in) | L (mm) | L (in) | (mm) | (in) | (kg) | (lb) | 品番 |
| **SLRS 25 primed** | 34 | 1.339 | 35 | 1.378 | 25.5 | 1.004 | 0.11 | 0.24 | ASL1000250012 |
| **SLRS 31 primed** | 40 | 1.575 | 35 | 1.378 | 31.5 | 1.240 | 0.14 | 0.30 | ASL1000310012 |
| **SLRS 43 primed** | 52 | 2.047 | 65 | 2.559 | 44 | 1.732 | 0.31 | 0.68 | ASL1000430012 |
| **SLRS 50 primed** | 63 | 2.480 | 65 | 2.559 | 51 | 2.008 | 0.54 | 1.19 | ASL1000500012 |
| **SLRS 68 primed** | 83 | 3.268 | 65 | 2.559 | 69.5 | 2.736 | 0.81 | 1.79 | ASL1000680012 |
| **SLRS 75 primed** | 89 | 3.504 | 65 | 2.559 | 76.5 | 3.012 | 0.83 | 1.83 | ASL1000750012 |
| **SLRS 100 primed** | 114 | 4.488 | 65 | 2.559 | 101 | 3.976 | 1.10 | 2.43 | ASL1001000012 |
| **SLRS 125 primed** | 140 | 5.512 | 65 | 2.559 | 126 | 4.961 | 1.50 | 3.31 | ASL1001250012 |
| **SLRS 150 primed** | 164 | 6.457 | 65 | 2.559 | 151 | 5.945 | 1.63 | 3.58 | ASL1001500012 |
| **SLRS 175 primed** | 189 | 7.441 | 65 | 2.559 | 176 | 6.929 | 1.60 | 3.53 | ASLR100017512 |
| **SLRS 200 primed** | 214 | 8.425 | 65 | 2.559 | 201 | 7.913 | 1.80 | 3.97 | ASLR100020012 |
| **SLRS 225 primed** | 239 | 9.409 | 55 | 2.165 | 227 | 8.937 | 1.90 | 4.19 | ASL1002250012 |
| **SLRS 250 primed** | 264 | 10.394 | 55 | 2.165 | 252 | 9.921 | 2.10 | 4.63 | ASL1002500012 |

# RSシール用フランジ ( つば ) 無しスリーブ

## 耐酸性ステンレス鋼

| スリーブ | 外径寸法 Ø (mm) | Ø (in) | L (mm) | L (in) | 内径Ø (mm) | (in) | 重量 (kg) | (lb) | 品番 |
|---|---|---|---|---|---|---|---|---|---|
| **SLRS 25 AISI 316** | 34 | 1.339 | 35 | 1.378 | 25.5 | 1.004 | 0.11 | 0.24 | ASL1000250021 |
| **SLRS 31 AISI 316** | 40 | 1.575 | 35 | 1.378 | 31.5 | 1.240 | 0.14 | 0.30 | ASL1000310021 |
| **SLRS 43 AISI 316** | 52 | 2.047 | 65 | 2.559 | 44 | 1.732 | 0.31 | 0.67 | ASL1000430021 |
| **SLRS 50 AISI 316** | 63 | 2.480 | 65 | 2.559 | 51 | 2.008 | 0.54 | 1.18 | ASL1000500021 |
| **SLRS 68 AISI 316** | 83 | 3.268 | 65 | 2.559 | 69.5 | 2.736 | 0.83 | 1.83 | ASL1000680021 |
| **SLRS 75 AISI 316** | 89 | 3.504 | 65 | 2.559 | 76.5 | 3.012 | 0.83 | 1.83 | ASL1000750021 |
| **SLRS 100 AISI 316** | 114 | 4.488 | 65 | 2.559 | 101 | 3.976 | 1.13 | 2.49 | ASL1001000021 |
| **SLRS 125 AISI 316** | 140 | 5.512 | 65 | 2.559 | 126 | 4.961 | 1.53 | 3.37 | ASL1001250021 |
| **SLRS 150 AISI 316** | 164 | 6.457 | 65 | 2.559 | 151 | 5.945 | 1.63 | 3.59 | ASL1001500021 |
| **SLRS 175 AISI 316** | 189 | 7.441 | 65 | 2.559 | 176 | 6.929 | 1.60 | 3.53 | ASLR101750021 |
| **SLRS 200 AISI 316** | 214 | 8.425 | 65 | 2.559 | 201 | 7.913 | 1.85 | 4.07 | ASLR100020021 |
| **SLRS 225 AISI 316** | 239 | 9.409 | 55 | 2.165 | 227 | 8.937 | 2.20 | 4.85 | 5ASL000007919 |
| **SLRS 250 AISI 316** | 264 | 10.394 | 55 | 2.165 | 252 | 9.921 | 2.10 | 4.63 | 5ASL000008504 |

## アルミニウム

| スリーブ | 外径寸法 Ø (mm) | Ø (in) | L (mm) | L (in) | 内径Ø (mm) | (in) | 重量 (kg) | (lb) | 品番 |
|---|---|---|---|---|---|---|---|---|---|
| **SLRS 25 Alu** | 34 | 1.339 | 35 | 1.378 | 25.5 | 1.004 | 0.05 | 0.11 | 5ASL000004450 |
| **SLRS 31 Alu** | 40 | 1.575 | 35 | 1.378 | 31.5 | 1.240 | 0.03 | 0.07 | 5ASL000003374 |
| **SLRS 43 Alu** | 52 | 2.047 | 65 | 2.559 | 44 | 1.732 | 0.10 | 0.22 | 5ASL000006302 |
| **SLRS 50 Alu** | 63 | 2.480 | 65 | 2.559 | 51 | 2.008 | 0.09 | 0.20 | 5ASL000000663 |
| **SLRS 68 Alu** | 83 | 3.268 | 65 | 2.559 | 69.5 | 2.736 | 0.12 | 0.26 | 5ASL000000516 |
| **SLRS 75 Alu** | 89 | 3.504 | 65 | 2.559 | 76.5 | 3.012 | 0.27 | 0.60 | 5ASL000000517 |
| **SLRS 100 Alu** | 114 | 4.488 | 65 | 2.559 | 101 | 3.976 | 0.38 | 0.84 | 5ASL000001259 |
| **SLRS 125 Alu** | 140 | 5.512 | 65 | 2.559 | 126 | 4.961 | 0.51 | 1.12 | 5ASL000000421 |
| **SLRS 150 Alu** | 164 | 6.457 | 65 | 2.559 | 151 | 5.945 | 0.53 | 1.17 | 5ASL000000191 |

# RSシール用フランジ ( つば ) 付きスリーブ

SLFRS primed mild steel

SLFRS galvanized mild steel

SLFRS aluminum

実用的なユーザーガイドラインは220ページをご覧ください。

## 下塗りされた軟鋼

| | フランジ外径Ø | | 外径寸法 | | | | 内径Ø | | 重量 | | |
|---|---|---|---|---|---|---|---|---|---|---|---|
| スリーブ | (mm) | (in) | Ø (mm) | Ø (in) | L (mm) | L (in) | (mm) | (in) | (kg) | (lb) | 品番 |
| **SLFRS 25 primed** | 96 | 3.780 | 34 | 1.339 | 35 | 1.378 | 25.5 | 1.004 | 0.26 | 0.58 | ASF1000250012 |
| **SLFRS 31 primed** | 102 | 4.016 | 40 | 1.575 | 35 | 1.378 | 31.5 | 1.240 | 0.30 | 0.65 | ASF1000310012 |
| **SLFRS 43 primed** | 110 | 4.331 | 52 | 2.047 | 65 | 2.559 | 44 | 1.732 | 0.50 | 1.10 | ASF1000430012 |
| **SLFRS 50 primed** | 140 | 5.512 | 63 | 2.480 | 65 | 2.559 | 51 | 2.008 | 0.93 | 2.05 | ASF1000500012 |
| **SLFRS 68 primed** | 155 | 6.102 | 83 | 3.268 | 65 | 2.559 | 69.5 | 2.736 | 1.23 | 2.72 | ASF1000680012 |
| **SLFRS 75 primed** | 165 | 6.496 | 89 | 3.504 | 65 | 2.559 | 76.5 | 3.012 | 1.33 | 2.93 | ASF1000750012 |
| **SLFRS 100 primed** | 195 | 7.677 | 114 | 4.488 | 65 | 2.559 | 101 | 3.976 | 1.76 | 3.87 | ASF1001000012 |
| **SLFRS 125 primed** | 213 | 8.386 | 140 | 5.512 | 65 | 2.559 | 126 | 4.961 | 2.07 | 4.56 | ASF1001250012 |
| **SLFRS 150 primed** | 236 | 9.291 | 164 | 6.457 | 65 | 2.559 | 151 | 5.945 | 2.34 | 5.16 | ASF1001500012 |
| **SLFRS 175 primed** | 255 | 10.039 | 189 | 7.441 | 65 | 2.559 | 176 | 6.929 | 2.30 | 5.07 | ASFR101750012 |
| **SLFRS 200 primed** | 290 | 11.417 | 214 | 8.425 | 65 | 2.559 | 201 | 7.913 | 2.78 | 6.13 | ASFR100020012 |
| **SLFRS 225 primed** | 320 | 12.598 | 239 | 9.409 | 55 | 2.165 | 227 | 8.937 | 3.35 | 7.39 | 5ASF000005709 |
| **SLFRS 250 primed** | 345 | 13.583 | 264 | 10.394 | 55 | 2.165 | 252 | 9.921 | 3.70 | 8.16 | ASF1002500012 |

# RSシール用フランジ ( つば ) 付きスリーブ

## 亜鉛メッキ軟鋼

| | フランジ外径Ø | | 外径寸法 | | | | 内径Ø | | 重量 | | |
|---|---|---|---|---|---|---|---|---|---|---|---|
| スリーブ | (mm) | (in) | Ø (mm) | Ø (in) | L (mm) | L (in) | (mm) | (in) | (kg) | (lb) | 品番 |
| **SLFRS 25 galv** | 96 | 3.780 | 34 | 1.339 | 35 | 1.378 | 25.5 | 1.004 | 0.26 | 0.58 | ASF1000250015 |
| **SLFRS 31 galv** | 102 | 4.016 | 40 | 1.575 | 35 | 1.378 | 31.5 | 1.240 | 0.31 | 0.68 | ASF1000310015 |
| **SLFRS 43 galv** | 110 | 4.331 | 52 | 2.047 | 65 | 2.559 | 44 | 1.732 | 0.50 | 1.10 | ASF1000430015 |
| **SLFRS 50 galv** | 140 | 5.512 | 63 | 2.480 | 65 | 2.559 | 51 | 2.008 | 0.96 | 2.11 | ASF1000500015 |
| **SLFRS 68 galv** | 155 | 6.102 | 83 | 3.268 | 65 | 2.559 | 69.5 | 2.736 | 1.26 | 2.78 | ASF1000680015 |
| **SLFRS 75 galv** | 165 | 6.496 | 89 | 3.504 | 65 | 2.559 | 76.5 | 3.012 | 1.35 | 2.97 | ASF1000750015 |
| **SLFRS 100 galv** | 195 | 7.677 | 114 | 4.488 | 65 | 2.559 | 101 | 3.976 | 1.79 | 3.95 | ASF1001000015 |
| **SLFRS 125 galv** | 213 | 8.386 | 140 | 5.512 | 65 | 2.559 | 126 | 4.961 | 2.13 | 4.70 | ASF1001250015 |
| **SLFRS 150 galv** | 236 | 9.291 | 164 | 6.457 | 65 | 2.559 | 151 | 5.945 | 2.41 | 5.31 | ASF1001500015 |

## アルミニウム

| | フランジ外径Ø | | 外径寸法 | | | | 内径Ø | | 重量 | | |
|---|---|---|---|---|---|---|---|---|---|---|---|
| スリーブ | (mm) | (in) | Ø (mm) | Ø (in) | L (mm) | L (in) | (mm) | (in) | (kg) | (lb) | 品番 |
| **SLFRS 25 Alu** | 96 | 3.780 | 96 | 3.780 | 35 | 1.378 | 25.5 | 1.004 | 0.03 | 0.07 | 5ASF000008715 |
| **SLFRS 31 Alu** | 102 | 4.016 | 102 | 4.016 | 35 | 1.378 | 31.5 | 1.240 | 0.55 | 1.21 | 5ASF000002399 |
| **SLFRS 43 Alu** | 110 | 4.331 | 110 | 4.331 | 65 | 2.559 | 44 | 1.732 | 0.18 | 0.40 | 5ASF000002197 |
| **SLFRS 50 Alu** | 140 | 5.512 | 140 | 5.512 | 65 | 2.559 | 51 | 2.008 | 0.31 | 0.68 | 5ASF000002198 |
| **SLFRS 68 Alu** | 155 | 6.102 | 155 | 6.102 | 65 | 2.559 | 69.5 | 2.736 | 0.40 | 0.88 | 5ASF000007125 |
| **SLFRS 75 Alu** | 165 | 6.496 | 165 | 6.496 | 65 | 2.559 | 76.5 | 3.012 | 0.43 | 0.95 | 5ASF000008716 |
| **SLFRS 100 Alu** | 195 | 7.677 | 195 | 7.677 | 65 | 2.559 | 101 | 3.976 | 0.40 | 0.88 | 5ASF000004042 |
| **SLFRS 125 Alu** | 213 | 8.386 | 213 | 8.386 | 65 | 2.559 | 126 | 4.961 | 0.60 | 1.32 | 5ASF000003956 |
| **SLFRS 150 Alu** | 236 | 9.291 | 236 | 9.291 | 65 | 2.559 | 151 | 5.945 | 0.80 | 1.76 | 5ASF000008717 |

# RSシール用フランジ ( つば ) 付き開閉式スリーブ

SLFO/RI acid-proof stainless steel

実用的なユーザーガイドラインは220ページをご覧ください。

## 耐酸性ステンレス鋼

| スリーブ | 外側フランジ ( つば ) 径 ØA (mm) | ØA (in) | 開口部寸法 ØB (mm) | ØB (in) | 重量 (kg) | (lb) | 品番 |
|---|---|---|---|---|---|---|---|
| **SLFO/RI 43 AISI 316** | 215 | 8.5 | 151 | 5.95 | 4.2 | 9.3 | SLFORI0004321 |
| **SLFO/RI 50 AISI 316** | 226 | 8.9 | 162 | 6.4 | 4.7 | 10.4 | SLFORI0005021 |
| **SLFO/RI 68 AISI 316** | 246 | 9.7 | 182 | 7.2 | 5.4 | 11.9 | SLFORI0006821 |
| **SLFO/RI 75 AISI 316** | 252 | 9.9 | 188 | 7.4 | 5.5 | 12.1 | SLFORI0007521 |
| **SLFO/RI 100 AISI 316** | 317 | 12.5 | 253 | 9.9 | 9.5 | 20.9 | SLFORI0010021 |
| **SLFO/RI 125 AISI 316** | 343 | 13.5 | 279 | 10.9 | 10.8 | 23.8 | SLFORI0012521 |
| **SLFO/RI 150 AISI 316** | 367 | 14.5 | 303 | 11.9 | 11.6 | 25.6 | SLFORI0015021 |
| **SLFO/RI 175 AISI 316** | 392 | 15.4 | 328 | 12.9 | 12.6 | 27.8 | SLFORI0017521 |
| **SLFO/RI 200 AISI 316** | 417 | 16.4 | 353 | 13.9 | 13.7 | 30.2 | SLFORI0020021 |
| **SLFO/RI 225 AISI 316** | 450 | 17.7 | 386 | 15.2 | 16.8 | 37.1 | SLFORI0022521 |
| **SLFO/RI 250 AISI 316** | 475 | 18.7 | 411 | 16.2 | 18.1 | 39.9 | SLFORI0025021 |

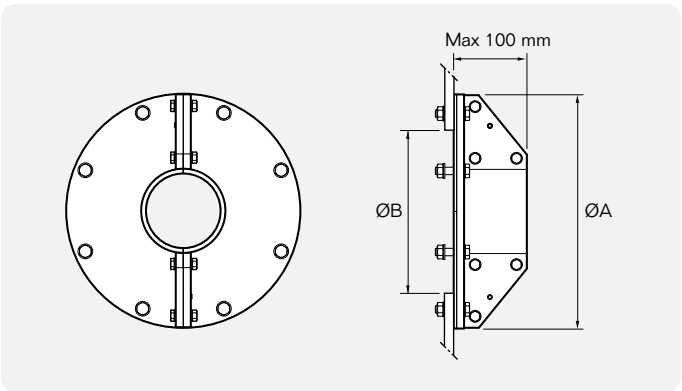

# Roxtec RS OMDシール

ロクステック RS OMDは、丸形のシールです。2分割された半円筒形の部品は、内側だけでなく、外側にもはぎ取り可能なレイヤー(層)を持っていますので、内径と外径の寸法を調整することができます。圧縮機能は、シールに組み込まれており、既設のケーブルやパイプにも取り付けることが出来ます。

- 取り付け穴への拡張機能で設置。
- 外径寸法の変更が可能なため、広範囲な丸穴径にとり付けが可能。
- 1本の電線ケーブルまたはパイプに使用。

## メカニズム

以下は迅速で簡単なRS OMDの取り付け例です。

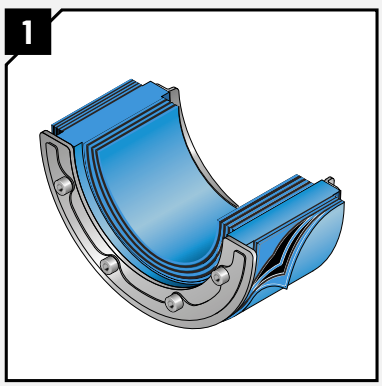


Roxtec RS OMDは外側にはぎ取り可能なレイヤーを持つ2分割された半円筒形です。さまざまなサイズや非標準スリーブサイズの開口部に簡単に適応します。

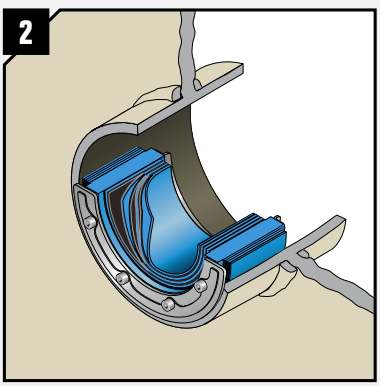


半円筒形シールの内側も異なるサイズのケーブルに合わせて調整できるように、はぎ取り可能なレイヤーになっています。

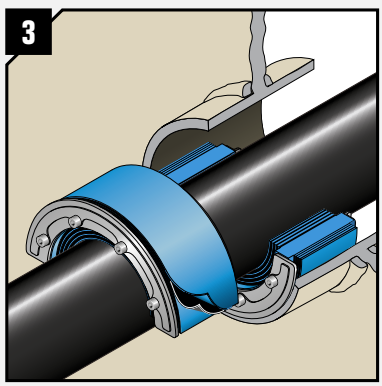


半円筒形は内外の両側で調整可能です。拡張により密閉する柔軟なソリューションです。

# RS OMD シール、耐酸性ステンレス鋼フィッティング

RS 25 OMD
AISI 316

RS 31 OMD
AISI 316

RS 43 OMD
AISI 316

RS 50 OMD
AISI 316

RS 68 OMD
AISI 316

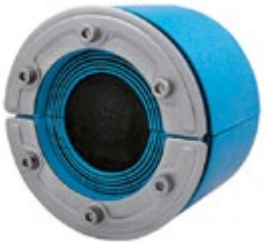

RS 100 OMD
AISI 316

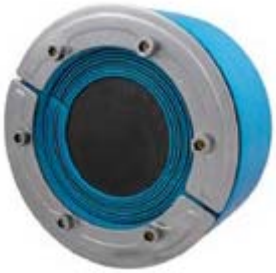

RS 125 OMD AISI 316

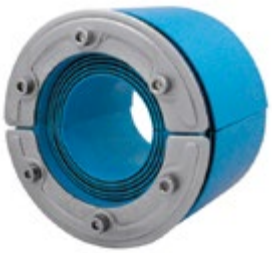

RS 100 OMD AISI 316 woc

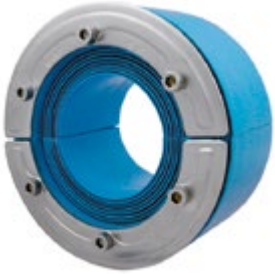

RS 125 OMD AISI 316 woc

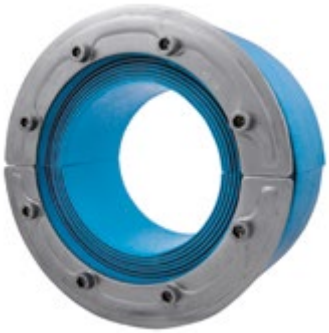

RS 150 OMD AISI 316 woc

施工説明書はwww.roxtec.com/jpをご覧ください

等級　火災：A class　水圧：4 bar　気圧：2.5 bar

| シール | ケーブル径Ø (mm) | ケーブル径Ø (in) | 穴径Ø (mm) | 穴径Ø (in) | 重量 (kg) | 重量 (lb) | 品番 |
|---|---|---|---|---|---|---|---|
| コア付き | | | | | | | |
| **RS 25 OMD AISI 316** | 0+3,6-12 | 0+0.142-0.472 | 25-30 | 0.984-1.181 | 0.05 | 0.121 | RSO0100251021 |
| **RS 31 OMD AISI 316** | 0+4-17 | 0+0.157-0.669 | 31.5-35.5 | 1.240-1.398 | 0.06 | 0.132 | RSO0100311021 |
| **RS 43 OMD AISI 316** | 0+4-23 | 0+0.157-0.906 | 43.5-51.0 | 1.713-2.008 | 0.2 | 0.441 | RSO0100431021 |
| **RS 50 OMD AISI 316** | 0+8-30 | 0+0.315-1.181 | 50.5-58.0 | 1.988-2.283 | 0.3 | 0.661 | RSO0100501021 |
| **RS 68 OMD AISI 316** | 0+26-48 | 0+1.024-1.890 | 69.0-76.5 | 2.717-3.012 | 0.5 | 1.102 | RSO0100681021 |
| **RS 100 OMD AISI 316** | 0+48-70 | 0+1.890-2.756 | 101.0-108.0 | 3.976-4.252 | 1.0 | 2.205 | RSO0101001021 |
| **RS 125 OMD AISI 316** | 0+66-98 | 0+2.598-3.858 | 126.0-143.0 | 4.961-5.630 | 1.9 | 4.058 | RSO0101251021 |
| コア無し | | | | | | | |
| **RS 100 OMD AISI 316 woc** | 48-70 | 1.890-2.756 | 101.0-108.0 | 3.976-4.252 | 0.9 | 1.984 | RSO0001001021 |
| **RS 125 OMD AISI 316 woc** | 66-98 | 2.598-3.858 | 126.0-143.0 | 4.96 -5.630 | 1.2 | 2.756 | RSO0001251021 |
| **RS 150 OMD AISI 316 woc** | 93-119 | 3.661-4.685 | 151.0-168.0 | 5.945-6.614 | 1.6 | 3.417 | RSO0001501021 |

# RS OMD シール、技術資料

### RS 25 OMD / RS 31 OMD / RS 43 OMD / RS 50 OMD / RS 68 OMD

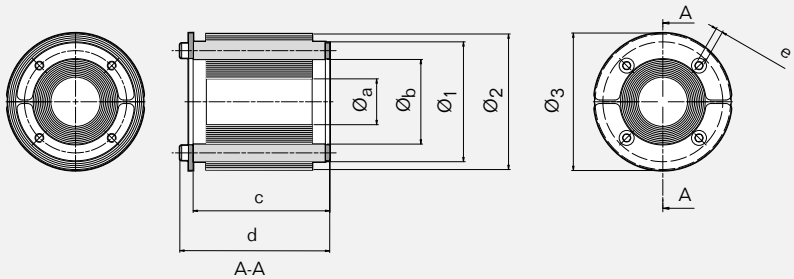


### RS 100 OMD / RS 100 OMD woc / RS 125 OMD / RS 125 OMD woc

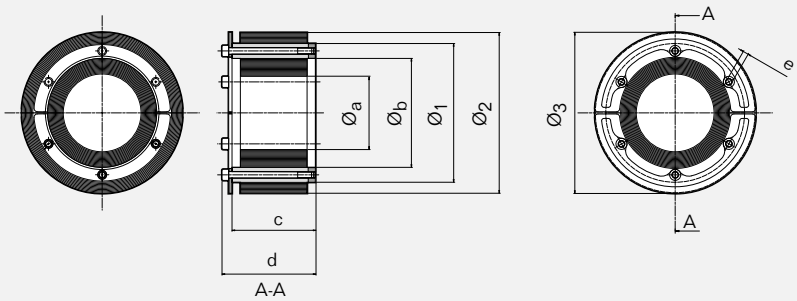


### RS 150 OMD / RS 150 OMD woc

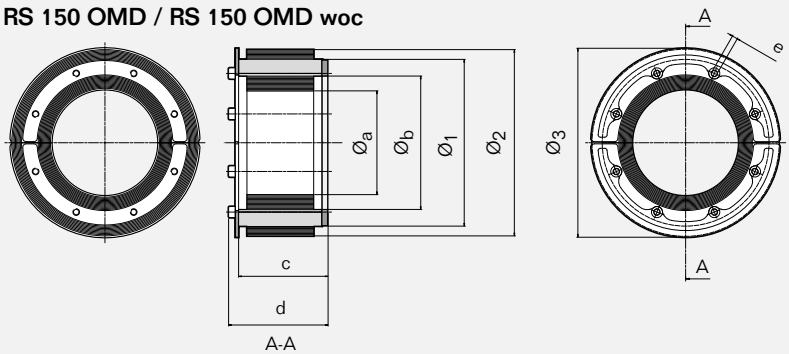


| | RS OMD 25 | | RS OMD 31 | | RS OMD 43 | | RS OMD 50 | | RS OMD 68 | | RS OMD 100 | | RS OMD 125 | | RS OMD 150 | |
|---|---|---|---|---|---|---|---|---|---|---|---|---|---|---|---|---|
| Pos | (mm) | (in) | (mm) | (in) | (mm) | (in) | (mm) | (in) | (mm) | (in) | (mm) | (in) | (mm) | (in) | (mm) | (in) |
| $Ø_a$ | 3.6 | 0.142 | 4 | 0.157 | 4 | 0.157 | 8 | 0.315 | 26 | 1.024 | 48 | 1.890 | 66 | 2.598 | 93 | 3.661 |
| $Ø_b$ | 12 | 0.472 | 17 | 0.669 | 23 | 0.906 | 30 | 1.181 | 48 | 1.890 | 70 | 2.756 | 98 | 3.858 | 119 | 4.685 |
| $Ø_1$ | 25 | 0.984 | 31 | 1.220 | 43 | 1.693 | 50 | 1.969 | 68 | 2.677 | 100 | 3.937 | 125 | 4.921 | 150 | 5.906 |
| $Ø_2$ | 30 | 1.181 | 36 | 1.417 | 51 | 2.008 | 58 | 2.283 | 76 | 2.992 | 108 | 4.252 | 143 | 5.630 | 168 | 6.614 |
| $Ø_3$ | 32 | 1.260 | 37 | 1.457 | 53 | 2.087 | 60 | 2.362 | 78 | 3.071 | 110 | 4.331 | 145 | 5.709 | 170 | 6.693 |
| c | 38.5 | 1.516 | 40 | 1.575 | 78 | 3.071 | 78 | 3.071 | 78 | 3.071 | 78 | 3.071 | 78 | 3.071 | 79 | 3.110 |
| d | 43 | 1.693 | 44 | 1.732 | 85 | 3.346 | 85 | 3.346 | 85 | 3.346 | 87 | 3.425 | 87 | 3.425 | 88 | 3.465 |
| e | * | * | * | * | ** | ** | ** | ** | ** | ** | *** | *** | **** | **** | ***** | ***** |

* SW2.5 mm (4x) / SW0.098" (4x)　** SW4 mm (4x) / SW0.157 (4x)　*** SW4 mm (6x) / SW0.157 (6x)
**** SW5 mm (6x) / SW0.197 (6x)　***** SW5 mm (8x) / SW0.197 (8x)

注：寸法はすべて公称値です。

# Roxtec RX、RS Xシール

Roxtec R X およびRS X は、溶接が不適切な場所で使用できるように設計されています。キットには、1 個のR 又はRS シールと 1 個のパイプスリーブが含まれています。

- R X はグループRMモジュールとお使いください。
- 径の拡張による取り付け。
- 1 本、又は複数のケーブルパイプにお使いください。

## メカニズム

以下は溶接を使わずにR Xをデッキまたは隔壁に取り付ける例です。

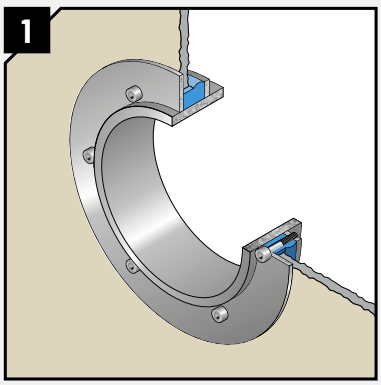


Roxtec RS Xは拡張により取り付けます。ラバーが加圧により開口部の内側まで拡張され、構造とSLXスリーブ ( キット同梱 ) の間を密閉します。

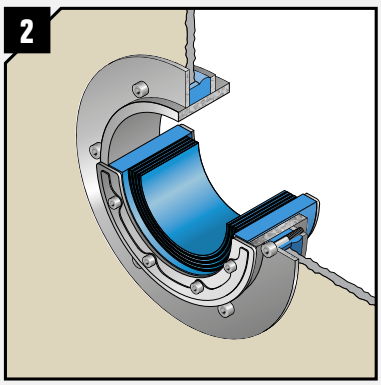


シールもラバーをケーブルの外側まで加圧します。

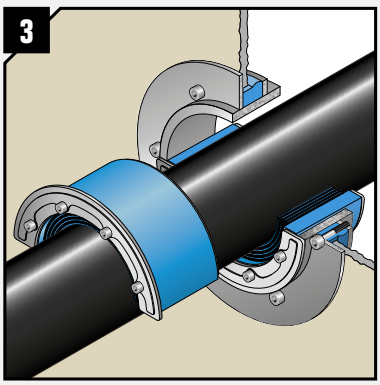


既設ケーブルに合わせて調整するために、それぞれの半円筒形シールははぎ取り可能なレイヤーになっています。

# RXキット、亜鉛メッキスリーブとの亜鉛メッキ

R X 100 galv/galv

ページ65の情報と寸法をご覧ください。.
完成品に必要な部品は26ページをご覧ください。
施工説明書はwww.roxtec.com/jpをご覧ください

等級　火災：A等級分類　水圧：4 bar　気圧：2.5 bar

| キット | パッキングスペース(mm) | 開口部寸法 ± 1 mm (0.0394") | | スリーブ外形寸法 | | 重量 | | 品番 |
|---|---|---|---|---|---|---|---|---|
| | | Ø (mm) | Ø (in) | ØxD (mm) | ØxD (in) | (kg) | (lb) | |
| **R X 100 galv/galv** | 60 x 60 | 146 | 5.748 | 155 x 55 | 6.102 x 2.165 | 2.2 | 4.850 | RXG0001001018 |
| **R X 125 galv/galv** | 80 x 80 | 171 | 6.732 | 180 x 55 | 7.087 x 2.165 | 2.8 | 6.173 | RXG0001251018 |
| **R X 150 galv/galv** | 90 x 90 | 200 | 7.874 | 209 x 55 | 8.228 x 2.165 | 3.5 | 7.716 | RXG0001501018 |
| **R X 200 galv/galv** | 120 x 120 | 251 | 9.882 | 260 x 55 | 10.236 x 2.165 | 4.6 | 10.141 | RXG0002001018 |

# RXキット、耐酸性ステンレス鋼と亜鉛メッキスリーブ

R X 100 AISI 316/galv

ページ65の情報と寸法をご覧ください
完成品に必要な部品は26ページをご覧ください。
施工説明書はwww.roxtec.com/jpをご覧ください

等級　火災：A等級分類　水圧：4 bar　気圧：2.5 bar

| キット | パッキングスペース(mm) | 開口部寸法 ± 1 mm (0.0394") | | スリーブ外形寸法 | | 重量 | | 品番 |
|---|---|---|---|---|---|---|---|---|
| | | Ø (mm) | Ø (in) | ØxD (mm) | ØxD (in) | (kg) | (lb) | |
| **R X 75 AISI 316/galv** | 40 x 40 | 116 | 4.567 | 125 x 55 | 4.921 x 2.165 | 1.6 | 3.527 | RXG0000751021 |
| **R X 100 AISI 316/galv** | 60 x 60 | 146 | 5.748 | 155 x 55 | 6.102 x 2.165 | 2.2 | 4.850 | RXG0001001021 |
| **R X 125 AISI 316/galv** | 80 x 80 | 171 | 6.732 | 180 x 55 | 7.087 x 2.165 | 2.8 | 6.173 | RXG0001251021 |
| **R X 150 AISI 316/galv** | 90 x 90 | 200 | 7.874 | 209 x 55 | 8.228 x 2.165 | 3.5 | 7.716 | RXG0001501021 |
| **R X 200 AISI 316/galv** | 120 x 120 | 251 | 9.882 | 260 x 55 | 10.236 x 2.165 | 4.6 | 10.141 | RXG0002001021 |

# RS Xキット、耐酸性ステンレス鋼と亜鉛メッキスリーブ

RS X 100 AISI 316/galv

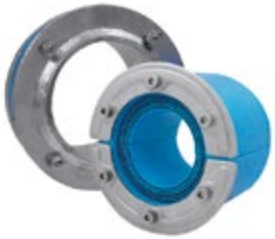

RS X 100 AISI 316 woc/galv

ページ65の情報と寸法をご覧ください

施工説明書はwww.roxtec.com/jpをご覧ください

**等級** 火災：A等級分類 **水圧：**4 bar **気圧：**2.5 bar

| キット | ケーブル径Ø (mm) | ケーブル径Ø (in) | 開口部寸法 ± 1 mm (0.0394") Ø (mm) | 開口部寸法 ± 1 mm (0.0394") Ø (in) | スリーブ外形寸法 ØxD (mm) | スリーブ外形寸法 ØxD (in) | 重量 (kg) | 重量 (lb) | 品番 |
|---|---|---|---|---|---|---|---|---|---|
| **コア付き** | | | | | | | | | |
| **RS X 43 AISI 316/galv** | 0+4-23 | 0+0.157-0.906 | 83 | 3.268 | 92 x 65 | 3.622 x 2.559 | 0.8 | 1.764 | RSXG100431021 |
| **RS X 50 AISI 316/galv** | 0+8-30 | 0+0.315-1.181 | 91 | 3.583 | 100 x 65 | 3.937 x 2.559 | 1.2 | 2.646 | RSXG100501021 |
| **RS X 75 AISI 316/galv** | 0+24-54 | 0+0.945-2.126 | 116 | 4.567 | 125 x 65 | 4.921 x 2.559 | 1.6 | 3.527 | RSXG100751021 |
| **RS X 100 AISI 316/galv** | 0+48-70 | 0+1.890-2.756 | 146 | 5.748 | 155 x 65 | 6.102 x 2.559 | 2.2 | 4.850 | RSXG101001021 |
| **RS X 125 AISI 316/galv** | 0+66-98 | 0+2.598-3.858 | 171 | 6.732 | 180 x 65 | 7.087 x 2.559 | 2.8 | 6.173 | RSXG101251021 |
| **コア無し** | | | | | | | | | |
| **RS X 100 AISI 316 woc/galv** | 48-70 | 1.890-2.756 | 146 | 5.748 | 155 x 65 | 6.102 x 2.559 | 2.2 | 4.850 | RSXG001001021 |
| **RS X 125 AISI 316 woc/galv** | 66-98 | 2.598-3.858 | 171 | 6.732 | 180 x 65 | 7.087 x 2.559 | 2.8 | 6.173 | RSXG001251021 |
| **RS X 150 AISI 316 woc/galv** | 93-119 | 3.661-4.685 | 200 | 7.874 | 209 x 65 | 8.228 x 2.559 | 3.5 | 7.716 | RSXG001501021 |
| **RS X 175 AISI 316 woc/galv** | 119-145 | 4.685-5.709 | 221 | 8.701 | 230 x 65 | 9.055 x 2.559 | 5.03 | 11.089 | RSXG001751021 |
| **RS X 200 AISI 316 woc/galv** | 138-170 | 5.433-6.693 | 251 | 9.882 | 260 x 65 | 10.236 x 2.559 | 6.55 | 14.440 | RSXG002001021 |

# RX、RS Xキット、技術資料

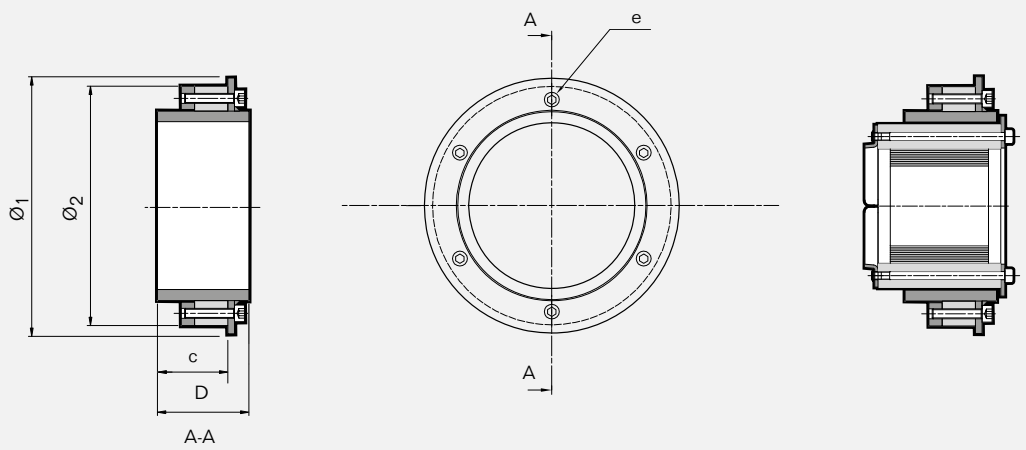


| | R X 75 | | R X 100 | | R X 125 | | R X 150 | | R X 200 | |
|---|---|---|---|---|---|---|---|---|---|---|
| Pos | (mm) | (in) | (mm) | (in) | (mm) | (in) | (mm) | (in) | (mm) | (in) |
| $Ø_1$ | 125 | 4.921 | 155 | 6.102 | 180 | 7.087 | 209 | 8.228 | 260 | 10.236 |
| $Ø_2$ | 115 | 4.528 | 145 | 5.709 | 170 | 6.693 | 199 | 7.835 | 250 | 9.843 |
| c | 43 | 1.693 | 43 | 1.693 | 43 | 1.693 | 43 | 1.693 | 43 | 1.693 |
| D | 55 | 2.165 | 55 | 2.165 | 55 | 2.165 | 55 | 2.165 | 55 | 2.165 |
| e | * | * | ** | ** | ** | ** | ** | ** | *** | *** |

* SW 5 mm (4x) / SW 0.197" (4x) ** SW 5 mm (6x) / SW 0.197" (6x) *** SW 5 mm (8x) / SW 0.197" (8x)

| | RS X 43 | | RS X 50 | | RS X 75 | | RS X 100 (woc) | | RS X 125 (woc) | |
|---|---|---|---|---|---|---|---|---|---|---|
| Pos | (mm) | (in) | (mm) | (in) | (mm) | (in) | (mm) | (in) | (mm) | (in) |
| $Ø_1$ | 92 | 3.622 | 100 | 3.937 | 125 | 4.921 | 155 | 6.102 | 180 | 7.087 |
| $Ø_2$ | 82 | 3.228 | 90 | 3.543 | 115 | 4.527 | 145 | 5.709 | 170 | 6.693 |
| c | 53 | 2.087 | 53 | 2.087 | 53 | 2.087 | 53 | 2.087 | 53 | 2.087 |
| D | 65 | 2.559 | 65 | 2.559 | 65 | 2.559 | 65 | 2.559 | 65 | 2.559 |
| e | **** | **** | **** | **** | ***** | ***** | ***** | ***** | ***** | ***** |

**** SW 4 mm (4x) / SW 0.157 " (4x) ***** SW 5 mm (6x) / SW 0.197" (6x)

| | RS X 150 (woc) | | RS X 175 (woc) | | RS X 200 (woc) | |
|---|---|---|---|---|---|---|
| Pos | (mm) | (in) | (mm) | (in) | (mm) | (in) |
| $Ø_1$ | 209 | 8.228 | 230 | 9.055 | 260 | 10,236 |
| $Ø_2$ | 199 | 7.835 | 220 | 8.661 | 250 | 9,843 |
| c | 53 | 2.087 | 53 | 2.087 | 53 | 2,087 |
| D | 65 | 2.559 | 65 | 2.559 | 65 | 2,559 |
| e | ***** | ***** | ***** | ***** | ***** | ***** |

***** SW 5 mm (6x) / SW 0.197" (6x)

注：寸法はすべて公称値です。

# エンクロージャーソリューション

制御盤キャビネット、配線箱、その他の電気機器エンクロージャーにRoxtecのケーブル貫通シールをご利用ください。

シールはステンレス鋼、金属、プラスチック、コンポジット製エンクロージャー内の設備を保護します。Roxtecソリューションは高密度のケーブル配線によりキャビネットのサイズと重量を低減し、高い投資効果を可能にします。シールは取り付ける直前まで変更可能な為、ケーブルサイズや本数ほ変更に対し柔軟に対応することが出来ます。EMC仕様も用意されています。

# Roxtec ComSeal™ LW

ロクステックComSeal™ LWは軽量でかつ小スペースでケーブル及びパイプを効率的にシーリングします。キャビネット向けに開発されており、フレーム材質はアルミニウム製でIP44、UL/3Rの認証を取得しております。モジュールも同梱されており、そのまま使用できるキット製品です。

- 3種類のサイズを用意しています。
- EMモジュールをご使用下さい。
- キャビネットの内側にも外側にも取り付けが可能です。
- FL21カットアウト用も用意しています。

## ComSeal™ LW フレーム、コンプレッションユニット内臓、アルミニウム

ComSeal LW 6

ComSeal LW 12

ComSeal LW 12 FL 21

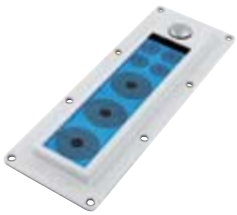

ComSeal LW 16

実用的なユーザーガイドラインは220ページをご覧ください。

施工説明書はwww.roxtec.com/jpをご覧ください

**等級** **IP:** 44 **UL/NEMA:** 3R

| キット | 適用外径範囲とケーブル本数 | | | 重量 (kg) | 重量 (lb) | 品番 |
|---|---|---|---|---|---|---|
| | 0+3.5-10.5 mm<br>0+0.138-0.413 in<br>(EM 15w40) | 0+3.5-16.5 mm<br>0+0.138-0.650 in<br>(EM 20w40) | 0+9.5-32.5 mm<br>0+0.374-1.280 in<br>(EM 40 10-32) | | | |
| **ComSeal LW 6/3** | | 2 | 1 | 0.322 | 0.710 | 107788 |
| **ComSeal LW 6/6** | | 6 | | 0.322 | 0.710 | 107789 |
| **ComSeal LW 6/12** | 12 | | | 0.322 | 0.710 | 107790 |
| **ComSeal LW 12/3** | | | 3 | 0.445 | 0.981 | 107791 |
| **ComSeal LW 12/6** | | 4 | 2 | 0.445 | 0.981 | 107792 |
| **ComSeal LW 12/9** | | 8 | 1 | 0.445 | 0.981 | 107793 |
| **ComSeal LW 12/12** | | 12 | | 0.445 | 0.981 | 108020 |
| **ComSeal LW 12/3 FL 21** | | | 3 | 0.488 | 1.076 | 107799 |
| **ComSeal LW 12/6 FL 21** | | 4 | 2 | 0.488 | 1.076 | 107800 |
| **ComSeal LW 12/9 FL 21** | | 8 | 1 | 0.488 | 1.076 | 107802 |

# ComSeal™ LW フレーム、コンプレッションユニット内臓、アルミニウム

| キット | 適用外径範囲とケーブル本数 | | | 重量 (kg) | 重量 (lb) | 品番 |
|---|---|---|---|---|---|---|
| | 0+3.5-10.5 mm<br>0+0.138-0.413 in<br>(EM 15w40) | 0+3.5-16.5 mm<br>0+0.138-0.650 in<br>(EM 20w40) | 0+9.5-32.5 mm<br>0+0.374-1.280 in<br>(EM 40 10-32) | | | |
| **ComSeal LW 12/12 FL 21** | | 12 | | 0.488 | 1.076 | 108018 |
| **ComSeal LW 16/4** | | | 4 | 0.536 | 1.180 | 107794 |
| **ComSeal LW 16/7** | | 4 | 3 | 0.536 | 1.180 | 107795 |
| **ComSeal LW 16/10** | | 8 | 2 | 0.536 | 1.180 | 107796 |
| **ComSeal LW 16/16** | | 16 | | 0.536 | 1.180 | 107797 |

# ComSeal™ LW フレーム、技術資料

**ComSeal LW 6**

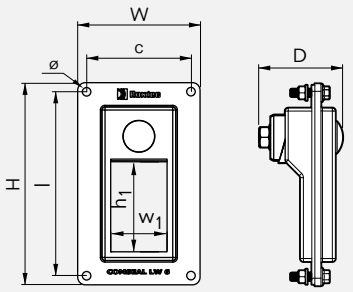


**ComSeal LW 12**

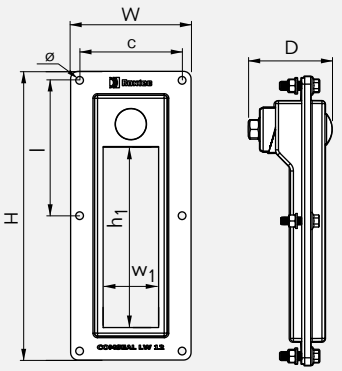


**ComSeal LW 12 FL 21**

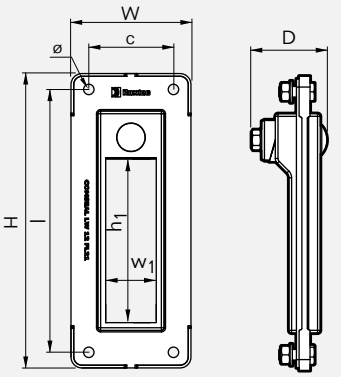


**ComSeal LW 16**

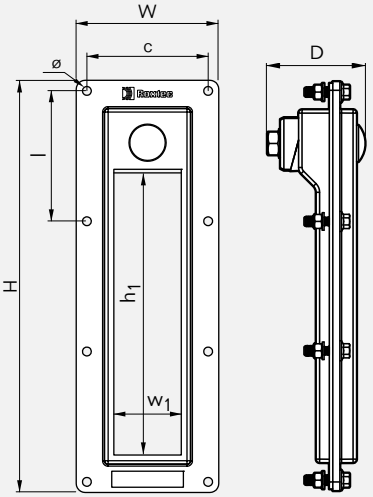


| | ComSeal LW 6 | | ComSeal LW 12 | | ComSeal LW 12 FL 21 | | ComSeal LW 16 | |
|---|---|---|---|---|---|---|---|---|
| Pos | (mm) | (in) | (mm) | (in) | (mm) | (in) | (mm) | (in) |
| c | 68.5 | 2.697 | 68.5 | 2.697 | 62 | 2.441 | 68.5 | 2.697 |
| D | 55 | 2.165 | 55 | 2.165 | 55 | 2.165 | 55 | 2.165 |
| H | 133 | 5.236 | 193 | 7.598 | 216 | 8.504 | 233 | 9.173 |
| h1 | 60 | 2.362 | 120 | 4.724 | 120 | 4.724 | 160 | 6.299 |
| l | 121 | 4.764 | 90.5 | 3.583 | 193 | 7.598 | 73.5 | 2.913 |
| w1 | 40 | 1.575 | 40 | 1.575 | 40 | 1.575 | 40 | 1.575 |
| W | 80.5 | 3.169 | 80.5 | 3.169 | 88 | 3.465 | 80.5 | 3.169 |
| ø | 5.5 | 0.217 | 5.5 | 0.217 | 8.5 | 0.335 | 5.5 | 0.217 |

ComSeal LW 12 FL 21：板の厚みが　2mm以下の場合、Roxtec ComSeal 12カウンターフランジ2CV0001020219を推奨します（キットには含まれておりません）。

注：寸法はすべて公称値です。

# Roxtec ComSeal™

Roxtec ComSeal™は軽量でかつ小スペースでケーブル及びパイプを効率的にシーリングします。キャキャビネット向けに開発されており、フレーム材質はアルミニウム製でIP55、UL/NEMA12 12Kの認証を取得しております。モジュールも同梱されており、そのまま使用できるキット製品です。

- 6種類のサイズをご用意
- グループCMコンポーネントとの使用向け。
- キャビネットの内側、あるいは外側に取り付け可能。
- エンクロージャーのみでご使用ください

## ComSeal™ フレーム、コンプレッションユニット内臓、アルミニウム

ComSeal 10　ComSeal 12　ComSeal 15　ComSeal 16　ComSeal 30　ComSeal 32

実用的なユーザーガイドラインは220ページをご覧ください。

施工説明書はwww.roxtec.com/jpをご覧ください

**等級** **IP:** 55 **UL/NEMA:** 3, 12, 12K

| キット | 適用外径範囲とケーブル本数 | | | 重量 (kg) | 重量 (lb) | 品番 |
|---|---|---|---|---|---|---|
| | 0+3.5-16.5 mm<br>0+0.138-0.650 in<br>(CM 20W40) | 0+9.5-32.5 mm<br>0+0.374-1.280 in<br>(CM 40 10-32) | 0+28-43 mm<br>0+1.102-1.693 in<br>(CM 50) | | | |
| **ComSeal 10/4** | 2 | 2 | | 0.515 | 1.13 | 105299 |
| **ComSeal 10/7** | 6 | 1 | | 0.515 | 1.13 | 105301 |
| **ComSeal 10/10** | 10 | | | 0.515 | 1.13 | 105302 |
| **ComSeal 12/3** | | 3 | | 0.61 | 1.34 | 105303 |
| **ComSeal 12/6** | 4 | 2 | | 0.61 | 1.34 | 105305 |
| **ComSeal 12/9** | 8 | 1 | | 0.61 | 1.34 | 105306 |
| **ComSeal 12/12** | 12 | | | 0.61 | 1.34 | 105307 |
| **ComSeal 15/3** | | | 3 | 0.91 | 2.0 | 105308 |
| **ComSeal 16/4** | | 4 | | 0.666 | 1.47 | 105310 |

# ComSeal™ フレーム、コンプレッションユニット内臓、アルミニウム

| キット | 適用外径範囲とケーブル本数 | | | 重量 (kg) | (lb) | 品番 |
|---|---|---|---|---|---|---|
| | 0+3.5-16.5 mm<br>0+0.138-0.650 in<br>(CM 20W40) | 0+9.5-32.5 mm<br>0+0.374-1.280 in<br>(CM 40 10-32) | 0+28-43 mm<br>0+1.102-1.693 in<br>(CM 50) | | | |
| **ComSeal 16/7** | 4 | 3 | | 0.666 | 1.47 | 105312 |
| **ComSeal 16/10** | 8 | 2 | | 0.666 | 1.47 | 105313 |
| **ComSeal 16/16** | 16 | | | 0.666 | 1.47 | 105314 |
| **ComSeal 30/6** | | | 6 | 1.40 | 3.09 | 105315 |
| **ComSeal 32/8** | | 8 | | 1.259 | 2.78 | 105316 |
| **ComSeal 32/14** | 8 | 6 | | 1.259 | 2.78 | 105320 |
| **ComSeal 32/20** | 16 | 4 | | 1.259 | 2.78 | 105321 |
| **ComSeal 32/32** | 32 | | | 1.259 | 2.78 | 105322 |

# ComSeal™ フレーム、コンプレッションユニット内臓、耐酸性ステンレス鋼

ComSeal 10 AISI 316

ComSeal 16 AISI 316

ComSeal 32 AISI 316

実用的なユーザーガイドラインは220ページをご覧ください。

施工説明書はwww.roxtec.com/jpをご覧ください

**等級** **IP:** 55 **UL/NEMA:** 3, 12, 12K

| キット | 適用外径範囲とケーブル本数 | | 重量 (kg) | (lb) | 品番 |
|---|---|---|---|---|---|
| | 0+3.5-16.5 mm<br>0+0.138-0.650 in<br>(CM 20W40) | 0+9.5-32.5 mm<br>0+0.374-1.280 in<br>(CM 40 10-32) | | | |
| **ComSeal 10/4 AISI 316** | 2 | 2 | 1.096 | 2.42 | 105676 |
| **ComSeal 10/7 AISI 316** | 6 | 1 | 1.096 | 2.42 | 105677 |
| **ComSeal 10/10 AISI 316** | 10 | | 1.096 | 2.42 | 105678 |
| **ComSeal 16/4 AISI 316** | | 4 | 1.407 | 3.11 | 105679 |
| **ComSeal 16/7 AISI 316** | 4 | 3 | 1.407 | 3.11 | 105680 |
| **ComSeal 16/10 AISI 316** | 8 | 2 | 1.407 | 3.11 | 105681 |
| **ComSeal 16/16 AISI 316** | 16 | | 1.407 | 3.11 | 105682 |
| **ComSeal 32/8 AISI 316** | | 8 | 2.395 | 5.28 | 105683 |
| **ComSeal 32/14 AISI 316** | 8 | 6 | 2.395 | 5.28 | 105684 |
| **ComSeal 32/20 AISI 316** | 16 | 4 | 2.395 | 5.28 | 105685 |
| **ComSeal 32/32 AISI 316** | | 32 | 2.395 | 5.28 | 105686 |

# ComSeal™ フレーム、技術資料

### ComSeal 10

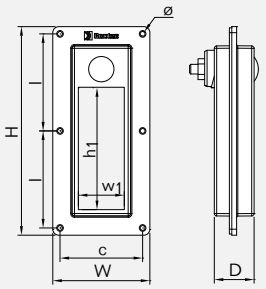


### ComSeal 12

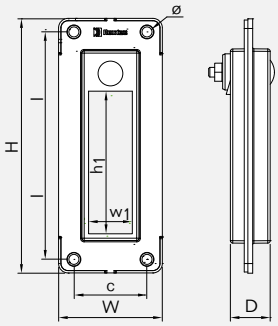


### ComSeal 15

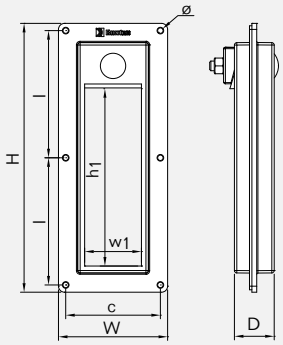


### ComSeal 16

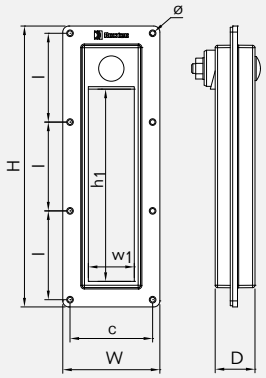


### ComSeal 30

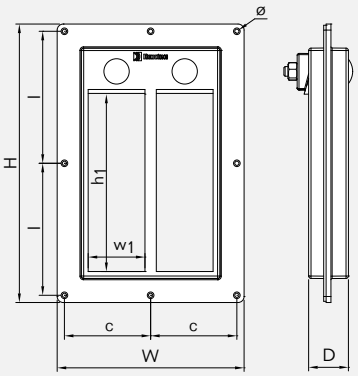


### ComSeal 32

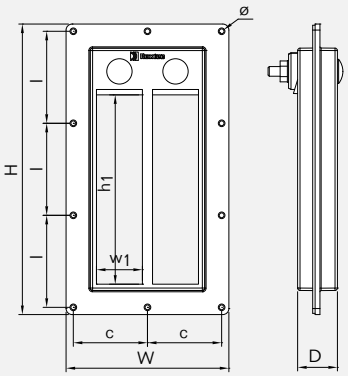


| | ComSeal 10 | | ComSeal 12 | | ComSeal 15 | | ComSeal 16 | | ComSeal 30 | | ComSeal 32 | |
|---|---|---|---|---|---|---|---|---|---|---|---|---|
| Pos | (mm) | (in) | (mm) | (in) | (mm) | (in) | (mm) | (in) | (mm) | (in) | (mm) | (in) |
| c | 68.5 | 2.697 | 62 | 2.441 | 78.5 | 3.091 | 68.5 | 2.697 | 71.5 | 2.815 | 61.5 | 2.421 |
| D | 33 | 1.299 | 33 | 1.299 | 33 | 1.299 | 33 | 1.299 | 33 | 1.299 | 33 | 1.299 |
| H | 173 | 6.811 | 216 | 8.504 | 223 | 8.780 | 233 | 9.173 | 231 | 9.094 | 241 | 9.488 |
| $h_1$ | 100 | 3.937 | 120 | 4.724 | 150 | 5.906 | 160 | 6.299 | 150 | 5.906 | 160 | 6.299 |
| l | 80.5 | 3.169 | 193 | 7.598 | 105.5 | 4.154 | 73.7 | 2.902 | 109.5 | 4.311 | 76.33 | 3.005 |
| $w_1$ | 40 | 1.575 | 40 | 1.575 | 50 | 1.969 | 40 | 1.575 | 50 | 1.969 | 40 | 1.575 |
| W | 80.5 | 3.169 | 88 | 3.465 | 90.5 | 3.563 | 80.5 | 3.169 | 155 | 6.102 | 135 | 5.315 |
| ø | 5.5 | 0.217 | 8.5 | 0.335 | 5.5 | 0.217 | 5.5 | 0.217 | 5.5 | 0.217 | 5.5 | 0.217 |

Roxtec ComSeal 12 fits the FL 21 knock-out.

注：寸法はすべて公称値です。

# Roxtec CF 8/ CF 32 フレーム

Roxtec CF 8 およびCF 32 は鋳造アルミニウム製フレームのシールです。フレームにはコンプレッションユニット が組み込まれています。

- グループCM コンポーネントとの使用向け。
- ボルトによる取り付け。
- キットも用意しています。

## CF 8/CF 32 フレーム / キット、コンプレッションユニット内臓、アルミニウム

CF 8

CF 32

完成品に必要な部品は26ページをご覧ください。
実用的なユーザーガイドラインは220ページをご覧ください。
施工説明書はwww.roxtec.com/jpをご覧ください

**等級** **IP:** 66/67 **UL/NEMA:** 4, 4X, 12, 13

| フレーム | フレーム開口部 | パッキングスペース(mm) | 外径寸法 HxW (mm) | 外径寸法 HxW (in) | 重量 (kg) | 重量 (lb) | 品番 |
|---|---|---|---|---|---|---|---|
| **CF 8** | 1 | 40 x 80 | 140 x 75 | 5.512 x 2.952 | 0.6 | 1.323 | CSF0000080035 |
| **CF 32** | 2 | 40 x 160 | 230 x 130 | 9.055 x 5.118 | 1.4 | 3.086 | CSF0000320035 |

# CF 8/CF 32 フレーム / キット、コンプレッションユニット内臓、アルミニウム

CF 8/5

CF 8/8

CF 8/9

CF 32/20

CF 32/32

CF 32/41

実用的なユーザーガイドラインは220ページをご覧ください。施工説明書はwww.roxtec.com/jpをご覧ください

**等級** **IP:** 66/67 **UL/NEMA:** 4, 4X, 12, 13

| キット | 適用外径範囲とケーブル本数 | | | | 外径寸法 | | 重量 | | 品番 |
|---|---|---|---|---|---|---|---|---|---|
| | | | | | HxW (mm) | HxW (in) | (kg) | (lb) | |
| | 0+3.5-10.5<br>0+0.138-0.413<br>(CM 15W40) | 0+3.5-16.5<br>0+0.138-0.650<br>(CM 20w40) | 0+10.0-25.0<br>0+0.394-0.984<br>(CM 30w40) | 0+9.5-32.5<br>0+0.374-1.280<br>(CM 40 10-32) | | | | | |
| **CF 8/5** | | 4 | | 1 | 140 x 75 | 5.512 x 2.952 | 0.7 | 1.543 | CKT8000000005 |
| **CF 8/8** | | 8 | | | 140 x 75 | 5.512 x 2.952 | 0.7 | 1.543 | CKT8000000008 |
| **CF 8/9** | 6 | 2 | 1 | | 140 x 75 | 5.512 x 2.952 | 0.7 | 1.543 | CKT0000000009 |
| **CF 32/20** | | 16 | | 4 | 230 x 130 | 9.055 x 5.118 | 2.0 | 4.409 | CKT3200000020 |
| **CF 32/32** | | 32 | | | 230 x 130 | 9.055 x 5.118 | 2.0 | 4.409 | CKT3200000032 |
| **CF 32/41** | 24 | 16 | | 1 | 230 x 130 | 9.055 x 5.118 | 2.0 | 4.409 | CKT3200000041 |

# CF 8/CF 32 フレーム、技術資料

## CF 8

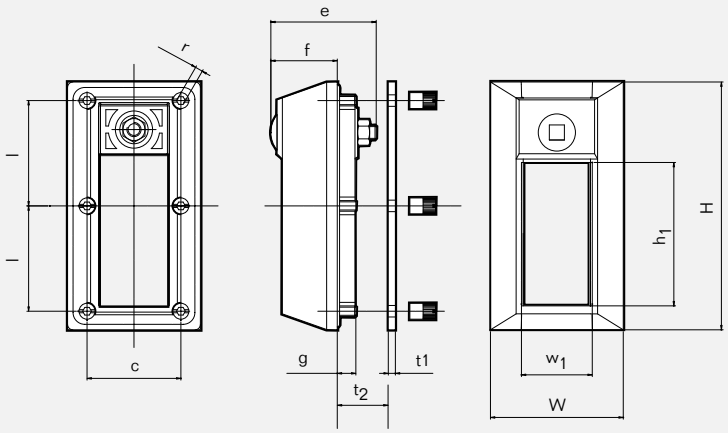


## CF 32

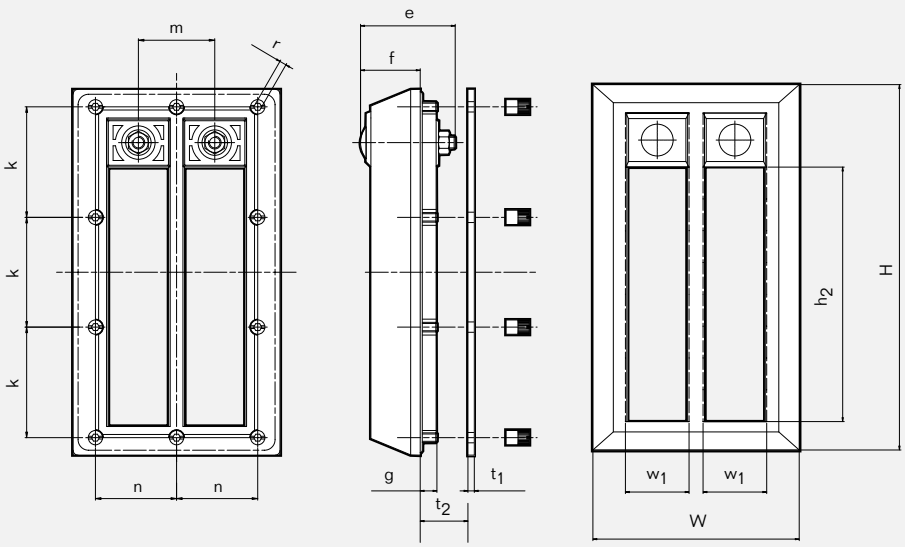


| Pos | (mm) | (in) |
|---|---|---|
| c | 53 | 2.087 |
| e | 59 | 2.323 |
| f | 38 | 1.496 |
| g | 12 | 0.472 |
| l | 60 | 2.362 |

| Pos | (mm) | (in) |
|---|---|---|
| k | 70 | 2.756 |
| m | 48 | 1.890 |
| n | 51 | 2.008 |
| r | SW 4 | SW 0.157 |
| $t_1$ | 4 | 0.157 |

| Pos | (mm) | (in) |
|---|---|---|
| $t_2$ | Wall thickness Max 4 | Max 0.157 |
| $h_1$ | 80 | 3.150 |
| $h_2$ | 160 | 6.299 |
| $w_1$ | 40 | 1.575 |

注：寸法はすべて公称値です。

# Roxtec KFO フレーム

Roxtec KFOは6x1サイズの軽量の樹脂製フレームです。フレームは開閉式の為、既設のケーブルやパイプにも取り付けることができます。

- グループRM コンポーネントとの使用向け。
- ボルトによる取り付け。
- フランジ ( つば ) 付きも用意しています。
- エンクロージャーのみでご使用ください

## KFO フレーム, PA 6.6, 30% GF - flange, PP

KFO 6x1

KFO 6x1 with flange

完成品に必要な部品は26ページをご覧ください。
実用的なユーザーガイドは220ページをご覧ください。
施工説明書はwww.roxtec.com/jpをご覧ください

**等級** **IP:** 66/67

| フレーム | 開口部数 | パッキングスペース(mm) | 外径寸法 HxW (mm) | 外径寸法 HxW (in) | 重量 (kg) | 重量 (lb) | 品番 |
|---|---|---|---|---|---|---|---|
| **KFO 6x1** | 1 | 180 x 120 | 260 x 159 | 10.236 x 6.260 | 1.0 | 2.094 | KFO0000060059 |
| **KFO 6x1 with flange** | 1 | 180 x 120 | 420 x 319 | 16.535 x 12.559 | 1.6 | 3.417 | KFO1000060059 |

腐食しやすい環境にはご要望に応じてステンレス鋼ファスナーを用意しています。

# KFO フレーム、技術資料

### KFO 6x1

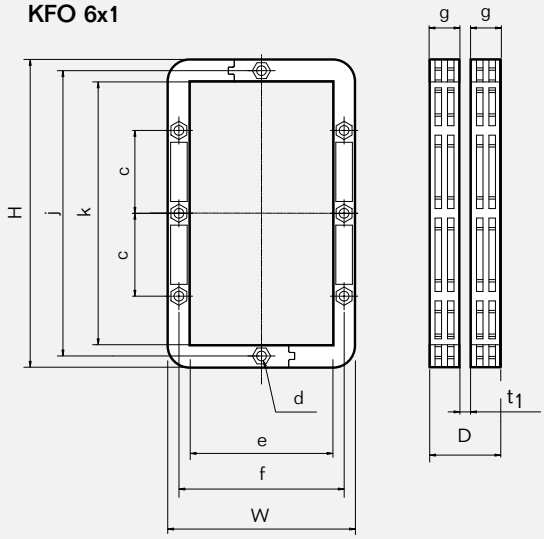


| Pos | (mm) | (in) |
|---|---|---|
| c | 70 | 2.756 |
| d | Ø 8.2 (8x) | Ø 0.323 (8x) |
| e | 120 | 4.724 |
| f | 140 | 5.512 |
| g | 26 | 1.024 |
| j | 241 | 9.488 |
| k | 222 | 8.740 |
| $t_1$ | 壁厚 5-8 | 0.197-0.315 |
| D | 57-60 | 2.244-2.362 |

### KFO 6x1 with flange

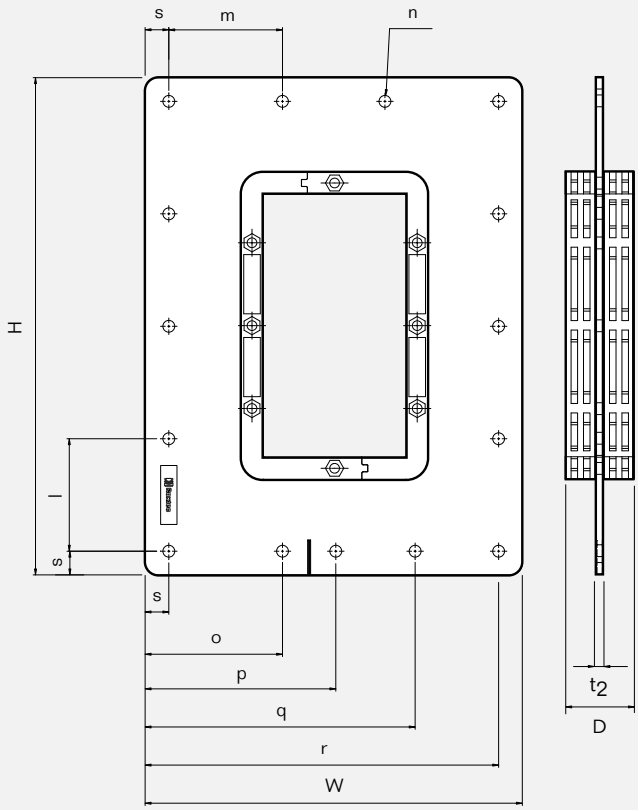


| Pos | (mm) | (in) |
|---|---|---|
| l | 95 (4x) | 3.740 (4x) |
| m | 96 (3x) | 3.780 (3x) |
| n | Ø 10 (23x) | Ø 0.394 (23x) |
| o | 116 | 4.567 |
| p | 160 | 6.299 |
| q | 220 | 8.661 |
| r | 299 | 11.772 |
| s | 20 | 0.787 |
| $t_2$ | 8 | 0.315 |
| D | 60 | 2.362 |

注：寸法はすべて公称値です。

# Roxtec C KFO フレーム

Roxtec C KFO は6x1サイズの軽量コンポジットフレームです。フレームを開くことができるので、既設のケーブル周辺に容易に取り付けることができます。

- グループCMコンポーネントとの使用向け。
- ボルトによる取り付け。
- フランジ ( つば ) 付きも用意しています
- エンクロージャー内のみでご使用ください

## C KFO フレーム, PA 6.6, 30% GF - flange, PP

C KFO 6x1

C KFO 6x1 with flange

C KFO Counter frame

完成品に必要な部品は26ページをご覧ください。

実用的なユーザーガイドラインは220ページをご覧ください。

施工説明書はwww.roxtec.com/jpをご覧ください

等級 **IP:** 55

| フレーム | 開口部数 | パッキングスペース(mm) | 外径寸法 HxW (mm) | 外径寸法 HxW (in) | 重量 (kg) | 重量 (lb) | 品番 |
|---|---|---|---|---|---|---|---|
| **C KFO 6x1** | 1 | 180 x 120 | 260 x 159 | 10.236 x 6.260 | 0.6 | 1.323 | CKF0000060059 |
| **C KFO 6x1 フランジ ( つば ) 付き** | 1 | 180 x 120 | 420 x 319 | 16.535 x 12.559 | 1.2 | 2.646 | CKF1000060059 |
| **C KFO カウンターフレーム*** | 1 | 180 x 120 | 262 x 161 | 10.315 x 6.338 | 0.4 | 0.882 | KFC0000100011 |

*壁の厚さが1.5 mm (0.059'') 以下の場合、C KFOカウンターフレームを推奨します。

ご要望によりステンレス鋼ファスナーをご用意いたします。

# Roxtec C KFO フレーム、技術情報

### C KFO 6x1

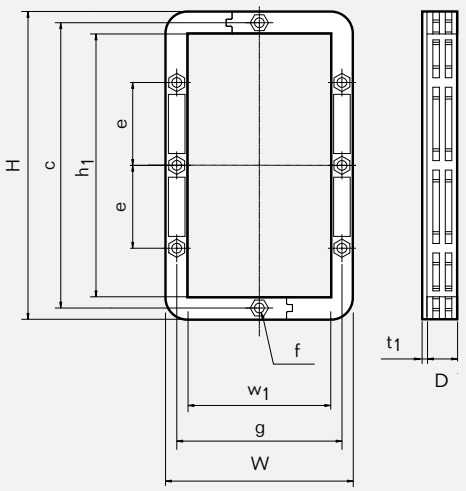


| Pos | (mm) | (in) |
|---|---|---|
| c | 241 | 9.488 |
| e | 70 | 2.756 |
| f | Ø 8.2 (8x) | Ø 0.323 (8x) |
| g | 140 | 5.512 |
| $h_1$ | 222 | 8.740 |
| $w_1$ | 120 | 4.724 |
| $t_1$ | ガスケット 2 | 0.079 |
| D | 26 | 1.024 |

### C KFO 6x1 with flange

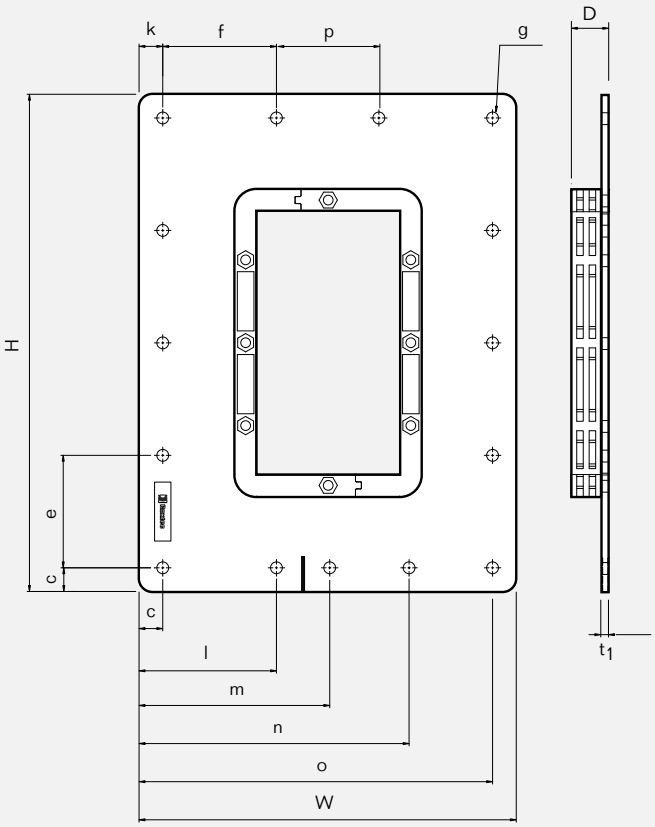


| Pos | (mm) | (in) |
|---|---|---|
| c | 20 | 0.787 |
| e | 95 (4x) | 3.740 (4x) |
| f | 96 (2x) | 3.780 (2x) |
| g | Ø 10 (23x) | Ø 0.394 (23x) |
| l | 116 | 4.567 |
| m | 161 | 6.339 |
| n | 228 | 8.976 |
| o | 299 | 11.772 |
| $t_1$ | 8 | 0.315 |
| p | 87 | 3.425 |
| D | 34 | 1.339 |

注：寸法はすべて公称値です。

# Roxtec G フレーム

Roxtec G フレームはフランジ ( つば ) 付きの金属製フレームで、単一の開口部のものや縦方向、横方向の複数の開口部のものがあります。

- グループRM コンポーネントとの使用向け
- ボルト締、あるいは溶接での取付が可能です。
- エンクロージャー内のみでご使用ください。

## G フレーム、下塗りされた軟鋼

G 6x1 primed

完成品に必要な部品は26ページをご覧ください。

実用的なユーザーガイドラインは220ページをご覧ください。

施工説明書はwww.roxtec.com/jpをご覧ください

EMC用途には適切な伝導性を確保するためにフレームの内側の下塗りを取り除いてください。

その他のフレームの組み合わせ、または本フレームの開口式製品については、お近くのRoxtec サプライヤーまたはinfo@jp.roxtec.comまで電子メールでお問い合わせください。

**等級** **IP:** 66/67 **UL/NEMA:** 4, 4X, 12, 13

| フレーム | フレーム開口部 | パッキングスペース(mm) | 外径寸法 (D=60 mm) HxW (mm) | HxW (in) | 重量 (kg) | (lb) | 品番 |
|---|---|---|---|---|---|---|---|
| **G 2x1 primed** | 1 | 60 x 120 | 233 x 253 | 9.173 x 9.961 | 3.4 | 7.562 | G002000000112 |
| **G 2x2 primed** | 2 | 60 x 120 | 233 x 383 | 9.173 x 15.079 | 5.4 | 11.905 | G002000000212 |
| **G 2x3 primed** | 3 | 60 x 120 | 233 x 514 | 9.173 x 20.236 | 7.4 | 16.248 | G002000000312 |
| **G 2x4 primed** | 4 | 60 x 120 | 233 x 644 | 9.173 x 25.354 | 9.3 | 20.591 | G002000000412 |
| **G 4x1 primed** | 1 | 120 x 120 | 292 x 253 | 11.496 x 9.961 | 4.1 | 9.039 | G004000000112 |
| **G 4x2 primed** | 2 | 120 x 120 | 292 x 383 | 11.496 x 15.079 | 6.3 | 13.977 | G004000000212 |
| **G 4x3 primed** | 3 | 120 x 120 | 292 x 514 | 11.496 x 20.236 | 8.6 | 18.938 | G004000000312 |
| **G 4x4 primed** | 4 | 120 x 120 | 292 x 644 | 11.496 x 25.354 | 10.8 | 23.898 | G004000000412 |

# G フレーム、下塗りされた軟鋼

| フレーム | フレーム開口部 | パッキングスペース(mm) | 外径寸法 (D=60 mm) HxW (mm) | HxW (in) | 重量 (kg) | (lb) | 品番 |
|---|---|---|---|---|---|---|---|
| **G 4x5 primed** | 5 | 120 x 120 | 292 x 775 | 11.496 x 30.512 | 13.1 | 28.858 | G004000000512 |
| **G 4x6 primed** | 6 | 120 x 120 | 292 x 905 | 11.496 x 35.630 | 15.3 | 33.797 | G004000000612 |
| **G 4+4x1 primed** | 2 | 120 x 120 | 461 x 253 | 18.150 x 9.961 | 6.6 | 14.572 | G004400000112 |
| **G 4+4x2 primed** | 4 | 120 x 120 | 463 x 383 | 18.228 x 15.079 | 10.5 | 23.082 | G004400000212 |
| **G 4+4x3 primed** | 6 | 120 x 120 | 463 x 514 | 18.228 x 20.236 | 14.2 | 31.305 | G004400000312 |
| **G 4+4x4 primed** | 8 | 120 x 120 | 463 x 644 | 18.228 x 25.354 | 17.9 | 39.551 | G004400000412 |
| **G 4+4x5 primed** | 10 | 120 x 120 | 463 x 775 | 18.228 x 30.512 | 21.7 | 47.796 | G004400000512 |
| **G 4+4x6 primed** | 12 | 120 x 120 | 463 x 905 | 18.228 x 35.630 | 25.4 | 56.019 | G004400000612 |
| **G 4+4x7 primed** | 14 | 120 x 120 | 463 x 1036 | 18.228 x 40.787 | 29.2 | 64.264 | G004400000712 |
| **G 4+4x8 primed** | 16 | 120 x 120 | 463 x 1166 | 18.228 x 45.906 | 32.9 | 72.509 | G004400000812 |
| **G 4+4x9 primed** | 18 | 120 x 120 | 463 x 1297 | 18.228 x 51.063 | 36.6 | 80.732 | G004400000912 |
| **G 4+4x10 primed** | 20 | 120 x 120 | 463 x 1427 | 18.228 x 56.181 | 40.4 | 88.979 | G004400001012 |
| **G 4+4+4x1 primed** | 3 | 120 x 120 | 631 x 253 | 24.843 x 9.961 | 9.1 | 20.106 | G004440000112 |
| **G 6x1 primed** | 1 | 180 x 120 | 350 x 253 | 13.780 x 13.961 | 4.8 | 10.516 | G006000000112 |
| **G 6x2 primed** | 2 | 180 x 120 | 350 x 383 | 13.780 x 15.079 | 7.3 | 16.072 | G006000000212 |
| **G 6x3 primed** | 3 | 180 x 120 | 350 x 514 | 13.780 x 20.236 | 9.8 | 21.627 | G006000000312 |
| **G 6x4 primed** | 4 | 180 x 120 | 350 x 644 | 13.780 x 25.354 | 12.3 | 27.205 | G006000000412 |
| **G 6x5 primed** | 5 | 180 x 120 | 350 x 775 | 13.780 x 30.512 | 14.9 | 32.760 | G006000000512 |
| **G 6x6 primed** | 6 | 180 x 120 | 350 x 905 | 13.780 x 35.630 | 17.4 | 38.316 | G006000000612 |
| **G 6+6x1 primed** | 2 | 180 x 120 | 578 x 253 | 22.756 x 9.961 | 8.0 | 17.527 | G006600000112 |
| **G 6+6x2 primed** | 4 | 180 x 120 | 580 x 383 | 22.835 x 15.079 | 12.4 | 27.249 | G006600000212 |
| **G 6+6x3 primed** | 6 | 180 x 120 | 580 x 514 | 22.835 x 20.236 | 16.6 | 36.707 | G006600000312 |
| **G 6+6x4 primed** | 8 | 180 x 120 | 580 x 644 | 22.835 x 25.354 | 20.9 | 46.142 | G006600000412 |
| **G 6+6x5 primed** | 10 | 180 x 120 | 580 x 775 | 22.835 x 30.512 | 25.2 | 55.601 | G006600000512 |
| **G 6+6x6 primed** | 12 | 180 x 120 | 580 x 905 | 22.835 x 35.630 | 29.5 | 65.059 | G006600000612 |
| **G 6+6x7 primed** | 14 | 180 x 120 | 580 x 1036 | 22.835 x 40.787 | 33.8 | 74.515 | G006600000712 |
| **G 6+6x8 primed** | 16 | 180 x 120 | 580 x 1166 | 22.835 x 45.906 | 38.1 | 83.973 | G006600000812 |
| **G 6+6x9 primed** | 18 | 180 x 120 | 580 x 1297 | 22.835 x 51.063 | 42.4 | 93.409 | G006600000912 |
| **G 6+6x10 primed** | 20 | 180 x 120 | 580 x 1427 | 22.835 x 56.181 | 46.7 | 102.867 | G006600001012 |
| **G 6+6+6x1 primed** | 3 | 180 x 120 | 806 x 253 | 31.732 x 9.961 | 11.1 | 24.538 | G006660000112 |
| **G 8x1 primed** | 1 | 240 x 120 | 410 x 253 | 16.142 x 9.941 | 5.5 | 12.037 | G008000000112 |
| **G 8x2 primed** | 2 | 240 x 120 | 410 x 383 | 16.142 x 15.079 | 8.3 | 18.210 | G008000000212 |
| **G 8x3 primed** | 3 | 240 x 120 | 410 x 514 | 16.142 x 20.236 | 11.1 | 24.405 | G008000000312 |
| **G 8x4 primed** | 4 | 240 x 120 | 410 x 644 | 16.142 x 25.354 | 13.9 | 30.578 | G008000000412 |

# G フレーム、耐酸性ステンレス鋼

G 6x1 AISI 316

完成品に必要な部品は26ページをご覧ください。

実用的なユーザーガイドラインは260ページをご覧ください。

施工説明書はwww.roxtec.com/jpをご覧ください

その他のフレームの組み合わせ、または本フレームの開口式製品については、お近くのRoxtec サプライヤーまたはinfo@jp.roxtec.comまで電子メールでお問い合わせください。

**等級** **IP:** 66/67 **UL/NEMA:** 4, 4X, 12, 13

| フレーム | フレーム開口部 | パッキングスペース(mm) | 外径寸法 (D=60 mm) HxW (mm) | HxW (in) | 重量 (kg) | (lb) | 品番 |
|---|---|---|---|---|---|---|---|
| **G 2x1 AISI 316** | 1 | 60 x 120 | 233 x 253 | 9.173 x 9.961 | 3.4 | 7.562 | G002000000121 |
| **G 4x1 AISI 316** | 1 | 120 x 120 | 292 x 253 | 11.496 x 9.961 | 4.1 | 9.039 | G004000000121 |
| **G 4x2 AISI 316** | 2 | 120 x 120 | 292 x 383 | 11.496 x 15.079 | 6.3 | 13.977 | G004000000221 |
| **G 4x3 AISI 316** | 3 | 120 x 120 | 292 x 514 | 11.496 x 20.236 | 8.6 | 18.938 | G004000000321 |
| **G 4x4 AISI 316** | 4 | 120 x 120 | 292 x 644 | 11.496 x 25.354 | 10.8 | 23.898 | G004000000421 |
| **G 6x1 AISI 316** | 1 | 180 x 120 | 350 x 253 | 13.780 x 9.961 | 4.8 | 10.516 | G006000000121 |
| **G 6x2 AISI 316** | 2 | 180 x 120 | 350 x 383 | 13.780 x 15.079 | 7.3 | 16.072 | G006000000221 |
| **G 6x3 AISI 316** | 3 | 180 x 120 | 350 x 514 | 13.780 x 20.236 | 9.8 | 21.627 | G006000000321 |
| **G 6x4 AISI 316** | 4 | 180 x 120 | 350 x 644 | 13.780 x 25.354 | 12.4 | 27.205 | G006000000421 |
| **G 8x1 AISI 316** | 1 | 240 x 120 | 410 x 253 | 16.142 x 9.941 | 5.5 | 12.037 | G008000000121 |
| **G 8x2 AISI 316** | 2 | 240 x 120 | 410 x 383 | 16.142 x 15.079 | 8.3 | 18.210 | G008000000221 |
| **G 8x3 AISI 316** | 3 | 240 x 120 | 410 x 514 | 16.142 x 20.236 | 11.1 | 24.405 | G008000000321 |
| **G 8x4 AISI 316** | 4 | 240 x 120 | 410 x 644 | 16.142 x 25.354 | 13.9 | 30.578 | G008000000421 |

# G フレーム、技術資料

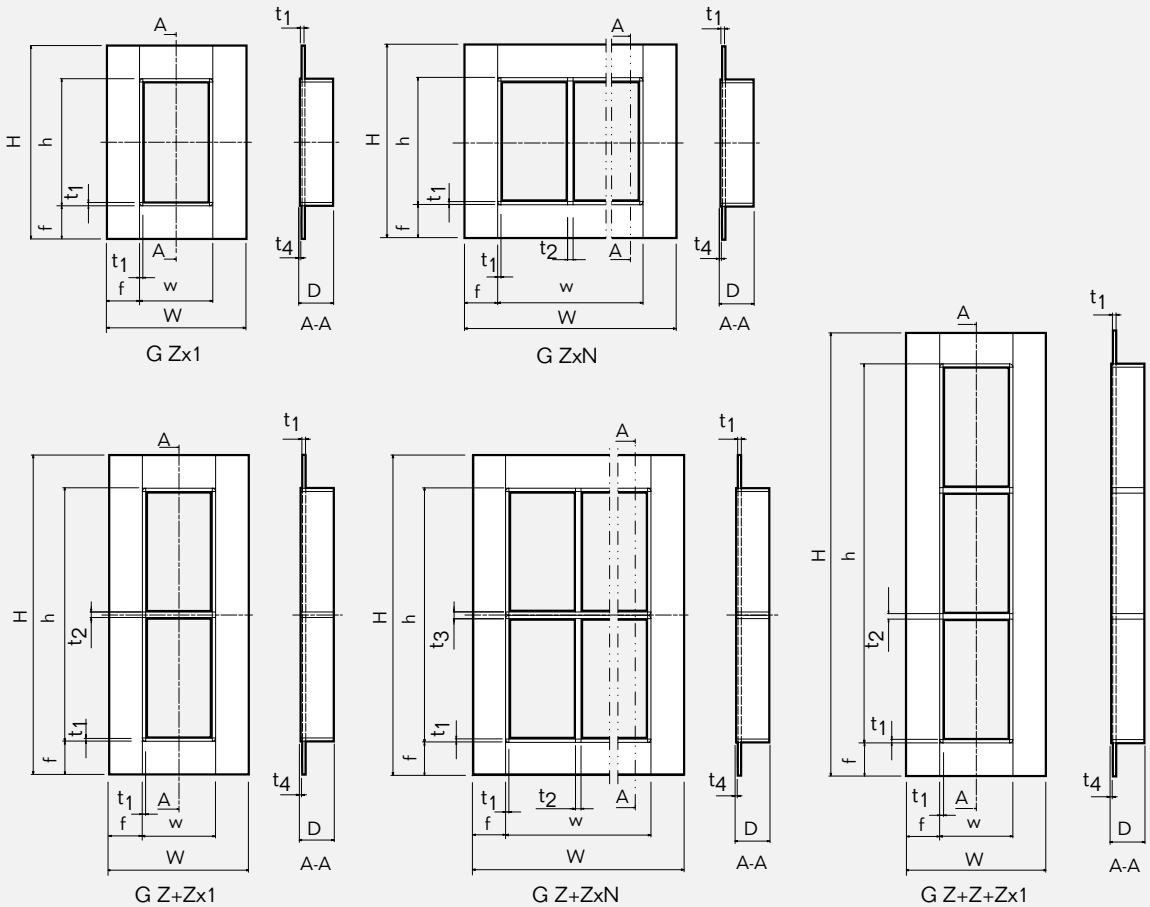


| Pos | (mm) | (in) |
|---|---|---|
| h | H - 120 | H - 4.724 |
| w | W -120 | W - 4.724 |
| D | 60 | 2.362 |
| f | 60 | 2.362 |
| $t_1$ | 6 | 0.263 |
| $t_2$ | 10 | 0.394 |
| $t_3$ | 12 | 0.394 |
| $t_4$ | 3 | 0.118 |

Z = フレームサイズ
N = 水平方向開口部数

注：寸法はすべて公称値です。

# EMC シーリングシステム

# 電磁両立性

船上で洗練された設備の使用が増加するにつれ、電磁妨害 ( EMI ) に対する広範囲な保護の必要性が高まりました。

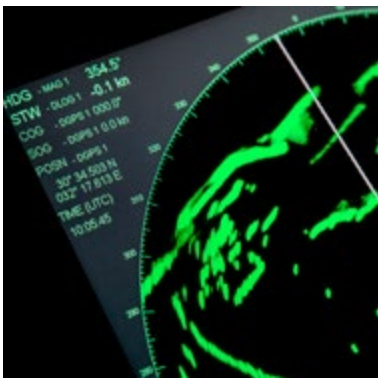

EMIの影響は予測が難しく、ほとんど無害なものから制御· 安全システムへの侵入等の深刻な問題まで広範囲で被害が発生しています。このような問題を生じるEMI発生源や混乱の度合いは予測がつかないことが多く、妨害の種類も無数にあります。
このためにEMCは双方向の思考プロセスが必要です。EMIのさまざまな発生源に対し設備が直接、影響されないことを確認し、他のテクノロジーや設備に対してEMIの発生源にならないように意図した環境で作動しなくてはなりません。

## 保護の組み合わせ

Roxtec EMC製品は、EMIに対する保護を行いながら、火、煙、水、ガス、爆発、振動、埃、汚れから保護します。それぞれのケーブル貫通部には独自のリスク優先順位と保護要件があります。EMCが主な懸案の場合でも、EMIリスクを緩和することで他のリスクに対する保護を犠牲にすることはありません。人命や大規模な投資の安全性を確認しなければならない船上でも、オーナーはRoxtec ECM製品が同時に複数リスクを予防することを確信できるため安心感を得られます。

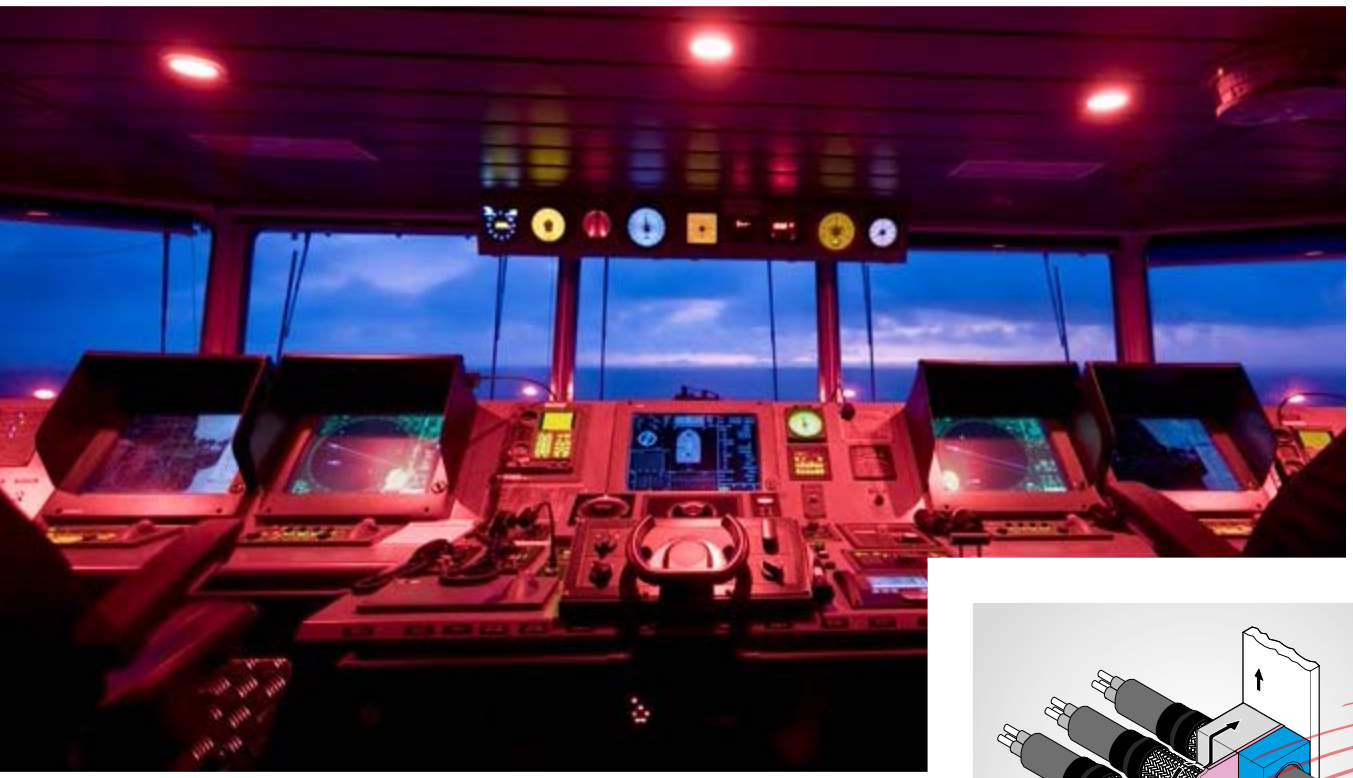

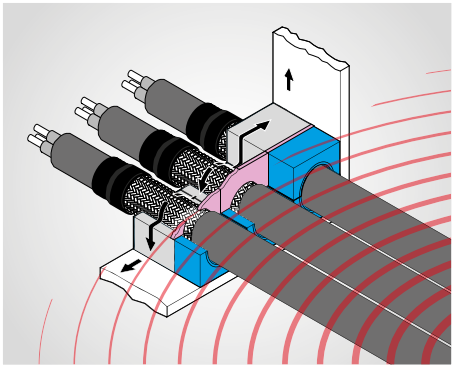

## 電磁障害

落電などの自然現象以外にも、レーダー、無線通信システム、切替装置の副作用、推進システムの技術的な問題など予測できる干渉があります。意図的な電磁妨害および高出力マイクロ波（HPM）テクノロジーは障害として大きな懸念になっています。電磁気妨害はさまざまな発生源がありますが、伝播方法は2つしかりません。金属を通して伝導されるか、空気を通して伝播されます。1つの発生源から両方の方法で妨害されることもあります。

## 増加する電磁干渉（EMI）

船舶には構造全体におびただしい長さのケーブルが配線されています。テクノロジーの発展により、より洗練された船舶が造られるようになり、それに従って多様かつ大量のケーブルが使用されるようになりました。
電気伝導物質は不要な信号も転送します。アーマードケーブルのアーマー部はケーブルの長さ全体に信号を伝え、発生源から遠いシステムにも干渉します。このため作業環境に電磁干渉が発生することになり、設計者、エンジニア、オーナーにとって解決すべき大きな課題になっています。

## 必要な機能

このようなリスクを取り除き、電磁両立性を実現するには、なるべく短いアース接続と合わせ表面に大きな接続面積を用いる必要があります。Roxtec EMCソリューションは、全周波数スペクトルにおいて優れた特性を発揮するために、平編の幅広い導体（錫メッキ銅テープまたは編組）とシーリングモジュールに組み込まれたバリアを使用しています。

## リスクとコストを削減する電磁両立性 ( EMC )

接地ソリューションには接地保護、等電位ボンディング、避雷などの安全要件がありますが、これらをEMCと切り離して管理することはできません。初回の電気設計にEMCを含むことで、後付けにより起こるEMC性能への障害や弱体化を防ぐことができます。EMIによる機能不全は運用に大きなダメージを与えます。またEMC問題発生後の問題および原因特定は困難を極めます。

電磁区域を事前に定義すれば、アースが十分必要な場所や完全な電磁遮蔽が必要な場所を特定することができます。段階的にEMI要件を特定することでケーブル経路に必要なソリューションを大局的に把握することができます。

## くさりは一番弱いところ意外に強くなれない

EMIソリューションでは、アーマードケーブルの被覆を剥き、シーリングモジュールのブレード部と接地させて圧縮します。ケーブルアーマーへの強力で一貫とした接続によりEMIに対する保護を最大にします。Multidiameter™テクノロジーを採用することで事前にそれぞれのケーブルサイズを知る必要がなくなります。Roxtec BG/EMC製品はケーブル被覆とアーマー/シールドの両方に適応し、正確にフィットします。またRoxtec製品はケーブル貫通部にアース経路を統合し、単一の貫通部を提供するため、EMI保護の最良実施例を実現します。フレームと複数開口部の組み合わせは、ケーブル同士の干渉を防ぐためのケーブル隔離問題に対応します。

## EMC用の接地

ケーブルアーマー、シールド、スクリーンは全てアースに接続する必要がありますが、従来の設置方法は高周波アース経路に効果がありません。通常この問題を解決するには、円形の導体より高周波数特性の伝導に優れる平らな形状と銅線を組み合わせた平編線が用いられます。

## 組み込まれた編組線

Roxtec BG B/BGソリューションでは、金属製のブレードが巻かれたモジュールにケーブル被覆を剥いたシールド線を接地させ、更にフレームとの導通をとることによりEMCを実現します。この強力で柔軟なRoxtecの設計ソリューションでは次のような特徴があります。

- 堅く不規則なケーブルアーマーに適合システムに漏電が発生した場合などの高電流に対応
- 落雷の際、雷サージに抵抗
- 伝導妨害に効果的な保護を提供

## 電磁遮蔽

超高周波数による設備への妨害を予防するには、エンクロージャーを電磁的に密閉し、コンパートメントを使用します。これらの構造から出入りするケーブルは全てシールドし、アースに接続する必要があります。内部導体を干渉信号から保護するために、ケーブルは堅固なシールド ( 遮蔽 ) で保護する必要があります。またケーブル貫通部ソリューションが伝導壁の延長として働くように、ケーブル間の隙間を電磁的にシールしなければなりません。これにより伝導· 放射電磁信号がエンクロージャーの壁を貫通することを防ぎます。

Roxtec ES B/ESソリューションはそれぞれのモジュールシーリング内、ケーブルシールドとフレーム間の隙間、または隣接モジュールを通してバリアを作ってこれを達成します。シールは遮蔽効果を証明するために最低18GHzで試験されています。ケーブルシールドからフレームへの伝達インピーダンスは最高30MHzまで測定されています。

## 電磁障害

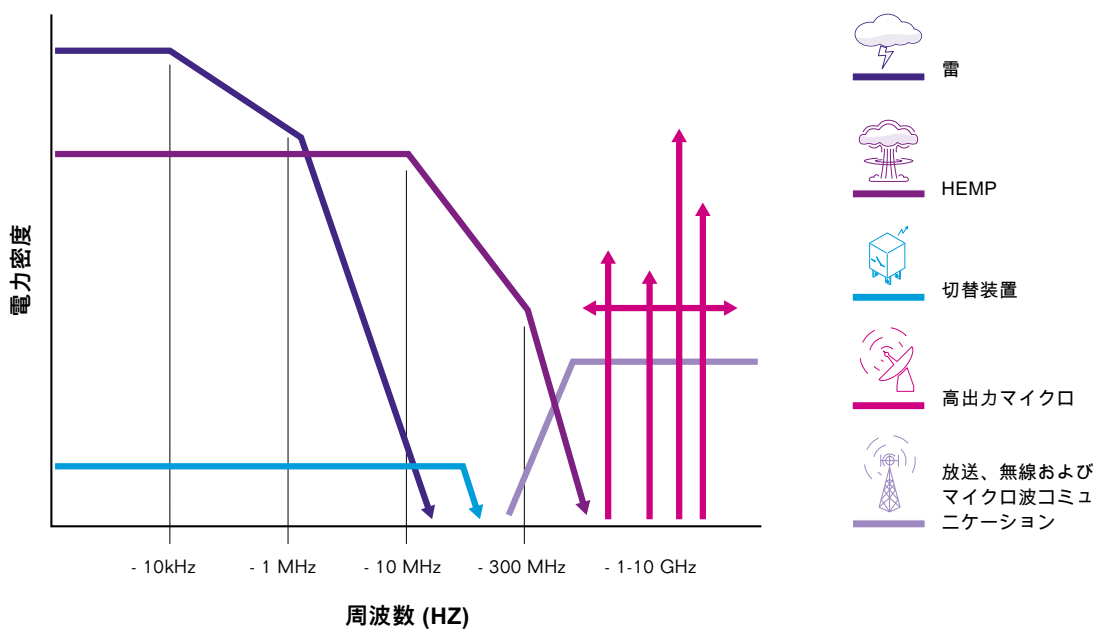

# 典型的なEMC用途

### 端子箱と接続箱

Roxtec EMCソリューションのコンパクト仕様を使用することで船全体の接続ポイントの面積効率と電磁両立性を簡単に確保できます。

### 制御盤キャビネット

Roxtec のコンパクトEMCシールは遮蔽・保護を行います。コネクター付ケーブルも簡単に配線でき、かつ予備スペースを設けることが出来ます。

### 通信

Roxtec のRFIシールド対応EMCソリューションは精密装置をEMI、火、ガス、煙、水及び振動から保護します。

### モーター、コンバーター、切替装置

Roxtec EMCソリューションは周波数変換器、リモートI/O、妨害装置あるいは精密装置の継続運用を確認し、IP等級と電磁障害に対する保護を組み合わせます。

### 外部デッキエリア

Roxtec EMCソリューションは環境保護とEMI対策のために腐食環境で使用できます。落雷した場合でも、アンテナと機能を安全に保ちます。

### 隔壁、デッキ、床貫通

Roxtecは隔壁への応力を軽減するために丸型フレームを用意しています。この貫通部は電磁遮蔽と火、煙、水に対する認証された保護を組み合わせています。

# EMC用Roxtecモジュール

標準長さのRoxtecモジュールには片側と両側に環境保護機能があります。短いサイズのモジュールには片側に環境保護機能があります。

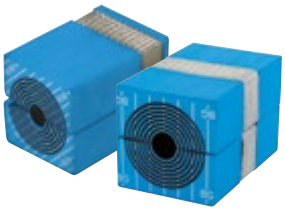

### Roxtec BG B™/BG™

BG B/BG製品ファミリーはアーマードとシールドケーブルの接地用に設計され、伝導干渉に対する保護も行います。錫メッキの銅線編組の形状は不規則な金属製アーマーに完璧にフィットし、漏電時の高電流や落雷時のサージに抵抗します。

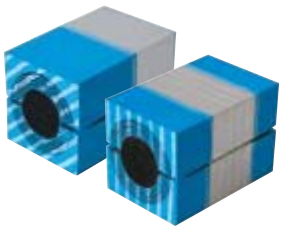

### Roxtec ES B/ES

ES B/ES製品ファミリーは、電磁遮蔽が必要なケーブル貫通部にシールドあるいはスクリーンケーブルとともに使用する目的で設計されました。スクリーンケーブルからアースまでの低インピーダンス経路は伝導干渉を取り除き、同時に伝導バリアが電磁場におけるシール貫通を効率的に予防します。ES B/ES は船舶のエンクロージャーやコンパートメントなどの遮蔽環境で高品質のシールドケーブルと一緒にお使いください。

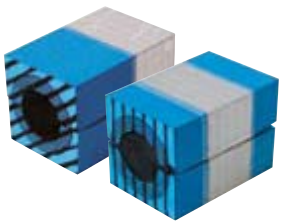

### Roxtec PE B/PE

PE B/PE製品は伝導干渉から保護を行います。電流抵抗力と電磁遮蔽がさほど重要ではない場合に編組ケーブルとフォイルスクリーンケーブルと一緒にお使いください。

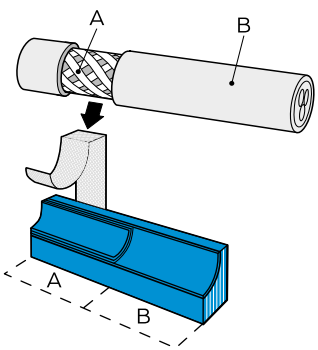


BG Bモジュール断面図

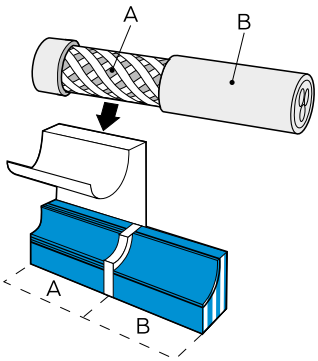


ESモジュール断面図

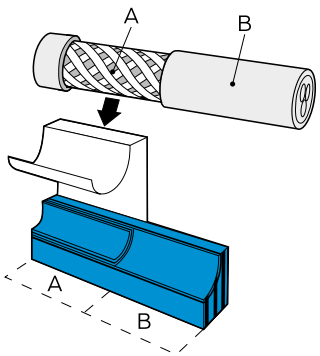


PE Bモジュール断面図

# 適切なケーブルとシステムの使用

ケーブルの構造とタイプは世界中で異なり多種多様な目的で設計されております。全てのRoxtec EMC製品は絶縁体の下の最初の金属レイヤー、アーマー、スクリーンまたはシールドに接触するため、適切な製品とフレームを選択・設置することが大切です。
ケーブルアーマーは機械的な保護を行う目的のために非常に堅い波形アルミニウムまたは鋼線で製作されています。編組銅線などのケーブルアーマーは柔軟性を要求される用途に利用されます。編組が緻密であればあるほど電磁遮蔽に効果があります。

他のケーブルには電磁遮蔽のみに使用される非常に薄い金属のフォイルスクリーン付きケーブル、漏電向け復路機能や保護接地導体を持つ銅線のケーブルアーマーがあります。このため目的に合う適切なケーブルを選択・設置することが重要です。EMCシーリングシステムの選択は使用するケーブルやパイプタイプにもよります。アーマードケーブルを使用する場合、電気安全性を考慮するために、BG B/BGシステムを推奨します。ケーブルがシールドされ、EMI用途に使用される場合、ES B/ES またはPE B/PEシステムをお勧めします。非金属製の光ファイバーケーブルとプラスチックパイプ、あるいはホースがES B/ESシステムを通り抜け、遮蔽環境に入る場合、ES B/ESシステムの導波管テクニックを利用できます。

## EMCシーリングシステムセレクションガイド

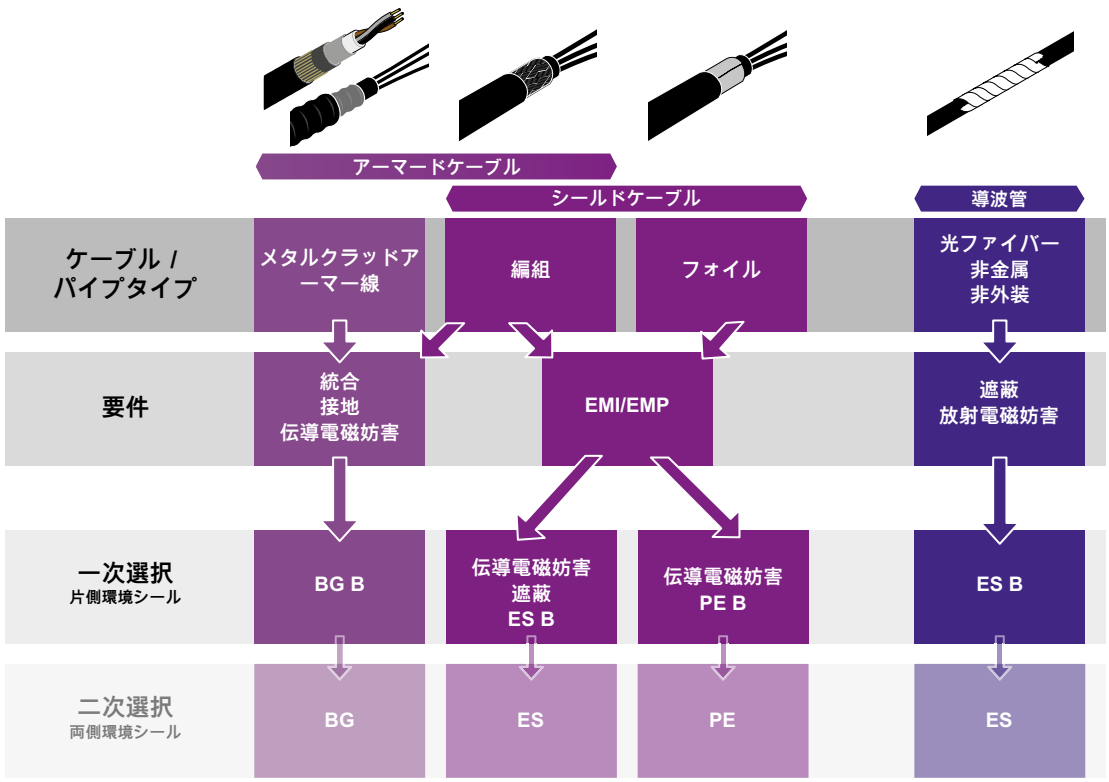


パイプは必要な保護に従い、いかなるモジュールタイプも使用可能です

免責条項は250ページをご覧ください

# Roxtec RM BG™ B モジュール

RM 40 10-32 BG B
正面

RM 40 10-32 BG B
裏面

ページ30の情報と寸法をご覧ください。

他のモジュールサイズについては、各地域のRoxtec販売業者にご連絡いただくか、Eメール ( info@jp.roxtec.com ) でお問い合わせください。

| モジュール | ケーブル / パイプ数 | ケーブル / パイプ径 Øa-Øb (mm) | ケーブル / パイプ径 Øa-Øb (in) | 外径(mm) HxW (D=60 mm) | 重量 (kg) | 重量 (lb) | 品番 |
|---|---|---|---|---|---|---|---|
| コア付き | | | | | | | |
| RM 20 BG B | 1 | 0+4.0-14.5 | 0+0.157-0.571 | 20x20 | 0.04 | 0.088 | 103329 |
| RM 20w40 BG B | 2 | 0+3.5-16.5 | 0+0.138-0.650 | 20x40 | 0.07 | 0.154 | 103331 |
| RM 30 BG B | 1 | 0+10.0-25.0 | 0+0.394-0.984 | 30x30 | 0.08 | 0.176 | 103332 |
| RM 40 10-32 BG B | 1 | 0+9.5-32.5 | 0+0.374-1.280 | 40x40 | 0.14 | 0.309 | 103333 |
| RM 60 24-54 BG B | 1 | 0+24.0-54.0 | 0+0.945-2.126 | 60x60 | 0.33 | 0.728 | 103336 |
| コア無し | | | | | | | |
| RM 80 BG B woc | 1 | 48.0-71.0 | 1.890-2.795 | 80x80 | 0.46 | 1.014 | 118502 |
| RM 90 BG B woc | 1 | 48.0-71.0 | 1.890-2.795 | 90x90 | 0.56 | 1.235 | 103338 |
| RM 120 BG B woc | 1 | 67.5-99.0 | 2.657-3.898 | 120x120 | 0.94 | 2.072 | 103313 |

# Roxtec RM BG™ モジュール

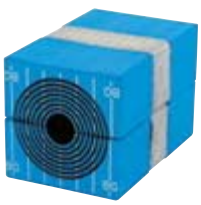

RM 40 10-32 BG

ページ30の情報と寸法をご覧ください。

他のモジュールサイズについては、各地域のRoxtec販売業者にご連絡いただくか、Eメール ( info@jp.roxtec.com ) でお問い合わせください。

| モジュール | ケーブル / パイプ数 | ケーブル / パイプ径 Øa-Øb (mm) | ケーブル / パイプ径 Øa-Øb (in) | 外径(mm) HxW (D=60 mm) | 重量 (kg) | 重量 (lb) | 品番 |
|---|---|---|---|---|---|---|---|
| コア付き | | | | | | | |
| RM 20 BG | 1 | 0+4.0-14.5 | 0+0.157-0.571 | 20x20 | 0,04 | 0.088 | 102415 |
| RM 20w40 BG | 2 | 0+3.5-16.5 | 0+0.138-0.650 | 20x40 | 0.07 | 0.154 | 102416 |
| RM 30 BG | 1 | 0+10.0-25.0 | 0+0.394-0.984 | 30x30 | 0.08 | 0.176 | 102417 |
| RM 40 10-32 BG | 1 | 0+9.5-32.5 | 0+0.374-1.280 | 40x40 | 0.14 | 0.309 | 102419 |
| RM 60 24-54 BG | 1 | 0+24.0-54.0 | 0+0.945-2.126 | 60x60 | 0.33 | 0.728 | 102422 |
| コア無し | | | | | | | |
| RM 80 BG woc | 1 | 48.0-71.0 | 1.890-2.795 | 80x80 | 0.46 | 1.014 | 118505 |
| RM 90 BG woc | 1 | 48.0-71.0 | 1.890-2.795 | 90x90 | 0.56 | 1.235 | 102424 |
| RM 120 BG woc | 1 | 67.5-99.0 | 2.657-3.898 | 120x120 | 0.94 | 2.072 | 102412 |

# Roxtec RM BG™ B, RM BG™ ソリッド補正用モジュール

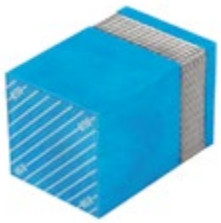

RM 40/0 BG B
正面

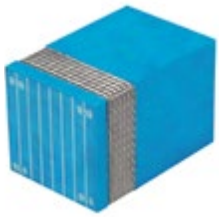

RM 40/0 BG B
裏面

RM 40/0 BG

ページ30の情報と寸法をご覧ください。

他のモジュールサイズについては、各地域のRoxtec販売業者にご連絡いただくか、Eメール ( info@jp.roxtec.com ) でお問い合わせください。

| モジュール | 外径(mm) HxW (D=60 mm) | 重量 ( 最大 ) (kg) | (lb) | 品番 |
|---|---|---|---|---|
| **RM 10w120/0 BG B** | 10x120 | 0.12 | 0.256 | 109378 |
| **RM 20/0 BG B** | 20x20 | 0.04 | 0.088 | 103345 |
| **RM 30/0 BG B** | 30x30 | 0.08 | 0.181 | 103348 |
| **RM 40/0 BG B** | 40x40 | 0.15 | 0.320 | 103351 |
| **RM 60/0 BG B** | 60x60 | 0.34 | 0.754 | 103354 |
| **RM 10w120/0 BG** | 10x120 | 0.12 | 0.256 | 109376 |
| **RM 20/0 BG** | 20x20 | 0.04 | 0.088 | 102431 |
| **RM 30/0 BG** | 30x30 | 0.08 | 0.181 | 102432 |
| **RM 40/0 BG** | 40x40 | 0.15 | 0.320 | 102433 |
| **RM 60/0 BG** | 60x60 | 0.34 | 0.754 | 102434 |

ヒント : RMモジュールの使用をご検討ください。Roxtec RM モジュールはソリッドコア付きで取り付けられますので、ソリッド· モジュールと同じ機能を果たします。さらに将来の 変更に対するスペアとしての機能も持つこと が可能です。

# Roxtec RM ES B モジュール

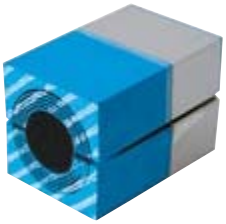

RM 40 ES B
正面

RM 40 ES B
裏面

ページ30の情報と寸法をご覧ください。

他のモジュールサイズについては、各地域のRoxtec販売業者にご連絡いただくか、Eメール ( info@jp.roxtec.com ) でお問い合わせください。

| モジュール | ケーブル / パイプ数 | ケーブル / パイプ径 Øa-Øb (mm) | ケーブル / パイプ径 Øa-Øb (in) | 外径(mm) HxW (D=60 mm) | 重量 (kg) | 重量 (lb) | 品番 |
|---|---|---|---|---|---|---|---|
| コア付き | | | | | | | |
| **RM 15 ES B** | 1 | 0+3.0-11.0 | 0+0.118-0.433 | 15x15 | 0.02 | 0.044 | ERM1100151181 |
| **RM 15w40 ES B** | 3 | 0+3.5-10.5 | 0+0.138-0.413 | 15x40 | 0.05 | 0.110 | ERM1115401181 |
| **RM 20 ES B** | 1 | 0+4.0-14.5 | 0+0.157-0.571 | 20x20 | 0.04 | 0.088 | ERM1100201181 |
| **RM 20w40 ES B** | 2 | 0+3.5-16.5 | 0+0.138-0.650 | 20x40 | 0.07 | 0.154 | ERM1120401181 |
| **RM 30 ES B** | 1 | 0+10.0-25.0 | 0+0.394-0.984 | 30x30 | 0.08 | 0.176 | ERM1100301181 |
| **RM 40 ES B** | 1 | 0+21.5-34.5 | 0+0.846-1.358 | 40x40 | 0.14 | 0.309 | ERM1100401181 |
| **RM 40 10-32 ES B** | 1 | 0+9.5-32.5 | 0+0.374-1.280 | 40x40 | 0.14 | 0.309 | ERM1140101181 |
| **RM 60 ES B** | 1 | 0+28.0-54.0 | 0+1.102-2.126 | 60x60 | 0.33 | 0.728 | ERM1100601181 |
| **RM 60 24-54 ES B** | 1 | 0+24.0-54.0 | 0+0.945-2.126 | 60x60 | 0.33 | 0.728 | ERM1160201181 |
| コア無し | | | | | | | |
| **RM 60 ES B woc** | 1 | 28.0-54.0 | 1.102-2.126 | 60x60 | 0.26 | 0.573 | ERM1000601181 |
| **RM 80 ES B woc** | 1 | 48.0-71.0 | 1.890-2.795 | 80x80 | 0.46 | 1.014 | 110100 |
| **RM 90 ES B woc** | 1 | 48.0-71.0 | 1.890-2.795 | 90x90 | 0.56 | 1.235 | ERM1000901181 |
| **RM 120 ES B woc** | 1 | 67.5-99.0 | 2.657-3.898 | 120x120 | 0.94 | 2.072 | ERM1001201181 |

# Roxtec RM ES モジュール

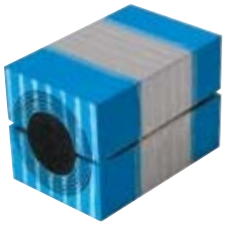

RM 40 ES

ページ30の情報と寸法をご覧ください。

他のモジュールサイズについては、各地域のRoxtec販売業者にご連絡いただくか、Eメール ( info@jp.roxtec.com ) でお問い合わせください。

| モジュール | ケーブル / パイプ数 | ケーブル / パイプ径 Øa-Øb (mm) | ケーブル / パイプ径 Øa-Øb (in) | 外径(mm) HxW (D=60 mm) | 重量 (kg) | 重量 (lb) | 品番 |
|---|---|---|---|---|---|---|---|
| コア付き | | | | | | | |
| **RM 15 ES** | 1 | 0+3.0-11.0 | 0+0.118-0.433 | 15x15 | 0.02 | 0.044 | ERM0100151181 |
| **RM 15w40 ES** | 3 | 0+3.5-10.5 | 0+0.138-0.413 | 15x40 | 0.05 | 0.110 | ERM0115401181 |
| **RM 20 ES** | 1 | 0+4.0-14.5 | 0+0.157-0.571 | 20x20 | 0.04 | 0.088 | ERM0100201181 |
| **RM 20w40 ES** | 2 | 0+3.5-16.5 | 0+0.138-0.650 | 20x40 | 0.07 | 0.154 | ERM0120401181 |
| **RM 30 ES** | 1 | 0+10.0-25.0 | 0+0.394-0.984 | 30x30 | 0.08 | 0.176 | ERM0100301181 |
| **RM 40 ES** | 1 | 0+21.5-34.5 | 0+0.846-1.358 | 40x40 | 0.14 | 0.309 | ERM0100401181 |
| **RM 40 10-32 ES** | 1 | 0+9.5-32.5 | 0+0.374-1.280 | 40x40 | 0.14 | 0.309 | ERM0140101181 |
| **RM 60 ES** | 1 | 0+28.0-54.0 | 0+1.102-2.126 | 60x60 | 0.33 | 0.728 | ERM0100601181 |
| **RM 60 24-54 ES** | 1 | 0+24.0-54.0 | 0+0.945-2.126 | 60x60 | 0.33 | 0.728 | ERM0160201181 |
| コア無し | | | | | | | |
| **RM 60 ES woc** | 1 | 28.0-54.0 | 1.102-2.126 | 60x60 | 0.26 | 0.573 | ERM0000601181 |
| **RM 80 ES woc** | 1 | 48.0-71.0 | 1.890-2.795 | 80x80 | 0.46 | 1.014 | 110097 |
| **RM 90 ES woc** | 1 | 48.0-71.0 | 1.890-2.795 | 90x90 | 0.56 | 1.235 | ERM0000901181 |
| **RM 120 ES woc** | 1 | 67.5-99.0 | 2.657-3.898 | 120x120 | 0.94 | 2.072 | ERM0001201181 |

# Roxtec RM ES B, RM ES ソリッド補正用モジュール

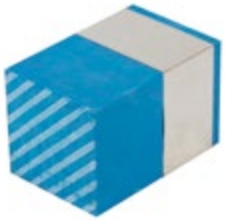

RM 40/0 ES B
正面

RM 40/0 ES B
裏面

RM 40/0 ES

ページ30の情報と寸法をご覧ください。

他のモジュールサイズについては、各地域のRoxtec販売業者にご連絡いただくか、Eメール ( info@jp.roxtec.com ) でお問い合わせください。

| モジュール | 外径(mm) HxW (D=60 mm) | 重量 ( 最大 ) (kg) | (lb) | 品番 |
|---|---|---|---|---|
| **RM 5w120/0 ES B** | 5x120 | 0.06 | 0.126 | ERM1351201181 |
| **RM 10/0 ES B** | 10x10 | 0.01 | 0.024 | ERM1300101181 |
| **RM 10w120/0 ES B** | 10x120 | 0.12 | 0.254 | ERM1310121181 |
| **RM 15/0 ES B** | 15x15 | 0.02 | 0.046 | ERM1300151181 |
| **RM 20/0 ES B** | 20x20 | 0.04 | 0.088 | ERM1300201181 |
| **RM 30/0 ES B** | 30x30 | 0.08 | 0.181 | ERM1300301181 |
| **RM 40/0 ES B** | 40x40 | 0.15 | 0.320 | ERM1300401181 |
| **RM 60/0 ES B** | 60x60 | 0.34 | 0.754 | ERM1300601181 |
| **RM 5w120/0 ES** | 5x120 | 0.06 | 0.126 | ERM0305121181 |
| **RM 10/0 ES** | 10x10 | 0.01 | 0.024 | ERM0300101181 |
| **RM 10w120/0 ES** | 10x120 | 0.12 | 0.254 | ERM0310121181 |
| **RM 15/0 ES** | 15x15 | 0.02 | 0.046 | ERM0300151181 |
| **RM 20/0 ES** | 20x20 | 0.04 | 0.088 | ERM0300201181 |
| **RM 30/0 ES** | 30x30 | 0.08 | 0.181 | ERM0300301181 |
| **RM 40/0 ES** | 40x40 | 0.15 | 0.320 | ERM0300401181 |
| **RM 60/0 ES** | 60x60 | 0.34 | 0.754 | ERM0300601181 |

ヒント : RMモジュールの使用をご検討ください。Roxtec RM モジュールはソリッドコア付きで取り付けられますので、ソリッド・ モジュールと同じ機能を果たします。さらに将来の 変更に対するスペアとしての機能も持つこと が可能です。

# Roxtec RM PE B モジュール

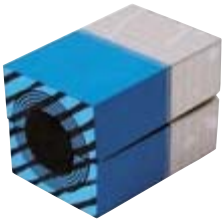

RM 40 PE B
正面

RM 40 PE B
裏面

ページ30の情報と寸法をご覧ください。

他のモジュールサイズについては、各地域のRoxtec販売業者にご連絡いただくか、Eメール ( info@jp.roxtec.com ) でお問い合わせください。

| モジュール | ケーブル / パイプ数 | ケーブル / パイプ径 Øa-Øb (mm) | ケーブル / パイプ径 Øa-Øb (in) | 外径(mm) HxW (D=60 mm) | 重量 (kg) | 重量 (lb) | 品番 |
|---|---|---|---|---|---|---|---|
| コア付き | | | | | | | |
| **RM 15 PE B** | 1 | 0+3.0-11.0 | 0+0.118-0.433 | 15x15 | 0.02 | 0.044 | PRM1100151181 |
| **RM 15w40 PE B** | 3 | 0+3.5-10.5 | 0+0.138-0.413 | 15x40 | 0.05 | 0.110 | PRM1115401181 |
| **RM 20 PE B** | 1 | 0+4.0-14.5 | 0+0.157-0.571 | 20x20 | 0.04 | 0.088 | PRM1100201181 |
| **RM 20w40 PE B** | 2 | 0+3.5-16.5 | 0+0.138-0.650 | 20x40 | 0.07 | 0.154 | PRM1120401181 |
| **RM 30 PE B** | 1 | 0+10.0-25.0 | 0+0.394-0.984 | 30x30 | 0.08 | 0.176 | PRM1100301181 |
| **RM 40 PE B** | 1 | 0+21.5-34.5 | 0+0.846-1.358 | 40x40 | 0.14 | 0.309 | PRM1100401181 |
| **RM 40 10-32 PE B** | 1 | 0+9.5-32.5 | 0+0.374-1.280 | 40x40 | 0.14 | 0.309 | PRM1140101181 |
| **RM 60 PE B** | 1 | 0+28.0-54.0 | 0+1.102-2.126 | 60x60 | 0.33 | 0.728 | PRM1100601181 |
| **RM 60 24-54 PE B** | 1 | 0+24.0-54.0 | 0+0.945-2.126 | 60x60 | 0.33 | 0.728 | PRM1160201181 |
| コア無し | | | | | | | |
| **RM 60 PE B woc** | 1 | 28.0-54.0 | 1.102-2.126 | 60x60 | 0.26 | 0.573 | PRM1000601181 |
| **RM 80 PE B woc** | 1 | 48.0-71.0 | 1.890-2.795 | 80x80 | 0.44 | 0.97 | 110109 |
| **RM 90 PE B woc** | 1 | 48.0-71.0 | 1.890-2.795 | 90x90 | 0.56 | 1.235 | PRM1000901181 |
| **RM 120 PE B woc** | 1 | 67.5-99.0 | 2.657-3.898 | 120x120 | 0.94 | 2.072 | PRM1001201181 |

# Roxtec RM PE モジュール

RM 40 PE

ページ30の情報と寸法をご覧ください。

他のモジュールサイズについては、各地域のRoxtec販売業者にご連絡いただくか、Eメール ( info@jp.roxtec.com ) でお問い合わせください。

| モジュール | ケーブル / パイプ数 | ケーブル / パイプ径 Øa-Øb (mm) | ケーブル / パイプ径 Øa-Øb (in) | 外径(mm) HxW (D=60 mm) | 重量 (kg) | 重量 (lb) | 品番 |
|---|---|---|---|---|---|---|---|
| コア付き | | | | | | | |
| **RM 15 PE** | 1 | 0+3.0-11.0 | 0+0.118-0.433 | 15x15 | 0.02 | 0.044 | PRM0100151181 |
| **RM 15w40 PE** | 3 | 0+3.5-10.5 | 0+0.138-0.413 | 15x40 | 0.05 | 0.110 | PRM0115401181 |
| **RM 20 PE** | 1 | 0+4.0-14.5 | 0+0.157-0.571 | 20x20 | 0.04 | 0.088 | PRM0100201181 |
| **RM 20w40 PE** | 2 | 0+3.5-16.5 | 0+0.138-0.650 | 20x40 | 0.07 | 0.154 | PRM0120401181 |
| **RM 30 PE** | 1 | 0+10.0-25.0 | 0+0.394-0.984 | 30x30 | 0.08 | 0.176 | PRM0100301181 |
| **RM 40 PE** | 1 | 0+21.5-34.5 | 0+0.846-1.358 | 40x40 | 0.14 | 0.309 | PRM0100401181 |
| **RM 40 10-32 PE** | 1 | 0+9.5-32.5 | 0+0.374-1.280 | 40x40 | 0.14 | 0.309 | PRM0140101181 |
| **RM 60 PE** | 1 | 0+28.0-54.0 | 0+1.102-2.126 | 60x60 | 0.33 | 0.728 | PRM0100601181 |
| **RM 60 24-54 PE** | 1 | 0+24.0-54.0 | 0+0.945-2.126 | 60x60 | 0.33 | 0.728 | PRM0160201181 |
| コア無し | | | | | | | |
| **RM 60 PE woc** | 1 | 28.0-54.0 | 1.102-2.126 | 60x60 | 0.26 | 0.573 | PRM0000601181 |
| **RM 80 PE woc** | 1 | 48.0-71.0 | 1.890-2.795 | 80x80 | 0.44 | 0.97 | 110108 |
| **RM 90 PE woc** | 1 | 48.0-71.0 | 1.890-2.795 | 90x90 | 0.56 | 1.235 | PRM0000901181 |
| **RM 120 PE woc** | 1 | 67.5-99.0 | 2.657-3.898 | 120x120 | 0.94 | 2.072 | PRM0001201181 |

# Roxtec RM PE B, RM PE ソリッド補正用モジュール

RM 40/0 PE B
正面

RM 40/0 PE B
裏面

RM 40/0 PE

ページ30の情報と寸法をご覧ください。

他のモジュールサイズについては、各地域のRoxtec販売業者にご連絡いただくか、Eメール ( info@jp.roxtec.com ) でお問い合わせください。

| モジュール | 外径(mm) HxW (D=60 mm) | 重量 ( 最大 ) (kg) | (lb) | 品番 |
|---|---|---|---|---|
| **RM 5w120/0 PE B** | 5x120 | 0.06 | 0.126 | PRM1351201181 |
| **RM 10/0 PE B** | 10x10 | 0.01 | 0.024 | PRM1300101181 |
| **RM 10w120/0 PE B** | 10x120 | 0.12 | 0.254 | PRM1310121181 |
| **RM 15/0 PE B** | 15x15 | 0.02 | 0.046 | PRM1300151181 |
| **RM 20/0 PE B** | 20x20 | 0.04 | 0.088 | PRM1300201181 |
| **RM 30/0 PE B** | 30x30 | 0.08 | 0.181 | PRM1300301181 |
| **RM 40/0 PE B** | 40x40 | 0.15 | 0.320 | PRM1300401181 |
| **RM 60/0 PE B** | 60x60 | 0.34 | 0.754 | PRM1300601181 |
| **RM 5w120/0 PE** | 5x120 | 0.06 | 0.126 | PRM0305121181 |
| **RM 10/0 PE** | 10x10 | 0.01 | 0.024 | PRM0300101181 |
| **RM 10w120/0 PE** | 10x120 | 0.12 | 0.254 | PRM0310121181 |
| **RM 15/0 PE** | 15x15 | 0.02 | 0.046 | PRM0300151181 |
| **RM 20/0 PE** | 20x20 | 0.04 | 0.088 | PRM0300201181 |
| **RM 30/0 PE** | 30x30 | 0.08 | 0.181 | PRM0300301181 |
| **RM 40/0 PE** | 40x40 | 0.15 | 0.320 | PRM0300401181 |
| **RM 60/0 PE** | 60x60 | 0.34 | 0.754 | PRM0300601181 |

ヒント : RMモジュールの使用をご検討ください。Roxtec RM モジュールはソリッドコア付きで取り付けられますので、ソリッド・ モジュールと同じ機能を果たします。さらに将来の 変更に対するスペアとしての機能も持つこと が可能です。

# Roxtec CM BG B™ モジュール

CM 40 10-32 BG B
正面

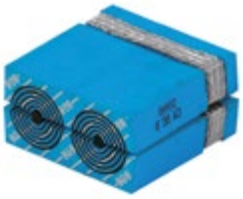

CM 20w40 BG B
正面

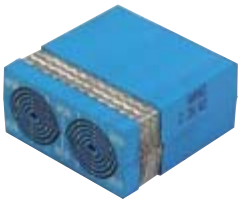

CM 20w40 BG B
裏面

ページ31の情報と寸法をご覧ください。

| モジュール | ケーブル / パイプ数 | ケーブル / パイプ径 Øa-Øb (mm) | ケーブル / パイプ径 Øa-Øb (in) | 外径(mm) HxW (D=40 mm) | 重量 (kg) | 重量 (lb) | 品番 |
|---|---|---|---|---|---|---|---|
| CM 20w40 BG B | 2 | 0+3.5-16.5 | 0+0.138-0.650 | 20x40 | 0.05 | 0.110 | 103375 |
| CM 30w40 BG B | 1 | 0+10-25 | 0+0.394-0.984 | 30x40 | 0.08 | 0.176 | 103379 |
| CM 40 10-32 BG B | 1 | 0+9.5-32.5 | 0+0.374-1.280 | 40x40 | 0.10 | 0.220 | 103381 |

# Roxtec CM BG™ B ソリッド補正用モジュール

CM 40/0 BG B
正面

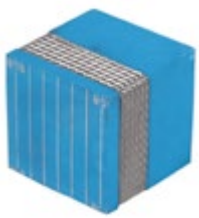

CM 40/0 BG B
裏面

ページ31の情報と寸法をご覧ください。

| モジュール | 外径(mm) HxW (D=40 mm) | 重量 ( 最大 ) (kg) | 重量 ( 最大 ) (lb) | 品番 |
|---|---|---|---|---|
| CM 10w40/0 BG B | 10 x 40 | 0.02 | 0.044 | 103903 |
| CM 40/0 BG B | 40 x 40 | 0.08 | 0.176 | 103366 |

# Roxtec CM ES モジュール

CM 20w40 ES
正面

CM 20w40 ES
裏面

ページ31の情報と寸法をご覧ください。

| モジュール | ケーブル / パイプ数 | ケーブル / パイプ径 Øa-Øb (mm) | ケーブル / パイプ径 Øa-Øb (in) | 外径(mm) HxW (D=40 mm) | 重量 (kg) | 重量 (lb) | 品番 |
|---|---|---|---|---|---|---|---|
| **CM 15w40 ES** | 3 | 0+3.5-10.5 | 0+0.138-0.413 | 15x40 | 0.04 | 0.088 | EC00115401181 |
| **CM 20 ES** | 1 | 0+4.0-14.5 | 0+0.157-0.571 | 20x20 | 0.03 | 0.066 | EC00100201181 |
| **CM 20w40 ES** | 2 | 0+3.5-16.5 | 0+0.138-0.650 | 20x40 | 0.05 | 0.110 | EC00120401181 |
| **CM 30w40 ES** | 1 | 0+10.0-25.0 | 0+0.394-0.984 | 30x40 | 0.08 | 0.176 | EC00130401181 |
| **CM 40 10-32 ES** | 1 | 0+9.5-32.5 | 0+0.374-1.280 | 40x40 | 0.10 | 0.220 | EC00140121181 |

# Roxtec CM ES ソリッド補正用モジュール

CM 10w40/0 ES
正面

CM 10w40/0 ES
裏面

ページ31の情報と寸法をご覧ください。

| モジュール | 外径(mm) HxW (D=40 mm) | 重量 ( 最大 ) (kg) | 重量 ( 最大 ) (lb) | 品番 |
|---|---|---|---|---|
| **CM 5w40/0 ES** | 5 x 40 | 0.01 | 0.022 | EC00305401181 |
| **CM 10w40/0 ES** | 10 x 40 | 0.02 | 0.044 | EC00310401181 |
| **CM 40/0 ES** | 40 x 40 | 0.10 | 0.220 | 5EC0000000005 |

# Roxtec CM PE モジュール

CM 20w40 PE
正面

CM 20w40 PE
裏面

ページ31の情報と寸法をご覧ください。

| モジュール | ケーブル / パイプ数 | ケーブル / パイプ径 Øa-Øb (mm) | ケーブル / パイプ径 Øa-Øb (in) | 外径(mm) HxW (D=40 mm) | 重量 (kg) | 重量 (lb) | 品番 |
|---|---|---|---|---|---|---|---|
| **CM 15w40 PE** | 3 | 0+3.5-10.5 | 0+0.138-0.413 | 15x40 | 0.04 | 0.088 | PC00115401181 |
| **CM 20 PE** | 1 | 0+4.0-14.5 | 0+0.157-0.571 | 20x20 | 0.03 | 0.066 | PC00100201181 |
| **CM 20w40 PE** | 2 | 0+3.5-16.5 | 0+0.138-0.650 | 20x40 | 0.05 | 0.110 | PC00120401181 |
| **CM 30w40 PE** | 1 | 0+10.0-25.0 | 0+0.394-0.984 | 30x40 | 0.08 | 0.176 | PC00130401181 |
| **CM 40 10-32 PE** | 1 | 0+9.5-32.5 | 0+0.374-1.280 | 40x40 | 0.10 | 0.220 | PC00140101181 |

# Roxtec CM PE ソリッド補正用モジュール

CM 10w40/0 ES
正面

CM 10w40/0 ES
裏面

ページ31の情報と寸法をご覧ください。

| モジュール | 外径(mm) HxW (D=40 mm) | 重量 ( 最大 ) (kg) | 重量 ( 最大 ) (lb) | 品番 |
|---|---|---|---|---|
| **CM 5w40/0 PE** | 5 x 40 | 0.01 | 0.022 | PC00305401181 |
| **CM 10w40/0 PE** | 10 x 40 | 0.02 | 0.044 | PC00310401181 |
| **CM 40/0 PE** | 40 x 40 | 0.10 | 0.220 | PC00300401181 |

# Roxtec ウェッジEMC

Roxtecウェッジは圧縮機能がない矩形パッキンスペースに使用します。ケーブル、パイプ、モジュールおよびステイプレートの設置部を圧縮し、密閉します。

- RM EMC グループのフレームとコンポーネントに使用します

## Roxtec BG™, PE システムウェッジキット / パーツ、亜鉛メッキ/AISI 316

Wedge kit 120 galv

Wedge 120 galv

Wedge 60 galv

ページ34の情報と寸法をご覧ください。

| ウェッジ | 外径寸法 W (mm) | 外径寸法 W (in) | 重量 (kg) | 重量 (lb) | 品番 |
|---|---|---|---|---|---|
| **Wedge kit 120 galv** | 120 | 4.724 | 1.5 | 3.307 | AWK0001201018 |
| **Wedge 120 galv** | 120 | 4.724 | 0.8 | 1.764 | ARW0001201018 |
| **Wedge 60 galv** | 60 | 2.362 | 0.4 | 0.882 | ARW0000601018 |
| **Wedge kit 120 AISI 316** | 120 | 4.724 | 1.5 | 3.307 | AWK0001201021 |
| **Wedge 120 AISI 316** | 120 | 4.724 | 0.8 | 1.764 | ARW0001201021 |
| **Wedge 60 AISI 316** | 60 | 2.362 | 0.4 | 0.882 | ARW0000601021 |

*ウェッジ・キットには、Roxtecウェッジ120が1個、ステイプレートプレートが5個、ウェッジ・クリップが 1 個、潤滑油が1個および取付説明書が入っています。

# Roxtec ESシステムウェッジキット/パーツ、亜鉛メッキ/ AISI 316

Wedge kit 120 ES galv

Wedge 120 ES galv

Wedge 60 ES galv

ページ34の情報と寸法をご覧ください。

| ウェッジ | 外径寸法 W (mm) | 外径寸法 W (in) | 重量 (kg) | 重量 (lb) | 品番 |
|---|---|---|---|---|---|
| **Wedge kit 120 ES galv** | 120 | 4.724 | 1.5 | 3.307 | 103400 |
| **Wedge 120 ES galv** | 120 | 4.724 | 0.8 | 1.764 | ARW0000012391 |
| **Wedge 60 ES galv** | 60 | 2.362 | 0.4 | 0.882 | 103398 |
| **Wedge kit 120 ES AISI 316** | 120 | 4.724 | 1.5 | 3.307 | 103401 |
| **Wedge 120 ES AISI 316** | 120 | 4.724 | 0.8 | 1.764 | 103370 |
| **Wedge 60 ES AISI 316** | 60 | 2.362 | 0.4 | 0.882 | 103397 |

*ウェッジ・キットには、Roxtecウェッジ120 ESが1個、ステイプレートプレートが5個、ウェッジ・クリップが 1 個、潤滑油が1個および施工説明書が入っています

# Roxtec EMC フレームセレクションガイド

BG、ES または PE モジュールによるEMC設置に適する。
フレームは適切にアースに接続すること。

| | 矩形フレーム | | | | | エンクロージャーフレーム | | | | 丸型フレーム / シール用スリーブ | |
|---|---|---|---|---|---|---|---|---|---|---|---|
| | S | SF | SK | SBTB | GHM | CF 8, CF 32 EMC | CF 8, CF 32 BG | ComSeal EMC | G | SLF R/RS | SL R/RS |
| 接地 | ✓ | ✓ | ✓ | ✓ | ✓ 1 | — | ✓ | — | ✓ 3 | — | — |
| 遮蔽 | ✓ | ✓ 3 | ✓ | ✓ | ✓ 2 | ✓ | — | ✓ | ✓ 3 | ✓ 2 | ✓ |
| 伝導電磁妨害 | ✓ | ✓ | ✓ | ✓ | ✓ 1 | ✓ | ✓ | ✓ | ✓ 3 | ✓ 2 | ✓ |

1. アースラグは別売りです
2. 導電性ガスケットは含まれません
3. 溶接で設置する場合

### グランドラグ

接地用フレームに追加することをお勧めします。アースラグ付きフレームとその他のフランジ寸法もご要望に応じて提供します。

# Roxtec EMC 組み立て / 解体用工具

このマーキングツールは、組付け前にケーブル外装をどこまで剥がし、ケーブルのどこにチェックマークを付けるかを簡単かつ迅速に示すことができるツールです。
マーキングを行うのは、ケーブルとその露出したケーブル遮蔽材の両方をモジュールに正しく収められるようにするためです。

| 工具 | 品番 |
|---|---|
| EMC Marking Tool | IQR0002000000 |

# EMC用途のRoxtecフレームとシール

EMC用途に適したRoxtecフレームとシールの概要です。

**Roxtec S**
**フレーム**
ページ40参照

**Roxtec SK**
**フレーム**
ページ52参照

**Roxtec SBTB**
**フレーム**
ページ54参照

**Roxtec SF**
**フレーム**
ページ56参照

**Roxtec GHM**
**フレーム**
ページ61参照

**Roxtec G**
**フレーム**
ページ98参照

**Roxtec R EMC**
**フレーム**
ページ125参照

**Roxtec RS EMC**
**シール**
ページ127参照

**Roxtec ComSeal™ EMC**
ページ129参照

**Roxtec CF 8 EMC**
**フレーム**
ページ131参照

**Roxtec CF 32 EMC**
**フレーム**
ページ131参照

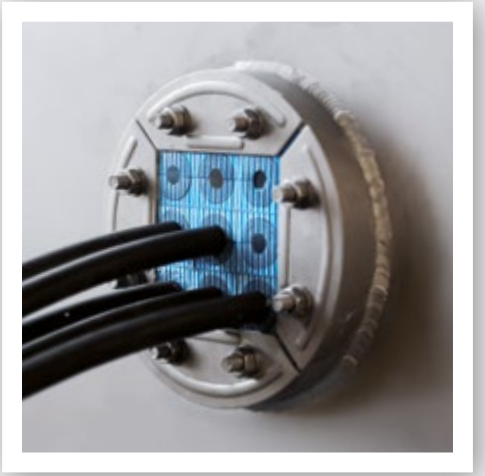

# Roxtec R EMC フレーム

Roxtec R EMC は丸型のフレームで、ケーブル、パイプ、及びモジュールのパッキングスペースは正方形です。フレームには圧縮機能が組み 込まれており、既存のケーブルまたはパイプにも対応できます。

- 伸張による圧縮
- Roxtec RM ES および RM PE モジュールとの使用
- オプションでパイプスリーブを用意 しています。

## R EMC フレーム、亜鉛メッキ軟鋼フィッティング

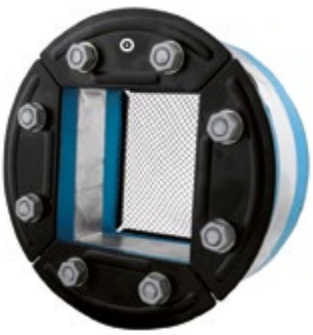

R 150 EMC galv

ページ65の情報と寸法をご覧ください。
完成品に必要な部品は26ページをご覧ください。
スリーブは66ページをご覧ください。
施工説明書はwww.roxtec.com/jpをご覧ください

| 等級 | A 等級分類, H 等級分類, 防水と気密性 |
|---|---|

| フレーム | パッキングスペース(mm) | 穴径Ø (mm) | 穴径Ø (in) | 重量 (kg) | 重量 (lb) | 品番 |
|---|---|---|---|---|---|---|
| **R 100 EMC galv** | 60 x 60 | 100 x 85 | 3.937 x 3.346 | 0.7 | 1.499 | ER00A01001118 |
| **R 125 EMC galv** | 80 x 80 | 125 x 70 | 4.921 - 2.756 | 1,1 | 2.447 | 5R00000007751 |
| **R 127 EMC galv** | 80 x 80 | 127 x 70 | 5.000 x 2.756 | 1.1 | 2.447 | ER00A01271118 |
| **R 150 EMC galv** | 90 x 90 | 150 x 70 | 5.906 x 2.756 | 1.6 | 3.638 | ER00A01501118 |
| **R 200 EMC galv** | 120 x 120 | 200 x 70 | 7.874 x 2.756 | 2.6 | 5.732 | ER00A02001118 |

# R EMC フレーム、耐酸性ステンレス鋼フィッティング

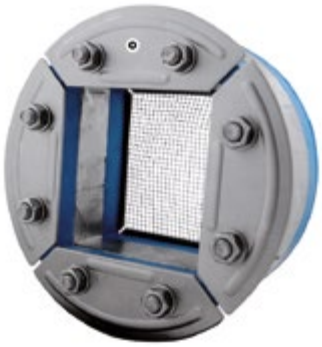

R 150 EMC AISI 316

ページ65の情報と寸法をご覧ください。
完成品に必要な部品は26ページをご覧ください。
スリーブは66ページをご覧ください。
施工説明書はwww.roxtec.com/jpをご覧ください

| 等級 | A 等級分類, H 等級分類, 防水と気密性 |
|---|---|

| フレーム | パッキングスペース(mm) | 穴径Ø (mm) | 穴径Ø (in) | 重量 (kg) | 重量 (lb) | 品番 |
|---|---|---|---|---|---|---|
| **R 70 EMC AISI 316** | 40 x 40 | 70 x 70 | 2.756 x 2.756 | 0.5 | 1.014 | ER00A00701121 |
| **R 75 EMC AISI 316** | 40 x 40 | 75 x 70 | 2.953 x 2.756 | 0.5 | 1.102 | ER00A00751121 |
| **R 100 EMC AISI 316** | 60 x 60 | 100 x 85 | 3.937 x 3.346 | 0.6 | 1.499 | ER00A01001121 |
| **R 125 EMC AISI 316** | 80 x 80 | 125 x 70 | 4.921 x 2.756 | 1.1 | 2.447 | 5ER0000003976 |
| **R 127 EMC AISI 316** | 80 x 80 | 127 x 70 | 5.000 x 2.756 | 1.1 | 2.447 | ER00A01271121 |
| **R 150 EMC AISI 316** | 90 x 90 | 150 x 70 | 5.906 x 2.756 | 1.6 | 3.638 | ER00A01501121 |
| **R 200 EMC AISI 316** | 120 x 120 | 200 x 70 | 7.874 x 2.756 | 2.6 | 5.732 | ER00A02001121 |

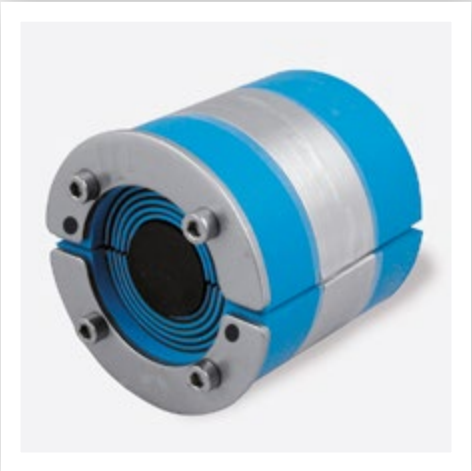

# Roxtec RS EMC シール

Roxtec RS EMC 丸形貫通シールは2個の半円筒形と剥がせるレイヤーで調整する中心部から構成されています。圧縮機能はシールに統合されています。既存のケーブルまたはパイプの周囲に設置できます。

- 電磁遮蔽
- 等電位化
- 1 本のケーブル、又はパイプにお使いください。
- オプションでパイプスリーブを用意しています。

## RS ES シール、耐酸性ステンレス鋼フィッティング

RS 100 ES AISI 316

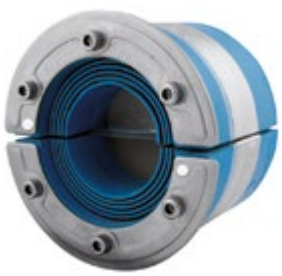

RS 100 ES AISI 316 woc

ページ71の情報と寸法をご覧ください。.
スリーブは73ページをご覧ください。
施工説明書はwww.roxtec.com/jpをご覧ください

| 等級 | A 等級分類, H 等級分類, 防水と気密性 |
|---|---|

| シール | ケーブル / パイプ径Ø (mm) | (in) | 外径寸法 ØxD (mm) | ØxD (in) | 重量 (kg) | (lb) | 品番 |
|---|---|---|---|---|---|---|---|
| コア付き | | | | | | | |
| **RS 25 ES AISI 316** | 0+3.6-12 | 0+0.142-0.472 | 25 x 40 | 0.984 x 1.575 | 0.04 | 0.093 | ERS0100251121 |
| **RS 31 ES AISI 316** | 0+4-17 | 0+0.157-0.669 | 31 x 40 | 1.220 x 1.575 | 0.06 | 0.132 | ERS0100311121 |
| **RS 43 ES AISI 316** | 0+4-23 | 0+0.157-0.906 | 43 x 78 | 1.693 x 3.071 | 0.2 | 0.529 | ERS0100431121 |
| **RS 50 ES AISI 316** | 0+8-30 | 0+0.315-1.181 | 50 x 78 | 1.969 x 3.071 | 0.3 | 0.639 | ERS0100501121 |
| **RS 68 ES AISI 316** | 0+26-48 | 0+1.024-1.890 | 68 x 78 | 2.677 x 3.071 | 0.5 | 1.102 | ERS0100681121 |
| **RS 75 ES AISI 316** | 0+24-54 | 0+0.945-2.126 | 75 x 78 | 2.953 x 3.071 | 0.7 | 1.543 | ERS0100751121 |
| **RS 100 ES AISI 316** | 0+48-70 | 0+1.890-2.756 | 100 x 83 | 3.937 x 3.268 | 1.0 | 2.205 | ERS0101001121 |
| **RS 125 ES AISI 316** | 0+66-98 | 0+2.598-3.858 | 125 x 83 | 4.921 x 3.268 | 1.6 | 3.417 | ERS0101251121 |

# RS PE シール、耐酸性ステンレス鋼フィッティング

| シール | ケーブル / パイプ径Ø (mm) | (in) | 外径寸法 ØxD (mm) | ØxD (in) | 重量 (kg) | (lb) | 品番 |
|---|---|---|---|---|---|---|---|
| コア無し | | | | | | | |
| **RS 100 ES AISI 316 woc** | 48-70 | 1.890-2.756 | 100 x 83 | 3.937 x 3.268 | 0.8 | 1.874 | ERS0001001121 |
| **RS 125 ES AISI 316 woc** | 66-98 | 2.598-3.858 | 125 x 83 | 4.921 x 3.268 | 1.2 | 2.756 | ERS0001251121 |
| **RS 150 ES AISI 316 woc** | 93-119 | 3.661-4.685 | 150 x 85 | 5.906 x 3.346 | 1.6 | 3.417 | ERS0001501121 |

# RS PE シール、耐酸性ステンレス鋼フィッティング

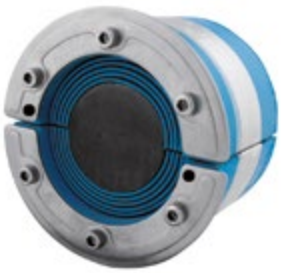

RS 100 PE AISI 316

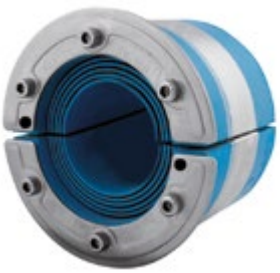

RS 100 PE AISI 316 woc

ページ71の情報と寸法をご覧ください。
スリーブは66ページをご覧ください。
施工説明書はwww.roxtec.com/jpをご覧ください

| 等級 | A 等級分類, H 等級分類, 防水と気密性 |
|---|---|

| Seal | ケーブル / パイプ径Ø (mm) | (in) | 外径寸法 ØxD (mm) | ØxD (in) | 重量 (kg) | (lb) | 品番 |
|---|---|---|---|---|---|---|---|
| コア付き | | | | | | | |
| **RS 25 PE AISI 316** | 0+3.6-12 | 0+0.142-0.472 | 25 x 40 | 0.984 x 1.575 | 0.04 | 0.093 | PRS0100251121 |
| **RS 31 PE AISI 316** | 0+4-17 | 0+0.157-0.669 | 31 x 40 | 1.220 x 1.575 | 0.06 | 0.132 | PRS0100311121 |
| **RS 43 PE AISI 316** | 0+4-23 | 0+0.157-0.906 | 43 x 78 | 1.693 x 3.071 | 0.2 | 0.529 | PRS0100431121 |
| **RS 50 PE AISI 316** | 0+8-30 | 0+0.315-1.181 | 50 x 78 | 1.969 x 3.071 | 0.3 | 0.639 | PRS0100501121 |
| **RS 68 PE AISI 316** | 0+26-48 | 0+1.024-1.890 | 68 x 78 | 2.677 x 3.071 | 0.5 | 1.102 | PRS0100681121 |
| **RS 75 PE AISI 316** | 0+24-54 | 0+0.945-2.126 | 75 x 78 | 2.953 x 3.071 | 0.7 | 1.543 | PRS0100751121 |
| **RS 100 PE AISI 316** | 0+48-70 | 0+1.890-2.756 | 100 x 83 | 3.937 x 3.268 | 1.0 | 2.205 | PRS0101001121 |
| **RS 125 PE AISI 316** | 0+66-98 | 0+2.598-3.858 | 125 x 83 | 4.921 x 3.268 | 1.6 | 3.417 | PRS0101251121 |
| コア無し | | | | | | | |
| **RS 100 PE AISI 316 woc** | 48-70 | 1.890-2.756 | 100 x 83 | 3.937 x 3.268 | 0.8 | 1.874 | PRS0001001121 |
| **RS 125 PE AISI 316 woc** | 66-98 | 2.598-3.858 | 125 x 83 | 4.921 x 3.268 | 1.2 | 2.756 | PRS0001251121 |
| **RS 150 PE AISI 316 woc** | 93-119 | 3.661-4.685 | 150 x 85 | 5.906 x 3.346 | 1.6 | 3.417 | PRS0001501121 |

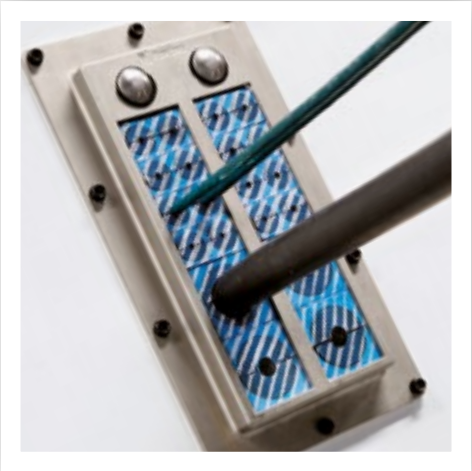

# Roxtec ComSeal™ EMC

Roxtec ComSeal™ EMC はEMIに対する保護を行います。この製品ファミリーはコンバーター、発電機、キャビネットなど産業・電気通信用に設計されています。フレームはニッケルメッキアルミニウム製で端末処理済みのケーブルやパイプを使用できます。

- このフレームはキットとして供給されます
- 電磁遮蔽
- 等電位化

## ComSeal™ EMC、ニッケルメッキアルミニウム、ES/PE

ComSeal 10/4 ES

ComSeal 12/3 ES

ComSeal 15/3 ES

ComSeal 16/10 ES

ComSeal 30/6 ES

ComSeal 32/8 ES

ページ90の情報と寸法をご覧ください。
施工説明書はwww.roxtec.com/jpをご覧ください
実用的なユーザーガイドは220ページをご覧ください。
長さ30mmの別売品の追加モジュールを用意しています。

**等級** **IP:** 54 **UL/NEMA:** 12, 12K

| キット | 直径範囲とケーブル/パイプの本数<br>注：モジュール長さ30mm | | | 重量 | | 品番 |
|---|---|---|---|---|---|---|
| | | | | (kg) | (lb) | |
| | 0+3.5-16.5 mm<br>0+0.138-0.650 in<br>(CM 20w40 ES/PE 30) | 0+9.5-32.5 mm<br>0+0.374-1.280 in<br>(CM 40 10-32 ES/PE 30) | 0+28-43 mm<br>0+1.102-1.693 in<br>(CM 50 ES/PE 30) | | | |
| ComSeal 10/4 ES | 2 | 2 | | 0.52 | 1.14 | CSE0000000104 |
| ComSeal 10/7 ES | 6 | 1 | | 0.52 | 1.14 | CSE0000000107 |
| ComSeal 10/10 ES | 10 | | | 0.52 | 1.14 | CSE0000001010 |
| ComSeal 10/4 PE | 2 | 2 | | 0.52 | 1.14 | CSP0000000104 |

# ComSeal™ EMC、ニッケルメッキアルミニウム、ES/PE

| キット | 直径範囲とケーブル/パイプの本数<br>注：モジュール長さ30mm | | | 重量 | | 品番 |
|---|---|---|---|---|---|---|
| | | | | (kg) | (lb) | |
| | 0+3.5-16.5 mm<br>0+0.138-0.650 in<br>(CM 20w40 ES/PE 30) | 0+9.5-32.5 mm<br>0+0.374-1.280 in<br>(CM 40 10-32 ES/PE 30) | 0+28-43 mm<br>0+1.102-1.693 in<br>(CM 50 ES/PE 30) | | | |
| **ComSeal 10/7 PE** | 6 | 1 | | 0.52 | 1.14 | CSP0000000107 |
| **ComSeal 10/10 PE** | 10 | | | 0.52 | 1.14 | CSP0000001010 |
| **ComSeal 12/3 ES** | | 3 | | 0.61 | 1.34 | CSE0000001203 |
| **ComSeal 12/6 ES** | 4 | 2 | | 0.61 | 1.34 | CSE0000001206 |
| **ComSeal 12/9 ES** | 8 | 1 | | 0.61 | 1.34 | CSE0000001209 |
| **ComSeal 12/12 ES** | 12 | | | 0.61 | 1.34 | CSE0000001212 |
| **ComSeal 12/3 PE** | | 3 | | 0.61 | 1.34 | CSP0000001203 |
| **ComSeal 12/6 PE** | 4 | 2 | | 0.61 | 1.34 | CSP0000001206 |
| **ComSeal 12/9 PE** | 8 | 1 | | 0.61 | 1.34 | CSP0000001209 |
| **ComSeal 12/12 PE** | 12 | | | 0.61 | 1.34 | CSP0000001212 |
| **ComSeal 15/3 ES** | | | 3 | 0.91 | 2.0 | CSE0000001503 |
| **ComSeal 15/3 PE** | | | 3 | 0.91 | 2.0 | CSP0000001503 |
| **ComSeal 16/4 ES** | | 4 | | 0.67 | 1.47 | CSE0000000164 |
| **ComSeal 16/7 ES** | 4 | 3 | | 0.67 | 1.47 | CSE0000000164 |
| **ComSeal 16/10 ES** | 8 | 2 | | 0.67 | 1.47 | CSE0000000167 |
| **ComSeal 16/16 ES** | 16 | | | 0.67 | 1.47 | CSE0000001610 |
| **ComSeal 16/4 PE** | | 4 | | 0.67 | 1.47 | CSE0000001616 |
| **ComSeal 16/7 PE** | 4 | 3 | | 0.67 | 1.47 | CSP0000000164 |
| **ComSeal 16/10 PE** | 8 | 2 | | 0.67 | 1.47 | CSP0000000167 |
| **ComSeal 16/16 PE** | 16 | | | 0.67 | 1.47 | CSP0000001610 |
| **ComSeal 30/6 ES** | | | 6 | 1.40 | 3.09 | CSE0000003006 |
| **ComSeal 30/6 PE** | | | 6 | 1.40 | 3.09 | CSP0000003006 |
| **ComSeal 32/8 ES** | | 8 | | 1.26 | 2.78 | CSE0000003208 |
| **ComSeal 32/14 ES** | 8 | 6 | | 1.26 | 2.78 | CSE0000003214 |
| **ComSeal 32/20 ES** | 16 | 4 | | 1.26 | 2.78 | CSE0000003220 |
| **ComSeal 32/32 ES** | 32 | | | 1.26 | 2.78 | CSE0000003232 |
| **ComSeal 32/8 PE** | | 8 | | 1.26 | 2.78 | CSP0000003208 |
| **ComSeal 32/14 PE** | 8 | 6 | | 1.26 | 2.78 | CSP0000003214 |
| **ComSeal 32/20 PE** | 16 | 4 | | 1.26 | 2.78 | CSP0000003220 |
| **ComSeal 32/32 PE** | 32 | | | 1.26 | 2.78 | CSP0000003232 |

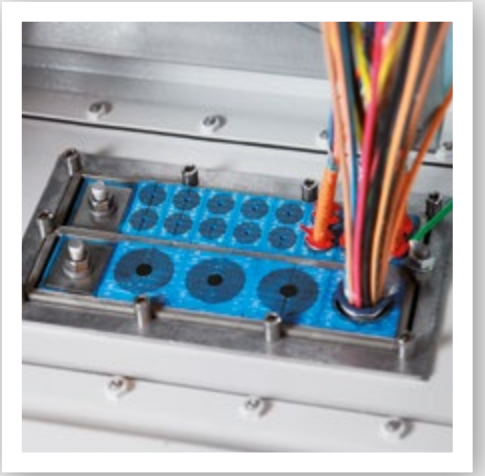

# Roxtec CF 8/CF 32 EMC/ BG フレーム / キット

ニッケルメッキ付き鋳造アルミニウムフレームは導電性に優れています。開口部における複数の端末処理済みケーブルやパイプの取り扱いに適しています。

- CM BG B、CM ES またはCM PE モジュールとの使用
- 電磁遮蔽
- 等電位化
- 結合と接地処理

## CF 8 EMC/CF 32 EMC フレーム、ES/PE システム

CF 8 EMC

CF 32 EMC

C Compression unit
ES AISI 316

C Compression unit
IP/PE AISI 316

注 : コンプレッションユニットは別売りです。
ページ93の情報と寸法をご覧ください。
実用的なユーザーガイドラインは220ページをご覧ください。
施工説明書はwww.roxtec.com/jpをご覧ください

**等級** **IP:** 66/67 **UL/NEMA:** 4, 4X, 12, 13

| フレーム | 外径寸法 HxW (mm) | 外径寸法 HxW (in) | 重量 (kg) | 重量 (lb) | 品番 |
|---|---|---|---|---|---|
| **CF 8 EMC** | 140 x 75 | 5.512 x 2.952 | 0.6 | 1.213 | ECF0000080035 |
| **CF 32 EMC** | 230 x 130 | 9.055 x 5.118 | 1.4 | 3.086 | ECF0000320035 |
| **C Compression unit ES AISI 316** | 30 x 40 | 1.181 x 1.575 | 0.2 | 0.340 | ECC0001001123 |
| **C Compression unit IP/PE AISI 316** | 30 x 40 | 1.181 x 1.575 | 0.2 | 0.340 | CC00001001023 |

# CF 8 BG™ B/CF 32 BG™ B キット / フレーム

CF 8/8 BG B

CF 32/8 BG B

CF 32/20 BG B

CF 32/32 BG B

CF 8 EMC BG

CF 32 EMC BG

注: CF 8 EMC BGにはコンプレッションユニットとアースラグが含まれます。
CF 32 EMC BGにはコンプレッションユニットとアースラグが含まれます。
ページ93の情報と寸法をご覧ください。
実用的なユーザーガイドラインは220ページをご覧ください。
施工説明書はwww.roxtec.com/jpをご覧ください

**等級** **IP:** 66/67 **UL/NEMA:** 4, 4X, 12, 13

| キット | 直径範囲とケーブル/パイプの本数 | | 重量 (kg) | 重量 (lb) | 品番 |
|---|---|---|---|---|---|
| | 0+3.5-16.5 mm/ 0+0.138-0.650 in (CM 20w40 BG B) | 0+9.5-32.5 mm/ 0+0.374-1.280 in (CM 40 10-32 BG B) | | | |
| CF 8/8 BG B | 8 | | 0.70 | 1.543 | 103464 |
| CF 32/8 BG B | | 8 | 2.00 | 4.409 | 103462 |
| CF 32/20 BG B | 16 | 4 | 2.00 | 4.409 | 103463 |
| CF 32/32 BG B | 32 | | 2.00 | 4.409 | 103461 |
| CF 8 EMC BG | | | 0.6 | 1.213 | 103465 |
| CF 32 EMC BG | | | 1.4 | 3.086 | 102826 |

# 基本手順

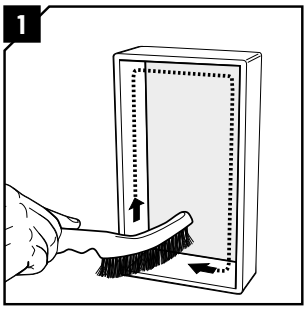


適切な電気伝導性を得るためにフレームから汚れや塗装等を取り除きます。

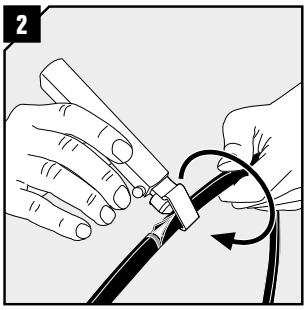


外側のシースを切り取り、ケーブルのシールドまたはアーマーを露出します。

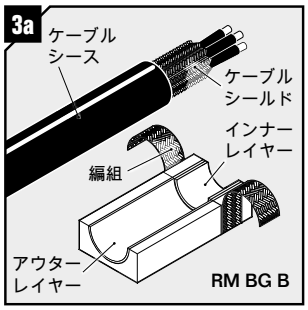


次の3a-3fは異なるタイプのEMCモジュールの準備手順です。

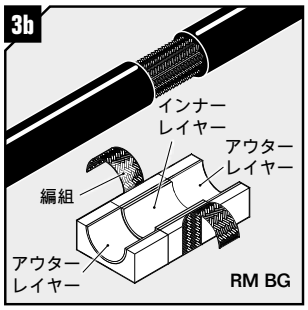


テープまたは編組を折り返します。モジュールのアウターレイヤーをケーブルシースに合わせ、インナーレイヤーをケーブルシールドに合わせます。

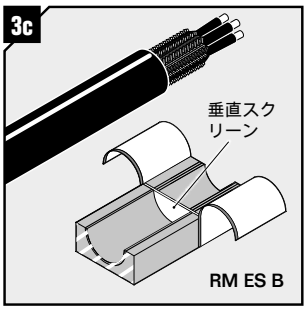


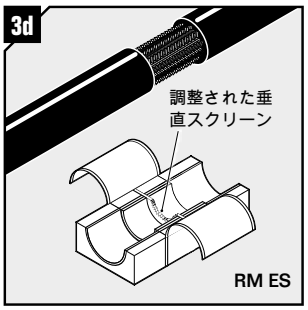


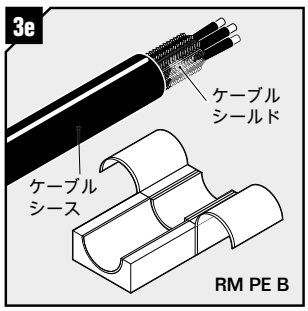


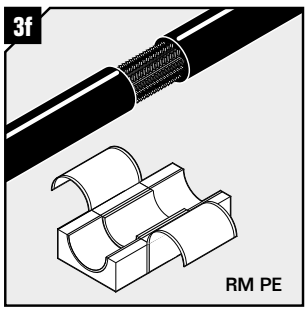


ESモジュールには垂直スクリーンをケーブルシールドに合わせてください。

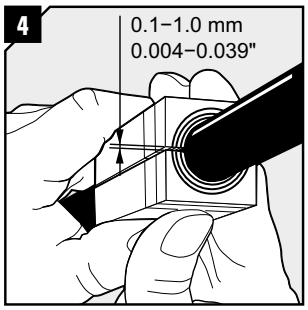


2つのモジュールの上下間隔が0.1-1mmになるように調整します。半円筒形モジュールの中でテープまたは編組をきっちり折り曲げます。

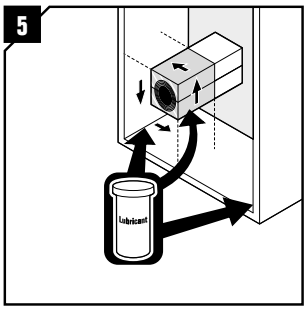


フレームとモジュールに潤滑油を塗ります。

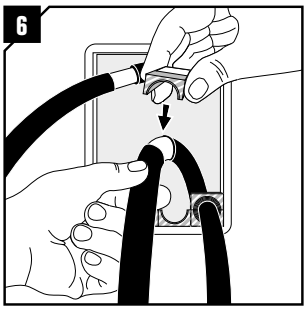


パッキングプランに従って、半円筒形モジュールの中にケーブルを入れます。

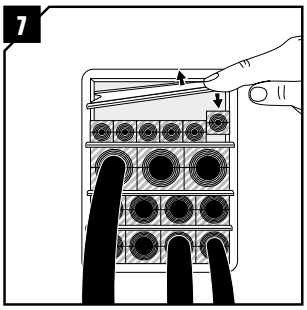


モジュール列毎にステイプレートを挿入し、パッキングスペースを埋めていきます。

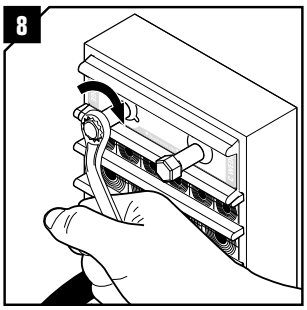


潤滑油を塗り、ウェッジを挿入します。完全に止まるまでボルトを交互に締め付けます。

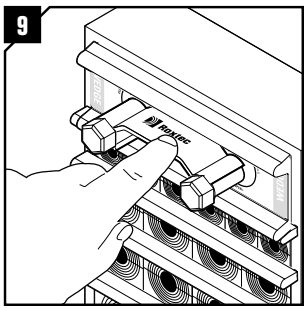


ウェッジクリップの取り付けにて施工完了です。

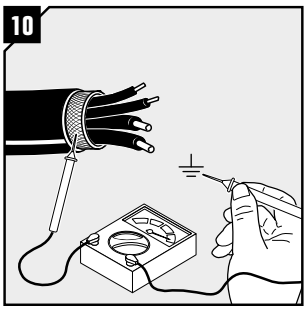


それぞれのケーブルアーマー/スクリーンのアース導通を確認します。適切な計器を使用してください。

## 施工ツール

設置をさらに簡単にするためにフレームモジュール用に予圧ツールを用意しています。Roxtec組み立て/解体用工具に関する詳しい情報は214ページをご覧ください。

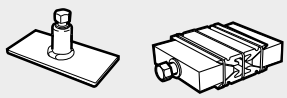

施工説明書はwww.roxtec.com/jpをご覧ください

# パイプ貫通ソリューション

# 広範囲のシステムに対応

Roxtecのパイプ用シールはデッキや隔壁における耐火等級に対応するよう設計されている為、火災、浸水そしてガス漏れなどのリスクから人命及び資産を守ります。

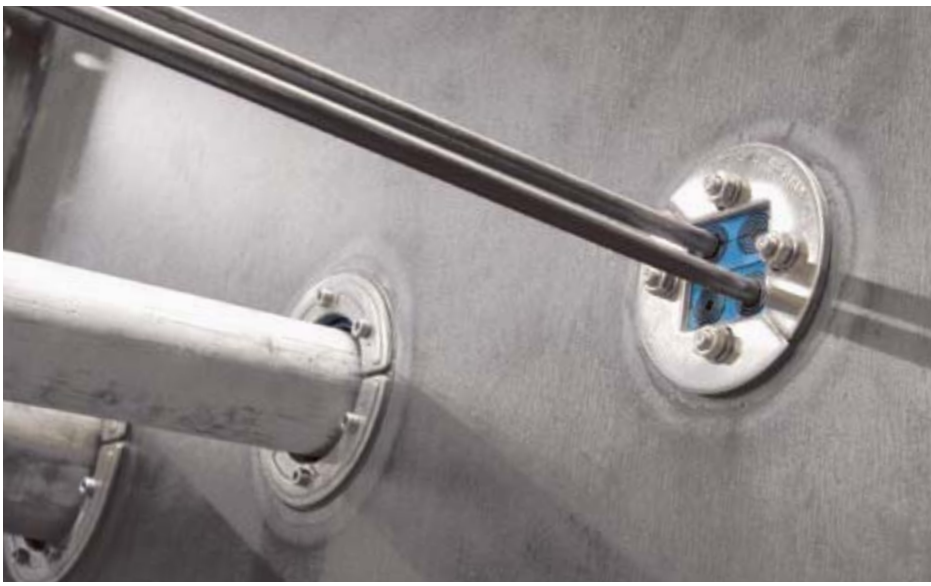

船舶はエンジン伝達システム、油圧システム、スプリンクラーシステム、冷温水システム、排水システム等の様々な重要システムにより構成されております。パイプの素材における種類も鋼鉄、銅、プラスチック、ガラス繊維など、これらの重要システムの数と同様に多種多様です。

### 完全性を維持

火、浸水、ガス等の危険性からパイプ貫通部を保護するシーリングソリューションを開発する際、パイプの素材における多様性が問題となることもあり、これらの問題を克服するために、私たちは危険性に対する保護を行い、船舶等級分類の完全性を維持する広範なパイプシーリングソリューションを開発しました。

### 単一または複数パイプ

Roxtecにはデッキまたは隔壁の片側から取り付ける柔軟性があります。3.6 mmから580 mm径の単一/複数貫通部と認証を取得した広範なパイプシーリングソリューションによりいかなるシーリングニーズも満たします。

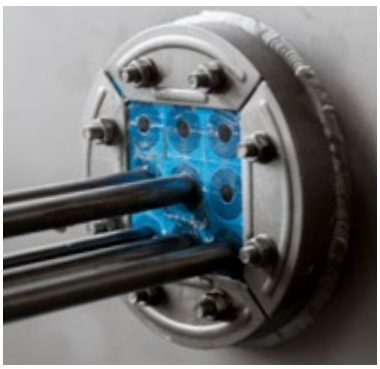

## 試験と認証

Roxtedのシーリングソリューションは国際海事機関(IMO)に定義される以下の標準や等級に準拠した保護を行い、船級協会の試験プログラムに従って試験されています。

**耐火等級:** A、B、Hおよびジェット耐火等級
**水圧:** 最高6 bar
**ガス圧力:** 最高2.5 bar

(全ての保護等級は船級協会により異なります)

Roxtec標準ソリューションに加え、需要が高い分野にはカスタマイズソリューションを設計・提供します。

## 安全性とシンプルさ

Roxtec パイプシーリングソリューションは海洋産業のさまざまなニーズを満たすように設計されています。防火、防水要件関連の需要は船舶における設置場所によっても異なります。このため、Roxtec製品は安全な貫通部シールの簡単・迅速な設置とそれぞれの場所の要件遵守を考慮して開発されています。このため、Roxtec製品には防火仕切りソリューション、防水ソリューション、水線上下での使用ソリューションなどが用意されています。

## 特殊ニーズに対する開発

これらの運用基準に加えて、火災発生後に防水シールを維持するソリューションが開発されました。このソリューションは易熱性物質が防水性の隔壁を通り抜ける場所に使用されます。またRoxtecは設置プロセスで溶接の使用を削減するために、非溶接パイプシーリングソリューションを開発しました。Roxtec パイプシーリングソリューションは電解腐食やその他の設置問題がない鋼製デッキや隔壁やアルミニウム構造にも使用できます。さらにA・B等級のサンドウィッチパネルにも使用できます。

# 金属製パイプソリューション

Roxtecはデッキや隔壁を貫通する単一・複数の金属製パイプにトップクラスのシーリングソリューションをお届けします。高度なセキュリティ及び安全な作業環境を確保することができる優れた耐火性能や防水性能を、お客様にご評価頂いております。

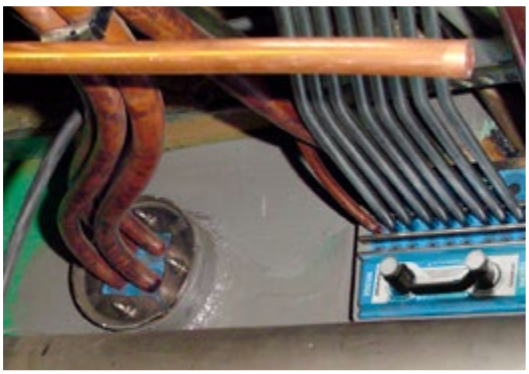

金属製パイプ用Roxtec 貫通部には豊富な種類とサイズがあり、多様な環境で使用可能です。複数と単一パイプの両方にモジュラーベースの貫通部を用意しています。丸型や矩形開口部用のフレームや使用頻度の激しい場所の構造的健全性を保持するフレームがあります。

- 給水管
- 排水管
- 油圧管
- 空気管
- 送配水系統
- スプリンクラーシステム
- レストランと飲料管

# Roxtec RS シール

Roxtec RSシールは単一の金属製パイプとガラス繊維製パイプ貫通部を保護する丸型ソリューションです。2個の半円筒形と調整可能な中心部、Multidiameter™ ( 異なるサイズのパイプに適応する剥がせるレイヤー ) から構成されています。

- シール内の拡張機能で密閉
- 単一パイプの貫通に使用
- スリーブを利用可能
- 片側からの設置
- 火、水、ガスに対して認証された保護を実施

## RS シール、コア付き、耐酸性ステンレス鋼フィッティング

RS 25 AISI 316

RS 31 AISI 316

RS 43 AISI 316

RS 50 AISI 316

RS 68 AISI 316

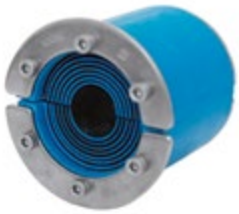

RS 75 AISI 316

RS 100 AISI 316

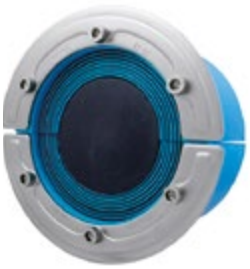

RS 125 AISI 316

スリーブは142ページをご覧ください。
実用的なユーザーガイドラインは220ページをご覧ください。
施工説明書はwww.roxtec.com/jpをご覧ください

**等級** 火災：A 等級分類, H 等級分類 **水圧：**4 bar **気圧：**2.5 bar

| シール | パイプ径Ø (mm) | パイプ径Ø (in) | 穴径Ø (mm) | 穴径Ø (in) | 重量 (kg) | 重量 (lb) | 品番 |
|---|---|---|---|---|---|---|---|
| **RS 25 AISI 316** | 0+3.6-12 | 0+0.142-0.472 | 25-26 | 0.984 - 1.024 | 0.04 | 0.093 | RS00100251023 |
| **RS 31 AISI 316** | 0+4-17 | 0+0.157-0.669 | 31-32 | 1.221 - 1.260 | 0.06 | 0.132 | RS00100311023 |
| **RS 43 AISI 316** | 0+4-23 | 0+0.157-0.906 | 43-45 | 1.693 - 1.772 | 0.2 | 0.529 | RS00100431023 |
| **RS 50 AISI 316** | 0+8-30 | 0+0.315-1.181 | 50-52 | 1.967 - 2.047 | 0.3 | 0.639 | RS00100501023 |

# RS シール、コア付き、耐酸性ステンレス鋼フィッティング

| シール | パイプ径Ø (mm) | パイプ径Ø (in) | 穴径Ø (mm) | 穴径Ø (in) | 重量 (kg) | 重量 (lb) | 品番 |
|---|---|---|---|---|---|---|---|
| **RS 68 AISI 316** | 0+26-48 | 0+1.024-1.890 | 68-70 | 2.677 - 2.756 | 0.5 | 1.102 | RS00100681023 |
| **RS 75 AISI 316** | 0+24-54 | 0+0.945-2.126 | 75-77 | 2.953 - 3.031 | 0.7 | 1.543 | RS00100751023 |
| **RS 100 AISI 316** | 0+48-70 | 0+1.890-2.756 | 100-102 | 3.937 - 4.016 | 1.0 | 2.205 | RS00101001023 |
| **RS 125 AISI 316** | 0+66-98 | 0+2.598-3.858 | 125-127 | 4.921 - 5.000 | 1.6 | 3.417 | RS00101251023 |

# RS シール、コア無し、耐酸性ステンレス鋼フィッティング

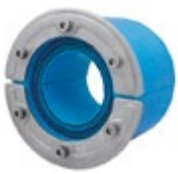

**RS 100 AISI 316 woc**

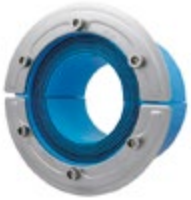

**RS 125 AISI 316 woc**

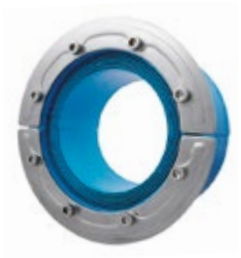

**RS 150 AISI 316 woc**

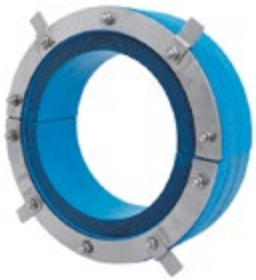

**RS 225-644 AISI 316 woc**

スリーブは142ページをご覧ください。

実用的なユーザーガイドラインは220ページをご覧ください。

施工説明書はwww.roxtec.com/jpをご覧ください

**等級** 火災：A等級分類, H等級分類 **水圧**：4 bar **気圧**：2.5 bar

| シール | パイプ径Ø (mm) | パイプ径Ø (in) | 穴径Ø (mm) | 穴径Ø (in) | 重量 (kg) | 重量 (lb) | 品番 |
|---|---|---|---|---|---|---|---|
| **RS 100 AISI 316 woc** | 48-70 | 1.890-2.756 | 100-102 | 3.937-4.016 | 0.8 | 1.874 | RS00001001023 |
| **RS 125 AISI 316 woc** | 66-98 | 2.598-3.858 | 125-127 | 4.921-5.000 | 1.2 | 2.756 | RS00001251023 |
| **RS 150 AISI 316 woc** | 93-119 | 3.661-4.685 | 150-152 | 5.906-5.984 | 1.6 | 3.417 | RS00001501023 |
| **RS 175 AISI 316 woc** | 119-145 | 4.685-5.709 | 175-177 | 6.890-6.969 | 2.2 | 4.189 | RS00175750021 |
| **RS 200 AISI 316 woc** | 138-170 | 5.433-6.693 | 200-203 | 7.874-7.992 | 2.8 | 5.732 | RS00200750021 |
| **RS 225 AISI 316 woc** | 151-181 | 5.945-7.126 | 225-228 | 8.858-8.976 | 3.1 | 6.834 | RS00002250021 |
| **RS 250 AISI 316 woc** | 176-206 | 6.913-8.110 | 250-253 | 9.843-9.961 | 3.3 | 7.275 | RS00002500021 |
| **RS 300 AISI 316 woc** | 206-236 | 8.094-9.291 | 300-303 | 11.811-11.929 | 5.7 | 12.566 | RS00003000021 |
| **RS 350 AISI 316 woc** | 244-286 | 9.614-11.259 | 350-353 | 13.780-13.898 | 7.3 | 16.094 | RS00003500021 |
| **RS 400 AISI 316 woc** | 294-336 | 11.583-13.228 | 400-403 | 15.748-15.886 | 8.9 | 19.621 | RS00004000021 |
| **RS 450 AISI 316 woc** | 344-386 | 13.551-15.197 | 450-453 | 17.717-17.835 | 10.7 | 23.589 | RS00004500021 |
| **RS 500 AISI 316 woc** | 394-436 | 15.519-17.165 | 500-503 | 19.685-19.803 | 13.0 | 28.660 | RS00005000021 |
| **RS 550 AISI 316 woc** | 444-486 | 17.488-19.134 | 550-553 | 21.654-21.772 | 14.4 | 31.746 | RS00005500021 |
| **RS 600 AISI 316 woc** | 494-536 | 19.457-21.102 | 600-603 | 23.622-23.740 | 15.7 | 34.612 | RS00006000021 |
| **RS 644 AISI 316 woc** | 538-580 | 21.189-22.835 | 644-647 | 25.354-25.472 | 17.0 | 37.478 | RS00006440021 |

# RS シール、技術資料

## RS 25 / RS 31 / RS 43 / RS 50 / RS 68

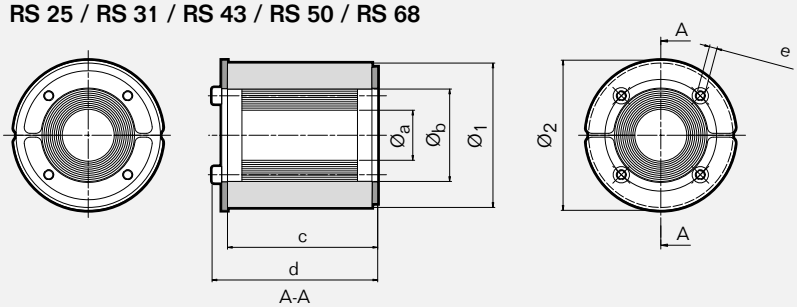


| | RS 25 | | RS 31 | | RS 43 | | RS 50 | | RS 68 | | RS 75 | |
|---|---|---|---|---|---|---|---|---|---|---|---|---|
| Pos | (mm) | (in) | (mm) | (in) | (mm) | (in) | (mm) | (in) | (mm) | (in) | (mm) | (in) |
| $Ø_a$ | 3.6 | 0.142 | 4 | 0.157 | 4 | 0.157 | 8 | 0.315 | 26 | 1.024 | 24 | 0.945 |
| $Ø_b$ | 12 | 0.472 | 17 | 0.669 | 23 | 0.906 | 30 | 1.181 | 48 | 1.890 | 54 | 2.126 |
| $Ø_1$ | 25 | 0.984 | 31 | 1.220 | 43 | 1.693 | 50 | 1.969 | 68 | 2.677 | 75 | 2.953 |
| $Ø_2$ | 32 | 1.260 | 37 | 1.457 | 53 | 2.087 | 60 | 2.362 | 78 | 3.071 | 85 | 3.346 |
| c | 39 | 1.535 | 40 | 1.575 | 78 | 3.071 | 78 | 3.071 | 78 | 3.071 | 78 | 3.071 |
| d | 43 | 1.693 | 44 | 1.732 | 85 | 3.346 | 85 | 3.346 | 85 | 3.346 | 85 | 3.346 |
| e | * | * | * | * | ** | ** | ** | ** | ** | ** | *** | *** |

* SW2.5 mm (4x) / SW0.098" (4x) ** SW4 mm (4x) / SW0.157" (4x) *** SW4 mm (6x) / SW0.157" (6x)

## RS 75 / RS 100, RS 100 woc / RS 125, RS 125 woc

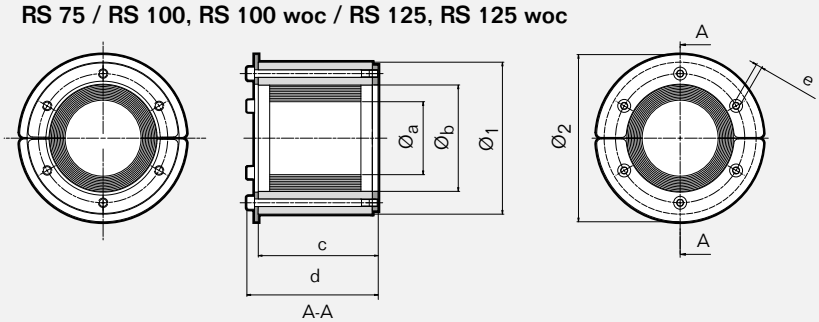


| | RS 100 (woc) | | RS 125 (woc) | |
|---|---|---|---|---|
| Pos | (mm) | (in) | (mm) | (in) |
| $Ø_a$ | 48 | 1.890 | 66 | 2.598 |
| $Ø_b$ | 70 | 2.756 | 98 | 3.858 |
| $Ø_1$ | 100 | 3.937 | 125 | 4.921 |
| $Ø_2$ | 110 | 4.331 | 145 | 5.709 |
| c | 78 | 3.071 | 78 | 3.071 |
| d | 87 | 3.425 | 87 | 3.425 |
| e | *** | *** | **** | **** |

*** SW4 mm (6x) / SW0.157" (6x)
**** SW5 mm (6x) / SW0.197" (6x)

## RS 150 woc

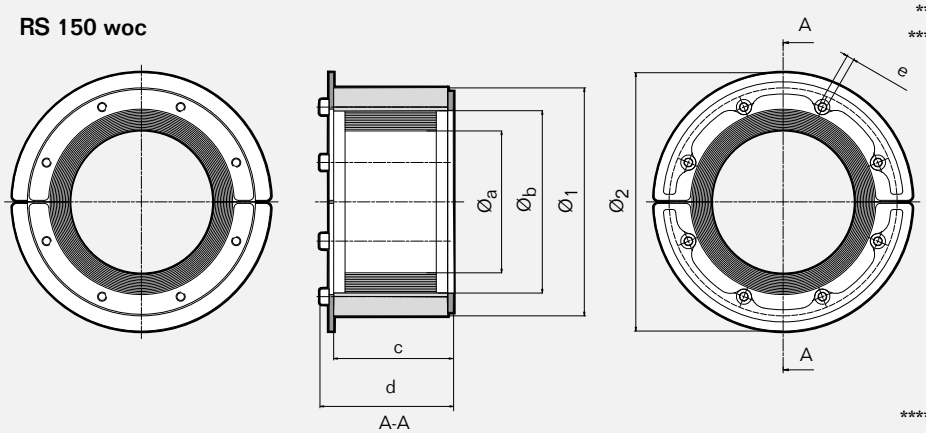


| | RS 150 woc | |
|---|---|---|
| Pos | (mm) | (in) |
| $Ø_a$ | 93 | 3.661 |
| $Ø_b$ | 119 | 4.685 |
| $Ø_1$ | 150 | 5.906 |
| $Ø_2$ | 170 | 6.693 |
| c | 79 | 3.110 |
| d | 88 | 3.465 |
| e | ***** | ***** |

***** SW5 mm (8x) / SW0.197" (8x)

注：寸法はすべて公称値です。

# RS シール、技術資料

### RS 175 woc / RS 200 woc

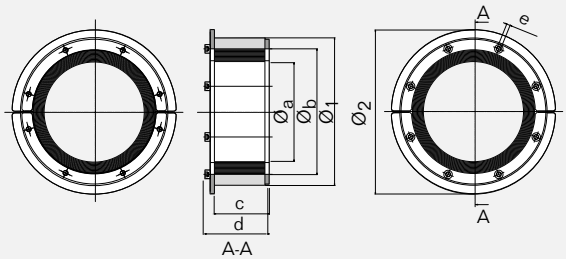


| | RS 175 (woc) | | RS 200 (woc) | |
|---|---|---|---|---|
| Pos | (mm) | (in) | (mm) | (in) |
| $Ø_a$ | 119 | 4.685 | 138 | 5.433 |
| $Ø_b$ | 147 | 5.787 | 170 | 6.693 |
| $Ø_1$ | 175 | 6.890 | 200 | 7.874 |
| $Ø_2$ | 195 | 7.677 | 220 | 8.661 |
| c | 80 | 3.150 | 80 | 3.150 |
| d | 90 | 3.543 | 90 | 3.543 |
| e | * | * | * | * |

* SW 5 mm (8x) / SW 0.197 " (8x)

### RS 225 woc / RS 250 woc

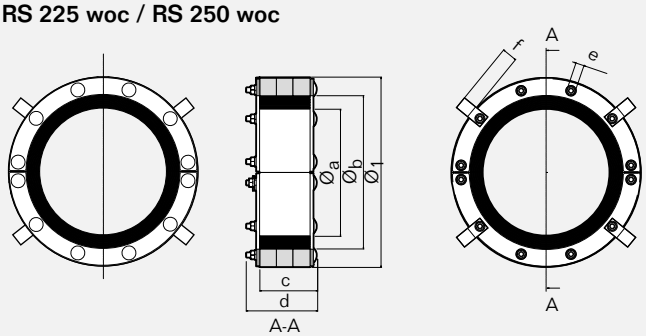


| | RS 225 (woc) | | RS 250 (woc) | |
|---|---|---|---|---|
| Pos | (mm) | (in) | (mm) | (in) |
| $Ø_a$ | 151 | 5.945 | 176 | 6.913 |
| $Ø_b$ | 181 | 7.126 | 206 | 8.110 |
| $Ø_1$ | 225 | 8.858 | 250 | 9.843 |
| c | 68 | 2.672 | 69 | 2.696 |
| d | 84 | 3.302 | 85 | 3.326 |
| f | 19 | 0.743 | 19 | 0.743 |
| e | ** | ** | ** | ** |

** SW 10 mm (10x) / SW 0.394" (10x)

### RS 300 woc / RS 350 woc / RS 400 woc / RS 450 woc / RS 500 woc / RS 550 woc / RS 600 woc / RS 644 woc

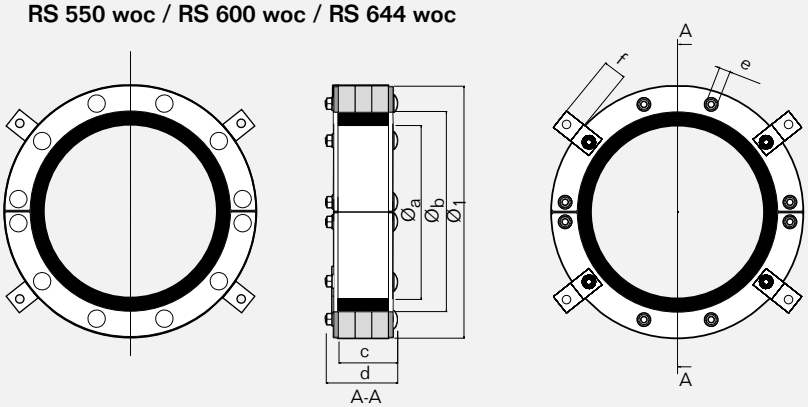


| | RS 300 (woc) | | RS 350 (woc) | | RS 400 (woc) | | RS 450 (woc) | | RS 500 (woc) | | RS 550 (woc) | | RS 600 (woc) | | RS 644 (woc) | |
|---|---|---|---|---|---|---|---|---|---|---|---|---|---|---|---|---|
| Pos | (mm) | (in) | (mm) | (in) | (mm) | (in) | (mm) | (in) | (mm) | (in) | (mm) | (in) | (mm) | (in) | (mm) | (in) |
| c | 71 | 2.775 | 71 | 2.775 | 71 | 2.775 | 71 | 2.775 | 74 | 2.889 | 74 | 2.889 | 74 | 2.889 | 74 | 2.889 |
| d | 85 | 3.342 | 85 | 3.342 | 86 | 3.357 | 96 | 3.755 | 96 | 3.755 | 96 | 3.755 | 96 | 3.755 | 96 | 3.755 |
| $Ø_a$ | 206 | 8.094 | 244 | 9.614 | 294 | 11.583 | 344 | 13.551 | 394 | 15.519 | 444 | 17.488 | 494 | 19.457 | 538 | 21.189 |
| $Ø_b$ | 236 | 9.291 | 286 | 11.259 | 336 | 13.228 | 386 | 15.197 | 436 | 17.165 | 486 | 19.134 | 536 | 21.102 | 580 | 22.835 |
| $Ø_1$ | 300 | 11.811 | 350 | 13.779 | 400 | 15.748 | 450 | 17.717 | 500 | 19.685 | 550 | 21.654 | 600 | 23.622 | 644 | 25.354 |
| f | 28 | 1.102 | 28 | 1.102 | 28 | 1.102 | 28 | 1.102 | 28 | 1.102 | 28 | 1.102 | 28 | 1.102 | 28 | 1.102 |
| e | *** | *** | *** | *** | *** | *** | **** | **** | **** | **** | **** | **** | **** | **** | **** | **** |

*** SW 13 mm (10x) / SW 0.512" (10x) **** SW 17 mm (10x) / SW 0.669" (10x)

注：寸法はすべて公称値です。

# RSシール用フランジ ( つば ) 無しスリーブ

SLRS primed mild steel

SLRS acid-proof stainless steel

SLRS aluminum

実用的なユーザーガイドラインは
220ページをご覧ください。

## 下塗りされた軟鋼

| スリーブ | 外径寸法 Ø (mm) | Ø (in) | L (mm) | L (in) | 内径Ø (mm) | (in) | 重量 (kg) | (lb) | 品番 |
|---|---|---|---|---|---|---|---|---|---|
| **SLRS 25 primed** | 34 | 1.339 | 35 | 1.378 | 25.5 | 1.004 | 0.11 | 0.24 | ASL1000250012 |
| **SLRS 31 primed** | 40 | 1.575 | 35 | 1.378 | 31.5 | 1.240 | 0.14 | 0.30 | ASL1000310012 |
| **SLRS 43 primed** | 52 | 2.047 | 65 | 2.559 | 44 | 1.732 | 0.31 | 0.68 | ASL1000430012 |
| **SLRS 50 primed** | 63 | 2.480 | 65 | 2.559 | 51 | 2.008 | 0.54 | 1.19 | ASL1000500012 |
| **SLRS 68 primed** | 83 | 3.268 | 65 | 2.559 | 69.5 | 2.736 | 0.81 | 1.79 | ASL1000680012 |
| **SLRS 75 primed** | 89 | 3.504 | 65 | 2.559 | 76.5 | 3.012 | 0.83 | 1.83 | ASL1000750012 |
| **SLRS 100 primed** | 114 | 4.488 | 65 | 2.559 | 101 | 3.976 | 1.10 | 2.43 | ASL1001000012 |
| **SLRS 125 primed** | 140 | 5.512 | 65 | 2.559 | 126 | 4.961 | 1.50 | 3.31 | ASL1001250012 |
| **SLRS 150 primed** | 164 | 6.457 | 65 | 2.559 | 151 | 5.945 | 1.63 | 3.58 | ASL1001500012 |
| **SLRS 175 primed** | 189 | 7.441 | 65 | 2.559 | 176 | 6.929 | 1.60 | 3.53 | ASLR100017512 |
| **SLRS 200 primed** | 214 | 8.425 | 65 | 2.559 | 201 | 7.913 | 1.80 | 3.97 | ASLR100020012 |
| **SLRS 225 primed** | 239 | 9.409 | 55 | 2.165 | 227 | 8.937 | 1.90 | 4.19 | ASL1002250012 |
| **SLRS 250 primed** | 264 | 10.394 | 55 | 2.165 | 252 | 9.921 | 2.10 | 4.63 | ASL1002500012 |
| **SLRS 300 primed** | 314 | 12.362 | 55 | 2.165 | 302 | 11.890 | 2.50 | 5.51 | ASL1003000012 |
| **SLRS 350 primed** | 364 | 14.331 | 55 | 2.165 | 352 | 13.858 | 2.90 | 6.39 | ASL1003500012 |
| **SLRS 400 primed** | 414 | 16.299 | 55 | 2.165 | 402 | 15.827 | 3.30 | 7.28 | ASL1004000012 |
| **SLRS 450 primed** | 464 | 18.268 | 55 | 2.165 | 452 | 17.795 | 3.70 | 8.16 | ASL1004500012 |
| **SLRS 500 primed** | 514 | 20.236 | 55 | 2.165 | 502 | 19.764 | 4.10 | 9.04 | ASL1005000012 |
| **SLRS 550 primed** | 564 | 22.205 | 55 | 2.165 | 552 | 21.732 | 4.50 | 9.92 | ASL1005500012 |
| **SLRS 600 primed** | 614 | 24.173 | 55 | 2.165 | 602 | 23.701 | 4.90 | 10.80 | ASL1006000012 |
| **SLRS 644 primed** | 658 | 25.905 | 55 | 2.165 | 646 | 25.433 | 5.30 | 11.68 | ASL1006440012 |

# RSシール用フランジ ( つば ) 無しスリーブ

## 耐酸性ステンレス鋼

| スリーブ | 外径寸法 Ø (mm) | Ø (in) | L (mm) | L (in) | 内径Ø (mm) | (in) | 重量 (kg) | (lb) | 品番 |
|---|---|---|---|---|---|---|---|---|---|
| **SLRS 25 AISI 316** | 34 | 1.339 | 35 | 1.378 | 25.5 | 1.004 | 0.11 | 0.24 | ASL1000250021 |
| **SLRS 31 AISI 316** | 40 | 1.575 | 35 | 1.378 | 31.5 | 1.240 | 0.14 | 0.30 | ASL1000310021 |
| **SLRS 43 AISI 316** | 52 | 2.047 | 65 | 2.559 | 44 | 1.732 | 0.31 | 0.67 | ASL1000430021 |
| **SLRS 50 AISI 316** | 63 | 2.480 | 65 | 2.559 | 51 | 2.008 | 0.54 | 1.18 | ASL1000500021 |
| **SLRS 68 AISI 316** | 83 | 3.268 | 65 | 2.559 | 69.5 | 2.736 | 0.83 | 1.83 | ASL1000680021 |
| **SLRS 75 AISI 316** | 89 | 3.504 | 65 | 2.559 | 76.5 | 3.012 | 0.83 | 1.83 | ASL1000750021 |
| **SLRS 100 AISI 316** | 114 | 4.488 | 65 | 2.559 | 101 | 3.976 | 1.13 | 2.49 | ASL1001000021 |
| **SLRS 125 AISI 316** | 140 | 5.512 | 65 | 2.559 | 126 | 4.961 | 1.53 | 3.37 | ASL1001250021 |
| **SLRS 150 AISI 316** | 164 | 6.457 | 65 | 2.559 | 151 | 5.945 | 1.63 | 3.59 | ASL1001500021 |
| **SLRS 175 AISI 316** | 189 | 7.441 | 65 | 2.559 | 176 | 6.929 | 1.60 | 3.53 | ASLR101750021 |
| **SLRS 200 AISI 316** | 214 | 8.425 | 65 | 2.559 | 201 | 7.913 | 1.85 | 4.07 | ASLR100020021 |
| **SLRS 225 AISI 316** | 239 | 9.409 | 55 | 2.165 | 227 | 8.937 | 2.20 | 4.85 | 5ASL000007919 |
| **SLRS 250 AISI 316** | 264 | 10.394 | 55 | 2.165 | 252 | 9.921 | 2.10 | 4.63 | 5ASL000008504 |
| **SLRS 300 AISI 316** | 314 | 12.362 | 55 | 2.165 | 302 | 11.890 | 3.00 | 6.61 | ASL1003000021 |

## アルミニウム

| スリーブ | 外径寸法 Ø (mm) | Ø (in) | L (mm) | L (in) | 内径Ø (mm) | (in) | 重量 (kg) | (lb) | 品番 |
|---|---|---|---|---|---|---|---|---|---|
| **SLRS 25 Alu** | 34 | 1.339 | 35 | 1.378 | 25.5 | 1.004 | 0.05 | 0.11 | 5ASL000004450 |
| **SLRS 31 Alu** | 40 | 1.575 | 35 | 1.378 | 31.5 | 1.240 | 0.03 | 0.07 | 5ASL000003374 |
| **SLRS 43 Alu** | 52 | 2.047 | 65 | 2.559 | 44 | 1.732 | 0.10 | 0.22 | 5ASL000006302 |
| **SLRS 50 Alu** | 63 | 2.480 | 65 | 2.559 | 51 | 2.008 | 0.09 | 0.20 | 5ASL000000663 |
| **SLRS 68 Alu** | 83 | 3.268 | 65 | 2.559 | 69.5 | 2.736 | 0.12 | 0.26 | 5ASL000000516 |
| **SLRS 75 Alu** | 89 | 3.504 | 65 | 2.559 | 76.5 | 3.012 | 0.27 | 0.60 | 5ASL000000517 |
| **SLRS 100 Alu** | 114 | 4.488 | 65 | 2.559 | 101 | 3.976 | 0.38 | 0.84 | 5ASL000001259 |
| **SLRS 125 Alu** | 140 | 5.512 | 65 | 2.559 | 126 | 4.961 | 0.51 | 1.12 | 5ASL000000421 |
| **SLRS 150 Alu** | 164 | 6.457 | 65 | 2.559 | 151 | 5.945 | 0.53 | 1.17 | 5ASL000000191 |

# RSシール用フランジ ( つば ) 付きスリーブ

SLFRS primed mild steel

SLFRS galvanized mild steel

SLFRS aluminum

実用的なユーザーガイドラインは
220ページをご覧ください。

## 下塗りされた軟鋼

| | フランジ外径Ø | | 外径寸法 | | | | 内径Ø | | 重量 | | |
|---|---|---|---|---|---|---|---|---|---|---|---|
| スリーブ | (mm) | (in) | Ø (mm) | Ø (in) | L (mm) | L (in) | (mm) | (in) | (kg) | (lb) | 品番 |
| **SLFRS 25 primed** | 96 | 3.780 | 34 | 1.339 | 35 | 1.378 | 25.5 | 1.004 | 0.26 | 0.58 | ASF1000250012 |
| **SLFRS 31 primed** | 102 | 4.016 | 40 | 1.575 | 35 | 1.378 | 31.5 | 1.240 | 0.30 | 0.65 | ASF1000310012 |
| **SLFRS 43 primed** | 110 | 4.331 | 52 | 2.047 | 65 | 2.559 | 44 | 1.732 | 0.50 | 1.10 | ASF1000430012 |
| **SLFRS 50 primed** | 140 | 5.512 | 63 | 2.480 | 65 | 2.559 | 51 | 2.008 | 0.93 | 2.05 | ASF1000500012 |
| **SLFRS 68 primed** | 155 | 6.102 | 83 | 3.268 | 65 | 2.559 | 69.5 | 2.736 | 1.23 | 2.72 | ASF1000680012 |
| **SLFRS 75 primed** | 165 | 6.496 | 89 | 3.504 | 65 | 2.559 | 76.5 | 3.012 | 1.33 | 2.93 | ASF1000750012 |
| **SLFRS 100 primed** | 195 | 7.677 | 114 | 4.488 | 65 | 2.559 | 101 | 3.976 | 1.76 | 3.87 | ASF1001000012 |
| **SLFRS 125 primed** | 213 | 8.386 | 140 | 5.512 | 65 | 2.559 | 126 | 4.961 | 2.07 | 4.56 | ASF1001250012 |
| **SLFRS 150 primed** | 236 | 9.291 | 164 | 6.457 | 65 | 2.559 | 151 | 5.945 | 2.34 | 5.16 | ASF1001500012 |
| **SLFRS 175 primed** | 255 | 10.039 | 189 | 7.441 | 65 | 2.559 | 176 | 6.929 | 2.30 | 5.07 | ASFR101750012 |
| **SLFRS 200 primed** | 290 | 11.417 | 214 | 8.425 | 65 | 2.559 | 201 | 7.913 | 2.78 | 6.13 | ASFR100020012 |
| **SLFRS 225 primed** | 320 | 12.598 | 239 | 9.409 | 55 | 2.165 | 227 | 8.937 | 3.35 | 7.39 | 5ASF000005709 |
| **SLFRS 250 primed** | 345 | 13.583 | 264 | 10.394 | 55 | 2.165 | 252 | 9.921 | 3.70 | 8.16 | ASF1002500012 |
| **SLFRS 300 primed** | 395 | 15.551 | 314 | 12.362 | 55 | 2.165 | 302 | 11.890 | 4.40 | 9.70 | ASF1003000012 |
| **SLFRS 350 primed** | 445 | 17.520 | 364 | 14.331 | 55 | 2.165 | 352 | 13.858 | 5.00 | 11.02 | ASF1003500012 |
| **SLFRS 400 primed** | 495 | 19.488 | 414 | 16.299 | 55 | 2.165 | 402 | 15.827 | 5.70 | 12.57 | ASF1004000012 |
| **SLFRS 450 primed** | 544 | 21.417 | 464 | 18.268 | 55 | 2.165 | 452 | 17.795 | 6.40 | 14.11 | ASF1004500012 |
| **SLFRS 500 primed** | 595 | 23.425 | 514 | 20.236 | 55 | 2.165 | 502 | 19.764 | 7.60 | 16.76 | ASF1005000012 |
| **SLFRS 550 primed** | 645 | 25.394 | 564 | 22.205 | 55 | 2.165 | 552 | 21.732 | 8.40 | 18.52 | ASF1005500012 |
| **SLFRS 600 primed** | 695 | 27.362 | 614 | 24.173 | 55 | 2.165 | 602 | 23.701 | 9.10 | 20.06 | ASF1006000012 |
| **SLFRS 644 primed** | 739 | 29.094 | 658 | 25.905 | 55 | 2.165 | 646 | 25.433 | 9.70 | 21.38 | ASF1006440012 |

# RSシール用フランジ ( つば ) 付きスリーブ

## 亜鉛メッキ軟鋼

| | フランジ外径 Ø | | 外径寸法 | | | | 内径Ø | | 重量 | | |
|---|---|---|---|---|---|---|---|---|---|---|---|
| スリーブ | (mm) | (in) | Ø (mm) | Ø (in) | L (mm) | L (in) | (mm) | (in) | (kg) | (lb) | 品番 |
| **SLFRS 25 galv** | 96 | 3.780 | 34 | 1.339 | 35 | 1.378 | 25.5 | 1.004 | 0.26 | 0.58 | ASF1000250015 |
| **SLFRS 31 galv** | 102 | 4.016 | 40 | 1.575 | 35 | 1.378 | 31.5 | 1.240 | 0.31 | 0.68 | ASF1000310015 |
| **SLFRS 43 galv** | 110 | 4.331 | 52 | 2.047 | 65 | 2.559 | 44 | 1.732 | 0.50 | 1.10 | ASF1000430015 |
| **SLFRS 50 galv** | 140 | 5.512 | 63 | 2.480 | 65 | 2.559 | 51 | 2.008 | 0.96 | 2.11 | ASF1000500015 |
| **SLFRS 68 galv** | 155 | 6.102 | 83 | 3.268 | 65 | 2.559 | 69.5 | 2.736 | 1.26 | 2.78 | ASF1000680015 |
| **SLFRS 75 galv** | 165 | 6.496 | 89 | 3.504 | 65 | 2.559 | 76.5 | 3.012 | 1.35 | 2.97 | ASF1000750015 |
| **SLFRS 100 galv** | 195 | 7.677 | 114 | 4.488 | 65 | 2.559 | 101 | 3.976 | 1.79 | 3.95 | ASF1001000015 |
| **SLFRS 125 galv** | 213 | 8.386 | 140 | 5.512 | 65 | 2.559 | 126 | 4.961 | 2.13 | 4.70 | ASF1001250015 |
| **SLFRS 150 galv** | 236 | 9.291 | 164 | 6.457 | 65 | 2.559 | 151 | 5.945 | 2.41 | 5.31 | ASF1001500015 |

## アルミニウム

| | フランジ外径Ø | | 外径寸法 | | | | 内径Ø | | 重量 | | |
|---|---|---|---|---|---|---|---|---|---|---|---|
| スリーブ | (mm) | (in) | Ø (mm) | Ø (in) | L (mm) | L (in) | (mm) | (in) | (kg) | (lb) | 品番 |
| **SLFRS 25 Alu** | 96 | 3.780 | 96 | 3.780 | 35 | 1.378 | 25.5 | 1.004 | 0.03 | 0.07 | 5ASF000008715 |
| **SLFRS 31 Alu** | 102 | 4.016 | 102 | 4.016 | 35 | 1.378 | 31.5 | 1.240 | 0.55 | 1.21 | 5ASF000002399 |
| **SLFRS 43 Alu** | 110 | 4.331 | 110 | 4.331 | 65 | 2.559 | 44 | 1.732 | 0.18 | 0.40 | 5ASF000002197 |
| **SLFRS 50 Alu** | 140 | 5.512 | 140 | 5.512 | 65 | 2.559 | 51 | 2.008 | 0.31 | 0.68 | 5ASF000002198 |
| **SLFRS 68 Alu** | 155 | 6.102 | 155 | 6.102 | 65 | 2.559 | 69.5 | 2.736 | 0.40 | 0.88 | 5ASF000007125 |
| **SLFRS 75 Alu** | 165 | 6.496 | 165 | 6.496 | 65 | 2.559 | 76.5 | 3.012 | 0.43 | 0.95 | 5ASF000008716 |
| **SLFRS 100 Alu** | 195 | 7.677 | 195 | 7.677 | 65 | 2.559 | 101 | 3.976 | 0.40 | 0.88 | 5ASF000004042 |
| **SLFRS 125 Alu** | 213 | 8.386 | 213 | 8.386 | 65 | 2.559 | 126 | 4.961 | 0.60 | 1.32 | 5ASF000003956 |
| **SLFRS 150 Alu** | 236 | 9.291 | 236 | 9.291 | 65 | 2.559 | 151 | 5.945 | 0.80 | 1.76 | 5ASF000008717 |

# RSシール用フランジ ( つば ) 付き開閉式フリーブ

SLFO/RI acid-proof stainless steel

実用的なユーザーガイドラインは
220ページをご覧ください。

## 耐酸性ステンレス鋼

| スリーブ | 外側フランジ ( つば ) 径 ØA (mm) | ØA (in) | 開口部寸法 ØB (mm) | ØB (in) | 重量 (kg) | (lb) | 品番 |
|---|---|---|---|---|---|---|---|
| SLFO/RI 43 AISI 316 | 215 | 8.5 | 151 | 5.95 | 4.2 | 9.3 | SLFORI0004321 |
| SLFO/RI 50 AISI 316 | 226 | 8.9 | 162 | 6.4 | 4.7 | 10.4 | SLFORI0005021 |
| SLFO/RI 68 AISI 316 | 246 | 9.7 | 182 | 7.2 | 5.4 | 11.9 | SLFORI0006821 |
| SLFO/RI 75 AISI 316 | 252 | 9.9 | 188 | 7.4 | 5.5 | 12.1 | SLFORI0007521 |
| SLFO/RI 100 AISI 316 | 317 | 12.5 | 253 | 9.9 | 9.5 | 20.9 | SLFORI0010021 |
| SLFO/RI 125 AISI 316 | 343 | 13.5 | 279 | 10.9 | 10.8 | 23.8 | SLFORI0012521 |
| SLFO/RI 150 AISI 316 | 367 | 14.5 | 303 | 11.9 | 11.6 | 25.6 | SLFORI0015021 |
| SLFO/RI 175 AISI 316 | 392 | 15.4 | 328 | 12.9 | 12.6 | 27.8 | SLFORI0017521 |
| SLFO/RI 200 AISI 316 | 417 | 16.4 | 353 | 13.9 | 13.7 | 30.2 | SLFORI0020021 |
| SLFO/RI 225 AISI 316 | 450 | 17.7 | 386 | 15.2 | 16.8 | 37.1 | SLFORI0022521 |
| SLFO/RI 250 AISI 316 | 475 | 18.7 | 411 | 16.2 | 18.1 | 39.9 | SLFORI0025021 |
| SLFO/RI 300 AISI 316 | 525 | 20.7 | 461 | 18.2 | 20.5 | 45.2 | SLFORI0030021 |
| SLFO/RI 350 AISI 316 | 575 | 22.6 | 511 | 20.1 | 23.0 | 50.7 | SLFORI0035021 |
| SLFO/RI 400 AISI 316 | 625 | 24.6 | 561 | 22.1 | 25.5 | 56.2 | SLFORI0040021 |
| SLFO/RI 450 AISI 316 | 675 | 26.6 | 611 | 24.1 | 27.9 | 61.5 | SLFORI0045021 |
| SLFO/RI 500 AISI 316 | 725 | 28.5 | 661 | 26.1 | 30.4 | 67.1 | SLFORI0050021 |
| SLFO/RI 550 AISI 316 | 775 | 30.5 | 711 | 27.9 | 32.9 | 72.5 | SLFORI0055021 |
| SLFO/RI 600 AISI 316 | 825 | 32.5 | 761 | 29.9 | 35.3 | 77.8 | SLFORI0060021 |
| SLFO/RI 644 AISI 316 | 869 | 34.2 | 805 | 31.7 | 37.5 | 82.3 | SLFORI0064421 |

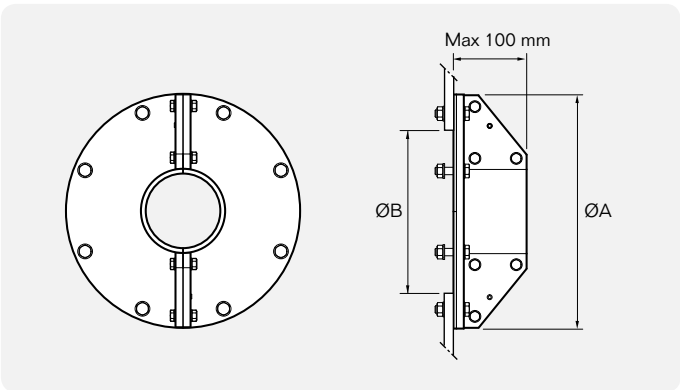

# Roxtec RS OMD シール

ロクステック RS OMDは金属製パイプの単一貫通部を保護する丸形のシールです。非標準サイズのスリーブに合わせるために外径寸法を調整できます。2個の半円筒形と調整可能な中心部、Multidiameter™（異なるサイズのパイプに適応する剥がせるレイヤー）から構成されています。

- シール内の拡張機能で密閉
- 1個の製品で複数のパイプ寸法に対応
- 片側からの取り付け
- 火、水、ガスに対して認証された保護を実施
- いろいろなサイズの丸型開口部に合わせるために外径寸法を調整
- 単一パイプの貫通に使用

## メカニズム

ここでは、RS OMDをすばやく簡単に取り付けられる仕組みを図で説明します。

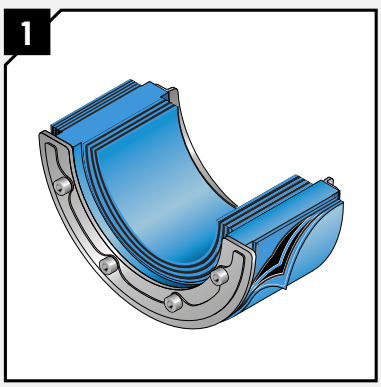


Roxtec RS OMDは外側にはぎ取り可能な一を持つ2分割された半円筒形です。さまざまなサイズや非標準スリーブサイズの開口部に簡単に適応します。

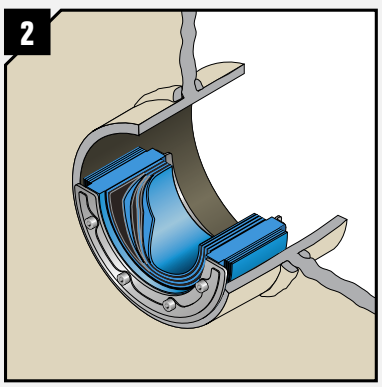


半円筒形シールも異なるサイズのパイプに合わせて調整できるように、はぎ取り可能な一が装着されています。

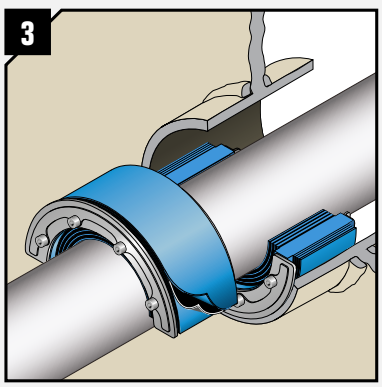


半円筒形は内側、外側の両方で調整可能。拡張により密閉する柔軟なソリューションです。

# RS OMD シール、耐酸性ステンレス鋼フィッティング

RS 25 OMD
AISI 316

RS 31 OMD
AISI 316

RS 43 OMD
AISI 316

RS 50 OMD
AISI 316

RS 68 OMD
AISI 316

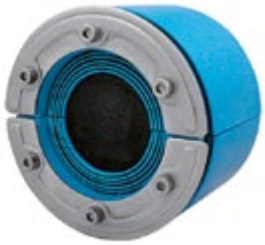

RS 100 OMD
AISI 316

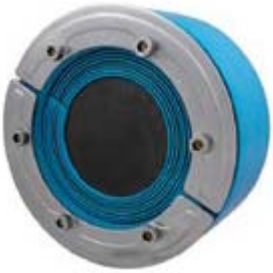

RS 125 OMD AISI 316

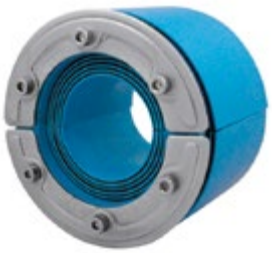

RS 100 OMD AISI 316 woc

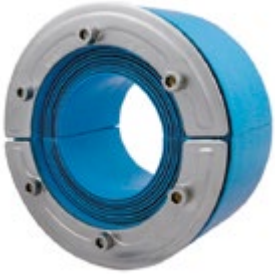

RS 125 OMD AISI 316 woc

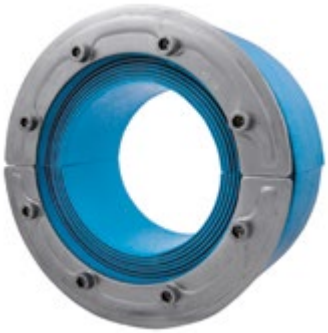

RS 150 OMD AISI 316 woc

施工説明書はwww.roxtec.com/jpをご覧ください

等級　火災：A 等級分類　水圧：4 bar　気圧：2.5 bar

| シール | パイプ径Ø (mm) | パイプ径Ø (in) | 穴径Ø (mm) | 穴径Ø (in) | 重量 (kg) | 重量 (lb) | 品番 |
|---|---|---|---|---|---|---|---|
| コア付き | | | | | | | |
| **RS 25 OMD AISI 316** | 0+3,6-12 | 0+0.142-0.472 | 25-30 | 0.984-1.181 | 0.05 | 0.121 | RSO0100251021 |
| **RS 31 OMD AISI 316** | 0+4-17 | 0+0.157-0.669 | 31.5-35.5 | 1.240-1.398 | 0.06 | 0.132 | RSO0100311021 |
| **RS 43 OMD AISI 316** | 0+4-23 | 0+0.157-0.906 | 43.5-51.0 | 1.713-2.008 | 0.2 | 0.441 | RSO0100431021 |
| **RS 50 OMD AISI 316** | 0+8-30 | 0+0.315-1.181 | 50.5-58.0 | 1.988-2.283 | 0.3 | 0.661 | RSO0100501021 |
| **RS 68 OMD AISI 316** | 0+26-48 | 0+1.024-1.890 | 69.0-76.5 | 2.717-3.012 | 0.5 | 1.102 | RSO0100681021 |
| **RS 100 OMD AISI 316** | 0+48-70 | 0+1.890-2.756 | 101.0-108.0 | 3.976-4.252 | 1.0 | 2.205 | RSO0101001021 |
| **RS 125 OMD AISI 316** | 0+66-98 | 0+2.598-3.858 | 126.0-143.0 | 4.961-5.630 | 1.9 | 4.058 | RSO0101251021 |
| コア無し | | | | | | | |
| **RS 100 OMD AISI 316 woc** | 48-70 | 1.890-2.756 | 101.0-108.0 | 3.976-4.252 | 0.9 | 1.984 | RSO0001001021 |
| **RS 125 OMD AISI 316 woc** | 66-98 | 2.598-3.858 | 126.0-143.0 | 4.96 -5.630 | 1.2 | 2.756 | RSO0001251021 |
| **RS 150 OMD AISI 316 woc** | 93-119 | 3.661-4.685 | 151.0-168.0 | 5.945-6.614 | 1.6 | 3.417 | RSO0001501021 |

# RS OMDシール、技術資料

### RS 25 OMD / RS 31 OMD / RS 43 OMD / RS 50 OMD / RS 68 OMD

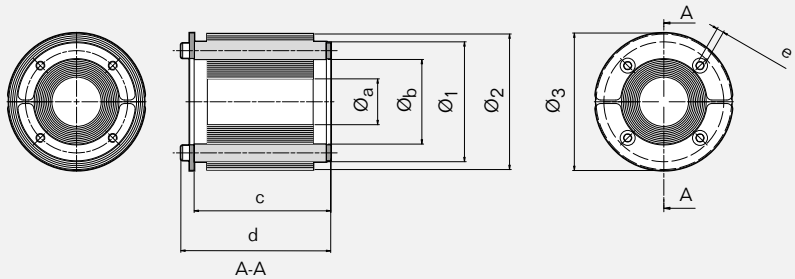


### RS 100 OMD / RS 100 OMD woc / RS 125 OMD / RS 125 OMD woc

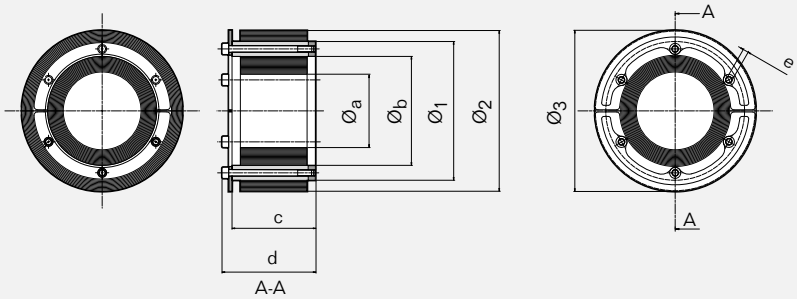


### RS 150 OMD / RS 150 OMD woc

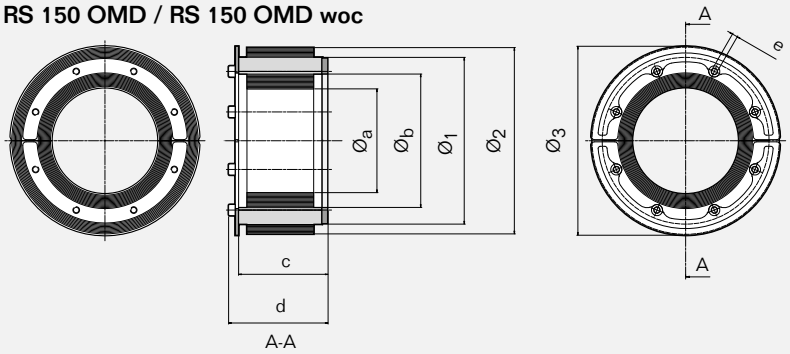


| | RS OMD 25 | | RS OMD 31 | | RS OMD 43 | | RS OMD 50 | | RS OMD 68 | | RS OMD 100 | | RS OMD 125 | | RS OMD 150 | |
|---|---|---|---|---|---|---|---|---|---|---|---|---|---|---|---|---|
| Pos | (mm) | (in) | (mm) | (in) | (mm) | (in) | (mm) | (in) | (mm) | (in) | (mm) | (in) | (mm) | (in) | (mm) | (in) |
| $Ø_a$ | 3.6 | 0.142 | 4 | 0.157 | 4 | 0.157 | 8 | 0.315 | 26 | 1.024 | 48 | 1.890 | 66 | 2.598 | 93 | 3.661 |
| $Ø_b$ | 12 | 0.472 | 17 | 0.669 | 23 | 0.906 | 30 | 1.181 | 48 | 1.890 | 70 | 2.756 | 98 | 3.858 | 119 | 4.685 |
| $Ø_1$ | 25 | 0.984 | 31 | 1.220 | 43 | 1.693 | 50 | 1.969 | 68 | 2.677 | 100 | 3.937 | 125 | 4.921 | 150 | 5.906 |
| $Ø_2$ | 30 | 1.181 | 36 | 1.417 | 51 | 2.008 | 58 | 2.283 | 76 | 2.992 | 108 | 4.252 | 143 | 5.630 | 168 | 6.614 |
| $Ø_3$ | 32 | 1.260 | 37 | 1.457 | 53 | 2.087 | 60 | 2.362 | 78 | 3.071 | 110 | 4.331 | 145 | 5.709 | 170 | 6.693 |
| c | 38.5 | 1.516 | 40 | 1.575 | 78 | 3.071 | 78 | 3.071 | 78 | 3.071 | 78 | 3.071 | 78 | 3.071 | 79 | 3.110 |
| d | 43 | 1.693 | 44 | 1.732 | 85 | 3.346 | 85 | 3.346 | 85 | 3.346 | 87 | 3.425 | 87 | 3.425 | 88 | 3.465 |
| e | * | * | * | * | ** | ** | ** | ** | ** | ** | *** | *** | **** | **** | ***** | ***** |

* SW2.5 mm (4x) / SW0.098" (4x)　** SW4 mm (4x) / SW0.157 (4x)　*** SW4 mm (6x) / SW0.157 (6x)
**** SW5 mm (6x) / SW0.197 (6x)　***** SW5 mm (8x) / SW0.197 (8x)

注：寸法はすべて公称値です。

# Roxtec R フレーム

Roxtec R は丸型状のフレームで、Multidiameter™付きRMモジュールを収納する正方形のパッキングスペースを内蔵します。このソリューションは複数の金属製パイプの貫通を保護します。将来、金属製パイプを追加する時「将来に備えた」予備スペースを使用できます。

- シール内の拡張機能で密閉
- 1個の製品で複数のパイプ寸法に対応
- デッキまたは隔壁にある1個の開口部から複数パイプを貫通
- 火、水、ガスに対して認証された保護を実施
- オプションでパイプスリーブを用意 しています。

## R フレーム、亜鉛メッキフィッティング

R 100 galv

R 125 galv

R 127 galv

R 150 galv

R 200 galv

完成品に必要な部品は26ページをご覧ください。
スリーブは153ページをご覧ください。
施工説明書はwww.roxtec.com/jpをご覧ください

**等級** 火災：A 等級分類, H 等級分類 水圧：4 bar 気圧：2.5 bar

| フレーム | パッキングスペース(mm) | 穴径Ø (mm) | 穴径Ø (in) | 重量 (kg) | 重量 (lb) | 品番 |
|---|---|---|---|---|---|---|
| **R 100 galv** | 60 x 60 | 100-102 | 3.937-4.016 | 0.7 | 1.499 | R000001001018 |
| **R 125 galv** | 80 x 80 | 125-127 | 4.921-5.000 | 1.1 | 2.447 | R000001251018 |
| **R 127 galv** | 80 x 80 | 127-129 | 5.000-5.079 | 1.1 | 2.447 | R000001271018 |
| **R 150 galv** | 90 x 90 | 150-152 | 5.906-5.984 | 1.6 | 3.638 | R000001501018 |
| **R 200 galv** | 120 x 120 | 200-202 | 7.874-7.953 | 2.6 | 5.732 | R000002001018 |

# R フレーム、耐酸性ステンレス鋼フィッティング

R 70 AISI 316

R 75 AISI 316

R 100 AISI 316

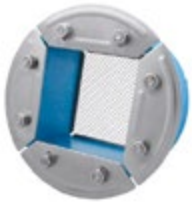
R 125 AISI 316

R 127 AISI 316

R 150 AISI 316

R 200 AISI 316

完成品に必要な部品は26ページをご覧ください。
スリーブは153ページをご覧ください。
施工説明書はwww.roxtec.com/jpをご覧ください

**等級** 火災：A 等級分類, H 等級分類 **水圧：**4 bar **気圧：**2.5 bar

| フレーム | パッキングスペース(mm) | 穴径Ø (mm) | 穴径Ø (in) | 重量 (kg) | 重量 (lb) | 品番 |
|---|---|---|---|---|---|---|
| **R 70 AISI 316** | 40 x 40 | 70-72 | 2.756-2.835 | 0.5 | 1.014 | R000000701021 |
| **R 75 AISI 316** | 40 x 40 | 75-77 | 2.953-3.031 | 0.5 | 1.102 | R000000751021 |
| **R 100 AISI 316** | 60 x 60 | 100-102 | 3.937-4.016 | 0.6 | 1.499 | R000001001021 |
| **R 125 AISI 316** | 80 x 80 | 125-127 | 4.921-5.000 | 1.1 | 2.447 | R000001251021 |
| **R 127 AISI 316** | 80 x 80 | 127-129 | 5.000-5.079 | 1.1 | 2.447 | R000001271021 |
| **R 150 AISI 316** | 90 x 90 | 150-152 | 5.906-5.984 | 1.6 | 3.638 | R000001501021 |
| **R 200 AISI 316** | 120 x 120 | 200-202 | 7.874-7.953 | 2.6 | 5.732 | R000002001021 |

# Rフレーム、技術資料

**R 70 / R 75**

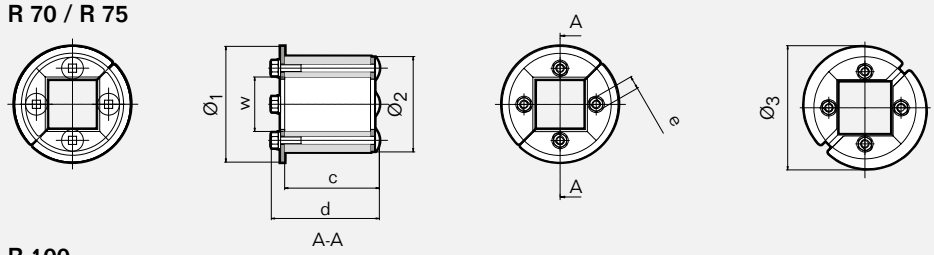


**R 100**

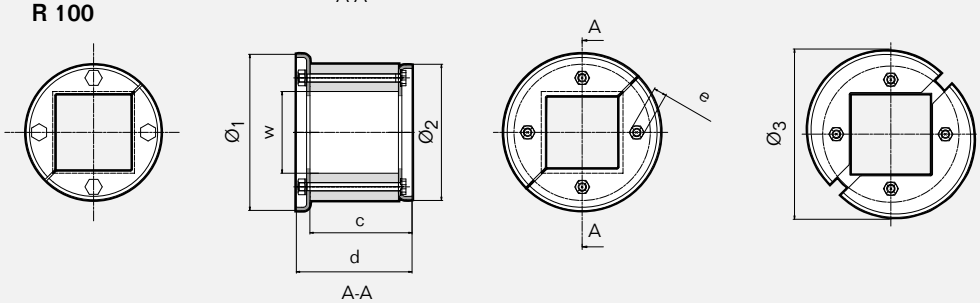


**R 125 / R 127 / R 150 / R 200**

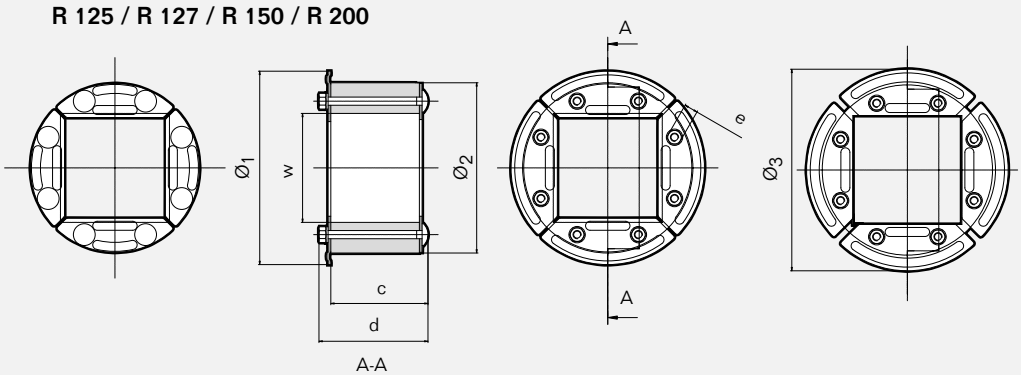


| | R 70 | | R 75 | | R 100 | | R 125 | | R 127 | | R 150 | | R 200 | |
|---|---|---|---|---|---|---|---|---|---|---|---|---|---|---|
| Pos | (mm) | (in) | (mm) | (in) | (mm) | (in) | (mm) | (in) | (mm) | (in) | (mm) | (in) | (mm) | (in) |
| Ø1 | 85 | 3.346 | 85 | 3.346 | 115 | 4.528 | 142 | 5.591 | 142 | 5.591 | 165 | 6.496 | 215 | 8.465 |
| Ø2 | 70 | 2.756 | 75 | 2.953 | 100 | 3.937 | 125 | 4.921 | 127 | 5.000 | 150 | 5.906 | 200 | 7.874 |
| Ø3 | 91 | 3.583 | 91 | 3.583 | 125 | 4.921 | 148 | 5.827 | 148 | 5.827 | 171 | 6.732 | 223 | 8.780 |
| w (□) | 40 | 1.575 | 40 | 1.575 | 60 | 2.362 | 80 | 3.150 | 80 | 3.150 | 90 | 3.543 | 120 | 4.724 |
| c | 71 | 2.795 | 71 | 2.795 | 75 | 2.953 | 71 | 2.795 | 71 | 2.795 | 71 | 2.795 | 71 | 2.795 |
| d | 85 | 3.346 | 85 | 3.346 | 85 | 3.346 | 80 | 3.150 | 80 | 3.150 | 85 | 3.346 | 85 | 3.346 |
| e | * | * | * | * | * | * | ** | ** | ** | ** | *** | *** | *** | *** |

* SW10 mm (4x) / SW0.394" (4x)  ** SW10 mm (8x) / SW0.394 (8x)  *** SW13 mm (8x) / SW0.512 (8x)

Ø3 =前面フィッティング部の寸法は、外径寸法。

注：寸法はすべて公称値です。

# Rフレーム用フランジ ( つば ) 無しスリーブ

SLR primed mild steel

SLR acid-proof stainless steel

SLR aluminum

実用的なユーザーガイドラインは220ページをご覧ください。

## 下塗りされた軟鋼

| | 外径寸法 | | | | 内径Ø | | 重量 | | |
|---|---|---|---|---|---|---|---|---|---|
| スリーブ | Ø (mm) | Ø (in) | L (mm) | L (in) | (mm) | (in) | (kg) | (lb) | 品番 |
| **SLR 70 primed** | 83 | 3.262 | 55 | 2.165 | 71.5 | 2.815 | 0.58 | 1.27 | ASLR100700012 |
| **SLR 75 primed** | 89 | 3.498 | 55 | 2.165 | 76.5 | 3.012 | 0.72 | 1.58 | ASLR100750012 |
| **SLR 100 primed** | 114 | 4.480 | 55 | 2.165 | 101 | 3.976 | 0.93 | 2.05 | ASLR101000012 |
| **SLR 125 primed** | 140 | 5.502 | 55 | 2.165 | 126 | 4.961 | 1.17 | 2.59 | ASLR101250012 |
| **SLR 127 primed** | 140 | 5.502 | 55 | 2.165 | 128 | 5.039 | 1.01 | 2.23 | ASLR101270012 |
| **SLR 150 primed** | 164 | 6.445 | 55 | 2.165 | 151 | 5.945 | 1.38 | 3.04 | ASLR101500012 |
| **SLR 200 primed** | 214 | 8.410 | 55 | 2.165 | 201 | 7.913 | 1.80 | 3.97 | ASLR102000012 |

## 耐酸性ステンレス鋼

| | 外径寸法 | | | | 内径Ø | | 重量 | | |
|---|---|---|---|---|---|---|---|---|---|
| スリーブ | Ø (mm) | Ø (in) | L (mm) | L (in) | (mm) | (in) | (kg) | (lb) | 品番 |
| **SLR 70 AISI 316** | 83 | 3.262 | 55 | 2.165 | 71.5 | 2.815 | 0.60 | 1.32 | ASLR100700021 |
| **SLR 75 AISI 316** | 89 | 3.498 | 55 | 2.165 | 76.5 | 3.012 | 0.71 | 1.57 | ASLR100750021 |
| **SLR 100 AISI316** | 114 | 4.480 | 55 | 2.165 | 101 | 3.976 | 0.96 | 2.12 | ASLR101000021 |
| **SLR 125 AISI 316** | 140 | 5.502 | 55 | 2.165 | 126 | 4.961 | 1.21 | 2.66 | ASLR101250021 |
| **SLR 127 AISI 316** | 140 | 5.502 | 55 | 2.165 | 128 | 5.039 | 1.09 | 2.41 | ASLR101270021 |
| **SLR 150 AISI 316** | 164 | 6.445 | 55 | 2.165 | 151 | 5.945 | 1.39 | 3.07 | ASLR101500021 |
| **SLR 200 AISI 316** | 214 | 8.410 | 55 | 2.165 | 201 | 7.913 | 1.85 | 4.07 | ASLR102000021 |

## アルミニウム

| | 外径寸法 | | | | 内径Ø | | 重量 | | |
|---|---|---|---|---|---|---|---|---|---|
| スリーブ | Ø (mm) | Ø (in) | L (mm) | L (in) | (mm) | (in) | (kg) | (lb) | 品番 |
| **SLR 70 Alu** | 83 | 3.268 | 55 | 2.165 | 71.5 | 2.815 | 0.15 | 0.33 | 5ASLR00003974 |
| **SLR 75 Alu** | 89 | 3.504 | 55 | 2.165 | 76.5 | 3.012 | 0.22 | 0.49 | 5ASLR00008711 |
| **SLR 100 Alu** | 114 | 4.488 | 55 | 2.165 | 101 | 3.976 | 0.33 | 0.73 | 5ASLR00000894 |
| **SLR 125 Alu** | 140 | 5.512 | 55 | 2.165 | 126 | 4.961 | 0.40 | 0.88 | 5ASL0000007647 |
| **SLR 127 Alu** | 140 | 5.512 | 55 | 2.165 | 128 | 5.039 | 0.50 | 1.10 | 5ASLR00003246 |
| **SLR 150 Alu** | 164 | 6.457 | 55 | 2.165 | 151 | 5.945 | 0.45 | 0.99 | 5ASLR00003239 |
| **SLR 200 Alu** | 214 | 8.425 | 55 | 2.165 | 201 | 7.913 | 1.00 | 2.20 | 5ASLR00003240 |

# Rフレーム用フランジ ( つば ) 付きスリーブ

SLFR primed mild steel

SLFR galvanized mild steel

SLFR aluminum

実用的なユーザーガイドラインは220ページをご覧ください。

## 下塗りされた軟鋼

| | フランジ外径Ø | | 外径寸法 | | | | 内径Ø | | 重量 | | |
|---|---|---|---|---|---|---|---|---|---|---|---|
| スリーブ | (mm) | (in) | Ø (mm) | Ø (in) | L (mm) | L (in) | (mm) | (in) | (kg) | (lb) | 品番 |
| **SLFR 70 primed** | 160 | 6.299 | 160 | 6.299 | 55 | 2.165 | 71.5 | 2.815 | 1.05 | 2.31 | ASFR100700012 |
| **SLFR 75 primed** | 165 | 6.496 | 165 | 6.496 | 55 | 2.165 | 76.5 | 3.012 | 1.20 | 2.63 | ASFR100750012 |
| **SLFR 100 primed** | 195 | 7.677 | 195 | 7.677 | 55 | 2.165 | 101 | 3.976 | 1.58 | 3.48 | ASFR101000012 |
| **SLFR 125 primed** | 213 | 8.386 | 213 | 8.386 | 55 | 2.165 | 126 | 4.961 | 1.82 | 4.00 | ASFR101250012 |
| **SLFR 127 primed** | 213 | 8.386 | 213 | 8.386 | 55 | 2.165 | 128 | 5.039 | 1.67 | 3.68 | ASFR101270012 |
| **SLFR 150 primed** | 236 | 9.291 | 236 | 9.291 | 55 | 2.165 | 151 | 5.945 | 2.10 | 4.63 | ASFR101500012 |
| **SLFR 200 primed** | 290 | 11.417 | 290 | 11.417 | 55 | 2.165 | 201 | 7.913 | 2.78 | 6.13 | ASFR102000012 |

## 亜鉛メッキ軟鋼

| | フランジ外径Ø | | 外径寸法 | | | | 内径Ø | | 重量 | | |
|---|---|---|---|---|---|---|---|---|---|---|---|
| スリーブ | (mm) | (in) | Ø (mm) | Ø (in) | L (mm) | L (in) | (mm) | (in) | (kg) | (lb) | 品番 |
| **SLFR 70 galv** | 160 | 6.299 | 160 | 6.299 | 55 | 2.165 | 71.5 | 2.815 | 1.08 | 2.37 | ASFR100700015 |
| **SLFR 75 galv** | 165 | 6.496 | 165 | 6.496 | 55 | 2.165 | 76.5 | 3.012 | 1.23 | 2.71 | ASFR100750015 |
| **SLFR 100 galv** | 195 | 7.677 | 195 | 7.677 | 55 | 2.165 | 101 | 3.976 | 1.61 | 3.55 | ASFR101000015 |
| **SLFR 125 galv** | 213 | 8.386 | 213 | 8.386 | 55 | 2.165 | 126 | 4.961 | 1.91 | 4.20 | ASFR101250015 |
| **SLFR 127 galv** | 213 | 8.386 | 213 | 8.386 | 55 | 2.165 | 128 | 5.039 | 1.73 | 3.81 | ASFR101270015 |
| **SLFR 150 galv** | 236 | 9.291 | 236 | 9.291 | 55 | 2.165 | 151 | 5.945 | 2.18 | 4.80 | ASFR101500015 |
| **SLFR 200 galv** | 290 | 11.417 | 290 | 11.417 | 55 | 2.165 | 201 | 7.913 | 2.90 | 6.39 | ASFR102000015 |

## アルミニウム

| | フランジ外径Ø | | 外径寸法 | | | | 内径Ø | | 重量 | | |
|---|---|---|---|---|---|---|---|---|---|---|---|
| スリーブ | (mm) | (in) | Ø (mm) | Ø (in) | L (mm) | L (in) | (mm) | (in) | (kg) | (lb) | 品番 |
| **SLFR 70 Alu** | 160 | 6.299 | 160 | 6.299 | 55 | 2.165 | 71.5 | 2.815 | 0.33 | 0.73 | 5ASFR00008713 |
| **SLFR 75 Alu** | 165 | 6.496 | 165 | 6.496 | 55 | 2.165 | 76.5 | 3.012 | 0.40 | 0.88 | 5ASF000008712 |
| **SLFR 100 Alu** | 195 | 7.677 | 195 | 7.677 | 55 | 2.165 | 101 | 3.976 | 0.53 | 1.17 | 5ASFR00001917 |
| **SLFR 125 Alu** | 213 | 8.386 | 213 | 8.386 | 55 | 2.165 | 126 | 4.961 | 0.63 | 1.39 | 5ASF000004286 |
| **SLFR 127 Alu** | 213 | 8.386 | 213 | 8.386 | 55 | 2.165 | 128 | 5.039 | 0.57 | 1.26 | 5ASFR00008714 |
| **SLFR 150 Alu** | 236 | 9.291 | 236 | 9.291 | 55 | 2.165 | 151 | 5.945 | 0.71 | 1.57 | 5ASFR00007671 |
| **SLFR 200 Alu** | 290 | 11.417 | 290 | 11.417 | 55 | 2.165 | 201 | 7.913 | 0.96 | 2.12 | 5ASFR00001918 |

# Rフレーム用フランジ ( つば ) 付き開閉式スリーブ

SLFO/RI acid-proof stainless steel

実用的なユーザーガイドライン
は220ページをご覧ください。

## 耐酸性ステンレス鋼

| スリーブ | 外側フランジ ( つば ) 径 ØA (mm) | ØA (in) | 開口部寸法 ØB (mm) | ØB (in) | 重量 (kg) | (lb) | 品番 |
|---|---|---|---|---|---|---|---|
| **SLFO/RI 75 AISI 316** | 252 | 9.9 | 188 | 7.4 | 5.5 | 12.1 | SLFORI0007521 |
| **SLFO/RI 100 AISI 316** | 317 | 12.5 | 253 | 9.9 | 9.5 | 20.9 | SLFORI0010021 |
| **SLFO/RI 125 AISI 316** | 343 | 13.5 | 279 | 10.9 | 10.8 | 23.8 | SLFORI0012521 |
| **SLFO/RI 150 AISI 316** | 367 | 14.5 | 303 | 11.9 | 11.6 | 25.6 | SLFORI0015021 |
| **SLFO/RI 200 AISI 316** | 417 | 16.4 | 353 | 13.9 | 13.7 | 3 | SLFORI0020021 |

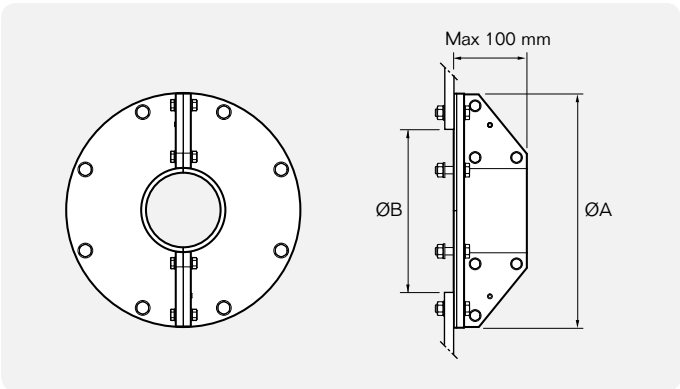

# Roxtec SPM™シール

Roxtec SPMは、あらゆる種類の金属パイプに使用できる溶接不要のソリューションです。パイプの周辺や起伏のある開口部の内部の密封性を維持できます。このシールは、厚さが6~15 mmの範囲にある鋼製のデッキや隔壁の一方の側から迅速かつ簡単に取り付けることができます。

- 軽量
- 単一パイプの貫通
- 片側からの取り付け
- 非溶接ソリューション
- 認証取得済みの耐火性、防水性、気密性

## メカニズム

下記の例はRoxtec SPMシールの迅速かつ簡単な設置方法をご紹介します。

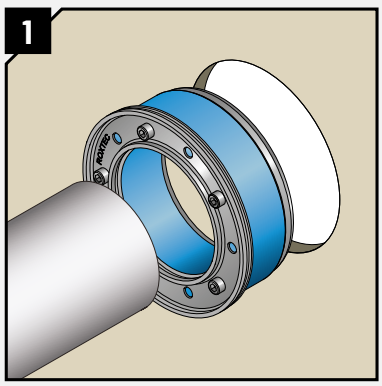


パイプをRoxtec SPMシールの中に通し、開口部に差し込みます。シールはパイプまたは開口部の寸法に高い許容性を有します。

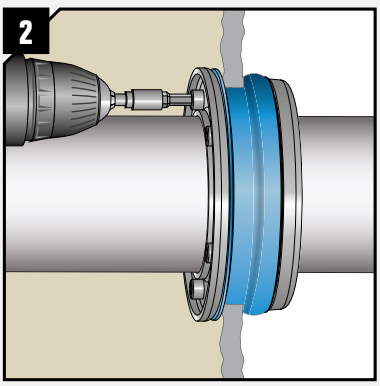


開口部の内側にシールをフィットさせ、ボルトで締め付けます。シールはパイプ周囲と開口部の内側を密封し続けます。

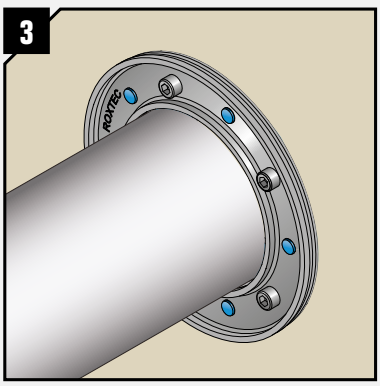


インジケーターが完全な圧縮に達したことを知らせるため、施工と検査がシンプルです。

# SPM™シール、耐酸性ステンレス鋼フィッティング

SPM 81

SPM 138

施工説明書はwww.roxtec.com/jpをご覧ください

等級　火災：A等級分類　水圧：1 bar　気圧：0.67 bar

| シール | パイプ外径Ø (mm) | パイプ外径Ø (in) | 穴径Ø (mm) | 穴径Ø (in) | 重量 (kg) | 重量 (lb) | Art. no |
|---|---|---|---|---|---|---|---|
| **SPM 39** | 8-12 | 0.315-0.472 | 39-43 | 1.535-1.693 | 0.1 | 0.220 | 167591 |
| **SPM 41** | 12-16 | 0.472-0.630 | 41-45 | 1.614-1.772 | 0.1 | 0.263 | 153052 |
| **SPM 48** | 16-20 | 0.630-0.787 | 48-52 | 1.890-2.047 | 0.2 | 0.441 | 167592 |
| **SPM 54** | 19-23 | 0.748-0.906 | 53.5-57.5 | 2.106-2.264 | 0.2 | 0.441 | 153060 |
| **SPM 59** | 24-28 | 0.945-1.102 | 58.5-62.5 | 2.303-2.461 | 0.3 | 0.551 | 153064 |
| **SPM 62** | 27-31 | 1.063-1.220 | 61.5-65.5 | 2.421-2.579 | 0.3 | 0.573 | 153068 |
| **SPM 69** | 32-36 | 1.260-1.417 | 68.5-72.5 | 2.697-2.854 | 0.3 | 0.683 | 153072 |
| **SPM 77** | 37-42 | 1.457-1.654 | 77-81 | 3.012-3.169 | 0.5 | 1.102 | 166011 |
| **SPM 81** | 41.4-45.4 | 1.630-1.787 | 81-85 | 3.189-3.346 | 0.5 | 1.014 | 153040 |
| **SPM 87** | 47-51 | 1.850-2.008 | 87-91 | 3.425-3.583 | 0.5 | 1.102 | 153076 |
| **SPM 92** | 52-56 | 2.047-2.205 | 92-96 | 3.622-3.779 | 0.5 | 1.168 | 153080 |
| **SPM 103** | 56.2-61.1 | 2.213-2.406 | 103-107 | 4.055-4.213 | 0.7 | 1.433 | 153084 |
| **SPM 119** | 72.2-76.9 | 2.843-3.028 | 119-123 | 4.685-4.843 | 0.8 | 1.720 | 153088 |
| **SPM 138** | 88-92 | 3.465-3.622 | 138-142 | 5.433-5.591 | 1.1 | 2.315 | 153056 |
| **SPM 149** | 99-103 | 3.898-4.055 | 149-153 | 5.866-6-024 | 1.2 | 2.645 | 167594 |
| **SPM 157** | 107-111 | 4.213-4.370 | 157-161 | 6.181-6.339 | 1.2 | 2.734 | 153092 |
| **SPM 168** | 113-117 | 4.449-4.606 | 168-172 | 6.614-6.772 | 1.6 | 3.461 | 153096 |
| **SPM 178** | 123-127 | 4.843-5.000 | 178-182 | 7.008-7.165 | 1.7 | 3.747 | 167595 |
| **SPM 188** | 131-135 | 5.157-5.315 | 188-192 | 7.402-7.559 | 1.8 | 3.968 | 167596 |
| **SPM 196** | 138.5-143 | 5.453-5.630 | 196-200 | 7.717-7.874 | 1.9 | 4.255 | 153100 |
| **SPM 217** | 157-162 | 6.181-6.378 | 217-221 | 8.543-8.701 | 2.3 | 5.070 | 167597 |
| **SPM 226** | 167-171 | 6.575-6.732 | 226-230 | 8.898-9.055 | 2.4 | 5.291 | 153104 |
| **SPM 279** | 218-222 | 8.583-8.740 | 279-283 | 10.984-11.142 | 3.0 | 6.702 | 153036 |

# Roxtec SPM™シール、技術資料

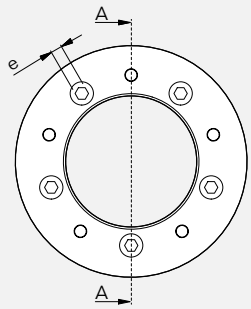


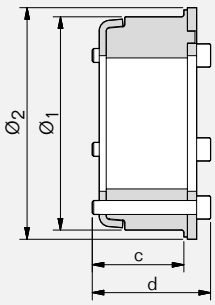


A-A

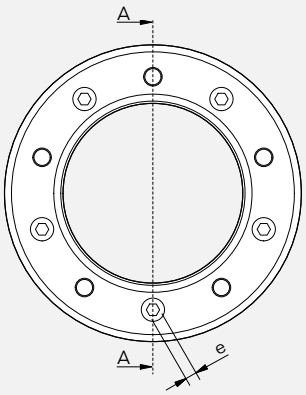


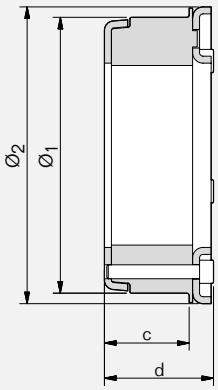


A-A

| | SPM 39 | | SPM 41 | | SPM 48 | | SPM 54 | | SPM 59 | | SPM 62 | | SPM 69 | | SPM 77 | |
|---|---|---|---|---|---|---|---|---|---|---|---|---|---|---|---|---|
| Pos | (mm) | (in) | (mm) | (in) | (mm) | (in) | (mm) | (in) | (mm) | (in) | (mm) | (in) | (mm) | (in) | (mm) | (in) |
| $Ø_1$ | 39 | 1.535 | 41 | 1.614 | 48 | 1.890 | 53.5 | 2.106 | 58.5 | 2.303 | 61.5 | 2.421 | 68.5 | 2.697 | 77 | 3.031 |
| $Ø_2$ | 49 | 1.929 | 51 | 2.008 | 59 | 2.323 | 64 | 2.520 | 69 | 2.717 | 72 | 2.835 | 79 | 3.110 | 88 | 3.465 |
| c | 41 | 1.614 | 41 | 1.614 | 40 | 1.575 | 40 | 1.575 | 37 | 1.457 | 37 | 1.457 | 37 | 1.457 | 40 | 1.575 |
| d | 49 | 1.929 | 49 | 1.929 | 49 | 1.929 | 49 | 1.929 | 47 | 1.850 | 47 | 1.850 | 47 | 1.850 | 50 | 1.969 |
| e | * | * | * | * | * | * | * | * | ** | ** | ** | ** | ** | ** | ** | ** |

| | SPM 81 | | SPM 87 | | SPM 92 | | SPM 103 | | SPM 119 | | SPM 138 | | SPM 149 | | SPM 157 | |
|---|---|---|---|---|---|---|---|---|---|---|---|---|---|---|---|---|
| Pos | (mm) | (in) | (mm) | (in) | (mm) | (in) | (mm) | (in) | (mm) | (in) | (mm) | (in) | (mm) | (in) | (mm) | (in) |
| $Ø_1$ | 81 | 3.189 | 87 | 3.425 | 92 | 3.622 | 103 | 4.055 | 119 | 4.685 | 138 | 5.433 | 149 | 5.867 | 157 | 6.181 |
| $Ø_2$ | 89 | 3.504 | 95 | 3.740 | 100 | 3.937 | 112 | 4.409 | 128 | 5.039 | 147 | 5.787 | 159 | 6.260 | 166 | 6.535 |
| c | 40 | 1.575 | 40 | 1.575 | 40 | 1.575 | 41 | 1.614 | 37 | 1.457 | 41 | 1.614 | 41 | 1.614 | 41 | 1.614 |
| d | 51 | 2.008 | 51 | 2.008 | 51 | 2.008 | 51 | 2.008 | 47 | 1.850 | 51 | 2.008 | 51 | 1.929 | 51 | 2.008 |
| e | *** | *** | *** | *** | *** | *** | *** | *** | *** | *** | *** | *** | *** | *** | *** | *** |

| | SPM 168 | | SPM 178 | | SPM 188 | | SPM 196 | | SPM 217 | | SPM 226 | | SPM 279 | |
|---|---|---|---|---|---|---|---|---|---|---|---|---|---|---|
| Pos | (mm) | (in) | (mm) | (in) | (mm) | (in) | (mm) | (in) | (mm) | (in) | (mm) | (in) | (mm) | (in) |
| $Ø_1$ | 168 | 6.614 | 178 | 7.001 | 188 | 7.402 | 196 | 7.717 | 217 | 8.543 | 226 | 8.898 | 279 | 10.984 |
| $Ø_2$ | 180 | 7.087 | 188 | 7.402 | 198 | 7.800 | 206 | 8.110 | 229 | 9.016 | 238 | 9.370 | 291 | 11.457 |
| c | 46 | 1.811 | 46 | 1.811 | 46 | 1.811 | 46 | 1.811 | 46 | 1.811 | 46 | 1.811 | 46 | 1.811 |
| d | 58 | 2.283 | 58 | 2.283 | 58 | 2.283 | 58 | 2.283 | 58 | 2.283 | 58 | 2.283 | 58 | 2.283 |
| e | **** | **** | **** | **** | **** | **** | **** | **** | **** | **** | **** | **** | **** | **** |

* SW3 mm/SW0.118"
** SW4 mm/SW0.157"
*** SW5 mm/SW0.197"
**** SW6 mm/SW0.236"

注：寸法はすべて公称値です。

# Roxtec R X, RS X シール

Roxtec R X およびRS X は、プロジェクト後期に溶接が不適切な場所で改造や設置を実施できるように設計されています。キットには、非溶接スリーブ(SLX)1個と単一パイプ貫通部用のRSシール1個、または複数パイプ用のRフレームが1個含まれています。R Xソリューションは将来の変更に予備スペースを提供します。

- R X はRMモジュールとお使いください。
- 1 本、又は複数の金属製パイプ貫通用
- 1個の製品で複数のパイプ寸法に対応
- 片側施工
- 火、水、ガスに対する認証

## メカニズム

溶接を使わずにRS Xをデッキまたは隔壁に取り付ける例です。

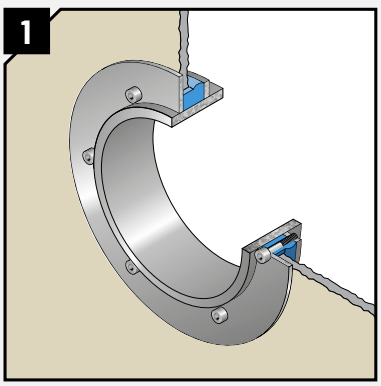


Roxtec RS Xは拡張により取り付けます。ラバーが加圧により開口部の内側まで拡張され、構造とSLXスリーブ(キット同梱)の間を密閉します。

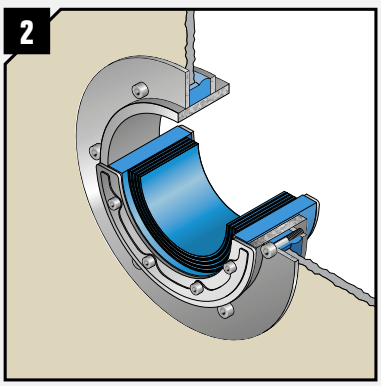


シールもラバーをパイプ外側まで加圧します。

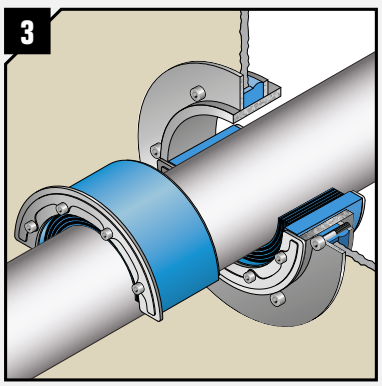


パイプに合わせて調整するために、それぞれの半円筒形シールにはぎ取り可能なレイヤーが装着されています。

# R Xキット、亜鉛メッキスリーブ付き亜鉛メッキフレーム

R X 100 galv/galv

152ページにあるRフレームの情報および寸法をご参照ください。
完成品に必要な部品は26ページをご覧ください。
施工説明書はwww.roxtec.com/jpをご覧ください

**等級** 火災：A等級分類 水圧：4 bar 気圧：2.5 bar

| キット | パッキングスペース(mm) | 開口部寸法 ± 1 mm (0.0394") | | スリーブ外形寸法 | | 重量 | | 品番 |
|---|---|---|---|---|---|---|---|---|
| | | Ø (mm) | Ø (in) | ØxD (mm) | ØxD (in) | (kg) | (lb) | |
| **R X 100 galv/galv** | 60 x 60 | 146 | 5.748 | 155 x 55 | 6.102 x 2.165 | 2.2 | 4.850 | RXG0001001018 |
| **R X 125 galv/galv** | 80 x 80 | 171 | 6.732 | 180 x 55 | 7.087 x 2.165 | 2.8 | 6.173 | RXG0001251018 |
| **R X 150 galv/galv** | 90 x 90 | 200 | 7.874 | 209 x 55 | 8.228 x 2.165 | 3.5 | 7.716 | RXG0001501018 |
| **R X 200 galv/galv** | 120 x 120 | 251 | 9.882 | 260 x 55 | 10.236 x 2.165 | 4.6 | 10.141 | RXG0002001018 |

# R Xキット、亜鉛メッキスリーブ付き耐酸ステンレスフレーム

R X 100 AISI 316/galv

152ページにあるRフレームの情報および寸法をご参照ください。
完成品に必要な部品は26ページをご覧ください。
施工説明書はwww.roxtec.com/jpをご覧ください

**等級** 火災：A等級分類 水圧：4 bar 気圧：2.5 bar

| キット | パッキングスペース(mm) | 開口部寸法 ± 1 mm (0.0394") | | スリーブ外形寸法 | | 重量 | | 品番 |
|---|---|---|---|---|---|---|---|---|
| | | Ø (mm) | Ø (in) | ØxD (mm) | ØxD (in) | (kg) | (lb) | |
| **R X 75 AISI 316/galv** | 40 x 40 | 116 | 4.567 | 125 x 55 | 4.921 x 2.165 | 1.6 | 3.527 | RXG0000751021 |
| **R X 100 AISI 316/galv** | 60 x 60 | 146 | 5.748 | 155 x 55 | 6.102 x 2.165 | 2.2 | 4.850 | RXG0001001021 |
| **R X 125 AISI 316/galv** | 80 x 80 | 171 | 6.732 | 180 x 55 | 7.087 x 2.165 | 2.8 | 6.173 | RXG0001251021 |
| **R X 150 AISI 316/galv** | 90 x 90 | 200 | 7.874 | 209 x 55 | 8.228 x 2.165 | 3.5 | 7.716 | RXG0001501021 |
| **R X 200 AISI 316/galv** | 120 x 120 | 251 | 9.882 | 260 x 55 | 10.236 x 2.165 | 4.6 | 10.141 | RXG0002001021 |

# R Xキット、耐酸ステンレス

RS X 100 AISI 316/galv

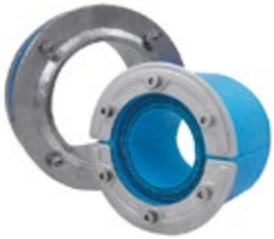

RS X 100 AISI 316 woc/galv

RSシールの詳しい情報と寸法は140ページをご覧ください。

施工説明書はwww.roxtec.com/jpをご覧ください

**等級** 火災：A等級分類 **水圧：**4 bar **気圧：**2.5 bar

| キット | パイプ径Ø (mm) | パイプ径Ø (in) | 開口部寸法 ± 1 mm (0.0394") Ø (mm) | 開口部寸法 ± 1 mm (0.0394") Ø (in) | スリーブ外形寸法 ØxD (mm) | スリーブ外形寸法 ØxD (in) | 重量 (kg) | 重量 (lb) | 品番 |
|---|---|---|---|---|---|---|---|---|---|
| **コア付き** | | | | | | | | | |
| **RS X 43 AISI 316/galv** | 0+4-23 | 0+0.157-0.906 | 83 | 3.268 | 92 x 65 | 3.622 x 2.559 | 0.8 | 1.764 | RSXG100431021 |
| **RS X 50 AISI 316/galv** | 0+8-30 | 0+0.315-1.181 | 91 | 3.583 | 100 x 65 | 3.937 x 2.559 | 1.2 | 2.646 | RSXG100501021 |
| **RS X 75 AISI 316/galv** | 0+24-54 | 0+0.945-2.126 | 116 | 4.567 | 125 x 65 | 4.921 x 2.559 | 1.6 | 3.527 | RSXG100751021 |
| **RS X 100 AISI 316/galv** | 0+48-70 | 0+1.890-2.756 | 146 | 5.748 | 155 x 65 | 6.102 x 2.559 | 2.2 | 4.850 | RSXG101001021 |
| **RS X 125 AISI 316/galv** | 0+66-98 | 0+2.598-3.858 | 171 | 6.732 | 180 x 65 | 7.087 x 2.559 | 2.8 | 6.173 | RSXG101251021 |
| **コア無し** | | | | | | | | | |
| **RS X 100 AISI 316 woc/galv** | 48-70 | 1.890-2.756 | 146 | 5.748 | 155 x 65 | 6.102 x 2.559 | 2.2 | 4.850 | RSXG001001021 |
| **RS X 125 AISI 316 woc/galv** | 66-98 | 2.598-3.858 | 171 | 6.732 | 180 x 65 | 7.087 x 2.559 | 2.8 | 6.173 | RSXG001251021 |
| **RS X 150 AISI 316 woc/galv** | 93-119 | 3.661-4.685 | 200 | 7.874 | 209 x 65 | 8.228 x 2.559 | 3.5 | 7.716 | RSXG001501021 |
| **RS X 175 AISI 316 woc/galv** | 119-145 | 4.685-5.709 | 221 | 8.701 | 230 x 65 | 9.055 x 2.559 | 5.03 | 11.089 | RSXG001751021 |
| **RS X 200 AISI 316 woc/galv** | 138-170 | 5.433-6.693 | 251 | 9.882 | 260 x 65 | 10.236 x 2.559 | 6.55 | 14.440 | RSXG002001021 |

# R X、RS Xキット、技術資料

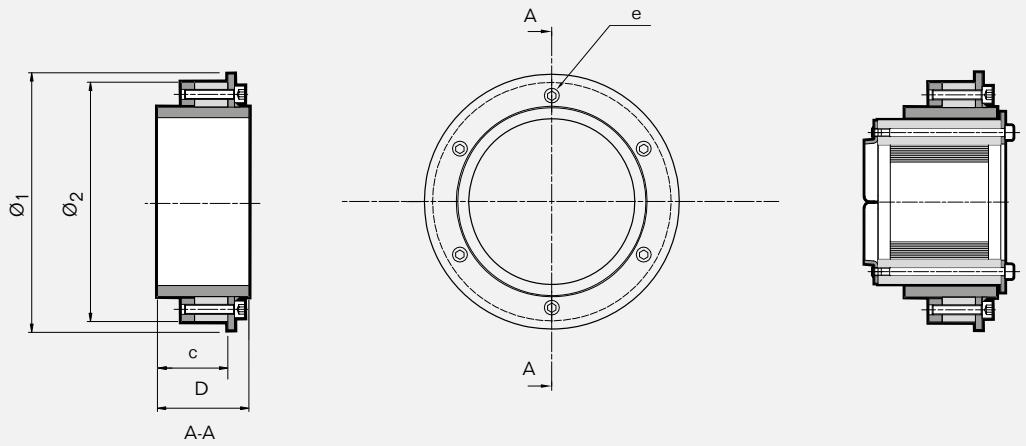


| | R X 75 | | R X 100 | | R X 125 | | R X 150 | | R X 200 | |
|---|---|---|---|---|---|---|---|---|---|---|
| Pos | (mm) | (in) | (mm) | (in) | (mm) | (in) | (mm) | (in) | (mm) | (in) |
| $Ø_1$ | 125 | 4.921 | 155 | 6.102 | 180 | 7.087 | 209 | 8.228 | 260 | 10.236 |
| $Ø_2$ | 115 | 4.528 | 145 | 5.709 | 170 | 6.693 | 199 | 7.835 | 250 | 9.843 |
| c | 43 | 1.693 | 43 | 1.693 | 43 | 1.693 | 43 | 1.693 | 43 | 1.693 |
| D | 55 | 2.165 | 55 | 2.165 | 55 | 2.165 | 55 | 2.165 | 55 | 2.165 |
| e | * | * | ** | ** | ** | ** | ** | ** | *** | *** |

* SW 5 mm (4x) / SW 0.197" (4x) ** SW 5 mm (6x) / SW 0.197" (6x) *** SW 5 mm (8x) / SW 0.197" (8x)

| | RS X 43 | | RS X 50 | | RS X 75 | | RS X 100 (woc) | | RS X 125 (woc) | |
|---|---|---|---|---|---|---|---|---|---|---|
| Pos | (mm) | (in) | (mm) | (in) | (mm) | (in) | (mm) | (in) | (mm) | (in) |
| $Ø_1$ | 92 | 3.622 | 100 | 3.937 | 125 | 4.921 | 155 | 6.102 | 180 | 7.087 |
| $Ø_2$ | 82 | 3.228 | 90 | 3.543 | 115 | 4.527 | 145 | 5.709 | 170 | 6.693 |
| c | 53 | 2.087 | 53 | 2.087 | 53 | 2.087 | 53 | 2.087 | 53 | 2.087 |
| D | 65 | 2.559 | 65 | 2.559 | 65 | 2.559 | 65 | 2.559 | 65 | 2.559 |
| e | **** | **** | **** | **** | ***** | ***** | ***** | ***** | ***** | ***** |

**** SW 4 mm (4x) / SW 0.157 " (4x) ***** SW 5 mm (6x) / SW 0.197" (6x)

| | RS X 150 (woc) | | RS X 175 (woc) | | RS X 200 (woc) | |
|---|---|---|---|---|---|---|
| Pos | (mm) | (in) | (mm) | (in) | (mm) | (in) |
| $Ø_1$ | 209 | 8.228 | 230 | 9.055 | 260 | 10,236 |
| $Ø_2$ | 199 | 7.835 | 220 | 8.661 | 250 | 9,843 |
| c | 53 | 2.087 | 53 | 2.087 | 53 | 2,087 |
| D | 65 | 2.559 | 65 | 2.559 | 65 | 2,559 |
| e | ***** | ***** | ***** | ***** | ***** | ***** |

***** SW 5 mm (6x) / SW 0.197" (6x)

注：寸法はすべて公称値です。

# Roxtec S フレーム

金属製フレームのRoxtec S フレームは溶接により取り付けられます。単一の開口部やオプションを組み合わせたものがあり、パッキングスペースには豊富なサイズのMultidiameter™付きRoxtec RM モジュールが用意されています。このソリューションは複数の金属製パイプの貫通部を保護します。また将来、金属製パイプを追加する時、「将来に備えた」予備スペースを使用できます。

- グループRM コンポーネ ントとの使用向け。
- 溶接による取り付け
- 1個の製品で複数のパイプ寸法に対応
- デッキまたは隔壁にある1個の開口部から複数パイプを貫通
- 片側からの取り付け
- 火、水、ガスに対して認証された保護を実施

## S フレーム、下塗りされた軟鋼

S 6x1 primed

完成品に必要な部品は26ページをご覧ください。

実用的なユーザーガイドラインは220ページをご覧ください。

施工説明書はwww.roxtec.com/jpをご覧ください

EMC用途には適切な伝導性を確保するためにフレームの内側の下塗りを取り除いてください。

その他のフレームの組み合わせ、または本フレームの開口式製品については、お近くのRoxtec サプライヤーまたはinfo@jp.roxtec.comまで電子メールでお問い合わせください。

**等級** 火災：A 等級分類, H 等級分類 水圧：4 bar 気圧：2.5 bar

| フレーム | フレーム開口部 | パッキングスペース(mm) | 外径寸法 (D=60 mm) HxW (mm) | HxW (in) | 重量 (kg) | (lb) | 品番 |
|---|---|---|---|---|---|---|---|
| **S 1x1 primed** | 1 | 60 x 60 | 121 x 80 | 4.764 x 3.150 | 1.6 | 3.527 | SS01000000112 |
| **S 2x1 primed** | 1 | 60 x 120 | 121 x 141 | 4.764 x 5.551 | 2.2 | 4.938 | S002000000112 |
| **S 2x2 primed** | 2 | 60 x 120 | 121 x 271 | 4.764 x 10.669 | 3.9 | 8.488 | S002000000212 |
| **S 2x3 primed** | 3 | 60 x 120 | 121 x 402 | 4.764 x 15.827 | 5.5 | 12.037 | S002000000312 |
| **S 2x4 primed** | 4 | 60 x 120 | 121 x 532 | 4.764 x 20.945 | 7.1 | 15.609 | S002000000412 |
| **S 2x5 primed** | 5 | 60 x 120 | 121 x 663 | 4.764 x 26.102 | 8.7 | 19.158 | S002000000512 |
| **S 2x6 primed** | 6 | 60 x 120 | 121 x 793 | 4.764 x 31.220 | 10.3 | 22.707 | S002000000612 |
| **S 3x1 primed** | 1 | 120 x 60 | 180 x 80 | 7.087 x 3.150 | 2.3 | 5.071 | SS03000000112 |

# S フレーム、下塗りされた軟鋼

| フレーム | フレーム開口部 | パッキングスペース(mm) | 外径寸法 (D=60 mm) HxW (mm) | HxW (in) | 重量 (kg) | (lb) | 品番 |
|---|---|---|---|---|---|---|---|
| **S 4x1 primed** | 1 | 120 x 120 | 180 x 141 | 7.087 x 5.551 | 2.8 | 6.151 | S004000000112 |
| **S 4x2 primed** | 2 | 120 x 120 | 180 x 271 | 7.087 x 10.669 | 4.7 | 10.318 | S004000000212 |
| **S 4x3 primed** | 3 | 120 x 120 | 180 x 402 | 7.087 x 15.827 | 6.6 | 14.484 | S004000000312 |
| **S 4x4 primed** | 4 | 120 x 120 | 180 x 532 | 7.087 x 20.945 | 8.5 | 18.629 | S004000000412 |
| **S 4x5 primed** | 5 | 120 x 120 | 180 x 663 | 7.087 x 26.102 | 10.3 | 22.796 | S004000000512 |
| **S 4x6 primed** | 6 | 120 x 120 | 180 x 793 | 7.087 x 31.220 | 12.2 | 26.962 | S004000000612 |
| **S 4x7 primed** | 7 | 120 x 120 | 180 x 924 | 7.087 x 36.378 | 14.1 | 31.129 | S004000000712 |
| **S 4x8 primed** | 8 | 120 x 120 | 180 x 1054 | 7.087 x 41.496 | 16.0 | 35.296 | S004000000812 |
| **S 4x9 primed** | 9 | 120 x 120 | 180 x 1185 | 7.087 x 46.654 | 17.9 | 39.440 | S004000000912 |
| **S 4+4x1 primed** | 2 | 120 x 120 | 349 x 141 | 13.740 x 5.551 | 5.0 | 11.067 | S004400000112 |
| **S 4+4x2 primed** | 4 | 120 x 120 | 359 x 271 | 14.134 x 10.669 | 9.5 | 20.878 | S004400000212 |
| **S 4+4x3 primed** | 6 | 120 x 120 | 359 x 402 | 14.134 x 15.827 | 13.5 | 29.321 | S004400000312 |
| **S 4+4x4 primed** | 8 | 120 x 120 | 359 x 532 | 14.134 x 20.945 | 17.1 | 37.743 | S004400000412 |
| **S 4+4x5 primed** | 10 | 120 x 120 | 359 x 663 | 14.134 x 26.102 | 21.0 | 46.186 | S004400000512 |
| **S 4+4x6 primed** | 12 | 120 x 120 | 359 x 793 | 14.134 x 31.220 | 24.8 | 54.630 | S004400000612 |
| **S 4+4x7 primed** | 14 | 120 x 120 | 359 x 924 | 14.134 x 36.378 | 28.6 | 63.096 | S004400000712 |
| **S 4+4x8 primed** | 16 | 120 x 120 | 359 x 1054 | 14.134 x 41.496 | 32.6 | 71.539 | S004400000812 |
| **S 4+4+4x1 primed** | 3 | 120 x 120 | 519 x 141 | 20.433 x 5.551 | 6.6 | 14.550 | S004440000112 |
| **S 4+4+4x2 primed** | 6 | 120 x 120 | 539 x 271 | 21.220 x 10.669 | 14.2 | 31.305 | S004440000212 |
| **S 4+4+4x3 primed** | 9 | 120 x 120 | 539 x 402 | 21.220 x 15.827 | 19.9 | 43.872 | S004440000312 |
| **S 4+4+4x4 primed** | 12 | 120 x 120 | 539 x 532 | 21.220 x 20.945 | 26.2 | 57.761 | S004440000412 |
| **S 4+4+4x5 primed** | 15 | 120 x 120 | 539 x 663 | 21.220 x 26.102 | 31.3 | 69.004 | S004440000512 |
| **S 4+4+4x6 primed** | 18 | 120 x 120 | 539 x 793 | 21.220 x 31.220 | 37.0 | 81.570 | S004440000612 |
| **S 5x1 primed** | 1 | 180 x 60 | 238 x 80 | 9.370 x 3.150 | 2.8 | 6.173 | SS05000000112 |
| **S 6x1 primed** | 1 | 180 x 120 | 238 x 141 | 9.370 x 5.551 | 3.3 | 7.363 | S006000000112 |
| **S 6x2 primed** | 2 | 180 x 120 | 238 x 271 | 9.370 x 10.669 | 5.5 | 12.147 | S006000000212 |
| **S 6x3 primed** | 3 | 180 x 120 | 238 x 402 | 9.370 x 15.827 | 7.7 | 16.909 | S006000000312 |
| **S 6x4 primed** | 4 | 180 x 120 | 238 x 532 | 9.370 x 20.945 | 9.8 | 21.671 | S006000000412 |
| **S 6x5 primed** | 5 | 180 x 120 | 238 x 663 | 9.370 x 26.102 | 12.0 | 26.455 | S006000000512 |
| **S 6x6 primed** | 6 | 180 x 120 | 238 x 793 | 9.370 x 31.220 | 14.2 | 31.217 | S006000000612 |
| **S 6x7 primed** | 7 | 180 x 120 | 238 x 924 | 9.370 x 36.378 | 16.3 | 35.979 | S006000000712 |
| **S 6x8 primed** | 8 | 180 x 120 | 238 x 1054 | 9.370 x 41.496 | 18.5 | 40.763 | S006000000812 |
| **S 6x9 primed** | 9 | 180 x 120 | 238 x 1185 | 9.370 x 46.654 | 20.7 | 45.525 | S006000000912 |
| **S 6+6x1 primed** | 2 | 180 x 120 | 466 x 141 | 18.346 x 5.551 | 6.1 | 13.492 | S006600000112 |
| **S 6+6x2 primed** | 4 | 180 x 120 | 476 x 271 | 18.740 x 10.669 | 11.1 | 24.537 | S006600000212 |
| **S 6+6x3 primed** | 6 | 180 x 120 | 476 x 402 | 18.740 x 15.827 | 15.5 | 34.171 | S006600000312 |
| **S 6+6x4 primed** | 8 | 180 x 120 | 476 x 532 | 18.740 x 20.945 | 19.9 | 43.827 | S006600000412 |
| **S 6+6x5 primed** | 10 | 180 x 120 | 476 x 663 | 18.740 x 26.102 | 24.3 | 53.506 | S006600000512 |

# S フレーム、下塗りされた軟鋼

| フレーム | フレーム開口部 | パッキングスペース(mm) | 外径寸法 (D=60 mm) HxW (mm) | HxW (in) | 重量 (kg) | (lb) | 品番 |
|---|---|---|---|---|---|---|---|
| **S 6+6x6 primed** | 12 | 180 x 120 | 476 x 793 | 18.740 x 31.220 | 28.6 | 63.140 | S006600000612 |
| **S 6+6x7 primed** | 14 | 180 x 120 | 476 x 924 | 18.740 x 36.378 | 33.0 | 72.796 | S006600000712 |
| **S 6+6x8 primed** | 16 | 180 x 120 | 476 x 1054 | 18.740 x 41.496 | 37.4 | 82.474 | S006600000812 |
| **S 6+6x9 primed** | 18 | 180 x 120 | 476 x 1185 | 18.740 x 46.654 | 41.8 | 92.108 | S006600000912 |
| **S 6+6x10 primed** | 20 | 180 x 120 | 476 x 1315 | 18.740 x 51.772 | 46.2 | 101.764 | S006600001012 |
| **S 6+6+6x1 primed** | 3 | 180 x 120 | 694 x 141 | 27.323 x 5.551 | 8.2 | 18.078 | S006660000112 |
| **S 7x1 primed** | 1 | 240 x 60 | 298 x 80 | 11.732 x 3.150 | 3.3 | 7.363 | SS07000000112 |
| **S 8x1 primed** | 1 | 240 x 120 | 298 x 141 | 11.732 x 5.551 | 3.9 | 8.620 | S008000000112 |
| **S 8x2 primed** | 2 | 240 x 120 | 298 x 271 | 11.732 x 10.669 | 6.1 | 13.382 | S008000000212 |
| **S 8x3 primed** | 3 | 240 x 120 | 298 x 402 | 11.732 x 15.827 | 8.2 | 18.144 | S008000000312 |
| **S 8x4 primed** | 4 | 240 x 120 | 298 x 532 | 11.732 x 20.945 | 10.4 | 22.928 | S008000000412 |
| **S 8x5 primed** | 5 | 240 x 120 | 298 x 663 | 11.732 x 26.102 | 12.6 | 27.690 | S008000000512 |
| **S 8x6 primed** | 6 | 240 x 120 | 298 x 793 | 11.732 x 31.220 | 14.7 | 32.452 | S008000000612 |
| **S 8+8x1 primed** | 2 | 240 x 120 | 586 x 141 | 23.071 x 5.551 | 7.3 | 16.005 | S008800000112 |
| **S 8+8x2 primed** | 4 | 240 x 120 | 596 x 271 | 23.465 x 10.669 | 12.3 | 27.006 | S008800000212 |
| **S 8+8x3 primed** | 6 | 240 x 120 | 596 x 402 | 23.465 x 15.827 | 16.6 | 36.640 | S008800000312 |
| **S 8+8x4 primed** | 8 | 240 x 120 | 596 x 532 | 23.465 x 20.945 | 21.0 | 46.341 | S008800000412 |
| **S 8+8x5 primed** | 10 | 240 x 120 | 596 x 663 | 23.465 x 26.102 | 25.4 | 55.975 | S008800000512 |
| **S 8+8x6 primed** | 12 | 240 x 120 | 596 x 793 | 23.465 x 31.220 | 29.8 | 65.609 | S008800000612 |
| **S 8+8x7 primed** | 14 | 240 x 120 | 596 x 924 | 23.465 x 36.378 | 34.2 | 75.309 | S008800000712 |
| **S 8+8x8 primed** | 16 | 240 x 120 | 596 x 1054 | 23.465 x 41.496 | 38.5 | 84.943 | S008800000812 |
| **S 8+8x9 primed** | 18 | 240 x 120 | 596 x 1185 | 23.465 x 46.654 | 42.9 | 94.577 | S008800000912 |
| **S 8+8x10 primed** | 20 | 240 x 120 | 596 x 1315 | 23.465 x 51.772 | 47.3 | 104.278 | S008800001012 |
| **S 8+8+8x1 primed** | 3 | 240 x 120 | 874 x 141 | 34.409 x 5.551 | 9.9 | 21.826 | S008880000112 |

# S フレーム、耐酸性ステンレス鋼

S 6x1 AISI 316

完成品に必要な部品は26ページをご覧ください。

実用的なユーザーガイドラインは220ページをご覧ください。

施工説明書はwww.roxtec.com/jpをご覧ください

その他のフレームの組み合わせ、または本フレームの開口式製品については、お近くのRoxtec サプライヤーまたはinfo@jp.roxtec.comまで電子メールでお問い合わせください。

**等級** 火災：A class, H class 水圧：4 bar 気圧：2.5 bar

| フレーム | フレーム開口部 | パッキングスペース(mm) | 外径寸法 (D=60 mm) HxW (mm) | HxW (in) | 重量 (kg) | (lb) | 品番 |
|---|---|---|---|---|---|---|---|
| **S 2x1 AISI 316** | 1 | 60 x 120 | 121 x 141 | 4.764 x 5.551 | 2.2 | 4.938 | S002000000121 |
| **S 2x2 AISI 316** | 2 | 60 x 120 | 121 x 271 | 4.764 x 10.669 | 3.9 | 8.488 | S002000000221 |
| **S 2x3 AISI 316** | 3 | 60 x 120 | 121 x 402 | 4.764 x 15.827 | 5.5 | 12.037 | S002000000321 |
| **S 2x4 AISI 316** | 4 | 60 x 120 | 121 x 532 | 4.764 x 20.945 | 7.1 | 15.609 | S002000000421 |
| **S 2x5 AISI 316** | 5 | 60 x 120 | 121 x 663 | 4.764 x 26.102 | 8.7 | 19.158 | S002000000521 |
| **S 2x6 AISI 316** | 6 | 60 x 120 | 121 x 793 | 4.764 x 31.220 | 10.3 | 22.707 | S002000000621 |
| **S 4x1 AISI 316** | 1 | 120 x 120 | 180 x 141 | 7.087 x 5.551 | 2.8 | 6.151 | S004000000121 |
| **S 4x2 AISI 316** | 2 | 120 x 120 | 180 x 271 | 7.087 x 10.669 | 4.7 | 10.318 | S004000000221 |
| **S 4x3 AISI 316** | 3 | 120 x 120 | 180 x 402 | 7.087 x 15.827 | 6.6 | 14.484 | S004000000321 |
| **S 4x4 AISI 316** | 4 | 120 x 120 | 180 x 532 | 7.087 x 20.945 | 8.5 | 18.629 | S004000000421 |
| **S 4x5 AISI 316** | 5 | 120 x 120 | 180 x 663 | 7.087 x 26.102 | 10.3 | 22.796 | S004000000521 |
| **S 4x6 AISI 316** | 6 | 120 x 120 | 180 x 793 | 7.087 x 31.220 | 12.2 | 26.962 | S004000000621 |
| **S 4+4x1 AISI 316** | 2 | 120 x 120 | 349 x 141 | 13.740 x 5.551 | 5.0 | 11.067 | S004400000121 |
| **S 4+4+4x1 AISI 316** | 3 | 120 x 120 | 519 x 141 | 20.433 x 5.551 | 6.6 | 14.550 | S004440000121 |
| **S 6x1 AISI 316** | 1 | 180 x 120 | 238 x 141 | 9.370 x 5.551 | 3.3 | 7.363 | S006000000121 |
| **S 6x2 AISI 316** | 2 | 180 x 120 | 238 x 271 | 9.370 x 10.669 | 5.5 | 12.147 | S006000000221 |
| **S 6x3 AISI 316** | 3 | 180 x 120 | 238 x 402 | 9.370 x 15.827 | 7.7 | 16.909 | S006000000321 |
| **S 6x4 AISI 316** | 4 | 180 x 120 | 238 x 532 | 9.370 x 20.945 | 9.8 | 21.671 | S006000000421 |
| **S 6x5 AISI 316** | 5 | 180 x 120 | 238 x 663 | 9.370 x 26.102 | 12.0 | 26.455 | S006000000521 |
| **S 6x6 AISI 316** | 6 | 180 x 120 | 238 x 793 | 9.370 x 31.220 | 14.2 | 31.217 | S006000000621 |
| **S 6+6x1 AISI 316** | 2 | 180 x 120 | 466 x 141 | 18.346 x 5.551 | 6.1 | 13.492 | S006600000121 |
| **S 6+6x2 AISI 316** | 4 | 180 x 120 | 476 x 271 | 18.740 x 10.669 | 11.1 | 24.537 | S006600000221 |
| **S 6+6x3 AISI 316** | 6 | 180 x 120 | 476 x 402 | 18.740 x 15.827 | 15.5 | 34.171 | S006600000321 |
| **S 6+6x4 AISI 316** | 8 | 180 x 120 | 476 x 532 | 18.740 x 20.945 | 19.9 | 43.872 | S006600000421 |
| **S 6+6x5 AISI 316** | 10 | 180 x 120 | 476 x 663 | 18.740 x 26.102 | 24.3 | 53.506 | S006600000521 |
| **S 6+6x6 AISI 316** | 12 | 180 x 120 | 476 x 793 | 18.740 x 31.220 | 28.6 | 63.140 | S006600000621 |

# S フレーム、耐酸性ステンレス鋼

| フレーム | フレーム開口部 | パッキングスペース(mm) | 外径寸法 (D=60 mm) HxW (mm) | HxW (in) | 重量 (kg) | (lb) | 品番 |
|---|---|---|---|---|---|---|---|
| **S 8x1 AISI 316** | 1 | 240 x 120 | 298 x 141 | 11.732 x 5.551 | 3.9 | 8.620 | S008000000121 |
| **S 8x2 AISI 316** | 2 | 240 x 120 | 298 x 271 | 11.732 x 10.669 | 6.1 | 13.382 | S008000000221 |
| **S 8x3 AISI 316** | 3 | 240 x 120 | 298 x 402 | 11.732 x 15.827 | 8.2 | 18.144 | S008000000321 |
| **S 8x4 AISI 316** | 4 | 240 x 120 | 298 x 532 | 11.732 x 20.945 | 10.4 | 22.928 | S008000000421 |
| **S 8x5 AISI 316** | 5 | 240 x 120 | 298 x 663 | 11.732 x 26.102 | 12.6 | 27.690 | S008000000521 |
| **S 8x6 AISI 316** | 6 | 240 x 120 | 298 x 793 | 11.732 x 31.220 | 14.7 | 32.452 | S008000000621 |
| **S 8+8x1 AISI 316** | 2 | 240 x 120 | 586 x 141 | 23.071 x 5.551 | 7.3 | 16.005 | S008800000121 |
| **S 8+8+8x1 AISI 316** | 3 | 240 x 120 | 874 x 141 | 34.409 x 5.551 | 9.9 | 21.826 | S008880000121 |

# S フレーム、アルミニウム

**S 6x1 ALU**

完成品に必要な部品は26ページをご覧ください。

実用的なユーザーガイドラインは220ページをご覧ください。

施工説明書はwww.roxtec.com/jpをご覧ください

その他のフレームの組み合わせ、または本フレームの開口式製品については、お近くのRoxtec サプライヤーまたはinfo@jp.roxtec.comまで電子メールでお問い合わせください。

**等級** **火災：**A class, H class **水圧：**4 bar **気圧：**2.5 bar

| フレーム | フレーム開口部 | パッキングスペース(mm) | 外径寸法 (D=60 mm) HxW (mm) | HxW (in) | 重量 (kg) | (lb) | 品番 |
|---|---|---|---|---|---|---|---|
| **S 2x1 ALU** | 1 | 60 x 120 | 121 x 141 | 4.764 x 5.551 | 0.8 | 1.698 | S002000000131 |
| **S 2x2 ALU** | 2 | 60 x 120 | 121 x 271 | 4.764 x 10.669 | 1.3 | 2.910 | S002000000231 |
| **S 2x3 ALU** | 3 | 60 x 120 | 121 x 402 | 4.764 x 15.827 | 1.9 | 4.145 | S002000000331 |
| **S 2x4 ALU** | 4 | 60 x 120 | 121 x 532 | 4.764 x 20.945 | 2.4 | 5.357 | S002000000431 |
| **S 2x5 ALU** | 5 | 60 x 120 | 121 x 663 | 4.764 x 26.102 | 3.0 | 6.592 | S002000000531 |
| **S 2x6 ALU** | 6 | 60 x 120 | 121 x 793 | 4.764 x 31.220 | 3.5 | 7.804 | S002000000631 |
| **S 2+2x1 ALU** | 2 | 60 x 120 | 232 x 141 | 9.134 x 5.551 | 1.3 | 2.965 | S002200000131 |
| **S 2+2+2x1 ALU** | 3 | 60 x 120 | 343 x 141 | 13.504 x 5.551 | 1.7 | 3.748 | S002220000131 |
| **S 4x1 ALU** | 1 | 120 x 120 | 180 x 141 | 7.087 x 5.551 | 1.0 | 2.116 | S004000000131 |
| **S 4x2 ALU** | 2 | 120 x 120 | 180 x 271 | 7.087 x 10.669 | 1.6 | 3.549 | S004000000231 |
| **S 4x3 ALU** | 3 | 120 x 120 | 180 x 402 | 7.087 x 15.827 | 2.3 | 4.982 | S004000000331 |

# S フレーム、アルミニウム

| フレーム | フレーム開口部 | パッキングスペース(mm) | 外径寸法 (D=60 mm) HxW (mm) | HxW (in) | 重量 (kg) | (lb) | 品番 |
|---|---|---|---|---|---|---|---|
| **S 4x4 ALU** | 4 | 120 x 120 | 180 x 532 | 7.087 x 20.945 | 2.9 | 6.415 | S004000000431 |
| **S 4x5 ALU** | 5 | 120 x 120 | 180 x 663 | 7.087 x 26.102 | 3.6 | 7.848 | S004000000531 |
| **S 4x6 ALU** | 6 | 120 x 120 | 180 x 793 | 7.087 x 31.220 | 4.2 | 9.281 | S004000000631 |
| **S 4+4x1 ALU** | 2 | 120 x 120 | 349 x 141 | 13.740 x 5.551 | 1.7 | 3.762 | S004400000131 |
| **S 4+4x2 ALU** | 4 | 120 x 120 | 359 x 271 | 14.134 x 10.669 | 3.2 | 7.099 | S004400000231 |
| **S 4+4x3 ALU** | 6 | 120 x 120 | 359 x 402 | 14.134 x 15.827 | 4.5 | 9.965 | S004400000331 |
| **S 4+4x4 ALU** | 8 | 120 x 120 | 359 x 532 | 14.134 x 20.495 | 5.8 | 12.831 | S004400000431 |
| **S 4+4+4x1 ALU** | 3 | 120 x 120 | 519 x 141 | 20.433 x 5.551 | 2.3 | 5.071 | S004440000131 |
| **S 6x1 ALU** | 1 | 180 x 120 | 238 x 141 | 9.370 x 5.551 | 1.2 | 2.535 | S006000000131 |
| **S 6x2 ALU** | 2 | 180 x 120 | 238 x 271 | 9.370 x 10.669 | 1.9 | 4.167 | S006000000231 |
| **S 6x3 ALU** | 3 | 180 x 120 | 238 x 402 | 9.370 x 15.827 | 2.6 | 5.820 | S006000000331 |
| **S 6x4 ALU** | 4 | 180 x 120 | 238 x 532 | 9.370 x 20.495 | 3.4 | 7.452 | S006000000431 |
| **S 6x5 ALU** | 5 | 180 x 120 | 238 x 663 | 9.370 x 26.102 | 4.1 | 9.083 | S006000000531 |
| **S 6x6 ALU** | 6 | 180 x 120 | 238 x 793 | 9.370 x 31.220 | 4.9 | 10.736 | S006000000631 |
| **S 6+6x1 ALU** | 2 | 180 x 120 | 466 x 141 | 18.346 x 5.551 | 2.1 | 4.630 | S006600000131 |
| **S 6+6x2 ALU** | 4 | 180 x 120 | 476 x 271 | 18.740 x 10.669 | 3.8 | 8.333 | S006600000231 |
| **S 6+6x3 ALU** | 6 | 180 x 120 | 476 x 402 | 18.740 x 15.827 | 5.3 | 11.640 | S006600000331 |
| **S 6+6x4 ALU** | 8 | 180 x 120 | 476 x 532 | 18.740 x 20.495 | 6.8 | 14.903 | S006600000431 |
| **S 6+6x5 ALU** | 10 | 180 x 120 | 476 x 663 | 18.740 x 26.102 | 8.2 | 18.166 | S006600000531 |
| **S 6+6x6 ALU** | 12 | 180 x 120 | 476 x 793 | 18.740 x 31.220 | 9.7 | 21.473 | S006600000631 |
| **S 6+6+6x1 ALU** | 3 | 180 x 120 | 694 x 141 | 27.323 x 5.551 | 2.8 | 6.173 | S006660000131 |
| **S 8x1 ALU** | 1 | 240 x 120 | 298 x 141 | 11.732 x 5.551 | 1.3 | 2.954 | S008000000131 |
| **S 8x2 ALU** | 2 | 240 x 120 | 298 x 271 | 11.732 x 10.669 | 2.2 | 4.806 | S008000000231 |
| **S 8x3 ALU** | 3 | 240 x 120 | 298 x 402 | 11.732 x 15.872 | 3.0 | 6.658 | S008000000331 |
| **S 8x4 ALU** | 4 | 240 x 120 | 298 x 532 | 11.732 x 20.495 | 3.9 | 8.532 | S008000000431 |
| **S 8x5 ALU** | 5 | 240 x 120 | 298 x 663 | 11.732 x 26.102 | 4.7 | 10.385 | S008000000531 |
| **S 8x6 ALU** | 6 | 240 x 120 | 298 x 793 | 11.732 x 31.220 | 5.6 | 12.236 | S008000000631 |
| **S 8+8x1 ALU** | 2 | 240 x 120 | 586 x 141 | 23.071 x 5.551 | 2.5 | 5.467 | S008800000131 |
| **S 8+8+8x1 ALU** | 3 | 240 x 120 | 874 x 141 | 34.409 x 5.551 | 3.4 | 7.496 | S008880000131 |

# S フレーム、技術資料

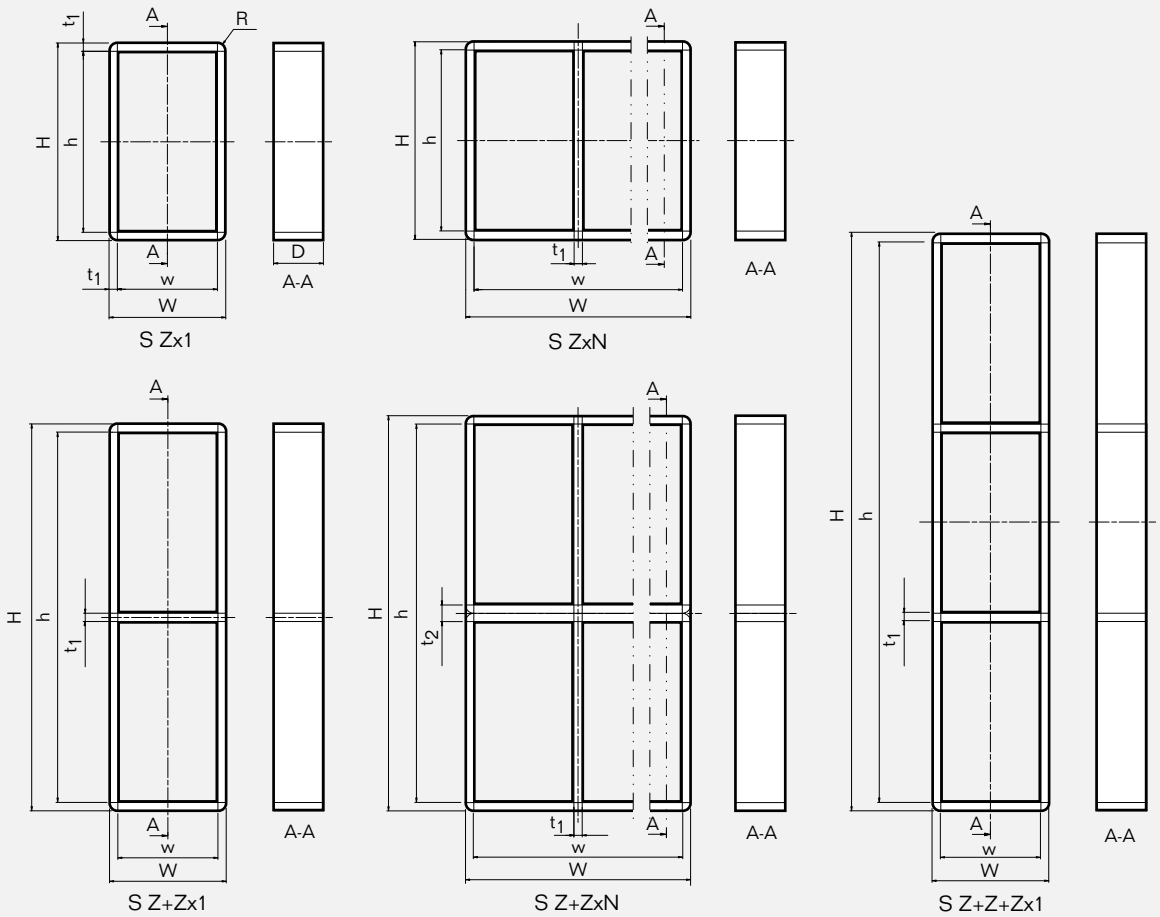


| Pos | (mm) | (in) |
|---|---|---|
| h | H - 20 | H - 0.787 |
| w | W - 20 | W - 0.787 |
| D | 60 | 2.362 |
| $t_1$ | 10 | 0.394 |
| $t_2$ | 20 | 0.787 |
| R | R 10 | R 0.394 |

Z = フレームサイズ
N = 水平方向開口部数

注：寸法はすべて公称値です。

# プラスチックパイプソリューション

船舶産業の最近の傾向としてプラスチックパイプの使用の増加があります。私たちはプラスチックパイプ貫通部の保護とシールに多数の製品を開発しました。

Roxtecプラスチックパイプシールには豊富な種類とサイズが用意されています。シールは単一または複数プラスチックパイプ貫通部の丸型または矩形の開口部に取り付けられます。

## リスクの軽減

プラスチックパイプ貫通部シールは高いレベルの保護が必要です。船上で火災が発生するとプラスチックパイプは急速に軟化し、溶解するため、デッキや隔壁に穴が開き、火が次のコンパートメントに広がってしまいます。このためパイプシーリングソリューションは、火災の延焼リスクを減らすために溶けたプラスチックパイプの後にできた穴をふさぐ、あるいは遮断するために迅速な反応が必要です。

Roxtec Sleev-it™ソリューションとRoxtec R およびRS PPSシリーズは膨張材を主成分とする混合素材を含んでいます。この素材は火災の高い温度に露出されると、体積の何倍かの大きさに膨張します。これにより内部に圧力が加わり、軟化したプラスチックパイプを押し潰し、塊りとなった素材が開口部を遮断するため、火と煙が次のコンパートメントに広がることを予防します。
高い防水性が要求される場所には、Multidiameter™を取り入れたパイプシーリングソリューションの使用をお勧めします。水線の上部での設置など防水要求がない、または低い場所には、Roxtec Sleev-it™をお勧めします。火災後にも防水要求が高い場所には、バック・ツー・バックソリューション(188ページを参照のこと)をお勧めします。プラスチックパイプ用Roxtecソリューションは、プラスチックパイプの使用による船舶の軽量化、燃料コストの低減、腐食問題への対策、メンテナンス費用の削減などのニーズを抱える船舶オーナーと造船会社が即断即決できる製品です。Roxtecシールは安全性を確保するだけではなく、総所有コストの抑制にも貢献します。

- 柔軟なソリューション
- 要件を満たすソリューションを選択
- 単一または複数のプラスチックパイプ貫通
- 様々な種類のプラスチックパイプに認証された保護を実施
- 片側施工
- 火、水、ガスに対する認証保護

## メカニズム

RS PPS/Sの実施例です。Roxtec プラスチックソリューションは基本的にすべて同様です。

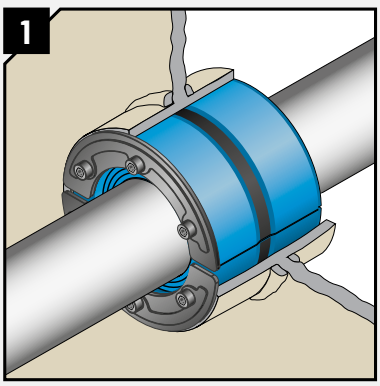


Roxtec RS PPS/Sはスチール製の分割部によりプラスチックパイプを水漏れやガス漏れからシールします。

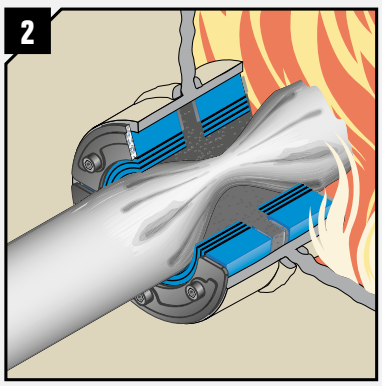


火災などの高い温度に露出されると、この素材が膨張し、パイプ中央の空洞部分を閉じます。

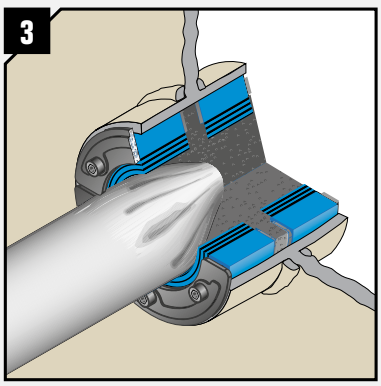


火災が発生し、プラスチックパイプが燃えて溶け出すと、開口部が完全に遮断され、火や煙が隔壁やデッキ中に広がることを予防します。

# Roxtec RS PPS/S、片側シール

Roxtec RS PPS/Sは単一のプラスチックパイプ貫通部を保護する丸型ソリューションです。2個の半円筒形と調整可能な中心部、Multidiameter™（異なるサイズのパイプに適応する剥がせるレイヤー）から構成されています。2個の半円筒形がスリーブの中に差し込まれ、シール内部のコンプレッションユニットがプラスチックパイプを保護するために締め付けられます。半円筒形の内部には膨張材を主成分とする素材があり、プラスチックパイプが溶解しだすと熱に反応して貫通部を保護します。このソリューションはデッキまたは隔壁の片側から設置できます。

- 承認された片側からの取り付け
- 広範囲なプラスチックパイプに認証された保護を実施
- 1本のプラスチックパイプパイプの貫通に使用
- 1個の製品で複数のパイプ寸法に対応
- 火、水、ガスに対して認証された保護を実施

## RS PPS/S シール、耐酸性ステンレス鋼フィッティング

RS PPS/S 31
AISI 316

RS PPS/S 43
AISI 316

RS PPS/S 50
AISI 316

RS PPS/S 68
AISI 316

RS PPS/S 75
AISI 316

RS PPS/S 100
AISI 316 woc

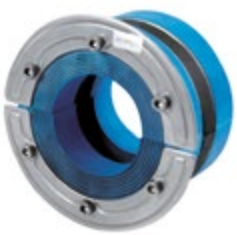

RS PPS/S 125
AISI 316 woc

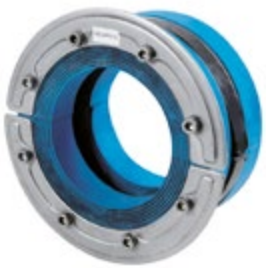

RS PPS/S 150
AISI 316 woc

スリーブは174ページをご覧ください。
施工説明書はwww.roxtec.com/jpをご覧ください

# RS PPS/S シール、耐酸性ステンレス鋼フィッティング

**等級** 火災：A 等級分類 **水圧**：4 bar **気圧**：2 bar

| シール | パイプ径Ø (mm) | パイプ径Ø (in) | 穴径Ø (mm) | 穴径Ø (in) | 重量 (kg) | 重量 (lb) | 品番 |
|---|---|---|---|---|---|---|---|
| **コア付き** | | | | | | | |
| **RS PPS/S 31 AISI 316** | 0+ 4-17 | 0+ 0.157-0.669 | 31-32 | 1.221-1.260 | 0.065 | 0.143 | PPSS000003121 |
| **RS PPS/S 43 AISI 316** | 0+ 4-23 | 0+ 0.157-0.906 | 43-45 | 1.693-1.772 | 0.251 | 0.553 | PPSS000004321 |
| **RS PPS/S 50 AISI 316** | 0+ 8-30 | 0+ 0.315-1.181 | 50-52 | 1.967-2.047 | 0.300 | 0.661 | PPSS000005021 |
| **RS PPS/S 68 AISI 316** | 0+ 26-48 | 0+ 1.024-1.890 | 68-70 | 2.677-2.756 | 0.490 | 1.080 | PPSS000006821 |
| **RS PPS/S 75 AISI 316** | 0+ 24-54 | 0+ 0.945-2.126 | 75-77 | 2.953-3.031 | 0.606 | 1.336 | PPSS000007521 |
| **コア無し** | | | | | | | |
| **RS PPS/S 100 AISI 316 woc** | 48-70 | 1.890-2.756 | 100-102 | 3.937-4.016 | 0.939 | 2.070 | PPSS000010021 |
| **RS PPS/S 125 AISI 316 woc** | 66-98 | 2.598-3.858 | 125-127 | 4.921-5.000 | 1.306 | 2.879 | PPSS000012521 |
| **RS PPS/S 150 AISI 316 woc** | 93-119 | 3.661-4.685 | 150-152 | 5.906-5.984 | 1.649 | 3.635 | PPSS000015021 |

# RS PPS/S シール、技術資料

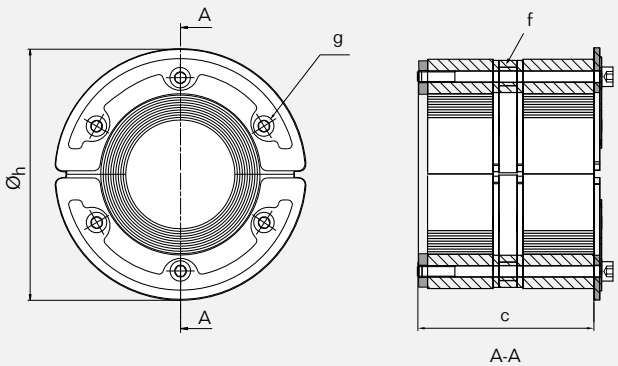


(f) Intumescent material

| | RS PPS/S 31 | | RS PPS/S 43 | |
|---|---|---|---|---|
| Pos | (mm) | (in) | (mm) | (in) |
| c | 40 | 1.575 | 78 | 3.071 |
| g | * | * | ** | ** |
| Øh | 37 | 1.457 | 53 | 2.087 |

| | RS PPS/S 50 | | RS PPS/S 68 | |
|---|---|---|---|---|
| Pos | (mm) | (in) | (mm) | (in) |
| c | 78 | 3.071 | 78 | 3.071 |
| g | ** | ** | ** | ** |
| Øh | 60 | 2.362 | 78 | 3.071 |

| | RS PPS/S 75 | | RS PPS/S 100 woc | |
|---|---|---|---|---|
| Pos | (mm) | (in) | (mm) | (in) |
| c | 78 | 3.071 | 83 | 3.267 |
| g | *** | *** | *** | *** |
| Øh | 85 | 3.346 | 110 | 4.331 |

| | RS PPS/S 125 woc | | RS PPS/S 150 woc | |
|---|---|---|---|---|
| Pos | (mm) | (in) | (mm) | (in) |
| c | 83 | 3.267 | 83 | 3.267 |
| g | **** | **** | ***** | ***** |
| Øh | 145 | 5.709 | 170 | 6.693 |

* SW2.5 mm (4x) / SW0.098" (4x)
** SW4 mm (4x) / SW0.157" (4x)
*** SW4 mm (6x) / SW0.157" (6x)
**** SW5 mm (6x) / SW0.197" (6x)
***** SW5 mm (8x) / SW0.197" (8x)

寸法については、140ページをご参照ください。

注：寸法はすべて公称値です。

# RS PPS/Sシールフランジ ( つば ) 無しスリーブ

SLRS primed mild steel

SLRS acid-proof stainless steel

SLRS aluminum

実用的なユーザーガイドラインは220ページをご覧ください。

## 下塗りされた軟鋼

| スリーブ | 外径寸法 Ø (mm) | Ø (in) | L (mm) | L (in) | 内径Ø (mm) | (in) | 重量 (kg) | (lb) | 品番 |
|---|---|---|---|---|---|---|---|---|---|
| **SLRS 31 primed** | 40 | 1.575 | 35 | 1.378 | 31.5 | 1.240 | 0.14 | 0.30 | ASL1000310012 |
| **SLRS 43 primed** | 52 | 2.047 | 65 | 2.559 | 44 | 1.732 | 0.31 | 0.68 | ASL1000430012 |
| **SLRS 50 primed** | 63 | 2.480 | 65 | 2.559 | 51 | 2.008 | 0.54 | 1.19 | ASL1000500012 |
| **SLRS 68 primed** | 83 | 3.268 | 65 | 2.559 | 69.5 | 2.736 | 0.81 | 1.79 | ASL1000680012 |
| **SLRS 75 primed** | 89 | 3.504 | 65 | 2.559 | 76.5 | 3.012 | 0.83 | 1.83 | ASL1000750012 |
| **SLRS 100 primed** | 114 | 4.488 | 65 | 2.559 | 101 | 3.976 | 1.10 | 2.43 | ASL1001000012 |
| **SLRS 125 primed** | 140 | 5.512 | 65 | 2.559 | 126 | 4.961 | 1.50 | 3.31 | ASL1001250012 |
| **SLRS 150 primed** | 164 | 6.457 | 65 | 2.559 | 151 | 5.945 | 1.63 | 3.58 | ASL1001500012 |

## 耐酸性ステンレス鋼

| スリーブ | 外径寸法 Ø (mm) | Ø (in) | L (mm) | L (in) | 内径Ø (mm) | (in) | 重量 (kg) | (lb) | 品番 |
|---|---|---|---|---|---|---|---|---|---|
| **SLRS 31 AISI 316** | 40 | 1.575 | 35 | 1.378 | 31.5 | 1.240 | 0.14 | 0.30 | ASL1000310021 |
| **SLRS 43 AISI 316** | 52 | 2.047 | 65 | 2.559 | 44 | 1.732 | 0.31 | 0.67 | ASL1000430021 |
| **SLRS 50 AISI 316** | 63 | 2.480 | 65 | 2.559 | 51 | 2.008 | 0.54 | 1.18 | ASL1000500021 |
| **SLRS 68 AISI 316** | 83 | 3.268 | 65 | 2.559 | 69.5 | 2.736 | 0.83 | 1.83 | ASL1000680021 |
| **SLRS 75 AISI 316** | 89 | 3.504 | 65 | 2.559 | 76.5 | 3.012 | 0.83 | 1.83 | ASL1000750021 |
| **SLRS 100 AISI 316** | 114 | 4.488 | 65 | 2.559 | 101 | 3.976 | 1.13 | 2.49 | ASL1001000021 |
| **SLRS 125 AISI 316** | 140 | 5.512 | 65 | 2.559 | 126 | 4.961 | 1.53 | 3.37 | ASL1001250021 |
| **SLRS 150 AISI 316** | 164 | 6.457 | 65 | 2.559 | 151 | 5.945 | 1.63 | 3.59 | ASL1001500021 |

## アルミニウム

| スリーブ | 外径寸法 Ø (mm) | Ø (in) | L (mm) | L (in) | 内径Ø (mm) | (in) | 重量 (kg) | (lb) | 品番 |
|---|---|---|---|---|---|---|---|---|---|
| **SLRS 31 Alu** | 40 | 1.575 | 35 | 1.378 | 31.5 | 1.240 | 0.03 | 0.07 | 5ASL000003374 |
| **SLRS 43 Alu** | 52 | 2.047 | 65 | 2.559 | 44 | 1.732 | 0.10 | 0.22 | 5ASL000006302 |
| **SLRS 50 Alu** | 63 | 2.480 | 65 | 2.559 | 51 | 2.008 | 0.09 | 0.20 | 5ASL000000663 |
| **SLRS 68 Alu** | 83 | 3.268 | 65 | 2.559 | 69.5 | 2.736 | 0.12 | 0.26 | 5ASL000000516 |
| **SLRS 75 Alu** | 89 | 3.504 | 65 | 2.559 | 76.5 | 3.012 | 0.27 | 0.60 | 5ASL000000517 |
| **SLRS 100 Alu** | 114 | 4.488 | 65 | 2.559 | 101 | 3.976 | 0.38 | 0.84 | 5ASL000001259 |
| **SLRS 125 Alu** | 140 | 5.512 | 65 | 2.559 | 126 | 4.961 | 0.51 | 1.12 | 5ASL000000421 |
| **SLRS 150 Alu** | 164 | 6.457 | 65 | 2.559 | 151 | 5.945 | 0.53 | 1.17 | 5ASL000000191 |

# RS PPS/Sシールフランジ ( つば ) 付きスリーブ

SLFRS primed mild steel

SLFRS galvanized mild steel

SLFRS aluminum

実用的なユーザーガイドラインは220ページをご覧ください。

## 下塗りされた軟鋼

| | フランジ外径Ø | | 外径寸法 | | | | 内径Ø | | 重量 | | |
|---|---|---|---|---|---|---|---|---|---|---|---|
| スリーブ | (mm) | (in) | Ø (mm) | Ø (in) | L (mm) | L (in) | (mm) | (in) | (kg) | (lb) | 品番 |
| **SLFRS 31 primed** | 102 | 4.016 | 40 | 1.575 | 35 | 1.378 | 31.5 | 1.240 | 0.30 | 0.65 | ASF1000310012 |
| **SLFRS 43 primed** | 110 | 4.331 | 52 | 2.047 | 65 | 2.559 | 44 | 1.732 | 0.50 | 1.10 | ASF1000430012 |
| **SLFRS 50 primed** | 140 | 5.512 | 63 | 2.480 | 65 | 2.559 | 51 | 2.008 | 0.93 | 2.05 | ASF1000500012 |
| **SLFRS 68 primed** | 155 | 6.102 | 83 | 3.268 | 65 | 2.559 | 69.5 | 2.736 | 1.23 | 2.72 | ASF1000680012 |
| **SLFRS 75 primed** | 165 | 6.496 | 89 | 3.504 | 65 | 2.559 | 76.5 | 3.012 | 1.33 | 2.93 | ASF1000750012 |
| **SLFRS 100 primed** | 195 | 7.677 | 114 | 4.488 | 65 | 2.559 | 101 | 3.976 | 1.76 | 3.87 | ASF1001000012 |
| **SLFRS 125 primed** | 213 | 8.386 | 140 | 5.512 | 65 | 2.559 | 126 | 4.961 | 2.07 | 4.56 | ASF1001250012 |
| **SLFRS 150 primed** | 236 | 9.291 | 164 | 6.457 | 65 | 2.559 | 151 | 5.945 | 2.34 | 5.16 | ASF1001500012 |

## 亜鉛メッキ軟鋼

| | フランジ外径Ø | | 外径寸法 | | | | 内径Ø | | 重量 | | |
|---|---|---|---|---|---|---|---|---|---|---|---|
| スリーブ | (mm) | (in) | Ø (mm) | Ø (in) | L (mm) | L (in) | (mm) | (in) | (kg) | (lb) | 品番 |
| **SLFRS 31 galv** | 102 | 4.016 | 40 | 1.575 | 35 | 1.378 | 31.5 | 1.240 | 0.31 | 0.68 | ASF1000310015 |
| **SLFRS 43 galv** | 110 | 4.331 | 52 | 2.047 | 65 | 2.559 | 44 | 1.732 | 0.50 | 1.10 | ASF1000430015 |
| **SLFRS 50 galv** | 140 | 5.512 | 63 | 2.480 | 65 | 2.559 | 51 | 2.008 | 0.96 | 2.11 | ASF1000500015 |
| **SLFRS 68 galv** | 155 | 6.102 | 83 | 3.268 | 65 | 2.559 | 69.5 | 2.736 | 1.26 | 2.78 | ASF1000680015 |
| **SLFRS 75 galv** | 165 | 6.496 | 89 | 3.504 | 65 | 2.559 | 76.5 | 3.012 | 1.35 | 2.97 | ASF1000750015 |
| **SLFRS 100 galv** | 195 | 7.677 | 114 | 4.488 | 65 | 2.559 | 101 | 3.976 | 1.79 | 3.95 | ASF1001000015 |
| **SLFRS 125 galv** | 213 | 8.386 | 140 | 5.512 | 65 | 2.559 | 126 | 4.961 | 2.13 | 4.70 | ASF1001250015 |
| **SLFRS 150 galv** | 236 | 9.291 | 164 | 6.457 | 65 | 2.559 | 151 | 5.945 | 2.41 | 5.31 | ASF1001500015 |

## アルミニウム

| | フランジ外径Ø | | 外径寸法 | | | | 内径Ø | | 重量 | | |
|---|---|---|---|---|---|---|---|---|---|---|---|
| スリーブ | (mm) | (in) | Ø (mm) | Ø (in) | L (mm) | L (in) | (mm) | (in) | (kg) | (lb) | 品番 |
| **SLFRS 31 Alu** | 102 | 4.016 | 102 | 4.016 | 35 | 1.378 | 31.5 | 1.240 | 0.55 | 1.21 | 5ASF000002399 |
| **SLFRS 43 Alu** | 110 | 4.331 | 110 | 4.331 | 65 | 2.559 | 44 | 1.732 | 0.18 | 0.40 | 5ASF000002197 |
| **SLFRS 50 Alu** | 140 | 5.512 | 140 | 5.512 | 65 | 2.559 | 51 | 2.008 | 0.31 | 0.68 | 5ASF000002198 |
| **SLFRS 68 Alu** | 155 | 6.102 | 155 | 6.102 | 65 | 2.559 | 69.5 | 2.736 | 0.40 | 0.88 | 5ASF000007125 |
| **SLFRS 75 Alu** | 165 | 6.496 | 165 | 6.496 | 65 | 2.559 | 76.5 | 3.012 | 0.43 | 0.95 | 5ASF000008716 |
| **SLFRS 100 Alu** | 195 | 7.677 | 195 | 7.677 | 65 | 2.559 | 101 | 3.976 | 0.40 | 0.88 | 5ASF000004042 |
| **SLFRS 125 Alu** | 213 | 8.386 | 213 | 8.386 | 65 | 2.559 | 126 | 4.961 | 0.60 | 1.32 | 5ASF000003956 |
| **SLFRS 150 Alu** | 236 | 9.291 | 236 | 9.291 | 65 | 2.559 | 151 | 5.945 | 0.80 | 1.76 | 5ASF000008717 |

# Roxtec RS PPS
# バック・ツー・バックシール

Roxtec RS PPSシールは単一のプラスチックパイプ貫通部を保護する丸型のソリューションです。このソリューションはキットとして提供され、キットには2個のRSシールとシールの間にプラスチックパイプを包む膨張式シーリングストリップが1個あります。RSシールは2個の半円筒形と調整可能な中心部、Multidiameter™ ( 異なるサイズのパイプに適応する剥がせるレイヤー ) から構成されています。2個の半円筒形がスリーブの両側に差し込まれ、シール内部のコンプレッションユニットがプラスチックパイプを保護するために締め付けられます。ほとんどのRoxtecシーリングソリューションとは異なり、RS PPSシールは分割部の両側に取り付けられます。

- SL PPSスリーブとお使いください
- 広範囲なプラスチックパイプに認証保護を実施
- 1個の製品で複数のパイプ寸法に対応
- 1本のプラスチックパイプの貫通に使用。
- 火、水、ガスに対する認証保護

## RS PPS シール、耐酸性ステンレス鋼フィッティング

RS PPS 31 AISI 316

RS PPS 43 AISI 316

RS PPS 50 AISI 316

RS PPS 68 AISI 316

RS PPS 75 AISI 316

RS PPS 100 AISI 316 woc

RS PPS 125 AISI 316 woc

RS PPS 150 AISI 316 woc

RS PPS 175-200 AISI 316 woc

RS PPS 225-400 AISI 316 woc

スリーブは179ページをご覧ください。
施工説明書はwww.roxtec.com/jpをご覧ください

# RS PPS シール、耐酸性ステンレス鋼フィッティング

**等級** 火災：A 等級分類 水圧：4 bar 気圧：2.5 bar

| シール | パイプ径Ø (mm) | パイプ径Ø (in) | 穴径Ø (mm) | 穴径Ø (in) | 重量 (kg) | 重量 (lb) | 品番 |
|---|---|---|---|---|---|---|---|
| コア付き | | | | | | | |
| **RS PPS 31 AISI 316** | 0+ 4-17 | 0+ 0.157-0.669 | 31.5-32.0 | 1.240-1.260 | 0.2 | 0.353 | PPS0000031021 |
| **RS PPS 43 AISI 316** | 0+ 4-23 | 0+ 0.157-0.906 | 43.5-44.0 | 1.713-1.732 | 0.4 | 0.816 | PPS0000043021 |
| **RS PPS 50 AISI 316** | 0+ 8-30 | 0+ 0.315-1.181 | 50.5-51.0 | 1.988-2.008 | 0.5 | 1.102 | PPS0000050021 |
| **RS PPS 68 AISI 316** | 0+ 26-48 | 0+ 1.024-1.890 | 69.0-70.0 | 2.717-2.756 | 0.8 | 1.676 | PPS0000068021 |
| **RS PPS 75 AISI 316** | 0+ 24-54 | 0+ 0.945-2.126 | 75-77 | 2.953-3.031 | 0.9 | 1.962 | PPS0000075021 |
| コア無し | | | | | | | |
| **RS PPS 100 AISI 316 woc** | 48-70 | 1.890-2.756 | 100-102 | 3.976-4.016 | 1.3 | 2.866 | PPS0000100021 |
| **RS PPS 125 AISI 316 woc** | 66-98 | 2.598-3.858 | 125-127 | 4.964-5.000 | 1.9 | 4.189 | PPS0000125021 |
| **RS PPS 150 AISI 316 woc** | 93-119 | 3.661-4.331 | 150-152 | 5.945-5.984 | 2.6 | 5.732 | PPS0000150021 |
| **RS PPS 175 AISI 316 woc** | 119-147 | 4.685-5.787 | 175-177 | 6.929-6.968 | 3.8 | 8.378 | PPS0000175021 |
| **RS PPS 200 AISI 316 woc** | 138-170 | 5.433-6.693 | 200-202 | 7.913-7.953 | 7.2 | 15.873 | PPS0000200021 |
| **RS PPS 225 AISI 316 woc** | 151-181 | 5.945-7.126 | 225-228 | 8.858-8.976 | 6.4 | 14.11 | PPS0000225021 |
| **RS PPS 250 AISI 316 woc** | 176-206 | 6.929-8.110 | 250-253 | 9.843-9.961 | 6.8 | 14.991 | PPS0000250021 |
| **RS PPS 300 AISI 316 woc** | 206-236 | 8.110-9.291 | 300-303 | 11.811-11.929 | 11.6 | 25.574 | PPS0000300021 |
| **RS PPS 350 AISI 316 woc** | 244-286 | 9.606-11.260 | 350-353 | 13.780-13.898 | 14.8 | 32.628 | PPS0000350021 |
| **RS PPS 400 AISI 316 woc** | 294-336 | 11.575-13.228 | 400-403 | 15.748-15.866 | 18 | 39.683 | PPS0000400021 |

# RS PPSシーリング、技術資料

## RS PPS 31 / RS PPS 43 / RS PPS 50 / RS PPS 68 / RS PPS 75

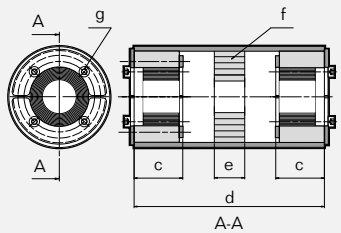


(f) Intumescent material

| | RS PPS 31 | | RS PPS 43 | | RS PPS 50 | | RS PPS 68 | | RS PPS 75 | |
|---|---|---|---|---|---|---|---|---|---|---|
| Pos | (mm) | (in) | (mm) | (in) | (mm) | (in) | (mm) | (in) | (mm) | (in) |
| c | 40 | 1.575 | 40 | 1.575 | 40 | 1.575 | 40 | 1.575 | 40 | 1.575 |
| d | 156 | 6.142 | 156 | 6.142 | 156 | 6.142 | 156 | 6.142 | 156 | 6.142 |
| e | 25 | 0.984 | 25 | 0.984 | 25 | 0.984 | 25 | 0.984 | 25 | 0.984 |
| g | * | * | ** | ** | ** | ** | ** | ** | *** | *** |

* SW2.5 mm (4x) / SW0.098" (4x) ** SW4 mm (4x) / SW0.157" (4x)
*** SW4 mm (6x) / SW0.157" (6x)

## RS PPS 100 woc / RS PPS 125 woc / RS PPS 150 woc

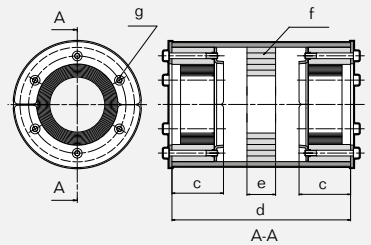


| | RS PPS 100 woc | | RS PPS 125 woc | | RS PPS 150 woc | |
|---|---|---|---|---|---|---|
| Pos | (mm) | (in) | (mm) | (in) | (mm) | (in) |
| c | 45 | 1.772 | 45 | 1.772 | 45 | 1.772 |
| d | 156 | 6.142 | 156 | 6.142 | 156 | 6.142 |
| e | 25 | 0.984 | 25 | 0.984 | 25 | 0.984 |
| g | *** | *** | **** | **** | ***** | ***** |

*** SW4 mm (6x) / SW0.157" (6x) **** SW5 mm (6x) / SW0.197" (6x)
***** SW5 mm (8x) / SW0.197" (8x)

## RS PPS 175 woc / RS PPS 200 woc

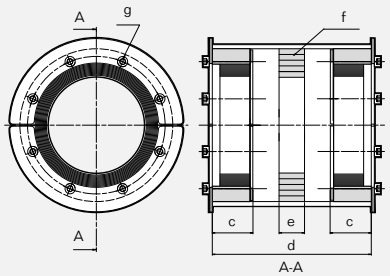


| | RS PPS 175 woc | | RS PPS 200 woc | |
|---|---|---|---|---|
| Pos | (mm) | (in) | (mm) | (in) |
| c | 35 | 1.378 | 35 | 1378 |
| d | 156 | 6.142 | 156 | 6.142 |
| e | 25 | 0.984 | 25 | 0.984 |
| g | ***** | ***** | ***** | ***** |

***** SW5 mm (8x) / SW0.197" (8x)

## RS PPS 225 woc / RS PPS 250 woc / RS PPS 300 woc / RS PPS 350 woc / RS PPS 400 woc

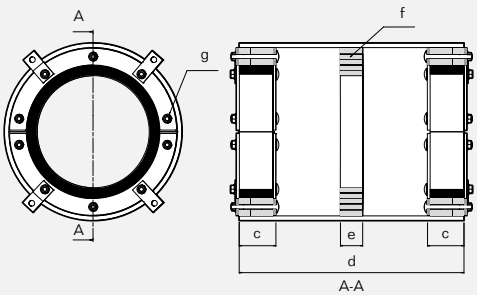


| | RS PPS 225 | | RS PPS 250 | | RS PPS 300 | | RS PPS 350 | | RS PPS 400 | |
|---|---|---|---|---|---|---|---|---|---|---|
| Pos | (mm) | (in) | (mm) | (in) | (mm) | (in) | (mm) | (in) | (mm) | (in) |
| c | 65 | 2.559 | 65 | 2.559 | 65 | 2.559 | 65 | 2.559 | 65 | 2.559 |
| d | 400 | 15.748 | 400 | 15.748 | 400 | 15.748 | 400 | 15.748 | 400 | 15.748 |
| e | 25 | 0.984 | 25 | 0.984 | 25 | 0.984 | 25 | 0.984 | 25 | 0.984 |
| g | ** | ** | ** | ** | *** | *** | *** | *** | *** | *** |

** SW 10 mm (10x) / SW 0.394" (10x)
*** SW 13 mm (10x) / SW 0.512" (10x)

寸法については、140ページをご参照ください。

注：寸法はすべて公称値です。

# RS PPSシール、フランジ ( つば ) 無しのスリーブ、下塗りされた軟鋼

SLPPS primed

SLPPS aluminum

実用的なユーザーガイドラインは220ページをご覧ください。

## 下塗りされた軟鋼

| | 外径寸法 | | | | 内径Ø | | 重量 | | |
|---|---|---|---|---|---|---|---|---|---|
| スリーブ | Ø (mm) | Ø (in) | L (mm) | L (in) | (mm) | (in) | (kg) | (lb) | 品番 |
| SLPPS 31 PRIMED D=156 | 40 | 1.575 | 156 | 6.142 | 31.5 | 1.24 | 0.55 | 1.22 | 5ASL000005820 |
| SLPPS 43 PRIMED D=156 | 52 | 2.047 | 156 | 6.142 | 44 | 1.73 | 0.74 | 1.63 | 5ASL000005500 |
| SLPPS 50 PRIMED D=156 | 63 | 2.480 | 156 | 6.142 | 51 | 2.01 | 1.32 | 2.90 | 5ASL000003416 |
| SLPPS 68 PRIMED D=156 | 83 | 3.268 | 156 | 6.142 | 69.5 | 2.74 | 2.05 | 4.51 | 5ASL000004742 |
| SLPPS 75 PRIMED D=156 | 89 | 3.504 | 156 | 6.142 | 76.5 | 3.01 | 2.02 | 4.45 | 5ASL000003445 |
| SLPPS 100 PRIMED D=156 | 114 | 4.488 | 156 | 6.142 | 101 | 3.98 | 2.69 | 5.93 | 5ASL000003519 |
| SLPPS 125 PRIMED D=156 | 140 | 5.512 | 156 | 6.142 | 126 | 4.96 | 3.58 | 7.90 | 5ASL000003446 |
| SLPPS 150 PRIMED D=156 | 164 | 6.457 | 156 | 6.142 | 151 | 5.94 | 3.94 | 8.68 | 5ASL000003417 |
| SLPPS 175 PRIMED D=156 | 189 | 7.441 | 156 | 6.142 | 176 | 6.93 | 4.56 | 10.06 | 5ASL000003769 |
| SLPPS 200 PRIMED D=156 | 214 | 8.425 | 156 | 6.142 | 201.5 | 7.93 | 5.00 | 11.01 | 5ASL000005458 |
| SLPPS 225 PRIMED D=400 | 239 | 9.409 | 400 | 15.748 | 227 | 8.94 | 13.79 | 30.40 | 5ASL000011648 |
| SLPPS 250 PRIMED D=400 | 264 | 10.394 | 400 | 15.748 | 252 | 9.921 | 15.27 | 33.66 | 5ASL000010621 |
| SLPPS 300 PRIMED D=400 | 314 | 12.362 | 400 | 15.748 | 302 | 11.890 | 18.23 | 40.19 | 5SLPPS0011514 |
| SLPPS 350 PRIMED D=400 | 364 | 14.331 | 400 | 15.748 | 352 | 13.858 | 21.19 | 46.71 | 109368 |
| SLPPS 400 PRIMED D=400 | 414 | 16.299 | 400 | 15.748 | 402 | 15.827 | 24.15 | 53.24 | 105698 |

## アルミニウム

| | 外径寸法 | | | | 内径Ø | | 重量 | | |
|---|---|---|---|---|---|---|---|---|---|
| スリーブ | Ø (mm) | Ø (in) | L (mm) | L (in) | (mm) | (in) | (kg) | (lb) | 品番 |
| SLPPS 31 Alu D=156 | 40 | 1.575 | 156 | 6.142 | 31.5 | 1.24 | 0.19 | 0.419 | 109365 |
| SLPPS 43 Alu D=156 | 52 | 2.047 | 156 | 6.142 | 44 | 1.73 | 0.23 | 0.507 | 5ASL000011395 |
| SLPPS 50 Alu D=156 | 63 | 2.480 | 156 | 6.142 | 51 | 2.01 | 0.45 | 0.992 | 119603 |
| SLPPS 68 Alu D=156 | 83 | 3.268 | 156 | 6.142 | 69.5 | 2.74 | 0.69 | 1.521 | 119604 |
| SLPPS 75 Alu D=156 | 89 | 3.504 | 156 | 6.142 | 76.5 | 3.01 | 0.7 | 1.543 | ASL0156007531 |
| SLPPS 100 Alu D=156 | 114 | 4.488 | 156 | 6.142 | 101 | 3.98 | 0.85 | 1.874 | 5ASL000008932 |
| SLPPS 125 Alu D=156 | 140 | 5.512 | 156 | 6.142 | 126 | 4.96 | 1.13 | 2.49 | 5ATS000009641 |
| SLPPS 150 Alu D=156 | 164 | 6.457 | 156 | 6.142 | 151 | 5.94 | 1.24 | 2.734 | 5ASL000009835 |
| SLPPS 175 Alu D=156 | 189 | 7.441 | 156 | 6.142 | 176 | 6.929 | 1.55 | 3.417 | 119601 |
| SLPPS 200 Alu D=156 | 214 | 8.425 | 156 | 6.142 | 201 | 7.913 | 1.58 | 3.483 | 5ASL000012395 |

# Roxtec SE PPS 延長フレーム

Roxtec SE PPS延長フレームは複数のプラスチックパイプの防火対策として設置する標準Roxtec S/SFフレームとともに使用されるアクセサリーです。このソリューションは膨張材を主成分とするレイヤーが含まれ、火災などの高熱によりプラスチックパイプが軟化すると、貫通部を保護するために反応します。

- 片側からの取り付け
- 様々な種類のプラスチックパイプに認証された保護を実施
- デッキまたは隔壁の1開口部に複数のプラスチックパイプを貫通
- 火、水、ガスに対する認証保護
- パイプの素材をミックスするオプション(金属製とプラスチック)、同じ開口部にケーブルも通せます

## SE PPS 延長フレーム、亜鉛メッキ

SE PPS 6x1 galv

完成品に必要な部品は26ページをご覧ください。

実用的なユーザーガイドラインは220ページをご覧ください。

施工説明書はwww.roxtec.com/jpをご覧ください

他のフレーム組み合わせについては、各地域のRoxtec販売業者にご連絡いただくか、Eメール(info@jp.roxtec.com)でお問い合わせください。

| フレーム | 外径寸法 (D=100 mm) HxW (mm) | HxW (in) | 重量 (kg) | (lb) | 品番 |
|---|---|---|---|---|---|
| **SE PPS 2x1 galv** | 195 x 215 | 7.677 x 8.465 | 0.8 | 1.653 | 5PPSE00003323 |
| **SE PPS 2x2 galv** | 195 x 345 | 7.677 x 13.583 | 1.2 | 2.668 | 5PPSE00003324 |
| **SE PPS 2x3 galv** | 195 x 476 | 7.677 x 18.740 | 1.7 | 3.704 | 5PPSE00005088 |
| **SE PPS 2x4 galv** | 195 x 606 | 7.677 x 23.858 | 2.7 | 4.718 | 5PPSE00005089 |
| **SE PPS 3x1 galv** | 254 x 155 | 9.999 x 6.102 | 0.7 | 1.543 | 5PPSE00003320 |
| **SE PPS 4x1 galv** | 254 x 215 | 9.999 x 8.465 | 0.9 | 1.984 | 5PPSE00003325 |
| **SE PPS 4x2 galv** | 254 x 345 | 9.999 x 13.583 | 1.5 | 3.197 | 5PPSE00003326 |

# SE PPS 延長フレーム、亜鉛メッキ

| フレーム | 外径寸法 (D=100 mm) HxW (mm) | HxW (in) | 重量 (kg) | (lb) | 品番 |
|---|---|---|---|---|---|
| **SE PPS 4x3 galv** | 254 x 476 | 9.999 x 18.740 | 2.0 | 4.431 | 5PPSE00003327 |
| **SE PPS 4x4 galv** | 254 x 606 | 9.999 x 23.858 | 2.6 | 5.644 | 5PPSE00005090 |
| **SE PPS 5x1 galv** | 312 x 155 | 12.283 x 6.102 | 1.0 | 2.094 | 5PPSE00003321 |
| **SE PPS 6x1 galv** | 312 x 215 | 12.283 x 8.465 | 1.1 | 2.315 | 5PPSE00003328 |
| **SE PPS 6x2 galv** | 312 x 345 | 12.283 x 13.583 | 1.7 | 3.748 | 5PPSE00003329 |
| **SE PPS 6x3 galv** | 312 x 476 | 12.283 x 18.740 | 2.4 | 5.181 | 5PPSE00003330 |
| **SE PPS 6x4 galv** | 312 x 606 | 12.283 x 23.858 | 3.0 | 6.614 | 5PPSE00003331 |

# SE PPS延長フレーム、技術資料

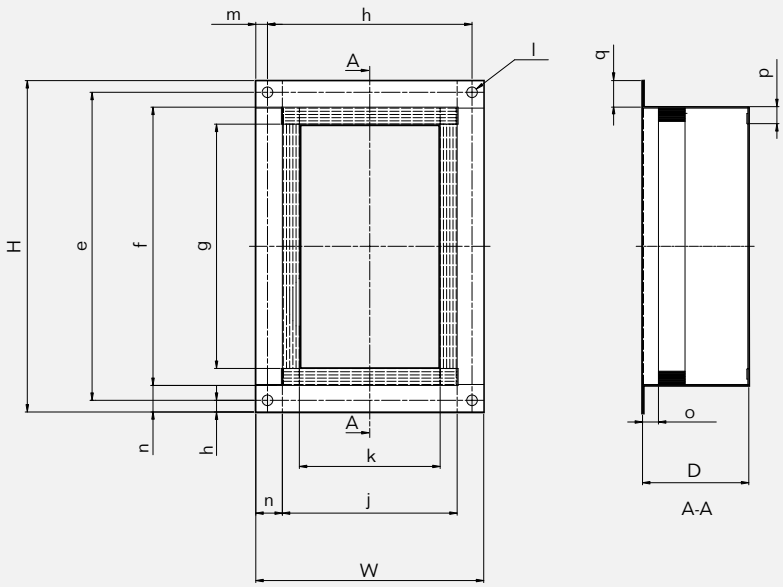


| Pos | (mm) | (in) |
|---|---|---|
| e | H-22 | H-0.866 |
| f | H-50 | H-1.968 |
| g | H-82 | 3.228 |
| h | W-22 | H-0.866 |
| j | W-50 | H-1.968 |
| k | W-82 | 3.228 |
| l | Ø 10 (4x) | Ø 0.394 (4x) |
| m | 11 | 1.969 |
| n | 25 | 0.984 |
| o | 15 | 0.591 |
| p | 16 | 0.630 |
| q | 25 | 0.984 |
| D | 100 | 3.937 |

| | (mm) | (in) |
|---|---|---|
| 鋼板の厚さ | 0.9 | 0.035 |

注：寸法はすべて公称値です。

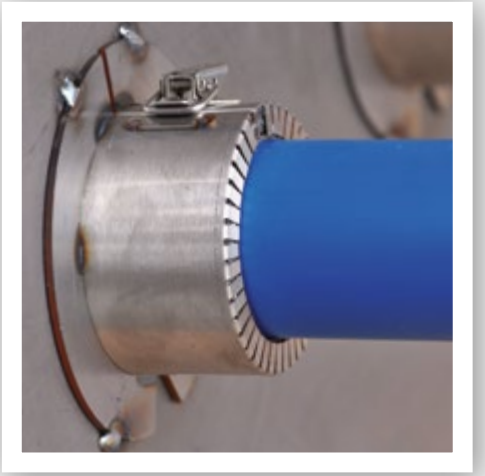

# Roxtec Sleev-it™ 防火シール

Roxtec Sleev-it防火シールは単一のプラスチックパイプ貫通部を火災から保護する丸型ソリューションです。このソリューションはスリーブの設置を必要としません。またステンレス鋼ケースは膨張材を主成分とするレイヤーを含み、火災の高熱などでプラスチックパイプが軟化すると貫通部を保護するために反応します。軽量で設置が容易なこの製品は耐火等級分類のみが指定される場所に理想的です。

- 片側施工
- タック溶接しか必要ないため船上の熱間加工を最小にとどめます
- 火、水、ガスに対する認証保護
- 広範囲なプラスチックパイプに認証保護を実施
- 迅速で簡単な取り付け
- 開閉式のため既設または新設プロジェクトに便利です

## Roxtec Sleev-it™ 貫通部防火シール軟鋼 / ステンレス鋼

Sleev-it FC-MAR 16-40

Sleev-it FC-MAR 50-225

施工説明書はwww.roxtec.com/jpをご覧ください

**等級** 火災：A 等級分類, B 等級分類

| シール | For pipe Ø (mm) | For pipe Ø (in) | 開口部寸法 ± 4 mm (0.157") Ø (mm) | 開口部寸法 ± 4 mm (0.157") Ø (in) | 重量 (kg) | 重量 (lb) | 品番 |
|---|---|---|---|---|---|---|---|
| **Sleev-it FC - MAR16M** | 16 | 0.63 | 22 | 0.866 | 0.09 | 0.198 | 106239 |
| **Sleev-it FC - MAR20M** | 20 | 0.787 | 26 | 1.024 | 0.13 | 0.287 | 106245 |
| **Sleev-it FC - MAR25M** | 25 | 0.984 | 31 | 1.220 | 0.15 | 0.331 | 106247 |
| **Sleev-it FC - MAR32M** | 32 | 1.26 | 38 | 1.496 | 0.17 | 0.375 | 106249 |

# Roxtec Sleev-it™ 貫通部防火シール軟鋼 / ステンレス鋼

| シール | For pipe Ø (mm) | (in) | 開口部寸法 ± 4 mm (0.157") Ø (mm) | Ø (in) | 重量 (kg) | (lb) | 品番 |
|---|---|---|---|---|---|---|---|
| **Sleev-it FC - MAR40M** | 40 | 1.575 | 46 | 1.811 | 0.2 | 0.441 | 106251 |
| **Sleev-it FC - MAR50M (1.5")** | 48.3 | 1.902 | 54 | 2.126 | 0.36 | 0.794 | 106253 |
| **Sleev-it FC - MAR60M (2")** | 60.3 | 2.374 | 66 | 2.598 | 0.4 | 0.882 | 106255 |
| **Sleev-it FC - MAR63M** | 63 | 2.480 | 69 | 2.717 | 0.41 | 0.904 | 106257 |
| **Sleev-it FC - MAR66M** | 66 | 2.598 | 72 | 2.835 | 0.5 | 1.102 | 117916 |
| **Sleev-it FC - MAR75M** | 75 | 2.953 | 81 | 3.189 | 0.55 | 1.213 | 106259 |
| **Sleev-it FC - MAR82M** | 82 | 3.228 | 88 | 3.465 | 0.6 | 1.323 | 117919 |
| **Sleev-it FC - MAR90M (3")** | 88.9 | 3.5 | 95 | 3.740 | 0.67 | 1.477 | 106261 |
| **Sleev-it FC - MAR110M** | 110 | 4.331 | 116 | 4.567 | 0.83 | 1.830 | 106263 |
| **Sleev-it FC - MAR115M (4")** | 114.3 | 4.5 | 120 | 4.724 | 0.83 | 1.830 | 106265 |
| **Sleev-it FC - MAR125M** | 125 | 4.921 | 131 | 5.157 | 0.91 | 2.006 | 106267 |
| **Sleev-it FC - MAR140M** | 140 | 5.512 | 146 | 5.748 | 1.05 | 2.315 | 106269 |
| **Sleev-it FC - MAR160M** | 160 | 6.3 | 166 | 6.535 | 1.3 | 2.866 | 106271 |
| **Sleev-it FC - MAR169M (6")** | 168.3 | 6.63 | 174 | 6.850 | 1.37 | 3.020 | 106273 |
| **Sleev-it FC - MAR200M** | 200 | 7.87 | 206 | 8.110 | 1.86 | 4.100 | 106275 |
| **Sleev-it FC - MAR219M (8")** | 219.1 | 8.63 | 225 | 8.858 | 1.95 | 4.299 | 106278 |
| **Sleev-it FC - MAR225M** | 225 | 8.86 | 231 | 9.094 | 2.07 | 4.563 | 106280 |

ご要望に応じて225mm~324mmパイプ寸法用の防火貫通部シールを用意します。

# Roxtec Sleev-it™ 貫通部防火シール、技術資料

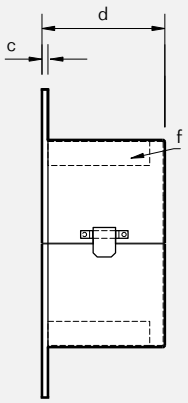


**Tab fixing**
(≤ 40 mm/1.575")

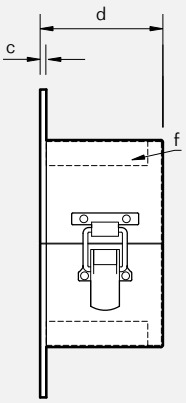


**Toggle fixing**
(≥ 50 mm/1.902")

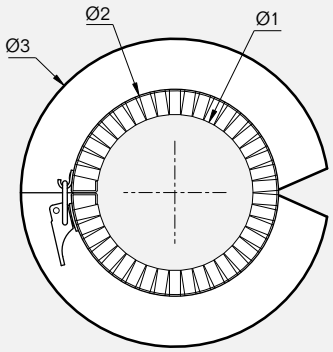


(f)
膨張材

| | Sleev-it FC - MAR16M | | Sleev-it FC - MAR20M | | Sleev-it FC - MAR25M | | Sleev-it FC - MAR32M | | Sleev-it FC - MAR40M | | Sleev-it FC - MAR50M (1.5") | | Sleev-it FC - MAR60M (2") | |
|---|---|---|---|---|---|---|---|---|---|---|---|---|---|---|
| Pos | (mm) | (in) | (mm) | (in) | (mm) | (in) | (mm) | (in) | (mm) | (in) | (mm) | (in) | (mm) | (in) |
| c | 3 | 0.118 | 3 | 0.118 | 3 | 0.118 | 3 | 0.118 | 3 | 0.118 | 3 | 0.118 | 3 | 0.118 |
| d | 60 | 2.362 | 60 | 2.362 | 60 | 2.362 | 60 | 2.362 | 60 | 2.362 | 61 | 2.402 | 61 | 2.402 |
| Ø1 | 16 | 0.63 | 20 | 0.787 | 25 | 0.984 | 32 | 1.26 | 40 | 1.575 | 48.3 | 1.902 | 60.3 | 2.374 |
| Ø2 | 28 | 1.102 | 36 | 1.417 | 41 | 1.614 | 48 | 1.890 | 56 | 2.205 | 69 | 2.717 | 81 | 3.189 |
| Ø3 | 58 | 2.283 | 66 | 2.598 | 71 | 2.795 | 78 | 3.071 | 86 | 3.386 | 119 | 4.685 | 131 | 5.157 |

| | Sleev-it FC - MAR63M | | Sleev-it FC - MAR66M | | Sleev-it FC - MAR75M | | Sleev-it FC - MAR82M | | Sleev-it FC - MAR90M (3") | | Sleev-it FC - MAR110M | | Sleev-it FC - MAR115M (4") | |
|---|---|---|---|---|---|---|---|---|---|---|---|---|---|---|
| Pos | (mm) | (in) | (mm) | (in) | (mm) | (in) | (mm) | (in) | (mm) | (in) | (mm) | (in) | (mm) | (in) |
| c | 3 | 0.118 | 3 | 0.118 | 3 | 0.118 | 3 | 0.118 | 3 | 0.118 | 3 | 0.118 | 3 | 0.118 |
| d | 61 | 2.402 | 61 | 2.402 | 61 | 2.402 | 61 | 2.402 | 61 | 2.402 | 61 | 2.402 | 61 | 2.402 |
| Ø1 | 63 | 2.48 | 66 | 2.598 | 75 | 2.953 | 82 | 3.228 | 88.9 | 3.5 | 110 | 4.331 | 114.3 | 4.5 |
| Ø2 | 84 | 3.307 | 94 | 3.701 | 103 | 4.055 | 106 | 4.173 | 122 | 4.803 | 143 | 5.630 | 142 | 5.591 |
| Ø3 | 133 | 5.236 | 144 | 5.669 | 153 | 6.024 | 156 | 6.142 | 172 | 6.772 | 193 | 7.598 | 192 | 7.559 |

| | Sleev-it FC - MAR125M | | Sleev-it FC - MAR140M | | Sleev-it FC - MAR160M | | Sleev-it FC - MAR169M (6") | | Sleev-it FC - MAR200M | | Sleev-it FC - MAR219M (8") | | Sleev-it FC - MAR225M | |
|---|---|---|---|---|---|---|---|---|---|---|---|---|---|---|
| Pos | (mm) | (in) | (mm) | (in) | (mm) | (in) | (mm) | (in) | (mm) | (in) | (mm) | (in) | (mm) | (in) |
| c | 3 | 0.118 | 3 | 0.118 | 3 | 0.118 | 3 | 0.118 | 3 | 0.118 | 3 | 0.118 | 3 | 0.118 |
| d | 61 | 2.402 | 61 | 2.402 | 61 | 2.402 | 61 | 2.402 | 61 | 2.402 | 61 | 2.402 | 61 | 2.402 |
| Ø1 | 125 | 4.921 | 140 | 5.512 | 160 | 6.3 | 168.3 | 6.63 | 200 | 7.87 | 219.1 | 8.63 | 225 | 8.86 |
| Ø2 | 158 | 6.220 | 176 | 6.929 | 204 | 8.031 | 213 | 8.386 | 240 | 9.449 | 280 | 11.024 | 277 | 10.906 |
| Ø3 | 206 | 8.110 | 225 | 8.858 | 253 | 9.961 | 253 | 9.961 | 290 | 11.417 | 330 | 12.992 | 326 | 12.835 |

注：寸法はすべて公称値です。

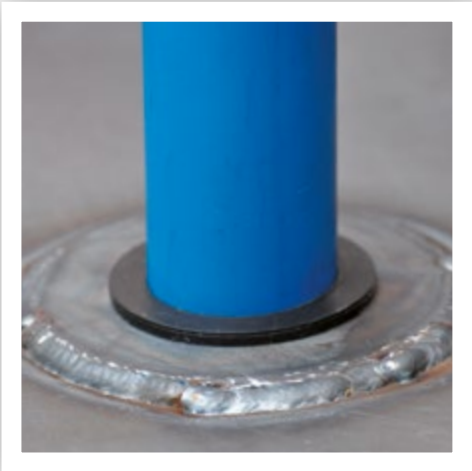

# Roxtec Sleev-it™ 貫通部防水シール

Roxtec Sleev-it貫通部防水シールは単一のプラスチックパイプ貫通部を火災や浸水から保護する丸型ソリューションです。ステンレス鋼ケースは膨張材を主成分とするレイヤーを含み、火災の高熱などでプラスチックパイプが軟化すると、貫通部を保護するために反応します。本製品に用意されたゴム製のグロメットは、丸型プラスチックパイプの防水シール用に設計され、メートル法およびインペリアル法のパイプサイズに対応します。

- 片側からの取り付け
- 広範囲なプラスチックパイプに対する認証保護
- 迅速で簡単な取り付け
- 0.5 barの水圧に認証済み
- 高圧の防水区域で使用しないでください

## Roxtec Sleev-it™ 貫通部防水シール軟鋼 / ステンレス鋼

Sleev-it WT-MAR 16-40

Sleev-it WT-MAR 50-225

Sleev-it WT-MAR INCH 1.5-8"

施工説明書はwww.roxtec.com/jpをご覧ください

**等級** 火災：A等級分類, B等級分類 水圧：1 bar

| シール | パイプ径Ø (mm) | パイプ径Ø (in) | 開口部寸法 ± 5 mm (0.197") Ø (mm) | 開口部寸法 ± 5 mm (0.197") Ø (in) | 重量 (kg) | 重量 (lb) | 品番 |
|---|---|---|---|---|---|---|---|
| Sleev-it WT - MAR16M | 16 | 0.63 | 41 | 1.614 | 0.25 | 0.551 | 106315 |
| Sleev-it WT - MAR20M | 20 | 0.787 | 49 | 1.929 | 0.32 | 0.705 | 106316 |
| Sleev-it WT - MAR25M | 25 | 0.984 | 51 | 2.008 | 0.34 | 0.750 | 106319 |
| Sleev-it WT - MAR32M | 32 | 1.26 | 58 | 2.283 | 0.37 | 0.816 | 106322 |

# Roxtec Sleev-it™ 貫通部防水シール軟鋼 / ステンレス鋼

| シール | パイプ径Ø (mm) | パイプ径Ø (in) | 開口部寸法 ± 5 mm (0.197") Ø (mm) | 開口部寸法 ± 5 mm (0.197") Ø (in) | 重量 (kg) | 重量 (lb) | 品番 |
|---|---|---|---|---|---|---|---|
| **Sleev-it WT - MAR40M** | 40 | 1.575 | 69 | 2.717 | 0.41 | 0.904 | 106325 |
| **Sleev-it WT - MAR50M (1.5")** | 48,3 | 1.968 | 79 | 3.110 | 0.48 | 1.058 | 106359 |
| **Sleev-it WT - MAR50M** | 50 | 1.902 | 79 | 3.110 | 0.47 | 1.036 | 106328 |
| **Sleev-it WT - MAR60M (2")** | 60,3 | 2.374 | 90 | 3.543 | 0.52 | 1.146 | 106362 |
| **Sleev-it WT - MAR63M** | 63 | 2.480 | 93 | 3.661 | 0.53 | 1.168 | 106331 |
| **Sleev-it WT - MAR75M** | 75 | 2.953 | 112 | 4.409 | 0.72 | 1.587 | 106334 |
| **Sleev-it WT - MAR90M (3")** | 88,9 | 3.49 | 134 | 5.276 | 0.98 | 2.160 | 106365 |
| **Sleev-it WT - MAR90M** | 90 | 3.543 | 132 | 5.197 | 0.95 | 2.094 | 106337 |
| **Sleev-it WT - MAR110M** | 110 | 4.49 | 153 | 6.024 | 1.2 | 2.646 | 106341 |
| **Sleev-it WT - MAR115M (4")** | 114,3 | 4.331 | 152 | 5.984 | 1.16 | 2.557 | 106371 |
| **Sleev-it WT - MAR125M** | 125 | 4.921 | 172 | 6.772 | 1.35 | 2.976 | 106344 |
| **Sleev-it WT - MAR140M** | 140 | 5.512 | 180 | 7.087 | 1.5 | 3.307 | 106347 |
| **Sleev-it WT - MAR160M** | 160 | 6.299 | 215 | 8.465 | 1.82 | 4.012 | 106350 |
| **Sleev-it WT - MAR169M (6")** | 168,3 | 6.623 | 225 | 8.858 | 2 | 4.409 | 106373 |
| **Sleev-it WT - MAR200M** | 200 | 7.874 | 250 | 9.843 | 2.6 | 5.732 | 106353 |
| **Sleev-it WT - MAR219M (8")** | 219.1 | 8.626 | 286 | 11.260 | 3.5 | 7.716 | 106375 |
| **Sleev-it WT - MAR225M** | 225 | 8.858 | 290 | 11.417 | 3.7 | 8.157 | 106356 |

ご要望に応じて225mm~324mmパイプ寸法用の防水貫通部シールを用意します。

# Roxtec Sleev-it™ 貫通部防水シール、技術資料

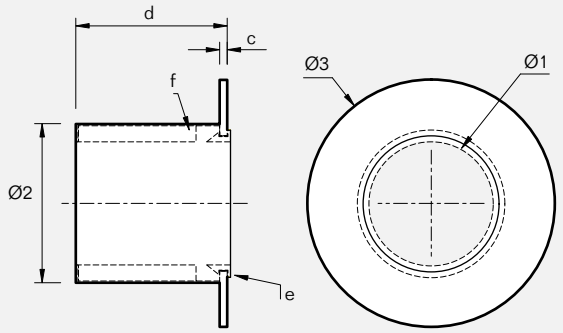


(e)
ゴム製のグロメット

(f)
膨張材

| | Sleev-it WT - MAR16M | | Sleev-it WT - MAR20M | | Sleev-it WT - MAR25M | | Sleev-it WT - MAR32M | | Sleev-it WT - MAR40M | | Sleev-it WT - MAR50M (1.5") * | | Sleev-it WT - MAR50M | |
|---|---|---|---|---|---|---|---|---|---|---|---|---|---|---|
| Pos | (mm) | (in) | (mm) | (in) | (mm) | (in) | (mm) | (in) | (mm) | (in) | (mm) | (in) | (mm) | (in) |
| c | 5 | 0.197 | 5 | 0.197 | 5 | 0.197 | 5 | 0.197 | 5 | 0.197 | 5 | 0.197 | 5 | 0.197 |
| d | 75 | 2.953 | 75 | 2.953 | 75 | 2.953 | 75 | 2.953 | 70 | 2.756 | 70 | 2.756 | 70 | 2.756 |
| Ø1 | 16 | 0.630 | 20 | 0.787 | 25 | 0.984 | 32 | 1.260 | 40 | 1.575 | 48.3 | 1.902 | 50 | 1.969 |
| Ø2 | 31 | 1.220 | 39 | 1.535 | 44.5 | 1.614 | 48 | 1.890 | 59 | 2.323 | 69 | 2.717 | 69 | 2.717 |
| Ø3 | 71 | 2.795 | 79 | 3.110 | 84 | 3.228 | 88 | 3.465 | 102 | 4.016 | 112 | 4.409 | 112 | 4.409 |

| | Sleev-it WT - MAR60M (2") * | | Sleev-it WT - MAR63M | | Sleev-it WT - MAR75M | | Sleev-it WT - MAR90M (3") * | | Sleev-it WT - MAR90M | | Sleev-it WT - MAR110M | | Sleev-it WT - MAR115M (4") * | |
|---|---|---|---|---|---|---|---|---|---|---|---|---|---|---|
| Pos | (mm) | (in) | (mm) | (in) | (mm) | (in) | (mm) | (in) | (mm) | (in) | (mm) | (in) | (mm) | (in) |
| c | 5 | 0.197 | 5 | 0.197 | 5 | 0.197 | 5 | 0.197 | 5 | 0.197 | 5 | 0.197 | 5 | 0.197 |
| d | 70 | 2.756 | 70 | 2.756 | 70 | 2.756 | 70 | 2.756 | 70 | 2.756 | 70 | 2.756 | 70 | 2.756 |
| Ø1 | 60.3 | 2.374 | 63 | 2.480 | 75 | 2.953 | 88.9 | 3.500 | 90 | 3.543 | 110 | 4.331 | 114.3 | 4.500 |
| Ø2 | 80 | 3.150 | 83 | 3.268 | 102 | 4.016 | 124 | 4.882 | 122 | 4.803 | 143 | 5.630 | 142 | 5.591 |
| Ø3 | 121 | 4.764 | 121 | 4.764 | 142 | 5.591 | 164 | 6.457 | 165 | 6.496 | 183 | 7.205 | 186 | 7.323 |

| | Sleev-it WT - MAR125M | | Sleev-it WT - MAR140M | | Sleev-it WT - MAR160M | | Sleev-it WT - MAR169M (6") * | | Sleev-it WT - MAR200M | | Sleev-it WT - MAR219M (8") * | | Sleev-it WT - MAR225M | |
|---|---|---|---|---|---|---|---|---|---|---|---|---|---|---|
| Pos | (mm) | (in) | (mm) | (in) | (mm) | (in) | (mm) | (in) | (mm) | (in) | (mm) | (in) | (mm) | (in) |
| c | 5 | 0.197 | 5 | 0.197 | 5 | 0.197 | 5 | 0.197 | 5 | 0.197 | 5 | 0.197 | 5 | 0.197 |
| d | 70 | 2.756 | 70 | 2.756 | 70 | 2.756 | 70 | 2.756 | 70 | 2.756 | 70 | 2.756 | 70 | 2.756 |
| Ø1 | 125 | 4.921 | 140 | 5.512 | 160 | 6.299 | 168.3 | 6.626 | 200 | 7.874 | 219.1 | 8.626 | 225 | 8.858 |
| Ø2 | 162 | 6.378 | 170 | 6.693 | 205 | 8.071 | 215 | 8.465 | 240 | 9.449 | 276 | 10.866 | 280 | 11.024 |
| Ø3 | 202 | 7.953 | 218 | 8.583 | 243 | 9.567 | 255 | 10.039 | 290 | 11.417 | 326 | 12.835 | 335 | 13.189 |

*赤字はグロメットを示します

注：寸法はすべて公称値です。

# Roxtec Sleev-it™ 切替カラー

Roxtec Sleev-it切替カラーは、スチール製パイプとプラスチックパイプの間の接続部を囲むステンレス鋼製のケースです。このケースは膨張材を主成分とするレイヤーを含み、火災の高熱などでプラスチックパイプが軟化すると切替部を保護するために反応します。本ソリューションはスチール製パイプとプラスチックパイプ間のカップリングではありません。

- プラスチックパイプとスチール製パイプの接続部に使用しますが、カップリング機構ではありません。
- 非加圧式のシステムに使用
- 広範囲なプラスチックパイプに対する認証保護
- 迅速で簡単な取り付け - 非溶接ソリューション

## Roxtec Sleev-it™ 切替カラーステンレス鋼

Sleev-it TR-MAR

施工説明書はwww.roxtec.com/jpをご覧ください

等級　火災：A等級分類

| 切替部タイプ | カラーの長さ – c (mm) | カラーの長さ – c (in) | カラー径 – φ3 (mm) | カラー径 – φ3 (in) | スチール製パイプ開口部 – φ1 (mm) | スチール製パイプ開口部 – φ1 (in) | プラスチックパイプ開口部 – φ2 (mm) | プラスチックパイプ開口部 – φ2 (in) | 重量 (kg) | 重量 (lb) | 品番 |
|---|---|---|---|---|---|---|---|---|---|---|---|
| Sleev-it TR - MAR 50/50 | 138 | 5.433 | 73 | 2.874 | 50 | 1.968 | 53 | 2.087 | 0.46 | 1.014 | **106289** |
| Sleev-it TR - MAR - 50/60 - (2") | 138 | 5.433 | 80 | 3.150 | 50 | 2.953 | 62 | 3.071 | 0.5 | 1.102 | **106304** |
| Sleev-it TR - MAR - 75/75 | 138 | 5.433 | 101 | 3.976 | 75 | 1.968 | 78 | 2.441 | 0.66 | 1.455 | **106298** |
| Sleev-it TR - MAR - 75/90 - (3") | 138 | 5.433 | 115 | 4.528 | 75 | 2.953 | 92 | 3.622 | 0.72 | 1.587 | **106307** |
| Sleev-it TR - MAR - 90/90 | 138 | 5.433 | 118 | 4.646 | 90 | 3.543 | 92 | 3.622 | 0.72 | 1.587 | **106310** |

# Roxtec Sleev-it™ 切替カラー、技術資料

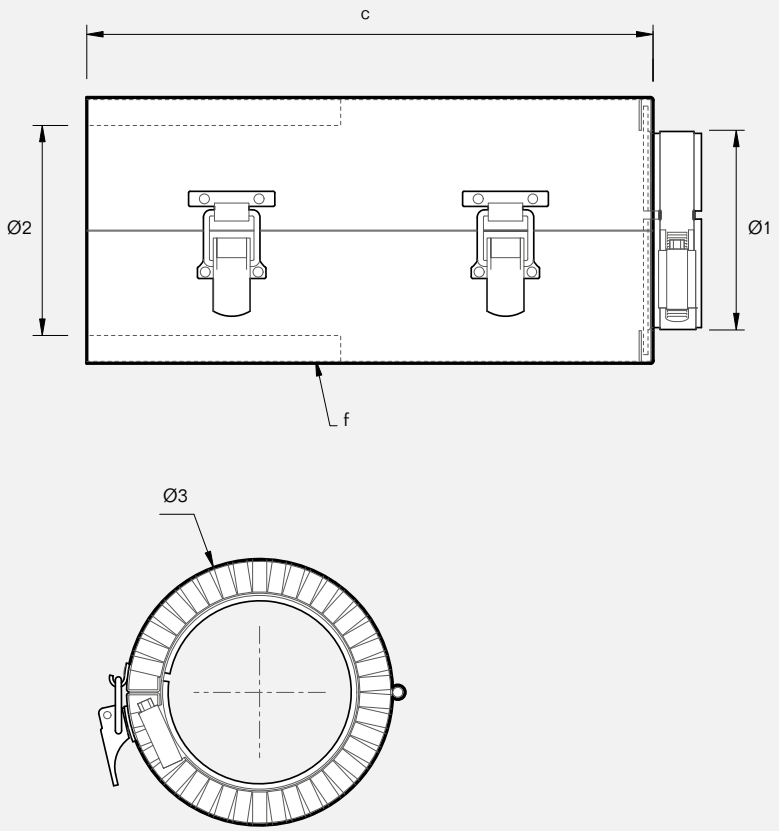


(f)
膨張材

注：寸法はすべて公称値です。

# 防火ソリューション後の防水性

## 私たちはお客様のために常にシーリングソリューションの開発に取り組んでいます。この1例に火災後の防水性を維持する“バック・ツー・バック”(背中合わせ)方式があります。

SOLAS条約文は、水線下の隔壁構造を貫通する感熱材が火災等で劣化すると隔壁の防水性が損なわれる可能性について言及しています。この条約文の表現は特にSPS(特別目的)船舶と客船の水線下の貫通部における防水製品の設置に適用されます。この規格を遵守するために、Roxtecは細長いスリーブの中に配置された“バック・ツー・バック”(背中合わせ)方式に多くの試験を行いました。これらのテストの結果、このソリューションは火災後にも防水性を維持することが確認されました。

## メカニズム

以下はRoxtec RS PPS/S F+WTシールの実施例を示します。

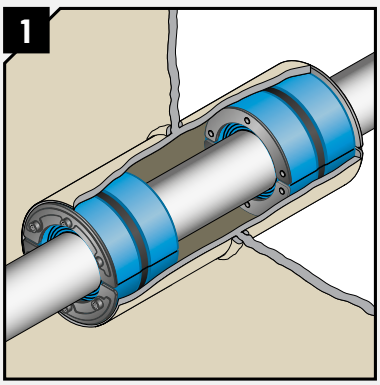


Roxtec RS PPS/S F+WTシーリングソリューションは、プラスチックパイプの周囲に気密と防水シールを提供する2個のRS PPS/Sシールから構成されます。シール内部には火災時に反応する膨張材を主成分とするレイヤーが含まれます。

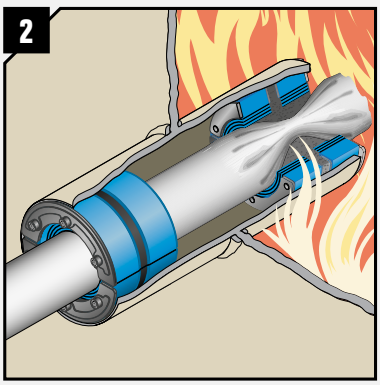


火災の高熱に露出されると貫通部の火災側のRS PPS/Sシール内部の素材が、剥離し膨張した結果、軟化したプラスチックパイプを押し潰し、炎や煙が隣のコンパートメントに拡散することを予防します。

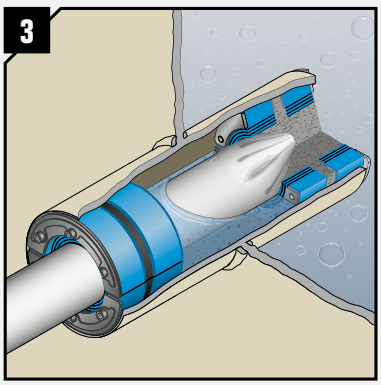


洪水などの2次災害が発生した時、膨張材シールは防水を行いません。火災により影響を受けなかったRS PPS/Sシールは気密と防水機能を保ち、区域の貫通部を浸水から守ります。

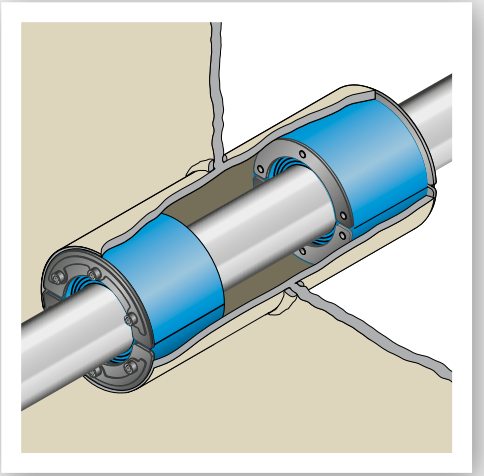

# Roxtec RS F+WT

Roxtec RS F+WTは隔壁の金属製パイプ貫通部の開口部をバック・ツー・バック(背中合わせ)方式でシーリングするソリューションです。特に火災後の防水が必要な場所に適しています。キットは火、ガス、水によるリスクから保護する2個のRSシールから構成されています。火災が発生した場合、煙や炎を効率的に遮断して貫通部への拡散を防ぎ、火災後も防水性を保ちます。

- 延長型スリーブ(長さ312 mm)内部、両側からの設置
- 広範囲な金属製パイプに認証保護を実施
- 1本の金属製パイプの貫通に使用
- 1製品で複数のパイプ寸法に対応
- 火、水、ガスに対する認証保護

## RS F+WT キット、耐酸性ステンレス鋼フィッティング

RS F+WT

138ページのRSシールの情報と寸法をご覧ください。

スリーブは193ページをご覧ください。

施工説明書はwww.roxtec.com/jpをご覧ください

等級　火災：A class　水圧：1.33 bar

| キット | パイプ径Ø (mm) | パイプ径Ø (in) | 穴径Ø (mm) | 穴径Ø (in) | 重量 (kg) | 重量 (lb) | 品番 |
|---|---|---|---|---|---|---|---|
| コア付き | | | | | | | |
| **RS F+WT 43 AISI 316** | 0+ 4-23 | 0+ 0.157-0.906 | 43-45 | 1.693-1.772 | 0.4 | 1.058 | 152046 |
| **RS F+WT 50 AISI 316** | 0+ 8-30 | 0+ 0.315-1.181 | 50-52 | 1.967-2.047 | 0.6 | 1.278 | 152047 |
| **RS F+WT 68 AISI 316** | 0+ 26-48 | 0+ 1.024-1.890 | 68-70 | 2.677-2.756 | 1 | 2.204 | 152048 |
| **RS F+WT 75 AISI 316** | 0+ 24-54 | 0+ 0.945-2.126 | 75-77 | 2.953-3.031 | 1.4 | 3.086 | 152049 |
| **RS F+WT 100 AISI 316** | 0+ 48-70 | 0+ 1.890-2.756 | 100-102 | 3.937-4.016 | 2 | 4.41 | 152050 |
| **RS F+WT 125 AISI 316** | 0+ 66-98 | 0+ 2.598-3.858 | 125-127 | 4.921-5.000 | 3.2 | 6.834 | 152051 |
| コア無し | | | | | | | |
| **RS F+WT 100 AISI 316 woc** | 48-70 | 1.890-2.756 | 100-102 | 3.937-4.016 | 1.6 | 3.748 | 152052 |
| **RS F+WT 125 AISI 316 woc** | 66-98 | 2.598-3.858 | 125-127 | 4.921-5.000 | 2.4 | 5.512 | 152053 |
| **RS F+WT 150 AISI 316 woc** | 93-119 | 3.661-4.685 | 150-152 | 5.906-5.984 | 3.2 | 6.834 | 152054 |

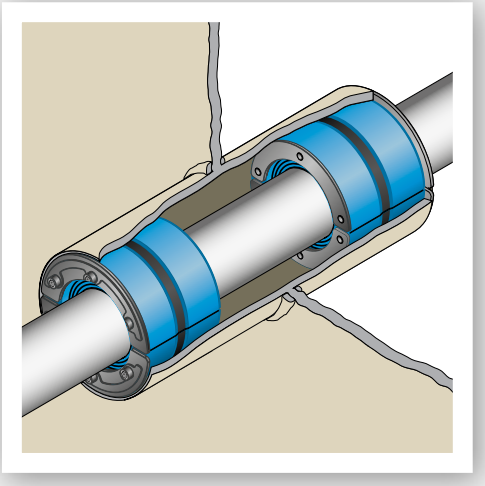

# Roxtec RS PPS/S F+WT

Roxtec RS PPS/S F+WTは隔壁のプラスチックパイプ貫通部の開口部をバック· ツー· バック ( 背中合わせ ) 方式でシーリングするソリューションです。特に火災後の防水が必要な場所に適しています。キットは火、ガス、水によるリスクから保護する2個のRS PPS/Sシールから構成されています。火災が発生した場合、煙や炎を効率的に遮断して貫通部への拡散を防ぎ、火災後も防水性を保ちます。

- 延長型スリーブ ( 長さ312 mm ) 内部、両側からの設置
- 広範囲なプラスチックパイプに認証保護を実施
- 1本のプラスチックパイプパイプの貫通に使用
- 1製品で複数のパイプ寸法に対応
- 火、水、ガスに対する認証保護

## RS PPS/S F+WTキット、耐酸性ステンレス鋼フィッティング

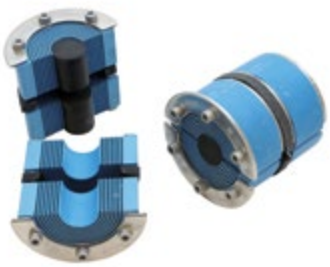

RS PPS/S F+WT

172ページのRS PPS/Sシールの情報と寸法をご覧ください。

施工説明書はwww.roxtec.com/jpをご覧ください

等級　火災：A 等級分類　水圧：1.33 bar

| キット | パイプ径Ø (mm) | パイプ径Ø (in) | 穴径Ø (mm) | 穴径Ø (in) | 重量 (kg) | 重量 (lb) | 品番 |
|---|---|---|---|---|---|---|---|
| コア付き | | | | | | | |
| RS PPS/S F+WT 43 AISI 316 | 0+ 4-23 | 0+ 0.157-0.906 | 43-45 | 1.693-1.772 | 0.5 | 1.106 | 107487 |
| RS PPS/S F+WT 50 AISI 316 | 0+ 8-30 | 0+ 0.315-1.181 | 50-52 | 1.967-2.047 | 0.6 | 1.322 | 107488 |
| RS PPS/S F+WT 68 AISI 316 | 0+ 26-48 | 0+ 1.024-1.890 | 68-70 | 2.677-2.756 | 0.98 | 2.160 | 107489 |
| RS PPS/S F+WT 75 AISI 316 | 0+ 24-54 | 0+ 0.945-2.126 | 75-77 | 2.953-3.031 | 1.21 | 2.672 | 107490 |
| コア無し | | | | | | | |
| RS PPS/S F+WT 100 AISI 316 woc | 48-70 | 1.890-2.756 | 100-102 | 3.937-4.016 | 1.88 | 4.140 | 107491 |
| RS PPS/S F+WT 125 AISI 316 woc | 66-98 | 2.598-3.858 | 125-127 | 4.921-5.000 | 2.61 | 5.758 | 107492 |
| RS PPS/S F+WT 150 AISI 316 woc | 93-119 | 3.661-4.685 | 150-152 | 5.906-5.984 | 3.3 | 7.270 | 107493 |

# RS F+WT、PPS/S F+WT用スリーブ、下塗りされた軟鋼

SLPPS primed mild steel

実用的なユーザーガイドラインは220ページをご覧ください。

| | 外径寸法 | | | | 内径 | | 重量 | | |
|---|---|---|---|---|---|---|---|---|---|
| スリーブ | Ø (mm) | Ø (in) | L (mm) | L (in) | Ø (mm) | Ø (in) | (kg) | (lb) | 品番 |
| **SLPPS 43 primed D=312** | 52 | 2.047 | 312 | 12.283 | 44 | 1.732 | 1.48 | 3.26 | 103626 |
| **SLPPS 50 primed D=312** | 63 | 2.480 | 312 | 12.283 | 51 | 2.008 | 2.64 | 5.80 | 103628 |
| **SLPPS 68 primed D=312** | 83 | 3.268 | 312 | 12.283 | 69.5 | 2.736 | 4.04 | 9.02 | 103630 |
| **SLPPS 75 primed D=312** | 89 | 3.504 | 312 | 12.283 | 76.5 | 3.012 | 4.10 | 8.90 | 103632 |
| **SLPPS 100 primed D=312** | 114 | 4.448 | 312 | 12.283 | 101 | 3.976 | 5.38 | 11.86 | 103634 |
| **SLPPS 125 primed D=312** | 140 | 5.512 | 312 | 12.283 | 126 | 4.961 | 7.16 | 15.80 | 103636 |
| **SLPPS 150 primed D=312** | 164 | 6.457 | 312 | 12.283 | 151 | 5.945 | 7.88 | 17.36 | 103638 |

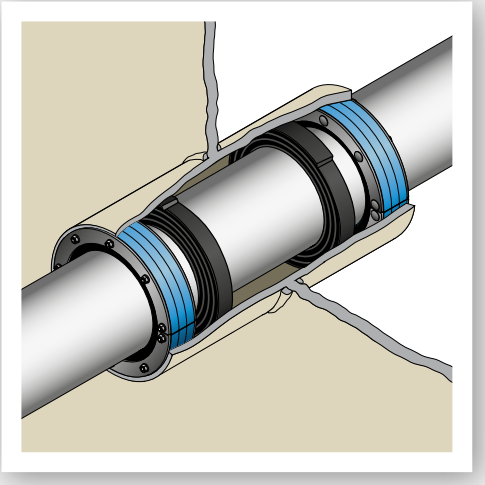

# Roxtec RS PPS F+WT

Roxtec RS PPS F+WTはプラスチックパイプの貫通部の開口部をバック・ツー・バック(背中合わせ)方式でシーリングするソリューションです。火災後の防水が要求される隔壁に適しています。このキットソリューションはRS PPS/S F+WTソリューションの延長仕様で大型のプラスチックパイプ径を保護します。2個の標準RSシールと2枚の膨張材シーリングストリップから構成されます。シーリングストリップはRSシールが締め付けられる前にプラスチックパイプの周囲に巻きつけ、スリーブ内に設置します。設置後はシーリングソリューションが煙や炎を効率的に遮断して貫通部への拡散を防ぎ、火災後も防水性を保ちます。

- 延長型スリーブ(長さ700 mm)内部、両側からの設置
- 広範囲なプラスチックパイプに認証保護を実施
- 1本のプラスチックパイプの貫通に使用
- 1製品で複数のパイプ寸法に対応
- 火、水、ガスに対する認証保護

## RS PPS F+WTキット、耐酸性ステンレス鋼フィッティング

RS PPS F+WT

176ページのRS PPSシールの情報と寸法をご覧ください。

施工説明書はwww.roxtec.com/jpをご覧ください

等級　火災：A等級分類　水圧：1.33 bar

| キット | パイプ径Ø (mm) | パイプ径Ø (in) | 穴径Ø (mm) | 穴径Ø (in) | 重量 (kg) | 重量 (lb) | 品番 |
|---|---|---|---|---|---|---|---|
| コア付き | | | | | | | |
| RS PPS F+WT 300 AISI 316 woc | 206-236 | 8.110-9.291 | 300-303 | 11.811-11.929 | 11.8 | 26.015 | 109181 |
| RS PPS F+WT 350 AISI 316 woc | 244-286 | 9.606-11.260 | 350-353 | 13.780-13.898 | 15 | 33.069 | 109182 |
| RS PPS F+WT 400 AISI 316 woc | 294-336 | 11.575-13.228 | 400-403 | 15.748-15.866 | 18.2 | 40.124 | 109183 |

# RS PPS F+WT用スリーブ、下塗りされた軟鋼

SLPPS primed mild steel

実用的なユーザーガイドラインは220ページをご覧ください。

| | 外径寸法 | | | | Internal Ø | | 重量 | | |
|---|---|---|---|---|---|---|---|---|---|
| スリーブ | Ø (mm) | Ø (in) | L (mm) | L (in) | (mm) | (in) | (kg) | (lb) | 品番 |
| **SLPPS 300 primed D=700** | 314 | 12.362 | 700 | 27.559 | 302 | 11.890 | 31.9 | 70.33 | 121050 |
| **SLPPS 350 primed D=700** | 364 | 14.331 | 700 | 27.559 | 352 | 13.858 | 37.08 | 81.74 | 109190 |
| **SLPPS 400 primed D=700** | 414 | 16.299 | 700 | 27.559 | 402 | 15.827 | 42.26 | 93.17 | 123022 |

# ROXTEC パイプシールセレクションガイド

マリンアプリケーション

| アプリケーション - パイプシステム | 従来のパイプ素材 | RS シール | RS OMD シール | SPM シール | RS X シール | RS PPS シール |
|---|---|---|---|---|---|---|
| | | W NW SL AW BW + | W NW SL AW BW | NW AW BW | NW AW BW | W NW SL AW BW + |
| 中水道システム - 送集水系統 | スチール | ✓ | ✓ | ✓ | ✓ | |
| | プラスチック | | | | | ✓ |
| | ガラス繊維 | ✓ | ✓ | | ✓ | |
| 下水システム - 送集水系統 | スチール | ✓ | ✓ | ✓ | ✓ | |
| | プラスチック | | | | | ✓ |
| | ガラス繊維 | ✓ | ✓ | | ✓ | |
| 下水システム - 真空配管 | スチール | ✓ | ✓ | ✓ | ✓ | |
| | プラスチック | | | | | ✓ |
| | ガラス繊維 | ✓ | ✓ | | ✓ | |
| 真空掃除システム | プラスチック | | | | | ✓ |
| 洗濯用水道システム | スチール | ✓ | ✓ | ✓ | ✓ | |
| | 銅 | ✓ | ✓ | ✓ | ✓ | |
| | プラスチック | | | | | ✓ |
| 飲料水システム | スチール | ✓ | ✓ | ✓ | ✓ | |
| | ステンレス鋼 | ✓ | ✓ | ✓ | ✓ | |
| | 銅 | ✓ | ✓ | ✓ | ✓ | |
| | プラスチック | | | | | ✓ |
| | マルチレイヤー | | | | | ✓ |
| 含水廃棄物システム | ステンレス鋼 | ✓ | ✓ | ✓ | ✓ | |
| | プラスチック | | | | | ✓ |
| 造水・処理システム | スチール | ✓ | ✓ | ✓ | ✓ | |
| | プラスチック | | | | | ✓ |
| 冷水システム | スチール | ✓ | ✓ | ✓ | ✓ | |
| | ステンレス鋼 | ✓ | ✓ | ✓ | ✓ | |
| | 銅 | ✓ | ✓ | ✓ | ✓ | |
| | プラスチック | | | | | ✓ |
| | マルチレイヤー | | | | | ✓ |
| 温水システム/冷却水システム | ステンレス鋼 | ✓ | ✓ | ✓ | ✓ | |
| | 銅 | ✓ | ✓ | ✓ | ✓ | |
| | ガラス繊維 | ✓ | ✓ | | ✓ | |
| デッキ/ウィンドウ洗浄と高圧水システム | スチール | ✓ | ✓ | ✓ | ✓ | |
| | ステンレス鋼 | ✓ | ✓ | ✓ | ✓ | |
| スプリンクラーシステム | スチール | ✓ | ✓ | ✓ | ✓ | |
| | ステンレス鋼 | ✓ | ✓ | ✓ | ✓ | |
| 炭酸ガス消火システム | スチール | ✓ | ✓ | ✓ | ✓ | |
| | ステンレス鋼 | ✓ | ✓ | ✓ | ✓ | |
| | 銅 | ✓ | ✓ | ✓ | ✓ | |
| 通気とオーバーフローシステム | スチール | ✓ | ✓ | ✓ | ✓ | |
| | ステンレス鋼 | ✓ | ✓ | ✓ | ✓ | |
| | 銅 | ✓ | ✓ | ✓ | ✓ | |
| | プラスチック | | | | | ✓ |
| | マルチレイヤー | | | | | ✓ |
| | ガラス繊維 | ✓ | ✓ | | ✓ | |

W 溶接ソリューション　NW 非溶接ソリューション　SL スリーブを必要とする　AW 水線上ソリューション　BW 水線下ソリューション　+ 火災後の防水性(F+WT)

| RS PPS/S シール | R フレーム | R X フレーム | S フレーム | SE PPS 延長フレーム | SLEEV-IT 貫通部防火シール | SLEEV-IT 貫通部防水シール |
|---|---|---|---|---|---|---|
| W NW SL AW BW + | W NW SL AW BW | NW AW BW | W NW SL AW BW | W NW SL AW BW | W NW AW | W AW |
| | ✓ | ✓ | ✓ | ✓ | | |
| ✓ | | | | ✓ | ✓ | ✓ |
| | | | | | | |
| | ✓ | ✓ | ✓ | ✓ | | |
| ✓ | | | | ✓ | ✓ | ✓ |
| | | | | | | |
| | ✓ | ✓ | ✓ | ✓ | | |
| ✓ | | | | ✓ | ✓ | ✓ |
| | | | | | | |
| ✓ | | | | ✓ | ✓ | ✓ |
| | ✓ | ✓ | ✓ | ✓ | | |
| | ✓ | ✓ | ✓ | ✓ | | |
| ✓ | | | | ✓ | ✓ | ✓ |
| | ✓ | ✓ | ✓ | ✓ | | |
| | ✓ | ✓ | ✓ | ✓ | | |
| | ✓ | ✓ | ✓ | ✓ | | |
| ✓ | | | | ✓ | ✓ | ✓ |
| ✓ | | | | ✓ | ✓ | ✓ |
| | ✓ | ✓ | ✓ | ✓ | | |
| ✓ | | | | ✓ | ✓ | ✓ |
| | ✓ | ✓ | ✓ | ✓ | | |
| ✓ | | | | ✓ | ✓ | ✓ |
| | ✓ | ✓ | ✓ | ✓ | | |
| | ✓ | ✓ | ✓ | ✓ | | |
| | ✓ | ✓ | ✓ | ✓ | | |
| ✓ | | | | ✓ | ✓ | ✓ |
| ✓ | | | | ✓ | ✓ | ✓ |
| | ✓ | ✓ | ✓ | ✓ | | |
| | ✓ | ✓ | ✓ | ✓ | | |
| | | | | | | |
| | ✓ | ✓ | ✓ | ✓ | | |
| | ✓ | ✓ | ✓ | ✓ | | |
| | ✓ | ✓ | ✓ | ✓ | | |
| | ✓ | ✓ | ✓ | ✓ | | |
| | ✓ | ✓ | ✓ | ✓ | | |
| | ✓ | ✓ | ✓ | ✓ | | |
| | ✓ | ✓ | ✓ | ✓ | | |
| | ✓ | ✓ | ✓ | ✓ | | |
| | ✓ | ✓ | ✓ | ✓ | | |
| | ✓ | ✓ | ✓ | ✓ | | |
| ✓ | | | | ✓ | ✓ | ✓ |
| ✓ | | | | ✓ | ✓ | ✓ |
| | | | | | | |

注：タンクの境界にパイプシールを使用することはできません。
このガイドは目安です。パイプ寸法と素材を確認するには、適切な型式認定書をお調べください。

| アプリケーション - パイプシステム | 従来のパイプ素材 | RS シール | RS OMD シール | SPM シール | RS X シール | RS PPS シール |
|---|---|---|---|---|---|---|
| | | W NW SL AW BW + | W NW SL AW BW | NW AW BW | NW AW BW | W NW SL AW BW + |
| 消防水システム | スチール | ✓ | ✓ | ✓ | ✓ | |
| 空調 - 冷却と熱回収システム | スチール | ✓ | ✓ | ✓ | ✓ | |
| | ステンレス鋼 | ✓ | ✓ | ✓ | ✓ | |
| | 銅 | ✓ | ✓ | ✓ | ✓ | |
| | プラスチック | | | | | ✓ |
| バラスト水システム | スチール | ✓ | ✓ | ✓ | ✓ | |
| | ステンレス鋼 | ✓ | ✓ | ✓ | ✓ | |
| | 銅 | ✓ | ✓ | ✓ | ✓ | |
| | プラスチック | | | | | ✓ |
| | マルチレイヤー | | | | | ✓ |
| | ガラス繊維 | ✓ | ✓ | | ✓ | |
| スクラバーシステム | スチール | ✓ | ✓ | ✓ | ✓ | |
| | ステンレス鋼 | ✓ | ✓ | ✓ | ✓ | |
| | 銅 | ✓ | ✓ | ✓ | ✓ | |
| | プラスチック | | | | | ✓ |
| | マルチレイヤー | | | | | ✓ |
| | ガラス繊維 | ✓ | ✓ | | ✓ | |
| 排気ガス排出システム | スチール | ✓ | ✓ | ✓ | ✓ | |
| | ガラス繊維 | ✓ | ✓ | | ✓ | |
| ビルジ管 | スチール | ✓ | ✓ | ✓ | ✓ | |
| | ステンレス鋼 | ✓ | ✓ | ✓ | ✓ | |
| | プラスチック | | | | | ✓ |
| | ガラス繊維 | ✓ | ✓ | | ✓ | |
| 空気圧/圧縮空気システム | スチール | ✓ | ✓ | ✓ | ✓ | |
| | ステンレス鋼 | ✓ | ✓ | ✓ | ✓ | |
| | 銅 | ✓ | ✓ | ✓ | ✓ | |
| タンク洗浄システム | スチール | ✓ | ✓ | ✓ | ✓ | |
| | ステンレス鋼 | ✓ | ✓ | ✓ | ✓ | |
| | 銅 | ✓ | ✓ | ✓ | ✓ | |
| 作動油システム/潤滑油管 | スチール | ✓ | ✓ | ✓ | ✓ | |
| | ステンレス鋼 | ✓ | ✓ | ✓ | ✓ | |
| | 銅 | ✓ | ✓ | ✓ | ✓ | |
| エンジンオイルと燃料油移送システム | スチール | ✓ | ✓ | ✓ | ✓ | |
| | ステンレス鋼 | ✓ | ✓ | ✓ | ✓ | |
| | 銅 | ✓ | ✓ | ✓ | ✓ | |
| | ガラス繊維 | ✓ | ✓ | | ✓ | |
| アジポッド潤滑システム | スチール | ✓ | ✓ | ✓ | ✓ | |
| | ステンレス鋼 | ✓ | ✓ | ✓ | ✓ | |
| 管束システム | スチール | ✓ | ✓ | | ✓ | |
| | ステンレス鋼 | ✓ | ✓ | | ✓ | |
| | 銅 | ✓ | ✓ | | ✓ | |
| 断熱性管束システム | プラスチック | | | | | ✓ |

W 溶接ソリューション　NW 非溶接ソリューション　SL スリーブを必要とする　AW 水線上ソリューション　BW 水線下ソリューション　+ 火災後の防水性(F+WT)

| | | | | | | |
|---|---|---|---|---|---|---|
| RS PPS/S シール | R フレーム | R X フレーム | S フレーム | SE PPS 延長フレーム | SLEEV-IT 貫通部防火シール | SLEEV-IT 貫通部防水シール |
| W NW SL AW BW + | W NW SL AW BW | NW AW BW | W NW SL AW BW | W NW SL AW BW | W NW AW | W AW |
| | ✓ | ✓ | ✓ | ✓ | | |
| | ✓ | ✓ | ✓ | ✓ | | |
| | ✓ | ✓ | ✓ | ✓ | | |
| | ✓ | ✓ | ✓ | ✓ | | |
| ✓ | | | | ✓ | ✓ | ✓ |
| | ✓ | ✓ | ✓ | ✓ | | |
| | ✓ | ✓ | ✓ | ✓ | | |
| | ✓ | ✓ | ✓ | ✓ | | |
| ✓ | | | | ✓ | ✓ | ✓ |
| ✓ | | | | ✓ | ✓ | ✓ |
| | | | | | | |
| | ✓ | ✓ | ✓ | ✓ | | |
| | ✓ | ✓ | ✓ | ✓ | | |
| | ✓ | ✓ | ✓ | ✓ | | |
| ✓ | | | | ✓ | ✓ | ✓ |
| ✓ | | | | ✓ | ✓ | ✓ |
| | | | | | | |
| | ✓ | ✓ | ✓ | ✓ | | |
| | | | | | | |
| | ✓ | ✓ | ✓ | ✓ | | |
| | ✓ | ✓ | ✓ | ✓ | | |
| ✓ | | | | ✓ | ✓ | ✓ |
| | | | | | | |
| | ✓ | ✓ | ✓ | ✓ | | |
| | ✓ | ✓ | ✓ | ✓ | | |
| | ✓ | ✓ | ✓ | ✓ | | |
| | ✓ | ✓ | ✓ | ✓ | | |
| | ✓ | ✓ | ✓ | ✓ | | |
| | ✓ | ✓ | ✓ | ✓ | | |
| | ✓ | ✓ | ✓ | ✓ | | |
| | ✓ | ✓ | ✓ | ✓ | | |
| | ✓ | ✓ | ✓ | ✓ | | |
| | | | | | | |
| | ✓ | ✓ | ✓ | ✓ | | |
| | ✓ | ✓ | ✓ | ✓ | | |
| | | | ✓ | | | |
| | | | ✓ | | | |
| | | | ✓ | | | |
| ✓ | | | | | ✓ | ✓ |

注：タンクの境界にパイプシールを使用することはできません。
このガイドは目安です。パイプ寸法と素材を確認するには、適切な型式認定書をお調べください。

# 改造ソリューション

# 常に変更可能

大規模な改修工事を並行して進める傾向にある最近の造船業界では、しばし設計と建設を同時進行で行うこともあります。この為、将来の増設や変更に備えて適切なシーリングを選定することが重要です。

### いかなる変更にも準備万端

Roxtecの複数ケーブル・パイプ貫通ソリューションは、世界中の船舶技術者や造船所に知られ、世界中の地域に急速に納品されています。柔軟性の高いフレーム、シール、およびスリーブを簡単に開き、再構成し、再び密閉できる安全なソリューションです。またRoxtecシーリングモジュールとラバー本体は異なるサイズのケーブルやパイプに適応します。

### 溶接時間の排除

シールはプロジェクト開始時、あるいは必要な時に既設のケーブルやパイプの周りに取り付けられます。豊富な非溶接ボルト止めソリューションを利用できるため、船舶が海上にある時でも改造作業や安全性の改善が可能です。改修にかける日数が長いほど収益減に繋がります。

## 予備スペース

既設のケーブルとパイプ数以上のシーリングモジュールを取り付けることで、最初から予備スペースを準備するオプションです。ソリッドコアモジュールは、ケーブルまたはパイプを新設するまで密閉されます！新しい法規に遵守するために変更するときでも、予備スペースは迅速、効率的な変更を可能にします。

## 「将来に備える」

この特長は、貨物船に新しい生命を吹き込み、長年の運用を実現し、クルーズ船に魅力的なアトラクションを追加することを可能にします。予備モジュールがすでに設置されているため、新たな資材や費用を用意する必要がなく、新しい設備を簡単に設置できます。熱間作業の許可証や停船時間は全く必要ありません。

## パイプシーリングの簡単な改造

シンプルさを示す1例にRoxtec RSシールがあります。くたびれた供給船を環境に適した多目的のハイテク供給船にするには、8~98mm径のパイプ用に50、75、100、125サイズのRoxtec RSを準備するだけです。この4つのサイズで少なくとも75%のパイプに対応できます。時間を大幅に節約し、重量や物流問題を解決します。

## 少数のモジュールで多数のケーブルに対応

ケーブルのシーリングにも同様な資材削減効果があります。老朽化したクルーズ船を改造するために、ほとんどのインテリアを改修し、豪華で魅力的で収益が高い船にしたいのに時間があまりありませんか？Roxtec RM 20w40、 30、40、60 モジュールをご利用ください。少数の標準モジュールで3.5～54mm径のケーブルをシールできます。

# Roxtec 改造ソリューション

以下のRoxtecソリューションは改造用途に適しています。

**Roxtec R フレーム**
ケーブル用は63ページ、パイプ用は150ページをご覧ください。

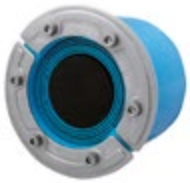

**Roxtec RS シール**
ケーブル用は69ページ、パイプ用は138ページをご覧ください。

**Roxtec RS OMD シール**
ケーブル用は78ページ、パイプ用は147ページをご覧ください。

**Roxtec RS PPS シールI**
ページ176参照.

**Roxtec R X フレーム**
ケーブル用は81ページ、パイプ用は159ページをご覧ください。

**Roxtec RS X シール**
ケーブル用は81ページ、パイプ用は159ページをご覧ください。

**Roxtec 開閉式フレーム**
ケーブル用は68と77ページ、パイプ用は146と155ページをご覧ください。

**Roxtec Sleev-it™ 防火シール**
ページ182参照

**Roxtec KFO フレーム**
ページ94参照

**Roxtec C KFO フレーム**
ページ96参照

**Roxtec ComSeal™**
ページ88参照

**Roxtec SO フレーム**

**Roxtec SFO フレーム**

**Roxtec SFOH フレーム**

資料請求、改造ソリューションについてのご相談はinfo@jp.roxtec.comにメールを送信するか、お近くのRoxtec営業所までお問い合わせください。

このカタログにはSO, SFO および SFOHフレームは掲載されていませんが、両製品ともSフレームの開閉式です（ケーブル用は40ページ、パイプ用は163ページをご覧ください）。SFフレームは（56ページをご覧ください）。

# 改造スリーブとフレームのメカニズム例

## Roxtec SLFO/RI スリーブ

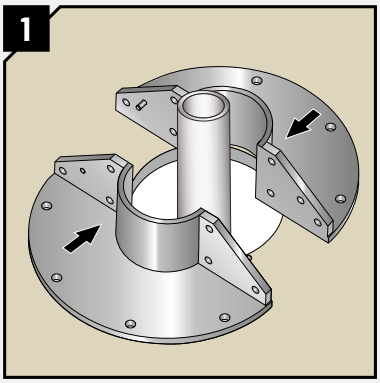


Roxtec SLFO/RIはケーブルまたはパイプの周りに取り付け、頑丈な丸型スリーブを形成する2個の半円形から構成されています。幅広のフランジ ( つば ) がデッキや隔壁の切り抜き孔を蔽い、プレフランジパイプの据え付けを可能にします。

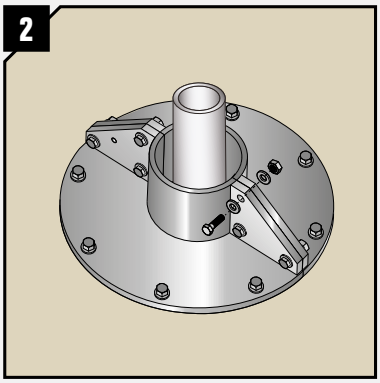


半円形はスチール製の分割部で一緒にボルト止めされ、火、水、ガスから保護する密閉シールを形成します。スリーブとスチール分割部に嵌め込まれたガスケットが密閉を維持します。

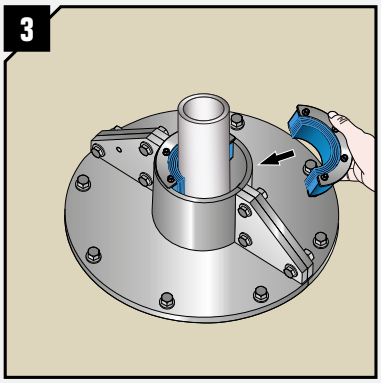


Multidiameter™付きの柔軟なRSシールが丸型スリーブに嵌め込まれます。ケーブルまたはパイプをシールするためにレイヤーを剥がして調整します。スリーブはより大きなサイズにカスタマイズ可能です。

## Roxtec SFOHK フレーム

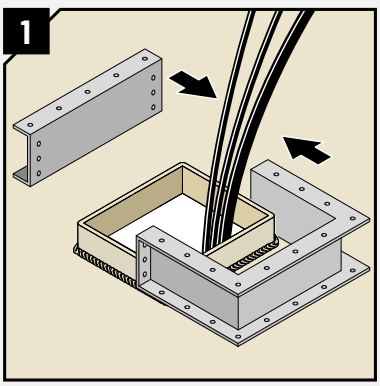


Roxtec SFOHKフレームは頑丈な開閉式フレームで、改造や既設ケーブルの周囲に使用できます。

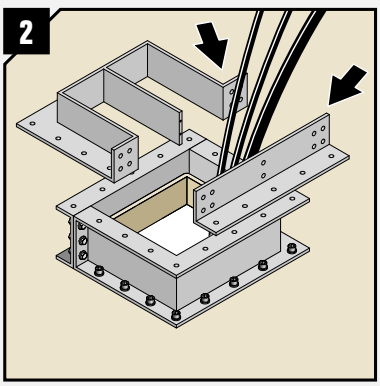


貫通部とスチール製の分割部の距離をとる開閉式カラーがあるため、古いケーブル貫通部を取り除く必要がありません。ケーブルの数が多い、以前の貫通部または全てのパイプシステムを変更するなどの問題を解決します。

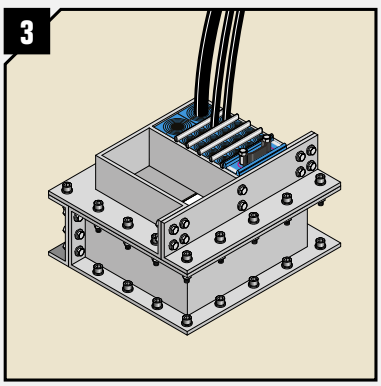


ボルト止めされたRoxtec SFOHKフレームはスチール製の分割部をしっかり密閉し、火、ガス、水から保護します。

# 改造のパートナー

トップクラスの安全性を追究する私たちは設置トレーニングから検査サービス、設計サポートからカスタマイズソリューションまで全てを提供します。

Roxtecは設計を支援するウェブベースのアプリケーションから造船所での検査まで広範なソリューションをお届けします。当社の目標は全てのデッキ、隔壁の貫通部が適切· 安全にシールされることです。またお客様のプロジェクトを長期間にわたってサポートします。

## 経験豊富な検査官

当社の設置検査官はRoxtecシールの適切な設置を確認するために現地に出向き、お客様のプロジェクトにフォローアップを行い、将来の変更プランを支援します。世界中の造船所でRoxtec貫通部に目視検査を実施し、標準検査プロセスとして各貫通部の状況を説明する詳細の目視検査レポートを提出します。

## メンテナンスプラン

レポートは安全問題を評価し、是正措置が必要な場合、優先順位リストを作成します。またケーブルやパイプ貫通部の状況を追跡し、改修や将来の変更の際、役立つ以前の変更のデータを提供します。以下を実施します：

- トレーニング
- 検査
- 設計とエンジニアリング
- テイラーメードソリューション
- 書類
- 予備スペース
- 簡単なメンテナンス

# カスタマイズされたソリューション

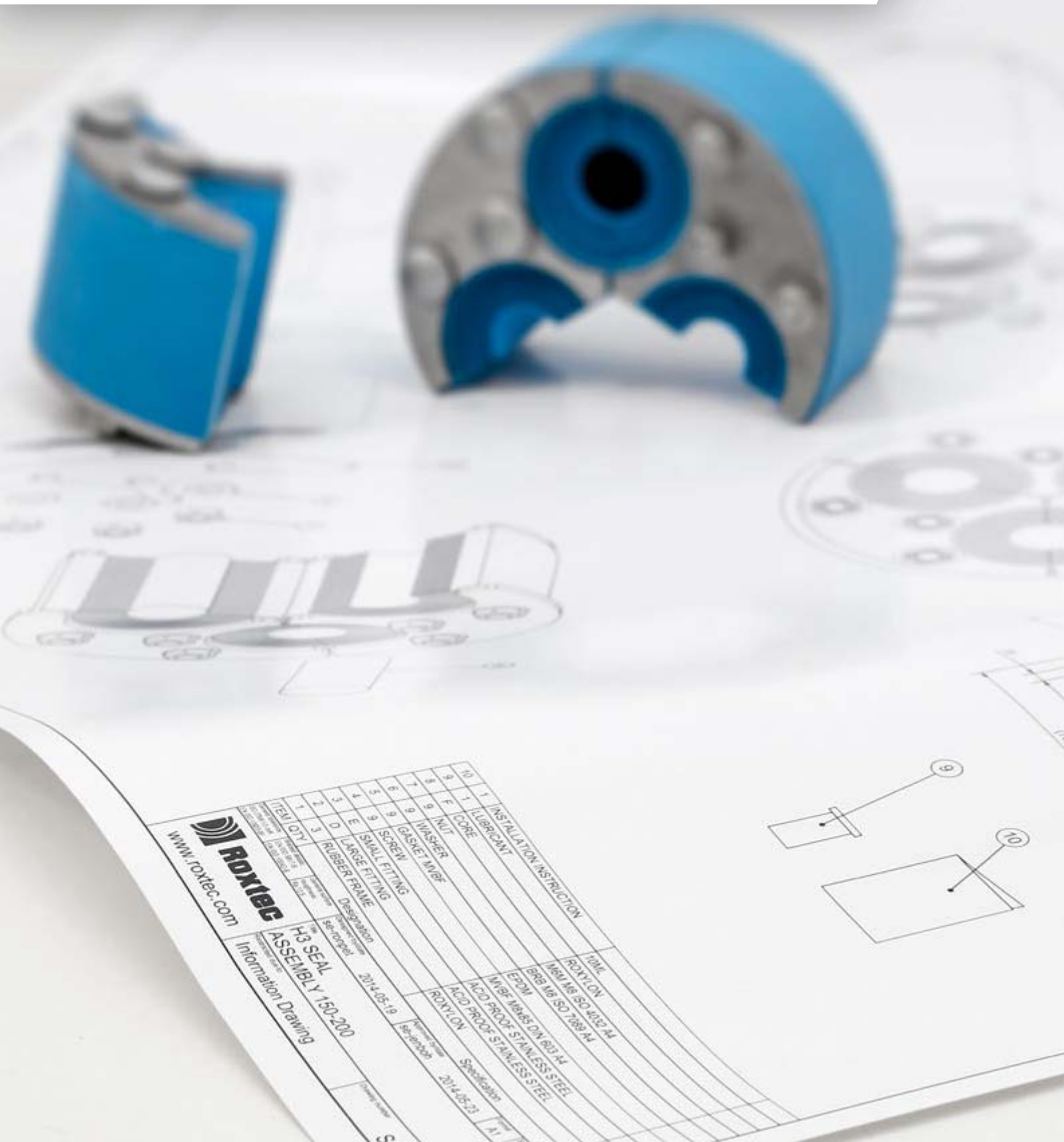

# お客様のニーズを満たすテイラーメード

私たちは完全にカスタマイズされたソリューションが必要な時でもお客様のシーリング問題を解決します。当社の設計者とエンジニアとテスト技術者がお客様のニーズを満たすカスタマイズされたケーブル・パイプ貫通部を開発し、試験を行います。

**すべての要件をクリア**
基本的には認証済みのRoxtecシーリングシステムが使用されますが、標準寸法以外の多様な寸法、特殊フレーム、その他のラバー材料、カスタマイズされたシーリングモジュールも採用されます。例えば、お客様とのコラボレーションで断熱型のバスダクトシステムソリューションや特殊要件向けのサービスロッカーフランジ用製品を製作した経験があります。

**イノベーションの経験**
特殊なシーリングソリューションが必要な場合、お近くのRoxtec 営業所にご相談ください。世界のどこかで同様のシーリングソリューションを提供した経験があれば、迅速にご要望にお応えできます。

# プレハブの複数貫通部

Roxtecはサイズに関わりなくパイプ· ケーブル用の複数貫通部を組み込んだプレハブプレートを提供します。お客様の要件通りに設計されるこのソリューションは、複数パイプやケーブルでも1開口部しか必要ありません。同じ設計が頻繁に利用されるとき効率的です。

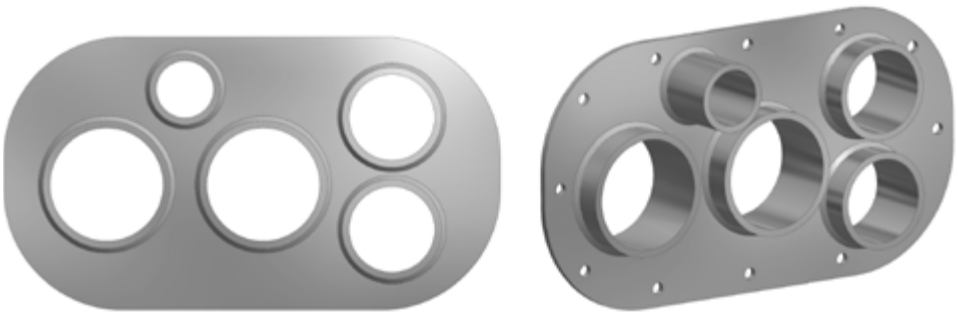

Roxtecの複数貫通部プレートは、パイプやケーブルシーリングニーズを事前に確保できるステンレス鋼または軟鋼製です。

# 柔軟な偏心ソリューション

カスタマイズのoff-centerソリューションはケーブルまたはパイプがすでに固定されている、あるいは移動するには重すぎるとき便利です。このソリューションは、極めて柔軟な丸型の単一貫通部シールで構成されています。既設パイプの位置を変更できない、堅い、すでに電線に接続されているとき利用します。ケーブルやパイプに応じてシールを回転し、貫通部ポジションで固定します。

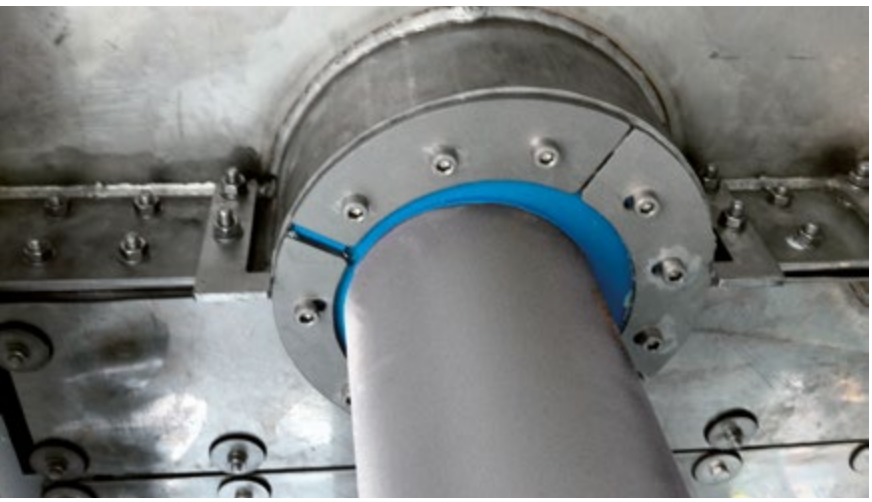

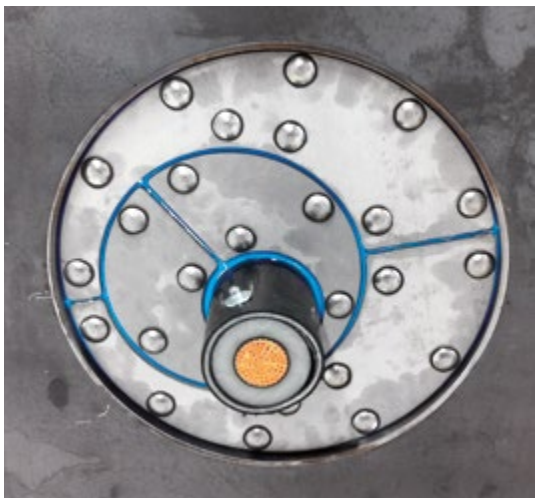

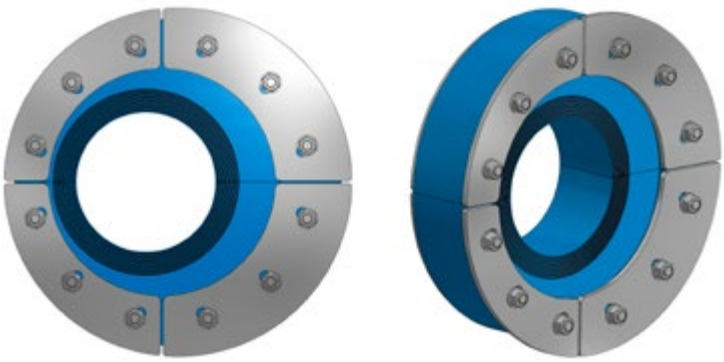

Roxtecoff-centerシールは動かしにくい大型のプレハブケーブルやパイプの設置を簡単にします。

# ケーブルとパイプ管理

# 柔軟な固定システム

Roxtec ケーブルシーリングと管理システムは世界中で利用されています。ケーブルストラップやシーリングソリューションのパッケージには経験豊富なサプライヤーを選択すると便利です。

私たちの革新的なケーブル管理ソリューションは安全性、効率性、運用信頼性を確保します。設計やエンジニアリングをシンプルにし、設置作業を加速し、プロジェクト全体で在庫、素材、物流ニーズを削減します。

### 完全なソリューション

Roxtecはケーブル管理製品の開発に長い年月をかけ、極端な天候でも使用できるシステムを船舶業界にお届けしてきました。当社の製品は長い時間をかけて試験され、広範なニーズに対応します。

# Roxtec ケーブルストラップ

Roxtecのプラスチック被覆金属製ストラップを使えばケーブルを迅速・簡単に固定できます。ストラップは機械的に強く、耐火性です。本製品はケーブルの金属によるケーブルラックへの固定に関する技術要件を満たし、主な船級協会に承認されています。

- 3素材を用意しています
- 固定長とロールタイプがあります
- 切断機能付き締め付け工具
- ドイツ国家規格 ( DE ) EN 60068-2-30準拠の繰り返し耐湿試験
- ロシア船級協会 ( RMRS ) 2012年技術規則 (製品– 項目 10.5.4.5.6の製造中の技術監督、パートIV)準拠の塩霧試験

## Roxtec ケーブルストラップ

Roxtec cable straps

| 長さ | | 15 x 0.5 mm / 0.59 x 0.02 inch | | | 8 x 0.3 mm / 0.31 x 0.01 inch | |
|---|---|---|---|---|---|---|
| | | グレー | 黒 | 茶 | 黒 | 茶 |
| mm | inch | 鋼、溶融亜鉛メッキ | ステンレス鋼、AISI 430 ( 1.4016 ) ( 鋼種区分A2 ) | ステンレス鋼、a-mag AISI 316 ( 1.4571 ) ( 鋼種区分A4 ) | ステンレス鋼、AISI 304 ( 1.4301 ) ( 鋼種区分A2 ) | ステンレス鋼、a-mag AISI 316 ( 1.4571 ) ( 鋼種区分A4 ) |
| 200 | 7.87 | — | — | — | GK000000260044 | GK000000260429 |
| 300 | 11.81 | GK000000101006 | GK000000101102 | GK000000100046 | GK000000100900 | GK000000200779 |
| 400 | 15.75 | GK000000101007 | GK000000101103 | GK000000100048 | GK000000100904 | GK000000210817 |
| 500 | 19.68 | GK000000101008 | GK000000101104 | GK000000100050 | GK000000100906 | GK000000210822 |
| 600 | 23.62 | GK000000101009 | GK000000101105 | GK000000100169 | GK000000100908 | GK000000210824 |
| 700 | 27.56 | GK000000101100 | GK000000101106 | GK000000100185 | — | — |
| 800 | 31.50 | GK000000101101 | GK000000101107 | GK000000100187 | — | — |
| 900 | 35.43 | GK000000210806 | GK000000210812 | GK000000210809 | — | — |
| 1000 | 39.37 | GK000000100710 | GK000000100809 | GK000000100375 | — | — |

# ロール

| 15 x 0.5 mm, 25 m, ca 1,8 kg / 0.59 x 0.02 inch, 82 ft, 3.97 lb | | | 8 x 0.3 mm, 75 m, ca 1,9 kg / 0.31 x 0.01 inch, 246 ft, 4.19 lb | |
|---|---|---|---|---|
| グレー | 黒 | 茶 | 黒 | 茶 |
| 鋼、溶融亜鉛メッキ | ステンレス鋼、AISI 430 ( 1.4016 ) ( 鋼種区分A2 ) | ステンレス鋼、a-mag AISI 316 ( 1.4571 ) ( 鋼種区分A4 ) | ステンレス鋼、AISI 304 ( 1.4301 ) ( 鋼種区分A2 ) | ステンレス鋼、a-mag AISI 316 ( 1.4571 ) ( 鋼種区分A4 ) |
| GK000000101001 | GK000000101002 | GK000000101003 | GK000000101004 | GK000000201251 |

# ストラップクリップ

| 15 x 0.5 mm / 0.59 x 0.02 inch | | | 8 x 0.3 mm / 0.31 x 0.01 inch | |
|---|---|---|---|---|
| グレー | 黒 | 茶 | 黒 | 茶 |
| 鋼、溶融亜鉛メッキ | ステンレス鋼、AISI 304 ( 1.4301 ) ( 鋼種区分A2 ) | ステンレス鋼、a-mag AISI 316 ( 1.4571 ) ( 鋼種区分A4 ) | ステンレス鋼、AISI 304 ( 1.4301 ) ( 鋼種区分A2 ) | ステンレス鋼、a-mag AISI 316 ( 1.4571 ) ( 鋼種区分A4 ) |
| GK000000101108 | GK000000101109 | GK000000101200 | GK000000101201 | GK000000200435 |

# 締め付け工具

Type 140

Type 142

| タイプ140、切断機能付き、15 mm ( 0.59" ) まで対応可能 | タイプ142、切断機能なし、8 mm ( 0.31" ) まで対応可能 |
|---|---|
| GK000000101400 | GK000000101402 |

# 使用方法

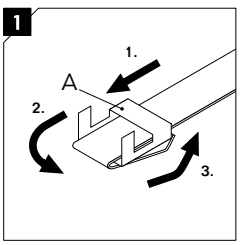


ストラップをストラップクリップに差し込みます。(A)*

*ストラップボックス使用の場合のみ

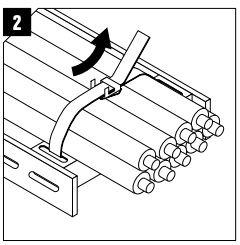


ストラップでケーブルの周りを囲みケーブルトレイを通してクリップに戻します。

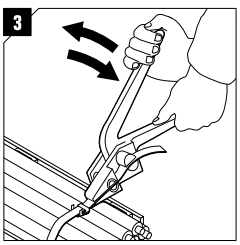


ストラップを手で締め付け、締め付け工具をクリップに付け、可動式アームでストラップを締め付けます。

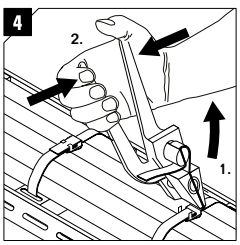


締付中、クリップ上でストラップを曲げ、切断します。

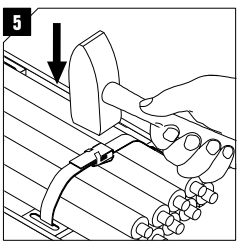


ストラップを完全に曲げます。ストラップ上でクリップの留め金を曲げます。ハンマーで叩いて固定します。

最新仕様の書類はwww.roxtec.com/jpでご覧ください。

# 安全な設置をスピードアップ

Roxtec はシーリングソリューションの設置と再設置を
迅速・安全にする実用的なツールを開発しました。

フレーム、モジュール、ウェッジなどのRoxtecソリューションを設置するときに大変便利なツールです。最大限の効率性を確保するために、次回のプロジェクトに使用できるツールと部品表が含まれます。

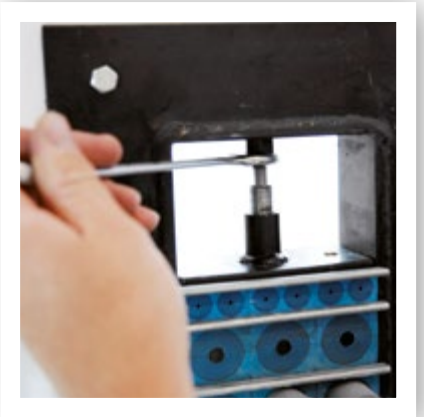

## Roxtec プレコンプレッションツール

全サイズの標準フレーム用。この使いやすい予圧ツールは大小サイズがあります。次の列のスペースを作り、Roxtec Wedgeを差し込むために、すでに取り付けたモジュールの列とステイプレートを圧縮します。このツールは設置の際、全てのアイテムを所定位置に保持します。

Pre-compression tool, small

Pre-compression tool, large

| 工具 | 品番 |
|---|---|
| Pre-compression tool, small | 5ICT000001269 |
| Pre-compression tool, large | ICT0001000000 |

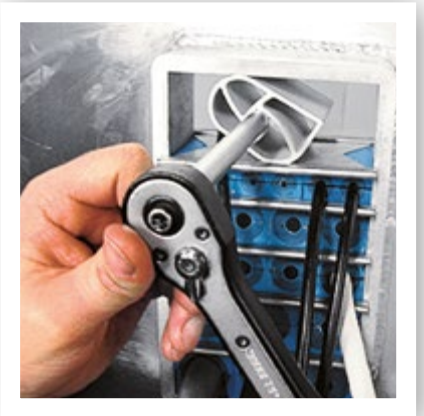

## Roxtec 偏心プレコンプレッションツール

便利な予圧用組付けツール。このツールはほとんどのソケットレンチに合う3/8インチ（約9.53mm）の正方形のドライブを有し、レンチとツールを回転するとモジュールを加圧し、追加するモジュールとウェッジ用のスペースを作ります。簡単な取扱いで数秒で予圧します。Roxtec CF 8/32、Roxtec ComSeal および Roxtec C KFOなどの標準フレームとコンパクトフレーム向けに3サイズ用意しています。

Pre-compression eccentric tool, small

Pre-compression eccentric tool, large

Pre-compression eccentric tool, compact

| 工具 | 品番 |
|---|---|
| Pre-compression eccentric tool, small | ICT0001000302 |
| Pre-compression eccentric tool, large | ICT0001000301 |
| Pre-compression eccentric tool, compact | ICT0001000316 |

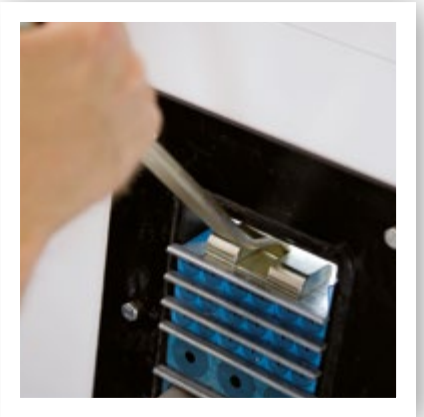

## Roxtec ハンドグリップ　プレコンプレッションツール

全サイズの標準フレーム用。グリップ式予圧ツールで迅速· 簡単に設置します。このツールは設置済みのモジュールを所定位置に保持しながら均一に加圧します。ウェッジを取り付けるために安全でスムーズな方法でパッキングスペースを作ります。

Handgrip pre-compression tool

| 工具 | 品番 |
|---|---|
| **Handgrip pre-compression tool** | ICT0001000401 |

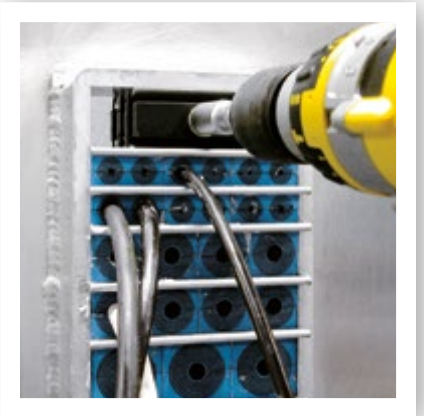

## Roxtec プレコンプレッションウェッジ

全サイズの標準フレーム用。このツールは組付け中、ウェッジのスペースを作りたい時に便利です。フレームに簡単に取り付けられ、ボルトが締め付けられたときのサイズを約2倍に拡大します。数分間放置してからボルトを緩めてください。ウェッジが元のサイズに戻り、簡単に引き抜けます。モジュールは暫く圧縮された状態で残るため、その間にウェッジを挿入できます。

Pre-compression wedge 60/40

Pre-compression wedge 120

| 工具 | 品番 |
|---|---|
| **Pre-compression wedge 60/40** | 5ICT000003691 |
| **Pre-compression wedge 120** | ICT0001000500 |

# Roxtec ステイプレートクランプ

このツールで水平方向の取り付けが迅速· 容易になります。ステイプレートホルダーをステイプレートの終端で固定することで、各列のモジュールとケーブルを所定の位置に保持します。本製品はペアとして使用します。モジュールが貫通部内に落ちることを効果的に予防します。

Stayplate clamps

| 工具 | 品番 |
|---|---|
| **Stayplate clamps, 2 pcs** | ICT0001000100 |

# Roxtec ステイプレートクリップ

ステイプレートクリップは設置を簡単にします。一番上のステイプレートの下に取り付け、モジュールの最終列を最上部に配置するまで固定します。RMステイプレート用、幅120mm、4.724"。

Stayplate clip

| 工具 | 品番 |
|---|---|
| **Stayplate clip** | ICT0001000200 |

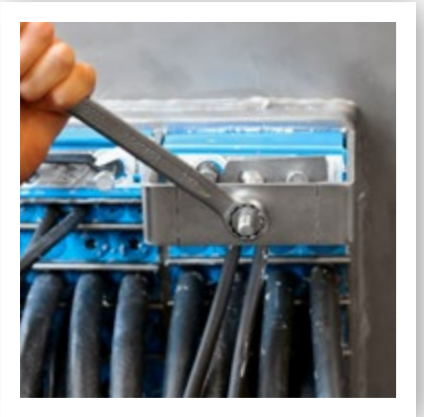

## Roxtec ウェッジプラー

メンテナンスや改造時に、スペースが限られている場所でウェッジを外しやすくします。

Roxtec Wedge puller

| 工具 | 品番 |
|---|---|
| Roxtec Wedge puller | 103248 |

## Roxtec モジュールインジケータ

シーリングモジュールの選択を容易にする測定ツール。完璧に適応するために、剥がすラバーレイヤー数を示します。検査をシンプルにします。

Module Adaption Indicator

| 工具 | 品番 |
|---|---|
| Module Adaption Indicator | IQR2009000101 |

## Roxtec プレッシャーテストパイプ

テストパイプは現場での取り付け後、貫通部の状態を確認するために使用されます。「バック・ツー・バック」ソリューションのRMコンポーネントとお使いください。

Pressure Test Pipe

| 工具 | 品番 |
|---|---|
| **Pressure Test Pipe** | ICT2006000130 |

## Roxtec 溶接固定ツール

フレームを溶接公差内に保持します。

Welding Fixture tool

| 工具 | 品番 |
|---|---|
| **Welding Fixture tool** | 121932 |

# 実用的なユーザーガイドライン

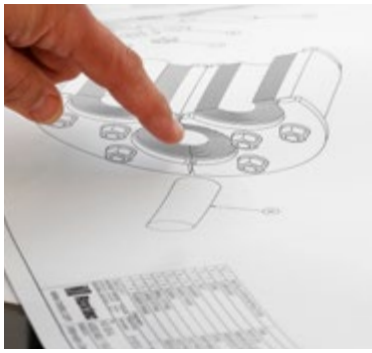


**溶接 222**

S フレーム、開口部寸法 222
SRC フレーム、開口部寸法 223
SF フレーム、開口部寸法 224
G フレーム、
開口部寸法と溶接ガイドライン 227
S, SRC, SK およびSBTB フレーム、
溶接ガイドライン 228
スリーブ、溶接ガイドライン 230

**ボルト締め 232**

SF フレーム、開口部寸法 232
GHM フレーム、開口部寸法 233
SF およびGHM フレーム、
ボルト止めガイドライン 234
G フレーム、ボルト止めガイドライン 235
KFO/C KFO フレーム、組付け 236
スリーブ、開口部寸法 237
スリーブ、ボルト止めガイドライン 238

**断熱材 239**

**テンプレート / 開口部パターン 240**

KFO フレーム 240
C KFO フレーム 241
CF 8/CF 32 フレーム 242
ComSeal LW 243
ComSeal/ ComSeal EMC 245

# S フレーム溶接時の開口部寸法

| | 高さ許容差 ± 1 mm, ±0.039" | | | | 幅許容差 ± 1 mm ± 0.039" | | | | | | | | | |
|---|---|---|---|---|---|---|---|---|---|---|---|---|---|---|
| | 幅側に開口部1個 | | > 幅側に開口部1個 | | | | | | | | | | | |
| フレーム | (mm) | (in) | (mm) | (in) | x1 | x2 | x3 | x4 | x5 | x6 | x7 | x8 | x9 | x10 |
| **S 1** | 123 | 4.843 | | | 82<br>3.228 | | | | | | | | | |
| **S 2** | 123 | 4.843 | 123 | 4.409 | | | | | | | | | | |
| **S 2+2** | 234 | 9.213 | 244 | 9.606 | 143<br>5.630 | 273<br>10.748 | 404<br>15.906 | 534<br>21.024 | 665<br>26.181 | 795<br>31.299 | 926<br>36.457 | 1056<br>41.575 | 1187<br>46.732 | 1317<br>51.850 |
| **S 2+2+2** | 345 | 13.583 | 365 | 14.370 | | | | | | | | | | |
| **S 3** | 182 | 7.165 | | | 82<br>3.228 | | | | | | | | | |
| **S 4** | 182 | 7.165 | 182 | 7.165 | | | | | | | | | | |
| **S 4+4** | 351 | 13.819 | 361 | 14.213 | 143<br>5.630 | 273<br>10.748 | 404<br>15.906 | 534<br>21.024 | 665<br>26.181 | 795<br>31.299 | 926<br>36.457 | 1056<br>41.575 | 1187<br>46.732 | 1317<br>51.850 |
| **S 4+4+4** | 521 | 20.512 | 541 | 21.299 | | | | | | | | | | |
| **S 5** | 240 | 9.449 | | | 82<br>3.228 | | | | | | | | | |
| **S 6** | 240 | 9.449 | 240 | 9.449 | | | | | | | | | | |
| **S 6+6** | 468 | 18.425 | 478 | 18.819 | 143<br>5.630 | 273<br>10.748 | 404<br>15.906 | 534<br>21.024 | 665<br>26.181 | 795<br>31.299 | 926<br>36.457 | 1056<br>41.575 | 1187<br>46.732 | 1317<br>51.850 |
| **S 6+6+6** | 696 | 27.402 | 716 | 28.189 | | | | | | | | | | |
| **S 8** | 300 | 11.811 | 300 | 11.811 | | | | | | | | | | |
| **S 8+8** | 588 | 23.150 | 598 | 23.543 | 143<br>5.630 | 273<br>10.748 | 404<br>15.906 | 534<br>21.024 | 665<br>26.181 | 795<br>31.299 | 926<br>36.457 | 1056<br>41.575 | 1187<br>46.732 | 1317<br>51.850 |
| **S 8+8+8** | 876 | 34.488 | 896 | 35.276 | | | | | | | | | | |

理論的推奨寸法

# SRC フレーム溶接時の開口部寸法

| フレーム | 高さ許容差 ± 1 mm, ±0.039" 幅側に開口部1個 (mm) | (in) | > 幅側に開口部1個 (mm) | (in) | 幅許容差 ± 1 mm ± 0.039" x1 | x2 | x3 | x4 | x5 | x6 | x7 | x8 | x9 | x10 | 径 ± 1 mm ± 0.039" |
|---|---|---|---|---|---|---|---|---|---|---|---|---|---|---|---|
| **SRC r20** | | | | | | | | | | | | | | | |
| **2** | 123 | 4.843 | 123 | 4.843 | 143<br>5.630 | 273<br>10.748 | 404<br>15.906 | 534<br>21.024 | 665<br>26.181 | 795<br>31.299 | 926<br>36.457 | 1056<br>41.575 | 1187<br>46.732 | 1317<br>51.850 | 31<br>1.220 |
| **2+2** | 234 | 9.213 | 244 | 9.606 | | | | | | | | | | | |
| **2+2+2** | 345 | 13.583 | 365 | 14.370 | | | | | | | | | | | |
| **4** | 182 | 7.165 | 182 | 7.165 | 143<br>5.630 | 273<br>10.748 | 404<br>15.906 | 534<br>21.024 | 665<br>26.181 | 795<br>31.299 | 926<br>36.457 | 1056<br>41.575 | 1187<br>46.732 | 1317<br>51.850 | 31<br>1.220 |
| **4+4** | 351 | 13.819 | 361 | 14.213 | | | | | | | | | | | |
| **4+4+4** | 521 | 20.512 | 541 | 21.299 | | | | | | | | | | | |
| **6** | 240 | 9.449 | 240 | 9.449 | 143<br>5.630 | 273<br>10.748 | 404<br>15.906 | 534<br>21.024 | 665<br>26.181 | 795<br>31.299 | 926<br>36.457 | 1056<br>41.575 | 1187<br>46.732 | 1317<br>51.850 | 31<br>1.220 |
| **6+6** | 468 | 18.425 | 478 | 18.819 | | | | | | | | | | | |
| **6+6+6** | 696 | 27.402 | 716 | 28.189 | | | | | | | | | | | |
| **8** | 300 | 11.811 | 300 | 11.811 | 143<br>5.630 | 273<br>10.748 | 404<br>15.906 | 534<br>21.024 | 665<br>26.181 | 795<br>31.299 | 926<br>36.457 | 1056<br>41.575 | 1187<br>46.732 | 1317<br>51.850 | 31<br>1.220 |
| **8+8** | 588 | 23.150 | 598 | 23.543 | | | | | | | | | | | |
| **8+8+8** | 876 | 34.488 | 896 | 35.276 | | | | | | | | | | | |
| **SRC r40** | | | | | | | | | | | | | | | |
| **4** | 182 | 7.165 | 182 | 7.165 | 143<br>5.630 | 273<br>10.748 | 404<br>15.906 | 534<br>21.024 | 665<br>26.181 | 795<br>31.299 | 926<br>36.457 | 1056<br>41.575 | 1187<br>46.732 | 1317<br>51.850 | 51<br>2.008 |
| **4+4** | 351 | 13.819 | 361 | 14.213 | | | | | | | | | | | |
| **4+4+4** | 521 | 20.512 | 541 | 21.299 | | | | | | | | | | | |
| **6** | 240 | 9.449 | 240 | 9.449 | 143<br>5.630 | 273<br>10.748 | 404<br>15.906 | 534<br>21.024 | 665<br>26.181 | 795<br>31.299 | 926<br>36.457 | 1056<br>41.575 | 1187<br>46.732 | 1317<br>51.850 | 51<br>2.008 |
| **6+6** | 468 | 18.425 | 478 | 18.819 | | | | | | | | | | | |
| **6+6+6** | 696 | 27.402 | 716 | 28.189 | | | | | | | | | | | |
| **8** | 300 | 11.811 | 300 | 11.811 | 143<br>5.630 | 273<br>10.748 | 404<br>15.906 | 534<br>21.024 | 665<br>26.181 | 795<br>31.299 | 926<br>36.457 | 1056<br>41.575 | 1187<br>46.732 | 1317<br>51.850 | 51<br>2.008 |
| **8+8** | 588 | 23.150 | 598 | 23.543 | | | | | | | | | | | |
| **8+8+8** | 876 | 34.488 | 896 | 35.276 | | | | | | | | | | | |

理論的推奨寸法

R 31 mm (R 1.220")

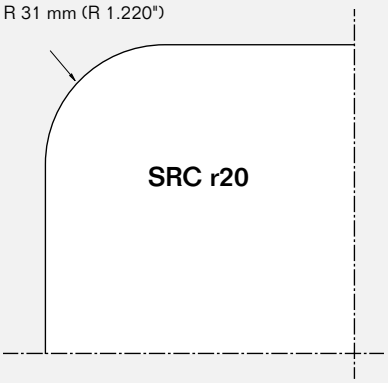


R 51 mm (R 2.008")

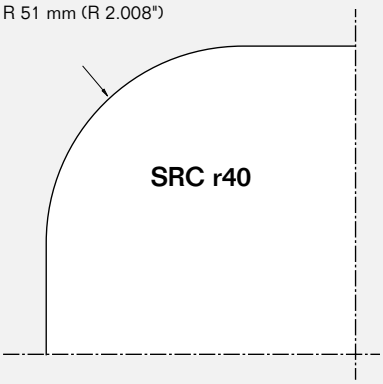

# SF フレーム溶接時の開口部寸法

| フレーム | 高さ許容差 ± 15 mm, ±0.591" 幅側に開口部1個 (mm) | (in) | > 幅側に開口部1個 (mm) | (in) | 幅許容差 ± 15 mm ± 0.591" x1 | x2 | x3 | x4 | x5 | x6 | x7 | x8 | x9 | x10 |
|---|---|---|---|---|---|---|---|---|---|---|---|---|---|---|
| SF 2 | 181 | 7.126 | 181 | 7.126 | 201 7.913 | 332 13.071 | 462 18.189 | 593 23.346 | 723 28.465 | 854 33.622 | 984 38.740 | 1115 43.898 | 1245 49.016 | 1376 54.173 |
| SF 2+2 | 292 | 11.496 | 302 | 11.890 | | | | | | | | | | |
| SF 2+2+2 | 403 | 15.866 | 423 | 16.654 | | | | | | | | | | |
| SF 4 | 240 | 9.449 | 240 | 9.449 | 201 7.913 | 332 13.071 | 462 18.189 | 593 23.346 | 723 28.465 | 854 33.622 | 984 38.740 | 1115 43.898 | 1245 49.016 | 1376 54.173 |
| SF 4+4 | 409 | 16.102 | 419 | 16.496 | | | | | | | | | | |
| SF 4+4+4 | 579 | 22.795 | 599 | 23.583 | | | | | | | | | | |
| SF 6 | 298 | 11.732 | 298 | 11.732 | 201 7.913 | 332 13.071 | 462 18.189 | 593 23.346 | 723 28.465 | 854 33.622 | 984 38.740 | 1115 43.898 | 1245 49.016 | 1376 54.173 |
| SF 6+6 | 526 | 20.709 | 536 | 21.102 | | | | | | | | | | |
| SF 6+6+6 | 755 | 29.724 | 775 | 30.512 | | | | | | | | | | |
| SF 8 | 358 | 14.094 | 358 | 14.094 | 201 7.913 | 332 13.071 | 462 18.189 | 593 23.346 | 723 28.465 | 854 33.622 | 984 38.740 | 1115 43.898 | 1245 49.016 | 1376 54.173 |
| SF 8+8 | 646 | 25.433 | 656 | 25.827 | | | | | | | | | | |
| SF 8+8+8 | 935 | 36.811 | 955 | 37.598 | | | | | | | | | | |

理論的推奨寸法

# SF フレーム溶接ガイドライン

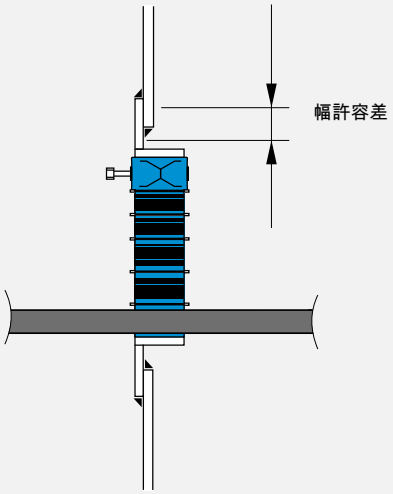


開口部寸法はフランジを中心としたものです。腐食環境では重なったシートメタル間の隙間腐食を減らすために注意が必要です。このような環境でリスクを軽減するためには、フレームを突合わせ溶接で構造に取り付けることをお勧めします。

## 溶接担当者様向け情報

本ガイドラインは溶接担当者様向け溶接手順仕様 ( WPS ) 作成を支援するものです。
全ての溶接に4 barヘリウムで気密性を確保してください。
溶接業者は以下の規格、あるいはその他の認証システムで資格を必要とします。
AWS d1.1 最新版
EN 287-1 / ISO 9606-1 2013
ISO 9606-2:2004
溶接方法
被覆アーク溶接 ( SMAW )
有心アーク溶接 ( FCAW )
ガスタングステンアーク溶接 ( GTAW )
溶接消費財
被溶接材に従って選択し、消費財製造会社の指示通りにお取扱いください。
軟鋼とステンレス鋼の溶接 :
EN-ISO 5817 min class C に準拠
Aluminumの溶接:
EN-ISO 10042 min class Cに準拠

# SF フレーム溶接ガイドライン

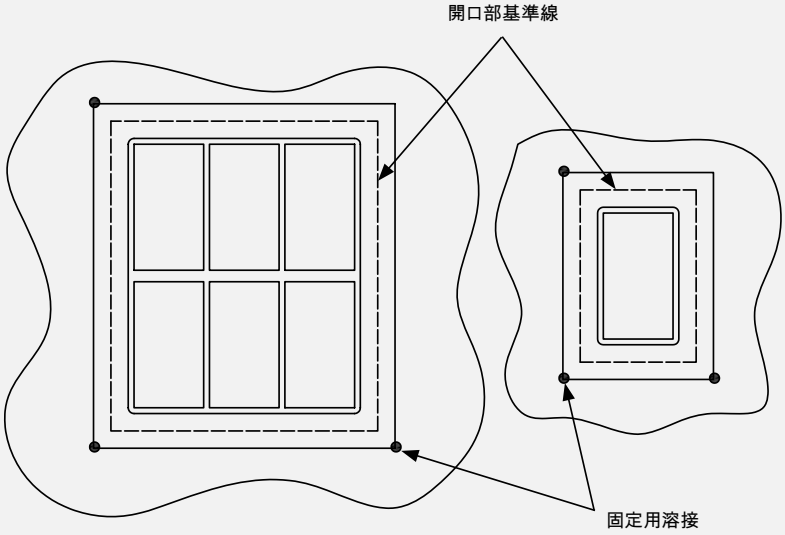


## 1. 固定とバタリング

フレームを中央に配置するか、開口部の隅を任意の深さで固定します。

### 溶接位置の例

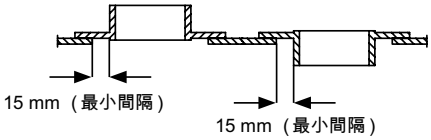


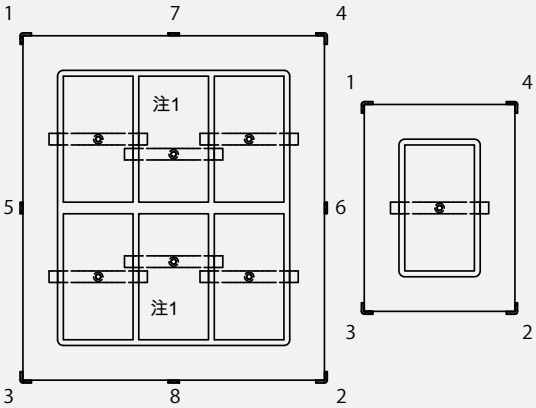


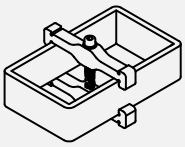

## 2. タック溶接

タッキングおよび溶接プロセス中、クランプを用いてフレームを公差内に保持します。フレームが50℃未満になるまでクランプを外さないでください。隅にタック溶接を行います。フレームと組み合わせた全フランジの中心にタック溶接を行います。フレームサイズに従ってタック溶接を調整してください。

注1
クランプは開口部の全辺とx3コンビネーションフレームの中央に必要です。

図面S1001155, rev H.による。
最新仕様はroxtec.comをご覧ください。

# SF フレーム溶接ガイドライン

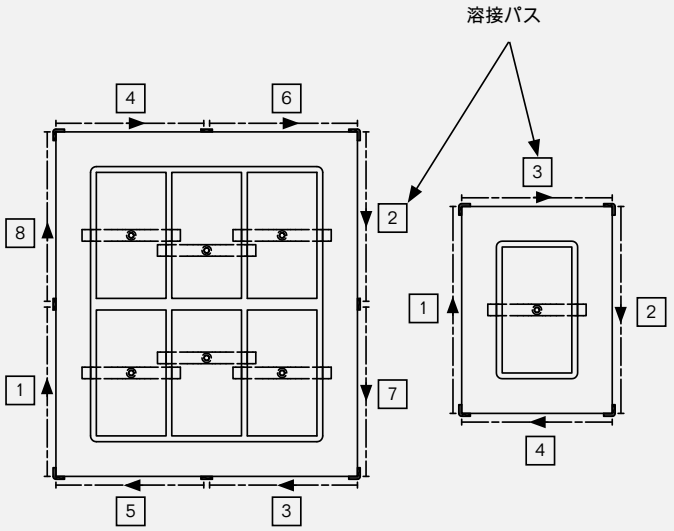


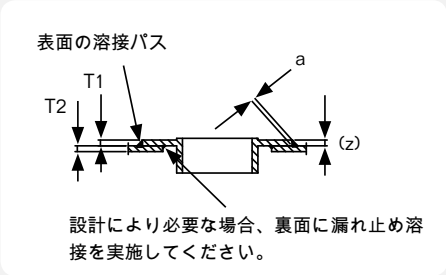


入熱 (kJ/mm) = 電圧 ( U ) x 電流 ( A ) x 60 / 溶接速度 ( mm/分 ) x 1000x 効率

効率
SMAW=1.0
GMAW/FCAW=0,8
GTAW=0.6

## 3. 隅肉溶接

裏面に漏れ止め溶接で溶接を開始します。隅肉溶接を始める前に表面のタック溶接を研摩します。パス間温度は、ステンレス鋼の場合150℃、軟鋼またはアルミニウムの場合250℃を越えないようにしてください。溶接ビードは1溶接パスにつき、300mmを越えないようにしてください。

注 : 漏れ止め溶接は腐食防止が目的であり、任意です。

| 溶接寸法 | | | | 最大入熱 (kJ/mm) | | |
|---|---|---|---|---|---|---|
| T1 ( フレーム ) | T2 ( デッキまたは隔壁 ) | 隅肉溶接寸法 ( 最大 ) | シール溶接寸法 ( 最大 ) | 軟鋼 | ステンレス鋼 | アルミニウム |
| 10 | <=6 | a4 (z5) | a3 (z4) | 1,3 | 1,1 | 2,5 |
| 10 | >6 | a5 (z7) | a3 (z4) | 1,5 | 1,1 | 2,5 |

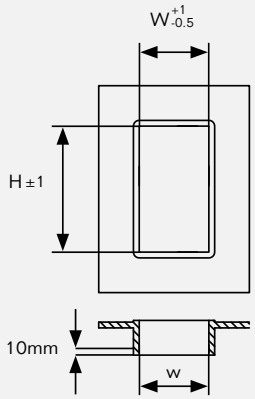


溶接後の公差

| サイズ | H | W |
|---|---|---|
| 1 | 101 | 60 |
| 2 | 101 | 120 |
| 3 | 159,5 | 60 |
| 4 | 159,5 | 120 |
| 5 | 218 | 60 |
| 6 | 218 | 120 |
| 7 | 278 | 60 |
| 8 | 278 | 120 |

## 4. 測定

表に従って両側のフレーム奥行10mmを測定します。フレーム温度が50℃未満の時測定してください。

図面S1001155, rev H.による。
最新仕様はroxtec.comをご覧ください。

# G フレーム溶接時の開口部寸法

| フレーム | さ許容差 ± 15 mm, ±0.591" (mm) | (in) | 幅許容差 ± 15 mm ± 0.591" x1 | x2 | x3 | x4 | x5 | x6 | x7 | x8 | x9 | x10 |
|---|---|---|---|---|---|---|---|---|---|---|---|---|
| G 2 | 173 | 6.811 | 188<br>7.402 | 318<br>12.520 | 449<br>17.677 | 579<br>22.795 | 710<br>27.953 | 840<br>33.071 | 971<br>38.228 | 1101<br>43.346 | 1232<br>48.504 | 1362<br>53.622 |
| G 2+2 | 284 | 11.181 | | | | | | | | | | |
| G 2+2+2 | 395 | 15.551 | | | | | | | | | | |
| G 4 | 232 | 9.134 | 188<br>7.402 | 318<br>12.520 | 449<br>17.677 | 579<br>22.795 | 710<br>27.953 | 840<br>33.071 | 971<br>38.228 | 1101<br>43.346 | 1232<br>48.504 | 1362<br>53.622 |
| G 4+4 | 401 | 15.787 | | | | | | | | | | |
| G 4+4+4 | 571 | 22.480 | | | | | | | | | | |
| G 6 | 290 | 11.417 | 188<br>7.402 | 318<br>12.520 | 449<br>17.677 | 579<br>22.795 | 710<br>27.953 | 840<br>33.071 | 971<br>38.228 | 1101<br>43.346 | 1232<br>48.504 | 1362<br>53.622 |
| G 6+6 | 518 | 20.394 | | | | | | | | | | |
| G 6+6+6 | 746 | 29.370 | | | | | | | | | | |
| G 8 | 350 | 13.780 | 188<br>7.402 | 318<br>12.520 | 449<br>17.677 | 579<br>22.795 | 710<br>27.953 | 840<br>33.071 | 971<br>38.228 | 1101<br>43.346 | 1232<br>48.504 | 1362<br>53.622 |
| G 8+8 | 638 | 25.118 | | | | | | | | | | |
| G 8+8+8 | 926 | 36.457 | | | | | | | | | | |

# G フレーム溶接ガイドライン

開口部寸法はフランジ中心で測定されます。腐食環境では重なったシートメタル間の隙間腐食を減らすために注意が必要です。このような環境でリスクを軽減するためには、フレームを突合わせ溶接で構造に取り付けることをお勧めします。

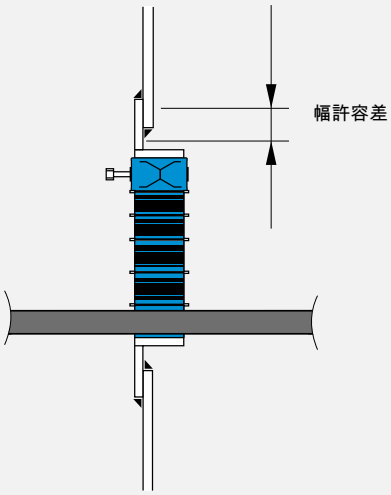

# S, SRC, SK, SBTB フレーム溶接ガイドライン

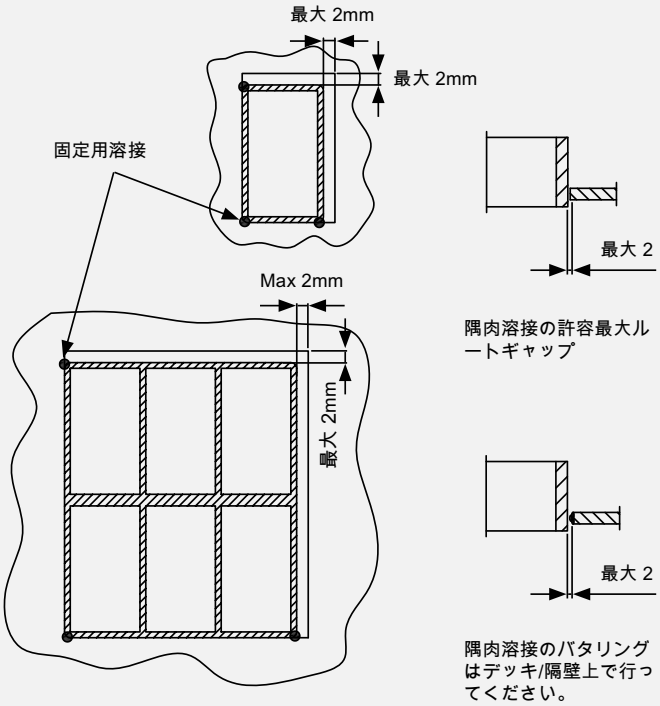


## 1. 固定とバタリング

フレームを中央に配置するか、開口部の隅を任意の深さで固定します。熱変形を予防するために、最大ルートギャップは2mmまでとします。

### 位置例

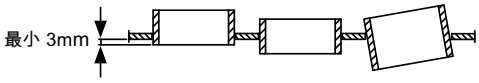


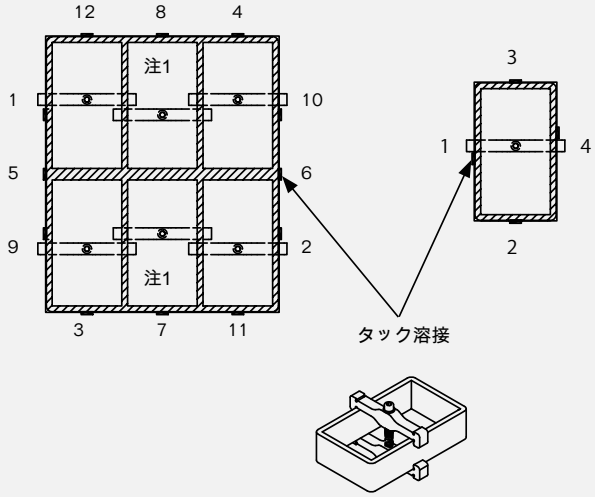


## 2. タック溶接

タッキングおよび溶接プロセス中、クランプを用いてフレームを公差内に保持します。フレームが50℃未満になるまでクランプを外さないでください。隅にタック溶接を行います。全フランジの中心にタック溶接を行います。

注1
クランプは開口部の全辺とx3コンビネーションフレームの中央に必要です。

図面S1000703, rev P.による
最新仕様はroxtec.comをご覧ください。

# S, SRC, SK, SBTB フレーム溶接ガイドライン

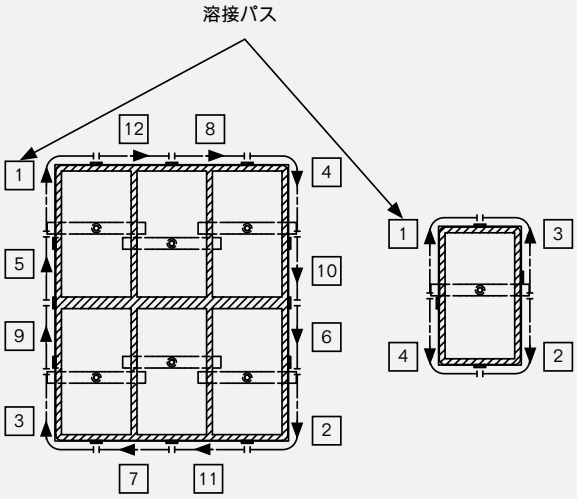


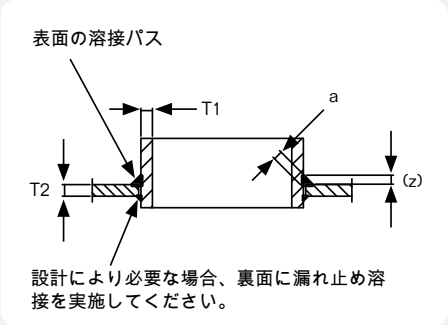


入熱 (kJ/mm) = 電圧 ( U ) x 電流 ( A ) x 60 / 溶接速度 ( mm/分 ) x 1000x 効率

効率
SMAW=1.0
GMAW/FCAW=0,8
GTAW=0.6

| 溶接寸法 | | | | 最大入熱 (kJ/mm) | | |
|---|---|---|---|---|---|---|
| T1 ( フレーム ) | T2 ( デッキまたは隔壁 ) | 隅肉溶接寸法 ( 最大 ) | シール溶接寸法 ( 最大 ) | 軟鋼 | ステンレス鋼 | アルミニウム |
| 10 | <=6 | a4 (z5) | a3 (z4) | 1,3 | 1,1 | 2,5 |
| 10 | >6 | a5 (z7) | a3 (z4) | 1,5 | 1,1 | 2,5 |

## 3.隅肉溶接

背面のシール接合部の溶接から始めます。
前面の仮付け溶接部を研磨してから隅肉溶接を行います。パス間の温度は、ステンレス鋼の場合は150°Cを超えてはならず、軟鋼またはアルミニウムの場合は250°Cを超えてはなりません。
溶接ランは、軟鋼およびアルミニウムの場合は溶接パスあたり200 mmを超えてはならず、ステンレス鋼の場合は150 mmを超えてはなりません。
注 : シール溶接は腐食防止が目的であり、必須ではありません。

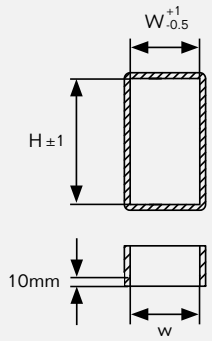


溶接後の公差

| Size | H | W |
|---|---|---|
| 1 | 101 | 60 |
| 2 | 101 | 120 |
| 3 | 159,5 | 60 |
| 4 | 159,5 | 120 |
| 5 | 218 | 60 |
| 6 | 218 | 120 |
| 7 | 278 | 60 |
| 8 | 278 | 120 |

## 4.測定

両側でフレームの内側10 mmの位置を表に従って測定します。
測定はフレームの温度が50°C未満に下がってから行ってください。

図面S1000703, rev P.による
最新仕様はroxtec.comをご覧ください。

# スリーブ溶接ガイドライン

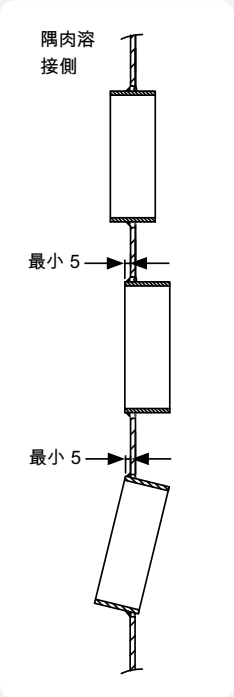


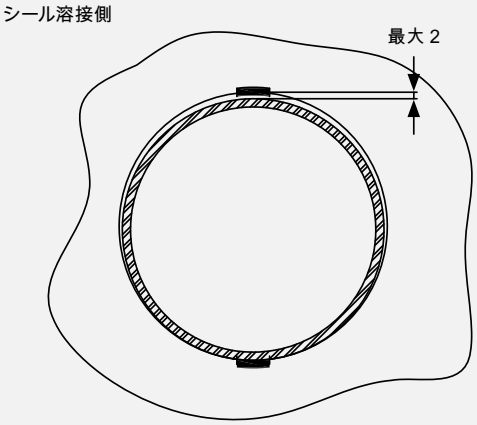


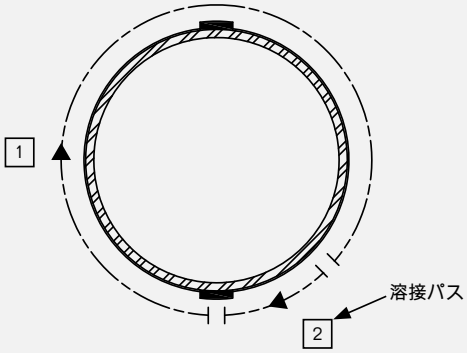


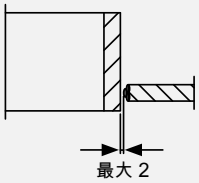


デッキや隔壁では、隅肉溶接のバタリングを行う必要があります。

$$\text{入熱 (kJ/mm)} = \frac{\text{電圧 ( U ) x 電流 ( A ) x 60}}{\text{溶接速度 ( mm/分 ) x 1000x 効率}}$$

効率
SMAW=1.0
GMAW/FCAW=0,8
GTAW=0.6

| 溶接寸法 | | | 最大入熱 (kJ/mm) | | |
|---|---|---|---|---|---|
| スリーブサイズ | 隅肉溶接寸法 ( 最大 ) | シール溶接寸法 ( 最大 ) | 軟鋼 | ステンレス鋼 | アルミニウム |
| 23-644 | a4 (z5) | a3 (z4) | 1,3 | 1,1 | 2,5 |

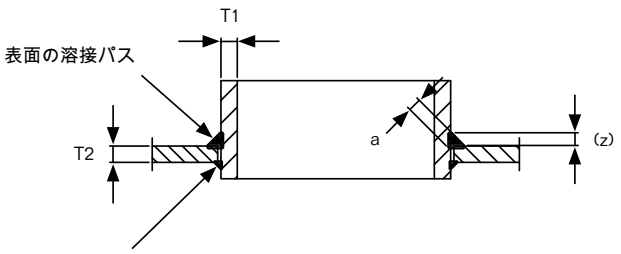


設計により必要な場合、裏面に漏れ止め溶接を実施してください。

## 1. タッキングとバタリング

スリーブは中央に配置するか、開口部の片側を任意の深さで固定してください。熱変形を予防するために、最大ルートギャップは2mmまでとします。隅肉溶接のバタリングはデッキ/隔壁上で行ってください。

## 2. 隅肉溶接

裏面に漏れ止め溶接で溶接を開始します。隅肉溶接を始める前に表面のタック溶接を研摩します。パス間温度は、ステンレス鋼の場合150℃、軟鋼またはアルミニウムの場合250℃を越えないようにしてください。溶接ビードは1溶接パスにつき、300mmを越えないようにしてください。

注 : 漏れ止め溶接は腐食防止が目的であり、任意です。

図面S1005870, rev Iによる
最新仕様はroxtec.comをご覧ください。

# スリーブ溶接ガイドライン

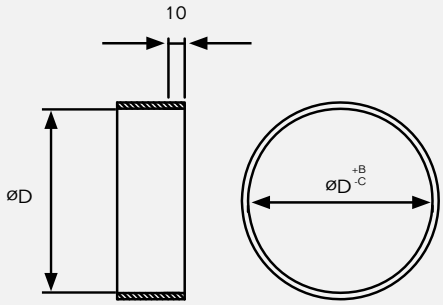


## 3. 測定

表に従って両側のスリーブ奥行10mmを測定します。

スリーブ寸法

| SLR / SLRS | D (mm) | B (mm) | C (mm) |
|---|---|---|---|
| 23 | 23 | 1 | 0 |
| 25 | 25 | 1 | 0 |
| 31 | 31 | 2 | 0 |
| 43 | 43 | 2 | 0 |
| 50 | 50 | 2 | 0 |
| 68 | 68 | 2 | 0 |
| 70 | 70 | 2 | 0 |
| 75 | 75 | 2 | 0 |
| 100 | 100 | 2 | 0 |
| 125 | 125 | 2 | 0 |
| 150 | 150 | 2 | 0 |
| 175 | 175 | 2 | 0 |
| 200 | 200 | 3 | 0 |
| 225 | 225 | 3 | 0 |
| 250 | 250 | 3 | 0 |
| 300 | 300 | 3 | 0 |
| 350 | 350 | 3 | 0 |
| 400 | 400 | 3 | 0 |
| 450 | 450 | 3 | 0 |
| 500 | 500 | 3 | 0 |
| 550 | 550 | 3 | 0 |
| 600 | 600 | 3 | 0 |
| 644 | 644 | 3 | 0 |

図面S1005870, rev Iによる
最新仕様はroxtec.comをご覧ください。

# SF フレーム、ボルト設置時の開口部寸法

| フレーム | 高さ許容差 ± 5 mm, ±0.197" 幅側に開口部1個 (mm) | (in) | > 幅側に開口部1個 (mm) | (in) | 幅許容差 ± 5 mm 0.197" x1 | x2 | x3 | x4 | x5 | x6 | x7 | x8 | x9 | x10 |
|---|---|---|---|---|---|---|---|---|---|---|---|---|---|---|
| **SF 2** | 141 | 5.551 | 141 | 5.551 | 161<br>6.339 | 291<br>11.457 | 422<br>16.614 | 552<br>21.732 | 683<br>26.890 | 813<br>32.008 | 944<br>37.165 | 1074<br>42.283 | 1205<br>47.441 | 1335<br>52.559 |
| **SF 2+2** | 252 | 9.921 | 262 | 10.315 | | | | | | | | | | |
| **SF 2+2+2** | 363 | 14.291 | 383 | 15.079 | | | | | | | | | | |
| **SF 4** | 200 | 7.874 | 200 | 7.874 | 161<br>6.339 | 291<br>11.457 | 422<br>16.614 | 552<br>21.732 | 683<br>26.890 | 813<br>32.008 | 944<br>37.165 | 1074<br>42.283 | 1205<br>47.441 | 1335<br>52.559 |
| **SF 4+4** | 369 | 14.528 | 379 | 14.921 | | | | | | | | | | |
| **SF 4+4+4** | 539 | 21.220 | 559 | 22.008 | | | | | | | | | | |
| **SF 6** | 258 | 10.157 | 258 | 10.157 | 161<br>6.339 | 291<br>11.457 | 422<br>16.614 | 552<br>21.732 | 683<br>26.890 | 813<br>32.008 | 944<br>37.165 | 1074<br>42.283 | 1205<br>47.441 | 1335<br>52.559 |
| **SF 6+6** | 486 | 19.134 | 496 | 19.528 | | | | | | | | | | |
| **SF 6+6+6** | 714 | 28.110 | 734 | 28.898 | | | | | | | | | | |
| **SF 8** | 318 | 12.520 | 318 | 12.520 | 161<br>6.339 | 291<br>11.457 | 422<br>16.614 | 552<br>21.732 | 683<br>26.890 | 813<br>32.008 | 944<br>37.165 | 1074<br>42.283 | 1205<br>47.441 | 1335<br>52.559 |
| **SF 8+8** | 606 | 23.858 | 616 | 24.252 | | | | | | | | | | |
| **SF 8+8+8** | 894 | 35.197 | 914 | 35.984 | | | | | | | | | | |

理論的推奨寸法

船舶用途のボルト付けは特殊なルールが当てはまります。船舶協会にお問い合わせください。

# GHM フレーム、ボルト設置時の開口部寸法

| フレーム | 高さ許容差 ± 5 mm, ±0.197" (mm) | (in) | 幅許容差 ± 5 mm ± 0.197" x1 | x2 | x3 | x4 | x5 | x6 | x7 | x8 | x9 | x10 |
|---|---|---|---|---|---|---|---|---|---|---|---|---|
| **GHM 2** | 128 | 5.039 | 148<br>5.827 | 278<br>10.945 | 409<br>16.102 | 539<br>21.220 | 670<br>26.378 | 800<br>31.496 | 931<br>36.654 | 1061<br>41.772 | 1192<br>46.929 | 1322<br>52.047 |
| **GHM 2+2** | 241 | 9.488 | | | | | | | | | | |
| **GHM 2+2+2** | 350 | 13.780 | | | | | | | | | | |
| **GHM 4** | 187 | 7.362 | 148<br>5.827 | 278<br>10.945 | 409<br>16.102 | 539<br>21.220 | 670<br>26.378 | 800<br>31.496 | 931<br>36.654 | 1061<br>41.772 | 1192<br>46.929 | 1322<br>52.047 |
| **GHM 4+4** | 358 | 14.094 | | | | | | | | | | |
| **GHM 4+4+4** | 530 | 20.866 | | | | | | | | | | |
| **GHM 6** | 245 | 9.646 | 148<br>5.827 | 278<br>10.945 | 409<br>16.102 | 539<br>21.220 | 670<br>26.378 | 800<br>31.496 | 931<br>36.654 | 1061<br>41.772 | 1192<br>46.929 | 1322<br>52.047 |
| **GHM 6+6** | 473 | 18.622 | | | | | | | | | | |
| **GHM 6+6+6** | 705 | 27.756 | | | | | | | | | | |

理論的推奨寸法

船舶用途のボルト付けは特殊なルールが当てはまります。船舶協会にお問い合わせください。

# SF、GHM フレームボルト締めガイドライン

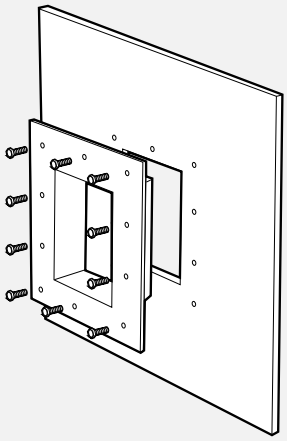

フレームはネジで壁に固定します。ネジは選択したネジの種類や品質等級に合うトルクで締め付けてください。簡単で迅速な設置には、ドリリングタッピンネジの使用をお勧めします。

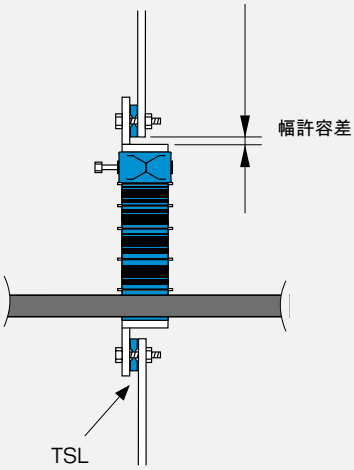


フレームと構造の間にシールを入れてください。当社のTSL 15x6シーリングストリップをお勧めします。複合シールなどの他のシールも使用できます。

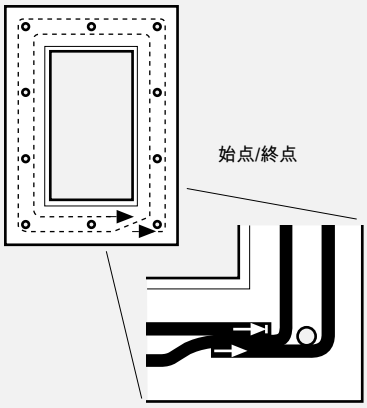


TSL 15x6使用する際、シーリングストリップは隔壁またはデッキに面したフランジ側に付けてください。

# G フレームボルト締めガイドライン

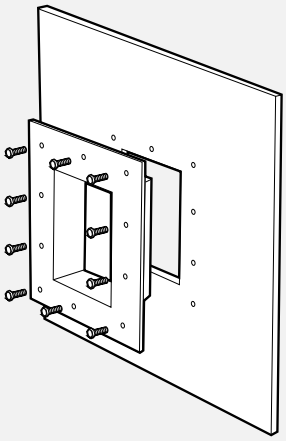

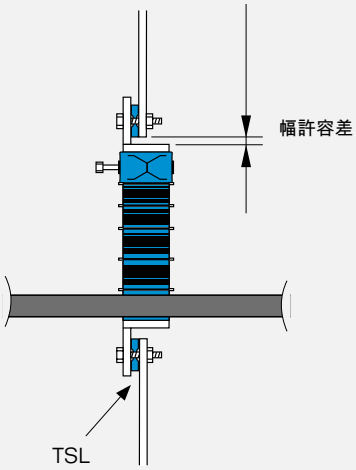


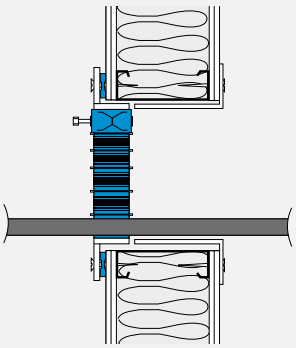

フレームと壁の間にTSL 15x6または複合シールを使用することをお勧めします。フレームを設置する構造タイプに適切な場所、ファスナー、ガスケット/シーリングをお選びください。脆弱な構造には、膨張型ボルトによる取り付け中、壁表面の破損リスクを軽減するために当社の幅広フランジ付特殊フレームをお使いください。

# フランジ ( つば ) 付きKFO/C KFOフレーム、アセンブリ

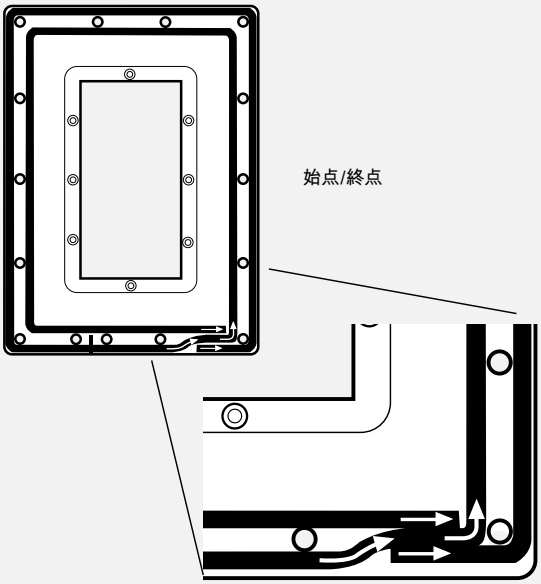


TSL 15x6 シーリングストリップは壁に面した
フランジ側にお取り付けください。

# フランジ ( つば ) 付きスリーブ、ボルト設置時の開口部

| フレーム/シール | スリーブ用孔寸法 Ø (mm) | Ø (in) | 最小隙間深さ (mm) | (in) |
|---|---|---|---|---|
| **R 70** | 95 | 3.740 | 60 | 2.362 |
| **R 75** | 95 | 3.740 | 60 | 2.362 |
| **R 100** | 125 | 4.921 | 60 | 2.362 |
| **R 125** | 150 | 5.906 | 60 | 2.362 |
| **R 127** | 150 | 5.906 | 60 | 2.362 |
| **R 150** | 180 | 7.087 | 60 | 2.362 |
| **R 200** | 230 | 9.055 | 60 | 2.362 |
| **RS 25** | 45 | 1.772 | 40 | 1.575 |
| **RS 31** | 50 | 1.969 | 40 | 1.575 |
| **RS 43** | 65 | 2.559 | 70 | 2.756 |
| **RS 50** | 70 | 2.756 | 70 | 2.756 |
| **RS 68** | 85 | 3.346 | 70 | 2.756 |
| **RS 75** | 95 | 3.740 | 70 | 2.756 |
| **RS 100** | 125 | 4.921 | 70 | 2.756 |
| **RS 125** | 150 | 5.906 | 70 | 2.756 |
| **RS 150** | 180 | 7.087 | 70 | 2.756 |
| **RS 175** | 190 | 7.480 | 60 | 2.362 |
| **RS 200** | 235 | 9.252 | 60 | 2.362 |
| **RS 225** | 260 | 10.236 | 60 | 2.362 |
| **RS 250** | 285 | 11.220 | 60 | 2.362 |
| **RS 300** | 335 | 13.189 | 60 | 2.362 |
| **RS 350** | 385 | 15.157 | 60 | 2.362 |
| **RS 400** | 435 | 17.126 | 60 | 2.362 |
| **RS 450** | 485 | 19.094 | 60 | 2.362 |
| **RS 500** | 535 | 21.063 | 60 | 2.362 |
| **RS 550** | 585 | 23.031 | 60 | 2.362 |
| **RS 600** | 635 | 24.999 | 60 | 2.362 |
| **RS 644** | 680 | 26.772 | 60 | 2.362 |

# スリーブボルト締めガイドライン

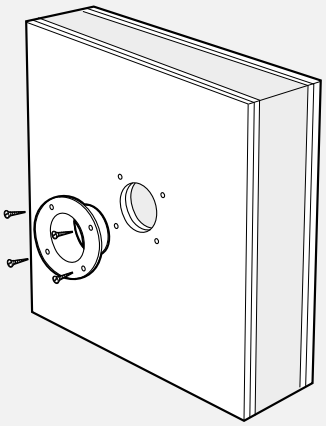

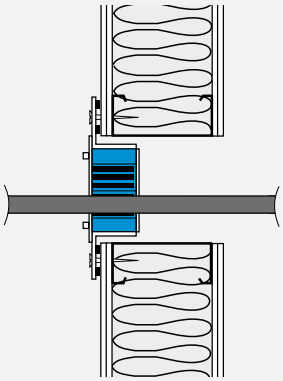

仕切り壁に孔を開けます。孔の中にスリーブを差し入にフランジだけが出るようにします。図のようにボルトを取り付けます。

# 断熱材 – 重要情報

Roxtecシーリングソリューションの設置とパフォーマンスを確認するには、断熱材の使用を必要とする時があります。RoxtecはA、B、H等級分類およびジェット耐火対応を含む多数の認証を取得していますが、断熱材の使用は分類だけではなく、ケーブル、プラスチックパイプ、金属製パイプなどシステム貫通部の用途にもよります。このため断熱材の配置はプロジェクト内容にも関係します。Roxtecは幾つかの船級協会から多様な認証を取得しています。

**オンライン最新アップデート**

Roxtecは最も効果的なセットアップからパフォーマンスの確保まで日夜努力を続けています。認証された設置に関する最新アップデートを得るには、**www.roxtec.com**を閲覧するか、お近くのRoxtec営業所にお問い合わせください。

# KFO/KFO フレーム、取付開口部寸法

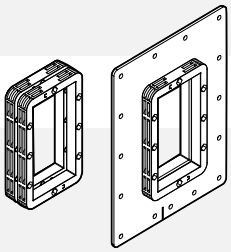

## KFO

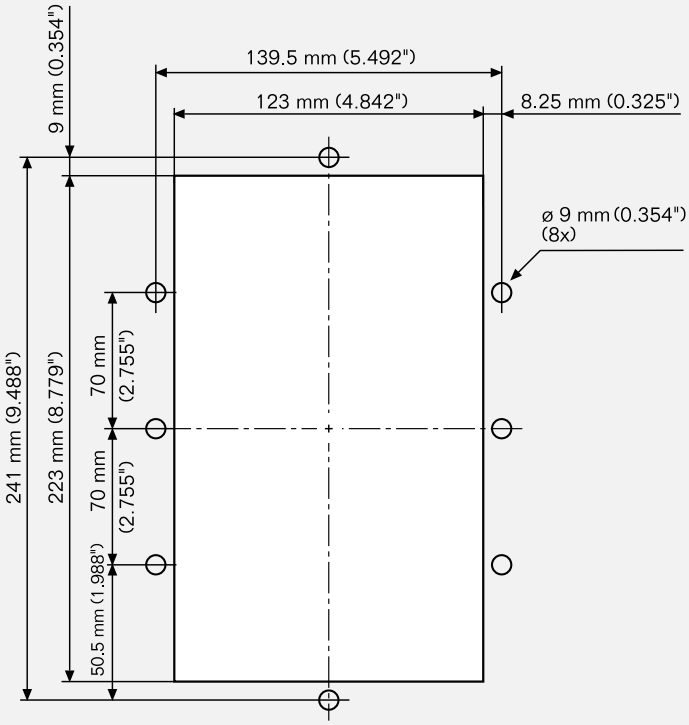


## フランジ ( つば ) 付き KFO 6x1

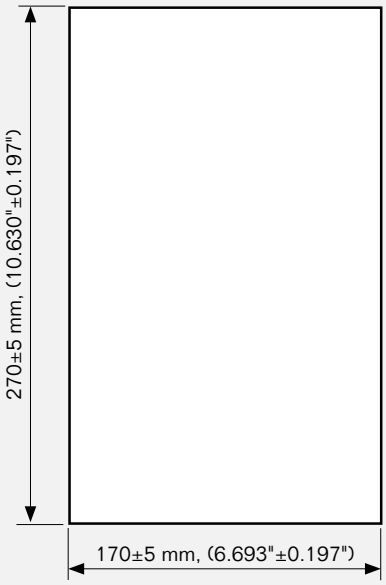


1:1の縮尺比ではありません

# C KFO/C KFO フレーム、取付開口部寸法

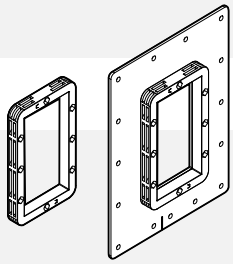

## C KFO

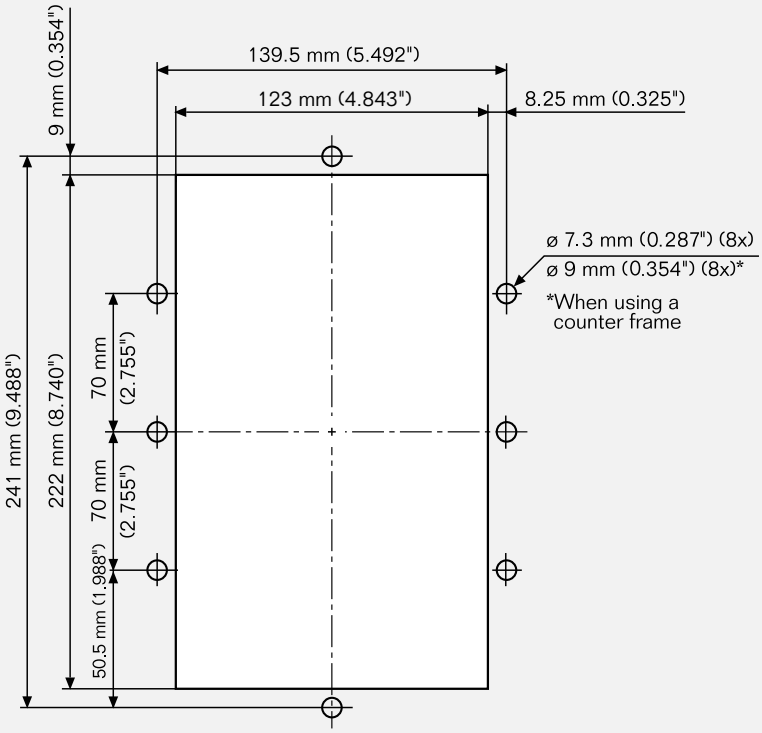


## フランジ ( つば ) 付き C KFO 6x1

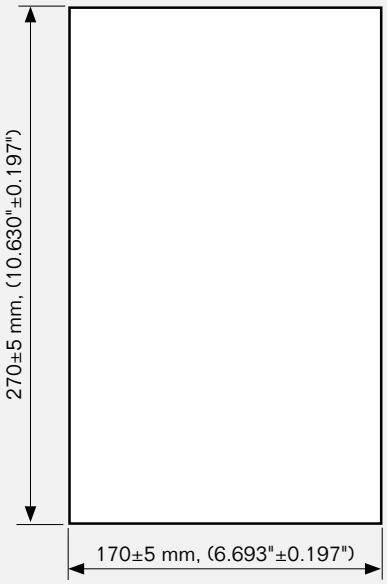


1:1の縮尺比ではありません

# CF 8 and CF 32 フレーム、取付開口部寸法

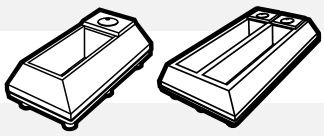

## CF 8

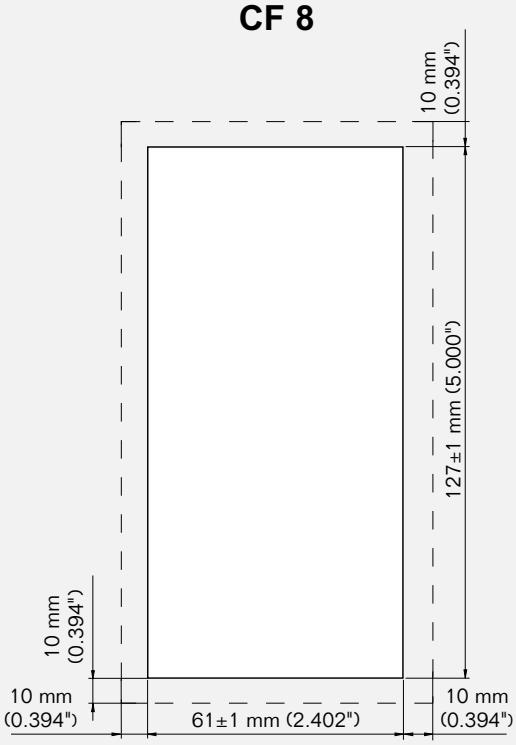


## CF 32

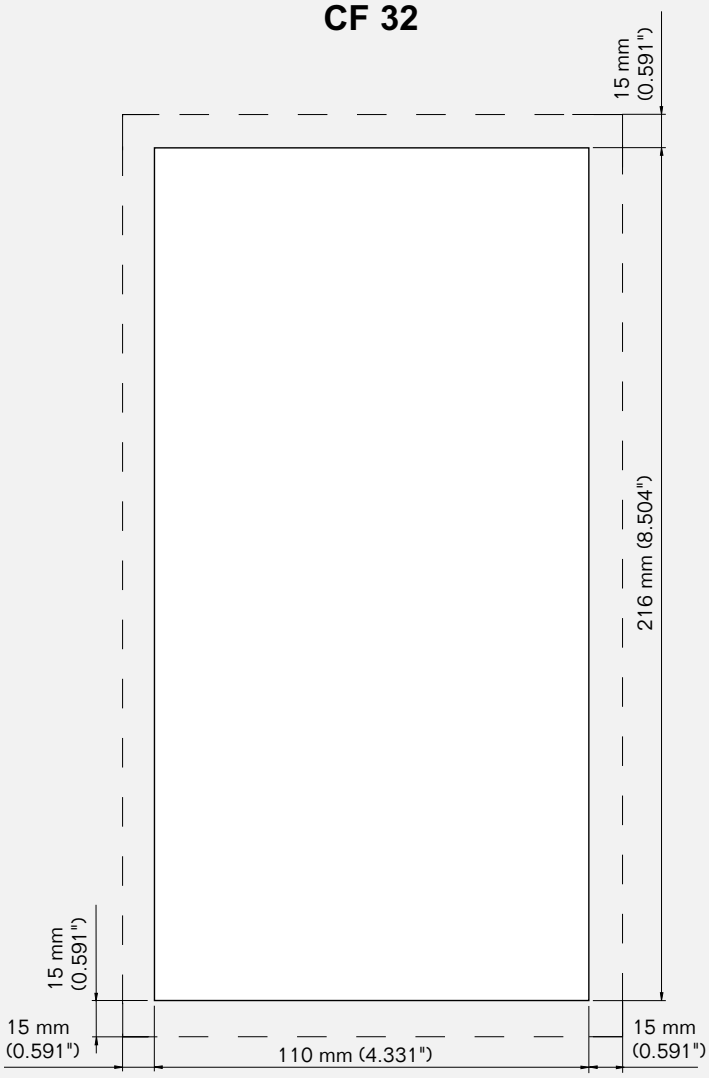


EMC設置のため塗装しない部分 ( 伝導性 )

1:1の縮尺比ではありません

# ComSeal™ LW 6, LW 12 フレーム、取付開口部寸法

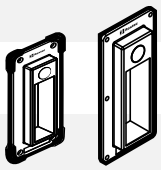

## ComSeal™ LW 6

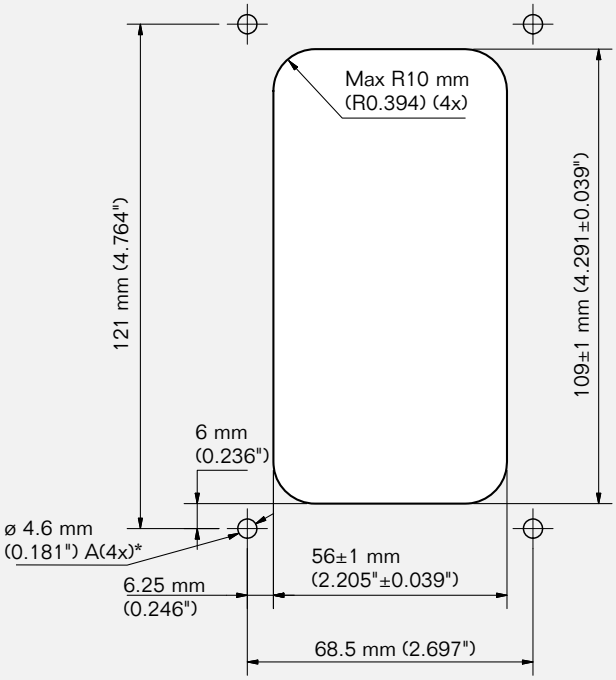


## ComSeal™ LW 12

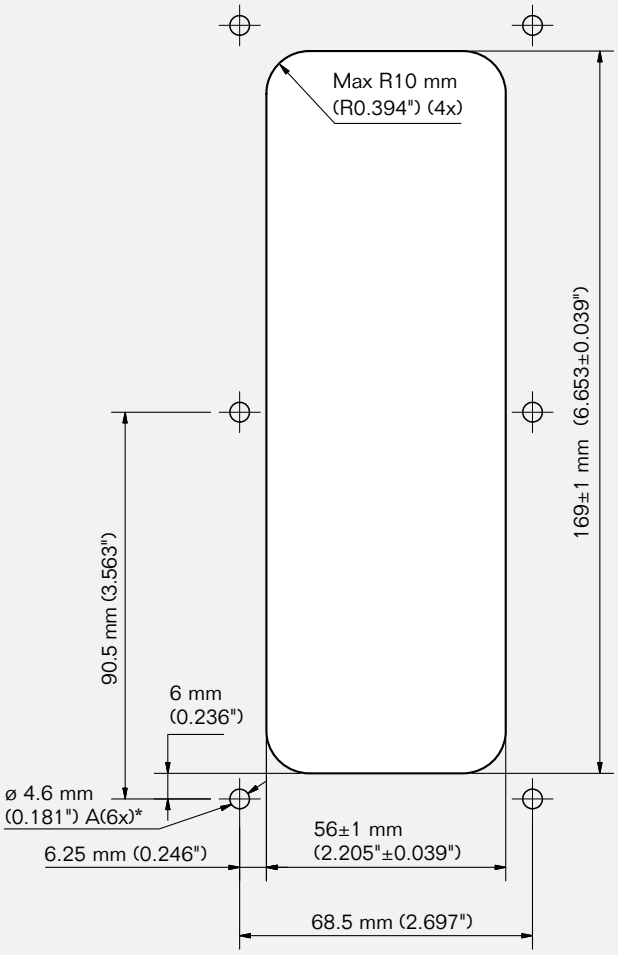


Roxtec ComSeal™ LW 12はFL 21 ノックアウト(取付用開口部)に適合します。

*ナット使用時の ø 5.5 (7/32"). ドリルビットサイズ

1:1の縮尺比ではありません

# ComSeal™ LW 12 FL 21, LW 16 フレーム、取付開口部寸法

## ComSeal™ LW 12 FL 21

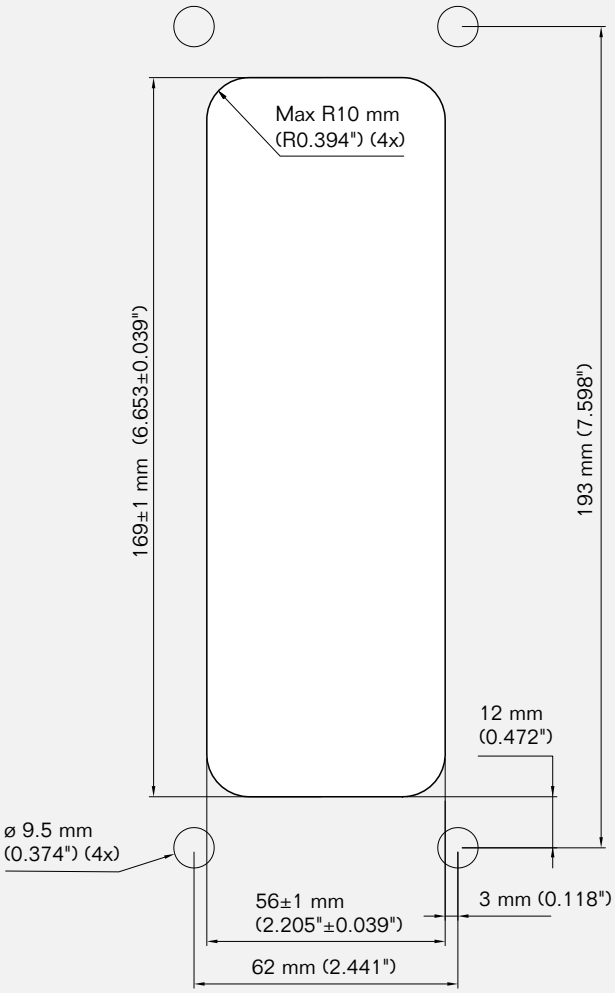


## ComSeal™ LW 16

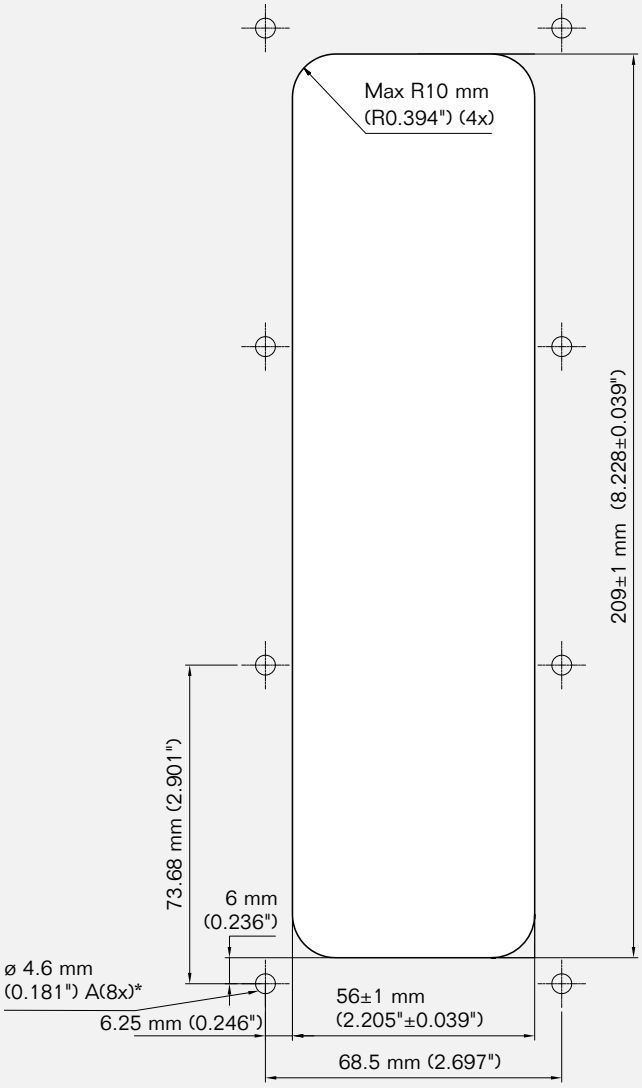


1:1の縮尺比ではありません

# ComSeal™ 10, 12 フレーム、取付開口部寸法

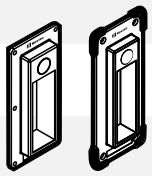

## ComSeal™ 10

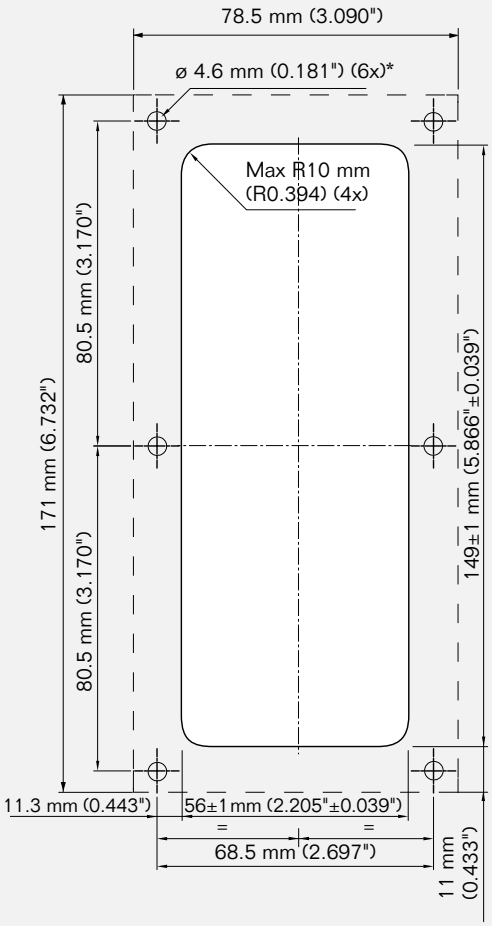


## ComSeal™ 12

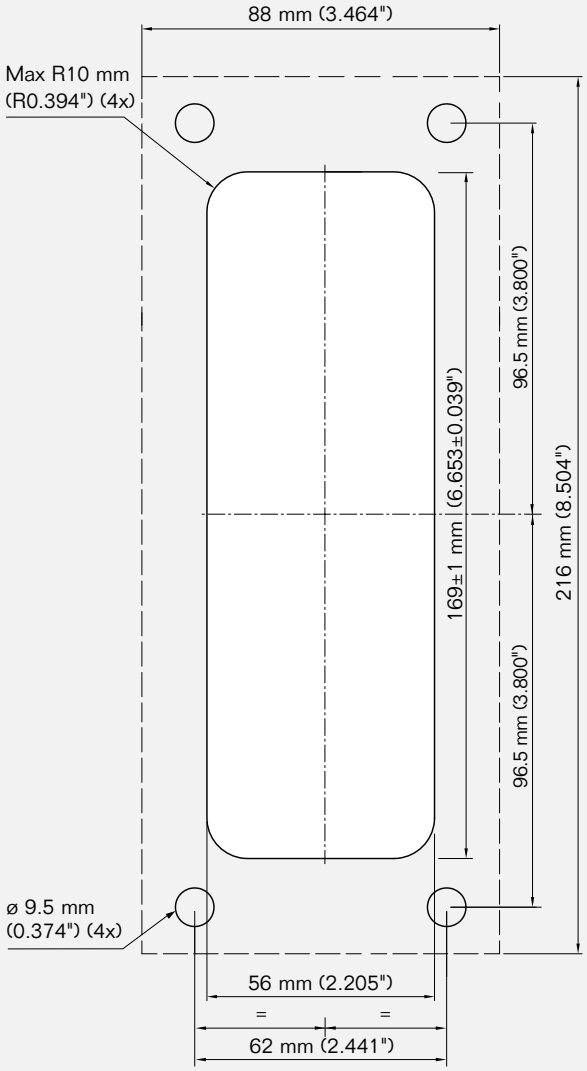


EMC設置のため塗装しない部分 ( 伝導性 )

*ナット使用時の ø 5.5 (7/32"). ドリルビットサイズ

Roxtec ComSeal™ LW 12はFL 21 ノックアウト(取付用開口部)に適合します。

1:1の縮尺比ではありません

# ComSeal™ 15, 16 フレーム、取付開口部寸法

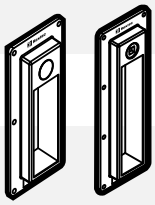

## ComSeal™ 15

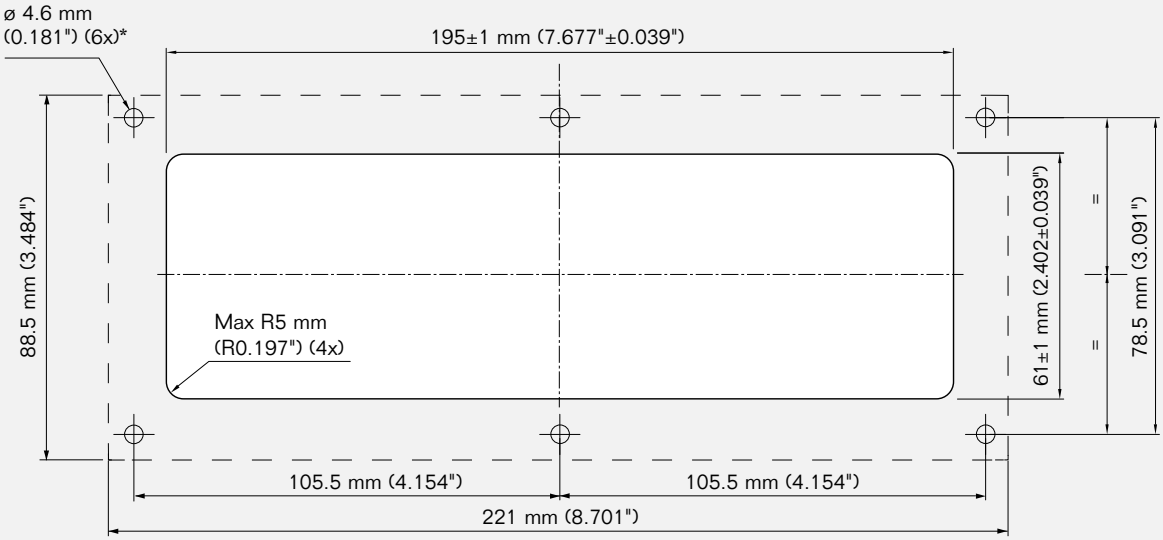


## ComSeal™ 16

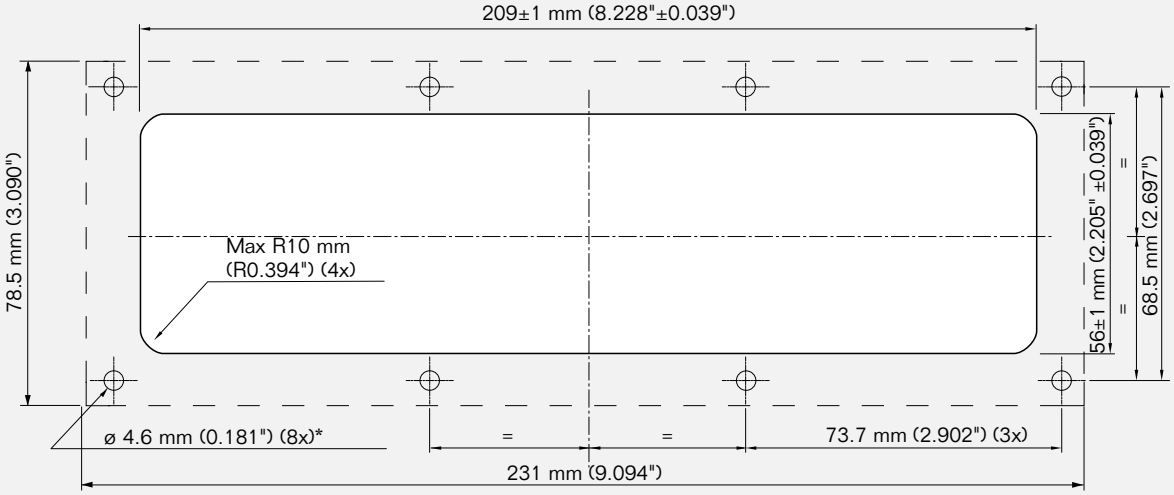


EMC設置のため塗装しない部分 ( 伝導性

*ナット使用時の ø 5.5 (7/32"). ドリルビットサイズ

1:1の縮尺比ではありません

# ComSeal™ 30, 32 フレーム、取付開口部寸法

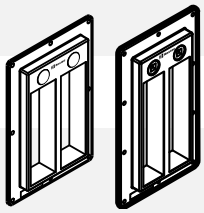

## ComSeal™ 30

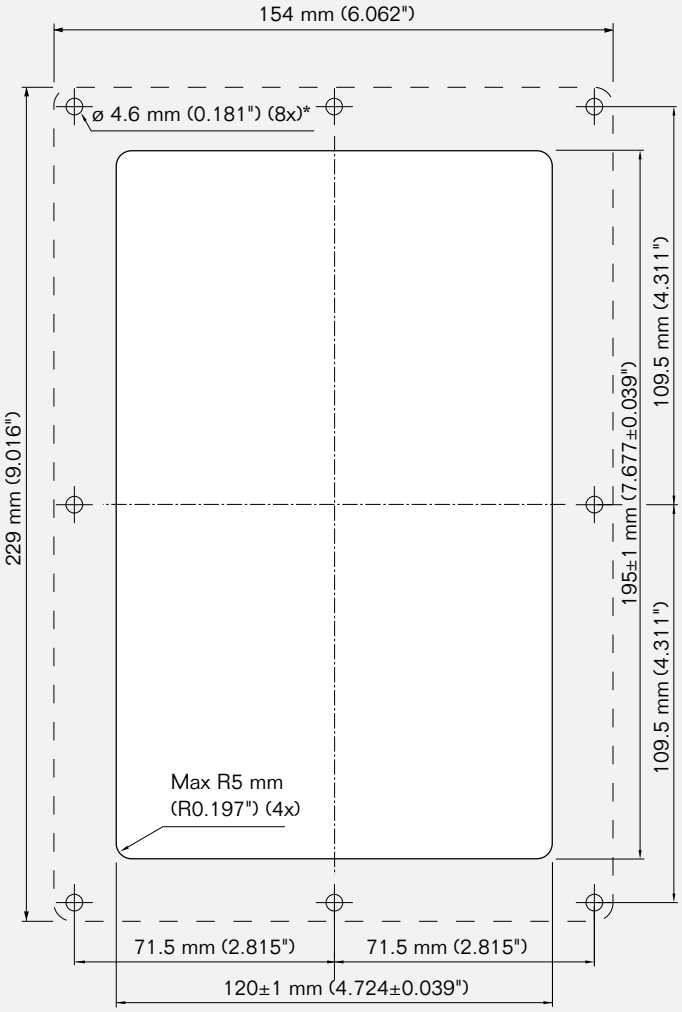


## ComSeal™ 32

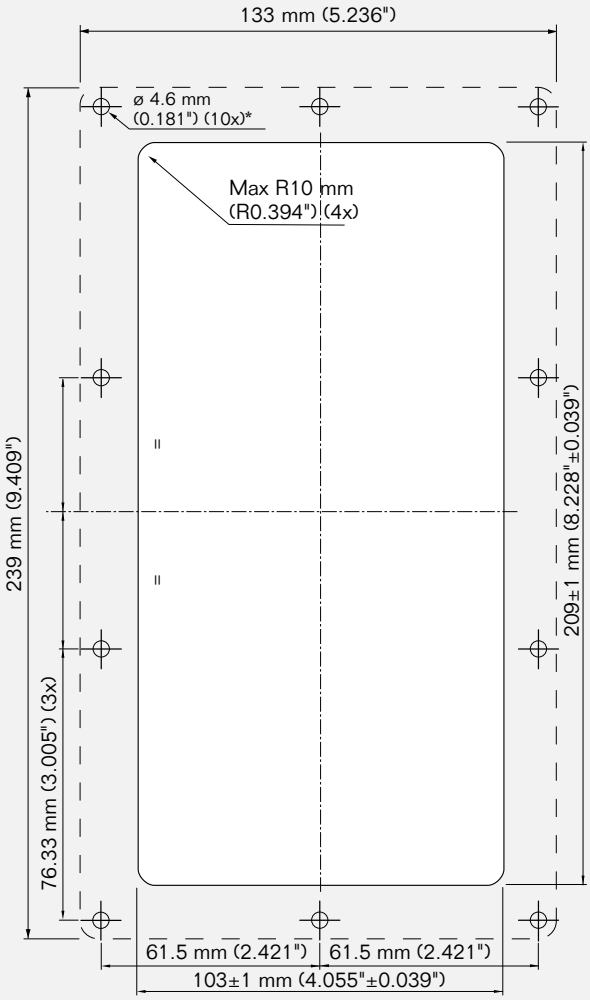


EMC設置のため塗装しない部分 ( 伝導性

*ナット使用時の ø 5.5 (7/32"). ドリルビットサイズ

1:1の縮尺比ではありません

# ComSeal™ 10 AISI 316, 16 AISI 316 フレーム、取付開口部寸法

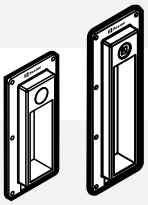

## ComSeal™ 10 AISI 316

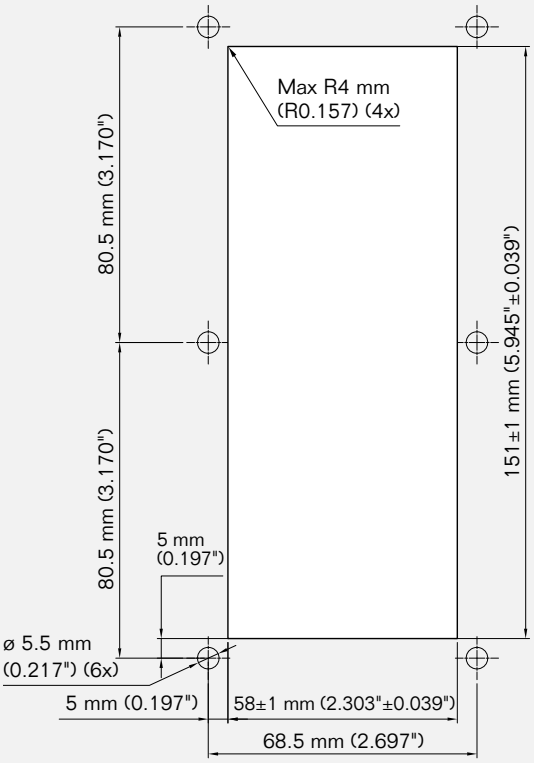


## ComSeal™ 16 AISI 316

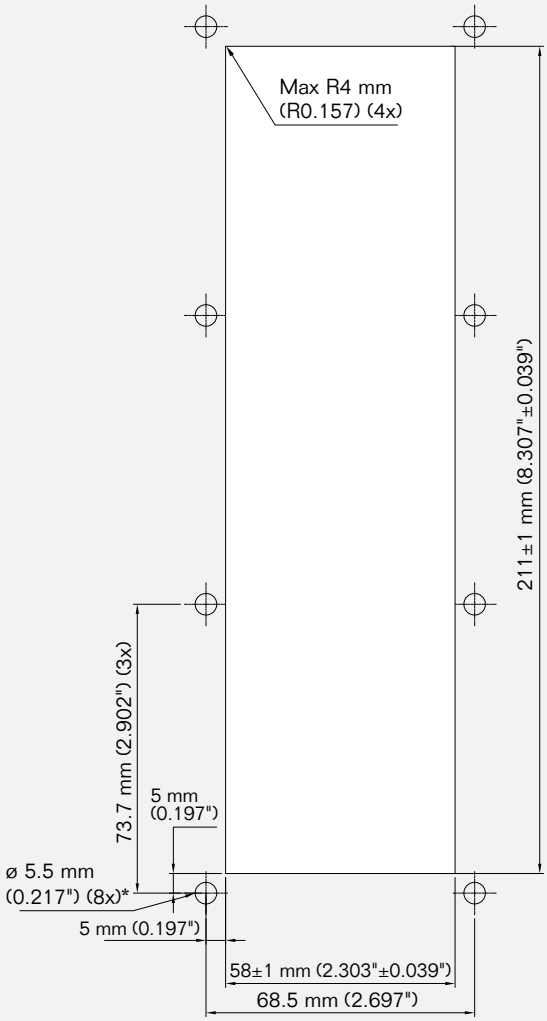


1:1の縮尺比ではありません

# ComSeal™ 32 AISI 316 フレーム、取付開口部寸法

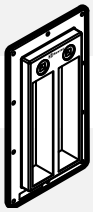

## ComSeal™ 32 AISI 316

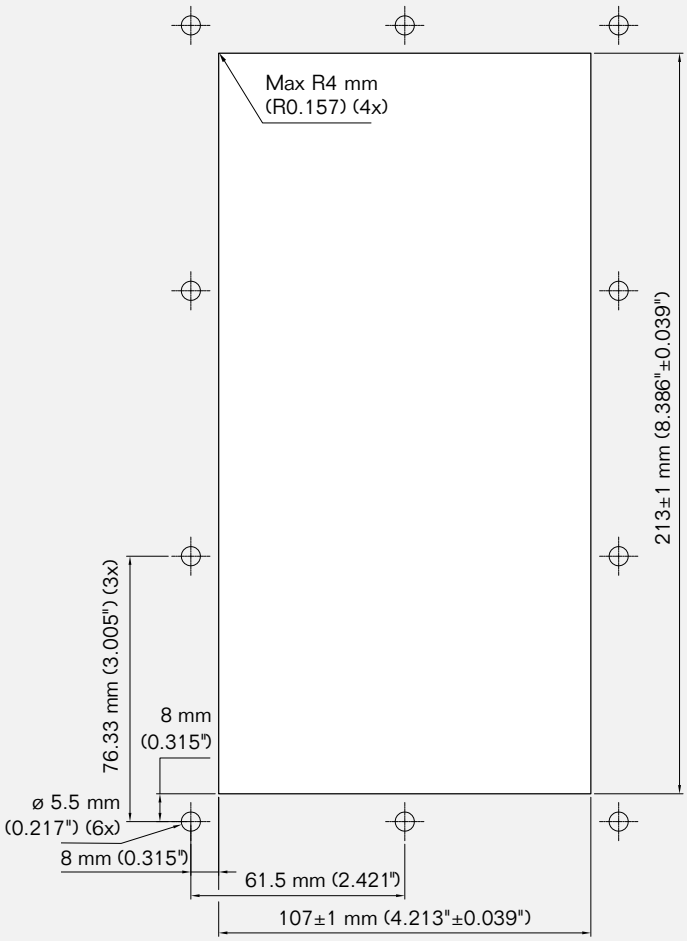


1:1の縮尺比ではありません

**無断複写· 転載を禁じます**

当社は通知なく製品や技術情報を変更する権利を有します。印刷による誤植や記載は損害賠償請求の対象にはなりません。本出版物の内容はRoxtec International ABの財産であり、著作権により保護されています。

**免責条項**

「Roxtecケーブル貫通部シーリングシステム」(「Roxtec system」)はコンポーネント部品で構成されるモジュラーベースのシーリングシステムです。
それぞれのコンポーネントはRoxtec systemが最高の性能を発揮するために欠かすことは出来ません。Roxtec systemは様々なアプリケーションに対応する為、数多くの認証を取得しております。このため、Roxtec systemに設置された全てのコンポーネント部品がRoxtecまたはライセンス許可を受けた(「認定製造業者」)により製造されなければ、認証は無効となります。Roxtecは下記の要件が満たされない限り、Roxtec systemの性能は保証することが出来ません。(Ⅰ)Roxtec systemの一部として設置された全てのコンポーネント部品は認定製造業者より製造されていること、および(Ⅱ)買主は下記の(a)ならびに(b)を順守すること。

(a) Roxtec systemまたはそのコンポーネントは室内において元の梱包通りに室温で保管されること。

(b) 設置はその時点で有効であるRoxtecの施工説明書に従って行われること。

Roxtecにより提供された製品情報は、Roxtec systemまたはその一部を購入した買主による本製品の用途、設置及び使用の少なくとも一方における適合性の確認義務を放棄するものではありません。Roxtecは、認定製造業者に製造されていないコンポーネントを含むRoxtec systemsが使用された場合、およびまたはRoxtec systemが意図された設計· 用途以外の方法で使用または適用された場合、Roxtec systemまたはその一部を保証するものではなく、上記により生じた直接的、間接的、結果的に発声し得る利益の損失やその他の損失や損害に責任を負うものではありません。Roxtecは商品性および特定目的への適合性の黙示保証、ならびに制定法または判例法により定められた全ての明示または黙示の表明と保証を明示的に除外します。ユーザーは意図された使用に関するRoxtex systemの適合性を判断し、関連する全ての危険性と責任を負うものとします。いかなる場合にもRoxtecは間接的、結果的、懲罰的、特別、付随的損害または損失に責任を負うことはありません。」

Roxtec ®はRoxtecスウェーデンおよびその他の国におけ る登録商標です。
Multidiameter ®はRoxtecスウェーデンおよびその他の国におけ る登録商標です。
Roxtec システムはケーブルとパイプ貫通部に使用される複数の製品です。
© Roxtec International AB 2017 写真/イラスト画: Roxtec AB, Production: Roxtec Market Communications

CAT20170001 11 ver_4/JP/1718/thoge

ロクステック・ジャパン株式会社
東京都港区浜松町1-6-15 VORT浜松町1階
電話 : 03-4550-0730、FAX : 03-4550-0731
メール : info@jp.roxtec.com、www.roxtec.com/jp