СУДОСТРОЕНИЕ

Roxtec

КАБЕЛЬНЫЕ И ТРУБНЫЕ УПЛОТНЕНИЯ

ДЛЯ КОММЕРЧЕСКИХ СУДОВ И КОРАБЛЕЙ РАЗЛИЧНОГО НАЗНАЧЕНИЯ

We Seal Your World™

Надежные высококачественные уплотнения

Существует простой способ обеспечения безопасности на судне независимо от того, относится оно к современным военным кораблям различного назначения, судам обеспечения буровых платформ или к пассажирским круизным лайнерам. Достаточно разработать технические требования, выполнить проектирование и установить кабельные и трубные проходки компании Roxtec – высококачественные уплотнения, предназначенные для эксплуатации в морских условиях.

Эффективные решения

Сертифицированные кабельные и трубные проходки компании Roxtec обеспечивают эксплуатационную надежность,осуществляя противопожарную защиту, газо-, водо- и пыленепроницаемость. Коррозионностойкие проходки с эффективным использованием пространства способствуют снижению уровня вибрации, шума и общей массы судна. В линейке продукции Roxtec существуют решения, разработанные с учетом требований электромагнитной совместимости (ЭМС), для защиты оборудования от электромагнитных помех, а также в версиях, сертифицированных в соответствии с требованиями ATEX/IECEx, для эксплуатации в условиях взрывоопасных сред.

Возможность модернизации в любое время

Система уплотнений компании Roxtec отличается простотой эксплуатации и быстрым монтажем. Уплотнительные модули могут адаптироваться к кабелям и трубам различного диаметра и предусматривают резерв и модернизацию кабельной проходки в будущем. В любое время можно демонтировать проходки и просто добавить новые кабели или трубы.

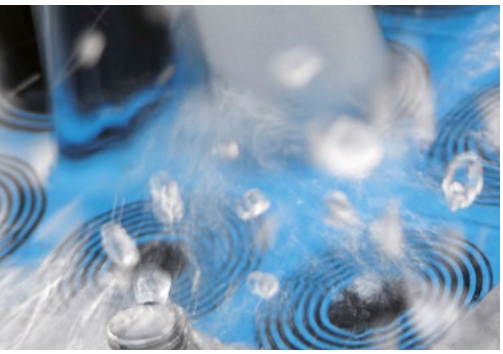
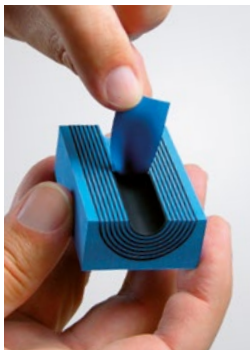

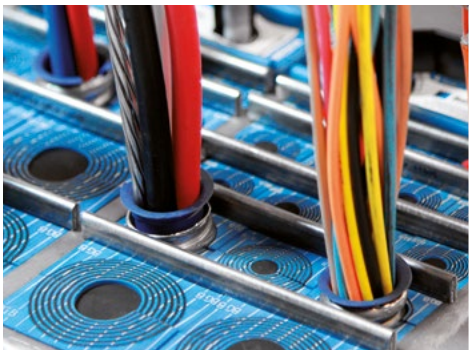

ПРИМЕНЕНИЕ ПРОДУКЦИИ КОМПАНИИ ROXTEC 6

Области применения 8
Уплотнения для судов любого типа 12
Основные преимущества 18
Фокус на стабильности 20
Программа Roxtec Transit Designer Universal Transit Manager (UTM) 22

СИСТЕМА УПЛОТНЕНИЙ КОМПАНИИ ROXTEC 24

Компоненты системы 26
модули Roxtec
Уплотнительные модули RM 27
Уплотнительные модули CM 29
Компрессионый блок 32
Разделительные пластины 35
Лубрикант / Монтажный гель 37

УПЛОТНЕНИЯ КАБЕЛЬНЫХ ВВОДОВ 38

Стандартные рамы и муфты 39
Рама S 40
Рама SRC 47
Рама SK 52
Рама SBTB 54
Рама SF 56
Рама GHM 61
Муфта R 63
Гильзы для муфты R 66
Муфта RS 69
Гильзы для муфты RS 73
Муфта RS OMD 78
Рама RX 81
Уплотнения RS X 81
Уплотнения для шкафов, щитов и пультов управления 85
Рама ComSeal LW 86
Рама ComSeal 88
Рама CF 8/ CF 32 91
Рама KFO 94
Рама C KFO 96
Рама G 98

УПЛОТНИТЕЛЬНЫЕ СИСТЕМЫ СЕРИИ EMC 102

Электромагнитная совместимость 103
Диаграмма для выбора уплотнительной системы серии EMC 109
Модули серии EMC
Модуль RM BG™ B, RM BG™ 110
Модуль RM ES B, RM ES 112
Модуль RM PE B, RM PE 115
Модуль CM BG™ B 118
Модуль CM ES 119
Модуль CM PE 120
Компрессионный блок серии EMC 121
Диаграмма для выбора рам серии EMC 123
Клемма заземления 123
Разметочный инструмент EMC 123
Рамы и муфты для EMC решений 124
Муфта R EMC 125
Уплотнение RS EMC 127

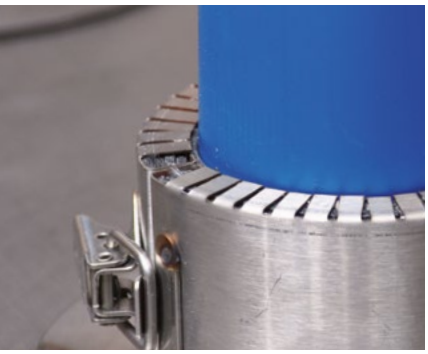
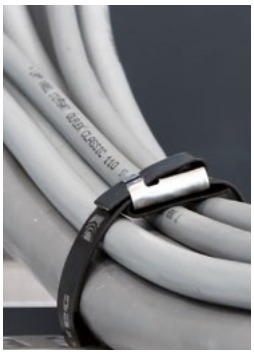

ComSeal EMC 129

Рамы/комплекты CF 8 EMC/CF 32 EMC 131

Монтаж модулей серии EMC компании Roxtec – основные шаги 133

УПЛОТНЕНИЯ ТРУБНЫХ ВВОДОВ 134

Уплотнения для металлических труб 137

Муфта RS 138

Гильзы для муфты RS 142

Муфта RS OMD 147

Муфта R 150

Гильзы для муфты R 153

Муфта SPM 156

Рама RX 159

Муфта RS X 159

Рама S 163

Уплотнения для пластиковых труб 170

Комплект Roxtec RS PPS/S 172

Гильзы для муфты RS PPS/S 174

Симметричное уплотнение RS PPS 176

Гильзы для муфты RS PPS 179

Рама SE PPS 180

Огнеупорный уплотнитель Sleev-it™ 182

Водонепроницаемый уплотнитель Sleev-it™ 185

Переходная манжета Sleev-it™ 188

Защита от проникновения воды после воздействия огня 190

RS F+WT 191

RS PPS/S F+WT 192

RS PPS F+WT 194

Диаграмма для выбора уплотнений трубных вводов компании Roxtec 196

РЕШЕНИЯ ДЛЯ МОДЕРНИЗАЦИИ И РЕНОВАЦИИ СУДНА 200

НЕСТАНДАРТНЫЕ РЕШЕНИЯ 206

КОМПЛЕКСНАЯ ПОСТАВКА РЕШЕНИЙ ДЛЯ УПЛОТНЕНИЯ КАБЕЛЕЙ И ТРУБ 210

Кабельные стяжки и клипсы компании Roxtec 212

Дополнительные инструменты для монтажа Roxtec 214

РЕКОМЕНДАЦИИ ПО МОНТАЖУ 220

Крепление сваркой 222

Крепление болтами 232

Изоляция 239

Размеры проемов 240

ПРИМЕНЕНИЕ ПРОДУКЦИИ КОМПАНИИ ROXTEC

Далее представлены примеры использования продукции компании Roxtec в судостроительной промышленности, где кабельные и трубные проходки используются для защиты жизни людей и дорогостоящего оборудования. Проходки компании Roxtec, сертифицированные ведущими классификационными обществами, рекомендуется применять как для«новостроя», ремонта и модернизции судов и кораблей.

ПРОПУЛЬСИВНАЯ УСТАНОВКА

Машинное отделение.

Требования по безопасности

- Противопожарная защита
- Газонепроницаемость
- Водонепроницаемость
- Защита от электромагнитных помех
- Устойчивость к перепадам температуры
- Гашение вибрации
- Многокабельные вводы с эффективным использованием пространства

Дополнительный вариант уплотнения

Roxtec SRC

ГАЗОНЕПРОНИЦАЕМЫЕ ЗОНЫ

Газонепроницаемые уплотнения, идеально приспособленные для использования в зонах, требующих поддержания давления.

Требования по безопасности

- Огнестойкость
- Гидроизоляция
- Газонепроницаемость
- Устойчивость к давлению

Дополнительный вариант уплотнения

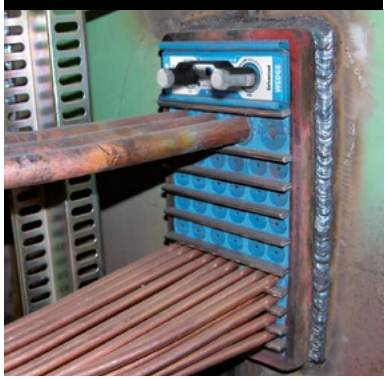

Roxtec S

ОБЛАСТИ ПРИМЕНЕНИЯ ИЗДЕЛИЙ СЕРИИ EMC

Высокотехнологичное оборудование, обеспечивающее передачу данных, безопасность и функционирование систем на борту судна.

Требования по безопасности

- Электромагнитная совместимость (ЭМС)
- Экранирование кабелей для защиты от электромагнитных помех (ЭМП)

Дополнительный вариант уплотнения

Roxtec SF EMC

ТЕХНОЛОГИЧЕСКИЕ ТРУБОПРОВОДЫ

Одиночные и многоместные трубопроводы для пневматических систем и систем охлаждения; пластиковые трубы, используемые для снижения общей массы судна.

Требования по безопасности

- ротивопожарная защита
- Газонепроницаемость
- Водонепроницаемость
- Снижение уровня шума
- Гашение вибрации

ВВОДЫ ЧЕРЕЗ ПАЛУБЫ И ПЕРЕБОРКИ МЕЖДУ ПОМЕЩЕНИЯМИ НАД ВАТЕРЛИНИЕЙ

Кабельные и трубные вводы через противопожарные переборки/палубы.

Требования по безопасности

- Огнестойкость
- Газонепроницаемость
- Водонепроницаемость
- Прокладка многокабельных вводов

КАЮТЫ

Легкие универсальные уплотнения, рекомендуемые для нового строительства и проектов реконструкции.

Требования по безопасности

- Газонепроницаемость
- Водонепроницаемость
- Удобство монтажа
- Минимальный уровень изоляции

Дополнительный вариант уплотнения

Roxtec RS

Дополнительный вариант уплотнения

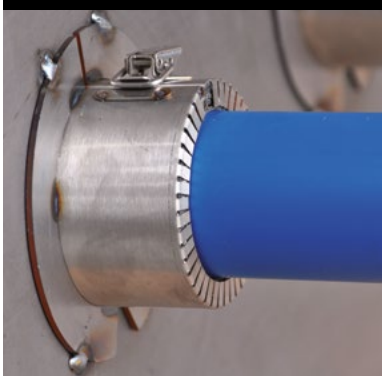

Огнеупорный входной уплотнитель Sleev-it™

Дополнительный вариант уплотнения

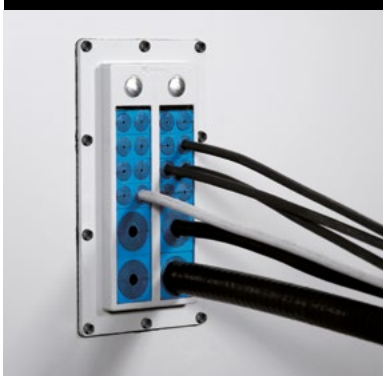

Roxtec ComSeal™

НАРУЖНОЕ ОСВЕЩЕНИЕ

Круглые уплотнения для светильников на открытой палубе.

Требования по безопасности

- Эффективное использование пространства
- Противопожарная защита
- Водонепроницаемость
- Возможность адаптации к кабелям различного диаметра

ВОДОПРОВОДНЫЕ ТРУБЫ

Легкие уплотнения для стальных и пластиковых труб, а также противопожарные муфты и переходные манжеты для соединений стальных и пластиковых труб.

Требования по безопасности

- Противопожарная защита
- Газонепроницаемость
- Водонепроницаемость
- Защита от вибрации
- Удобство монтажа
- Монтаж без сварки

ДОПОЛНИТЕЛЬНОЕ ОБОРУДОВАНИЕ В КАЮТЕ

Прокладка и уплотнение технологических трубопроводов, а также кабелей, проходящих в секции вспомогательного оборудования за каютой.

Требования по безопасности

- Огнестойкость
- Комбинация стальных и пластиковых труб

Дополнительный вариант уплотнения

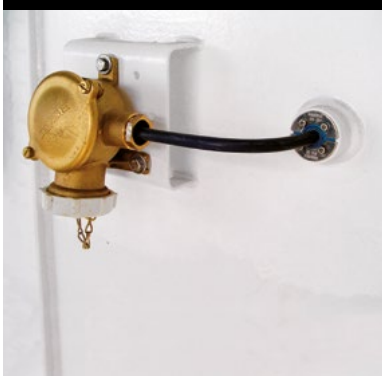

Roxtec RS

Дополнительный вариант уплотнения

Roxtec RS PPS

Дополнительный вариант уплотнения

Водонепроницаемый входной уплотнитель Sleev-it™

ВВОДЫ В ПОМЕЩЕНИЯ НИЖЕ ВАТЕРЛИНИИ

Многокабельные вводы через палубы и переборки.

Требования по безопасности

- Защита от проникновения огня в переборках классов от A-0 до A-60
- Водонепроницаемость в соответствии с программой испытаний для получения свидетельства о типовом одобрении
- Газонепроницаемость
- Водонепроницаемость
- Защита от вибрации

Дополнительный вариант уплотнения

Roxtec S

ЦЕНТРАЛЬНЫЙ ПУНКТ УПРАВЛЕНИЯ

Эффективные решения для обеспечения электромагнитной совместимости (ЭМС) внутри и за пределами пункта управления.

Требования по безопасности

- Защита оборудования
- Безопасность данных
- Выполнение высокоточных операций
- Экранирование для защиты от электромагнитного излучения

Дополнительный вариант уплотнения

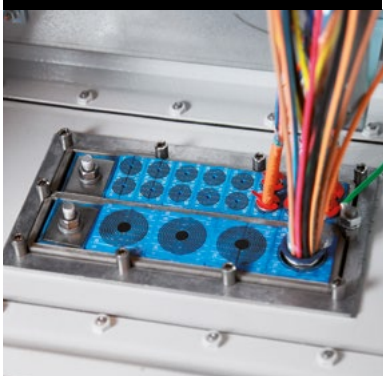

Roxtec CF EMC

ПУНКТ УПРАВЛЕНИЯ НА КАПИТАНСКОМ МОСТИКЕ

Кабельные и трубные вводы, обеспечивающие электромагнитную совместимость и разработанные с учетом экранирования для защиты от электромагнитного излучения.

Требования по безопасности

- Огнестойкость
- Водонепроницаемость
- Газонепроницаемость
- Экранирование для защиты от электромагнитного излучения
- Защита технологичного оборудования

Дополнительный вариант уплотнения

Roxtec S EMC

Уплотнения для всех типов судов

Судостроительные компании и судовладельцы реализуют стандартизацию применяемых изделий при использовании проходок компании Roxtec для устройства вводов кабелей, металлических и пластиковых труб. Уплотнения, сертифицированные для применения в противопожарных конструкциях типа А, обеспечивают противопожарную защиту, водонепроницаемость, защиту от проникновения газа, исключение температурных мостов и износа материалов на судах любого типа и назначения – от вспомогательных судов и военных кораблей до мега-яхт.

Круизные лайнеры и паромы

При использовании изделий компании Roxtec добавление кабелей, металлических и пластиковых труб, когда это необходимо,к примеру, для подключения нового оборудования , является простой операцией. Модернизация может осуществляться во время выполнения круиза без какого-либо риска для конструкции или безопасности пассажиров. Технология противодействия проникновения пожара и воды позволяет в итоге снизить общую стоимость владения и эксплуатации судном.

Изделия Roxtec в каютах

Сертифицированные уплотнения компании Roxtec имеют малую массу, являются универсальными, отличаются простотой монтажа и обеспечивают противопожарную защиту. Эти изделия предотвращают распространение пожара, проникновение газа или воды в смежные отсеки. Уплотнения занимают минимум пространства и требуют минимального объема операций по сварке и изоляции.

Корабли ВМФ

Основным фактором в данном сегменте является надежность. Кроме водонепроницаемости и устойчивости к взрывной нагрузке изделия серии EMC компании Roxtec обеспечивают защиту от воздействия электромагнитного излучения. Гашение вибрации, эффективность используемого пространства и возможность применения пластиковых труб способствуют снижению общей массы корабля, увеличению полезного пространства на борту и снижению уровня шума в процессе эксплуатации. Все компоненты кабельных/трубных вводов успешно испытаны и обеспечивают сертифицированную защиту.

Изделия Roxtec в центральном пункте управления

Компания Roxtec разработала эффективные решения для обеспечения электромагнитной совместимости внутри и за пределами пункта управления. Кабельные и трубные проходки обеспечивают электробезопасность. Проходки компании Roxtec рекомендуется использовать для предотвращения воздействия электромагнитных помех и беспрепятственного выполнения высокоточных операций.

Коммерческие суда и суда снабжения

Судовладельцы используют изделия компании Roxtec, чтобы обеспечить безопасность на судах и сохранение различных эксплуатационных характеристик в течение многих лет. Проектные и монтажные организации во всем мире признают, что проходки компании Roxtec облегчают модернизацию и обновление судов в соответствии с новыми техническими требованиями и нормами безопасности. Для взрывоопасных зон компания Roxtec поставляет уплотнения, сертифицированные в соответствии с требованиями ATEX/IECEx.

Изделия Roxtec для водопроводных труб

Компания Roxtec поставляет легкие уплотнения для стальных и пластиковых труб, а также противопожарные муфты и переходные манжеты для соединений стальных и пластиковых труб при этом все изделия отличаются простотой монтажа. Большинство уплотнений компании Roxtec могут быть установлены как горизонтально, так и вертикально с одной стороны. Предусмотрены также варианты, не требующие сварки.

Суда специального назначения

Стандартные и специализированные уплотнения компании Roxtec применяются для герметизации любых конструкций – от высокоточных носовых подруливающих устройств до подводного оборудования и кранов. Уплотнения обеспечивают противопожарную защиту, газонепроницаемость, водонепроницаемость, а также защиту от вибрации при сохранении возможности модернизации судна. Это способствует продлению жизненного цикла судна без повышения затрат.

Газонепроницаемые зоны

Уплотнения компании Roxtec не только обеспечивают огнестойкость и водонепроницаемость, но и предусматривают такие функции, как газонепроницаемость, поэтому являются идеально приспособленными для использования в зонах, требующих поддержания давления. Например, если вблизи уплотнения возникает пожар и атмосфера насыщается взрывоопасными химическими соединениями и токсичными веществами, то чрезвычайно важным является возможность исключения опасности при повышении давления внутри судна.

Яхты

Уплотнения компании Roxtec предоставляют исключительные возможности для внедрения новых технологий. Возможность применения пластиковых труб различных диаметров способствует снижению общей массы и исключению риска коррозии. Кроме того, следует учесть высокие характеристики звукоизоляции и уменьшения вибрации, которые повышают комфортабельность пребывания на яхте.

Наружное освещение

Круглые уплотнения компании Roxtec для одиночных кабелей являются идеально приспособленными для использования на открытой палубе, где необходимо обеспечить защиту наружных осветительных установок. Данные уплотнения имеют удачную конструкцию и обеспечивают эффективное использование пространства, в том числе исключительную противопожарную защиту и водонепроницаемость.

Первоклассные характеристики

Вы опасаетесь, что на борту может возникнуть пожар? Или вода, попавшая в отсек, затопит смежный? Благодаря нашим сертифицированным кабельным и трубным проходкам мы можем предоставить Вам сертифицированную защиту от возникших проблем.

Систему уплотнений компании Roxtec возможно использовать для герметизации различных типов кабелей, стальных и пластиковых труб, проходящих через палубы и переборки, проложенных между различными отсеками и конструкциями, такими как машинные отделения, кладовые, жилые помещения и ходовой мостик. Можно также применять их в шкафах управления различных типов, шкафах для электрооборудования и пультах управления.

Сертифицировано для полной уверенности

Уплотнения компании Roxtec обеспечивают уверенность в эффективной реализации проекта, поскольку наши решения прошли множество документально зарегистрированных испытаний и сертификацию. Компания Roxtec имеет в наличии более 250 сертификатов, подтверждающих исключительно высокие характеристики и устойчивость уплотнений к рискам. Изделия компании Roxtec были подвергнуты испытаниям на пожарную безопасность и сертифицированы для использования в переборках классов A, B и H в соответствии с Резолюцией Международной морской организации (IMO) A 754 (18), Кодексом по применению методик испытаний на огнестойкость (IMO FTP) 2010 г. и Международной конвенцией по охране человеческой жизни на море (SOLAS), а также прошли испытания на герметичность в соответствии с методикой типового одобрения DNV № 8-471.19-1. Система уплотнений компании Roxtec также сертифицирована в соответствии с военными стандартами различных стран.

Исключая факторы риска

Уплотнения компании Roxtec обеспечивают противопожарную защиту, водонепроницаемость, газонепроницаемость, защиту от проникновения соли и пыли. В том числе защиту от взрыва, ударов молнии и шума. Кроме того, уплотнения изготавливаются вверсиях, предусматривающих соединение и заземление, а также электромагнитную совместимость. Система уплотнений обеспечивает эффективную герметизацию труб гидравлических систем, поскольку резина поглощает вибрацию. Данная система герметизации, предназначенная для эксплуатации в неблагоприятных условиях.

- Огнестойкость A и H классов при воздействии открытого потока огня
- Газонепроницаемость
- Водонепроницаемость
- Пыленепроницаемость
- Защита от коррозии
- Виброустойчивость
- Снижение уровня шума
- Защита от взрывной нагрузки
- Взрывоопасные зоны
- Экранирование для защиты от электромагнитного излучения
- Уравнивание потенциалов
- Молниезащита
- Соединение и заземление

Требования к безопасности

Процесс разработки стандартных уплотнений и создания специализированных решений компании Roxtec осуществляется с использованием методик испытаний, разработанных компанией Roxtec. Среди подразделений компании имеется технический центр, оборудованный современной испытательной лабораторией, а также стендом для проведения испытаний пожаробезопасности, которые ежедневно используются в процессе исследований и опытно-конструкторских разработок, в том числе проведения оценочных испытаний и испытаний с участием сторонних наблюдателей. Свидетельства о типовом одобрении изделий компании Roxtec, выданные соответствующими классификационными обществами, получены на основании результатов испытаний, проведенных утвержденными или аккредитованными IMO испытательными лабораториями.

- Пожар класса A и B (обычный пожар, волокнистые материалы)
- Пожар класса H (нефтяные углеводороды)
- Испытания на воздействие давления воды до 6 бар
- Испытания на воздействие давления газа до 2,5 бар
- Испытания на извлечение кабеля
- Циклические испытания
- Моделирование воздействия для определения степени IP защиты
- Испытания на электромагнитную совместимость (EMC)
- Испытания и анализ вибрации

Аттестовано ведущими органами в области сертификации

Продукция компании Roxtec сертифицирована ведущими классификационными обществами, такими как Lloyd's Register of Shipping, American Bureau of Shipping, Bureau Veritas, DNV GL и Российский Морской Регистр Судоходства (РМРС).
Однако важно помнить, что сертифицированная защита, предоставляемая системой уплотнений Roxtec, зависит от правильности монтажа при помощи сварки или болтов. Дополнительная информация по данному вопросу представлена в главе «Практические рекомендации для пользователя» и на веб-сайте www.roxtec.com/ru

В центре внимания – устойчивое развитие

Компания Roxtec занимается не только вопросами безопасности. Мы также заботимся о людях, природе,океанах и морях нашей прекрасной голубой планеты. Поэтому мы обеспечиваем высокое качество производства и стремимся минимизировать негативное воздействие на окружающую среду.

Компания Roxtec International сертифицирована в соответствии со стандартами качества и экологического менеджмента ISO 9001 и ISO 14001. Среди компонентов, которые производит компания Roxtec, стальные рамы и вулканизированная резина, однако заказчик может быть уверен, что продукция компании Roxtec не содержит опасных материалов. Мы выполняем требования национальных и международных нормативных актов по охране окружающей среды. Кроме того, мы стремимся к достижению поставленных экологических целей и придерживаемся норм этики, а также выполняем требования, касающиеся химических веществ, и положения законодательных актов, таких как Директива по ограничению использования опасных веществ и Регламент ЕС по регистрации, оценке, разрешению и ограничению химических веществ. Для сохранения нашей планеты мы также выполняем процедуры эффективного обращения с отходами.

Программа Universal Transit Manager™

Программа Universal Transit Manager™ – бесплатное приложение, предназначенное для проектирования кабельных и трубных вводов. Данная программа снижает проектные риски и упрощает выбор изделий, а также весь процесс проектирования, приобретения и монтажа кабельных и трубных проходок.

Функция импорта кабельных журналов с автоматической проверкой позволяет разработчикам создавать и обновлять тысячи проходок в автоматическом режиме при сохранении полного контроля над разработкой крупных проектов. Разработчики могут также выгрузить чертежи всех проходок проекта в формате, совместимом с системой AutoCAD с целью упрощения включения проходок в проектную документацию.

Возможность совместной работы

Проектирование в программе Universal Transit Manager можно выполнять, взаимодействуя с проектными группами по всей стране, при этом специалисты компании Roxtec всегда готовы предоставить техническую консультацию по возникающим вопросам. Функции импорта и экспорта позволяют обмениваться информацией с другими проектировщиками, заказчиком или монтажной организацией.

Характеристики

- Бесплатное приложение
- Простой выбор изделий
- Выходные данные, утвержденные производителем
- Повышение эффективности проектирования
- Импорт кабельного журнала с автоматической проверкой и проектированием
- Сохранение полученных чертежей и спецификаций

НАЧАЛО РАБОТЫ НА САЙТЕ
roxtec.com/ru

ПРОСТОЙ ВВОД ДАННЫХ ПОЛЬЗОВАТЕЛЕМ

Спецификации или оценочные характеристики кабелей и труб

Требования к уплотнениям и сертификации

Требования к монтажу

Выбор материалов изготовления

УТВЕРЖДЕННЫЕ ВЫХОДНЫЕ ДАННЫЕ

Двумерные чертежи в формате DXF и PDF

Спецификации в программе Excel

СИСТЕМА УПЛОТНЕНИЯ КОМПАНИИ ROXTEC

Исключительная универсальность

Уплотнения кабелей и труб компании Roxtec обеспечивают безопасность, эффективность и долгосрочную эксплуатационную надежность в широком диапазоне морских проектов по всему миру.

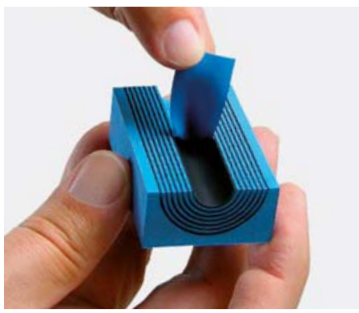

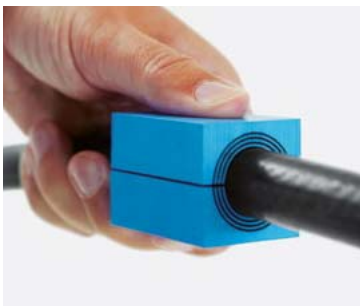

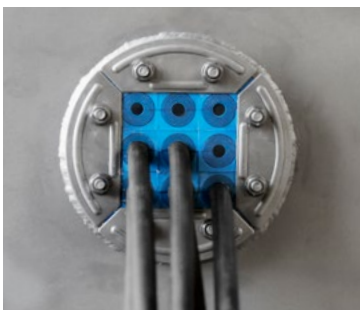

С целью обеспечения возможности адаптации уплотнений компания Roxtec разработала технологию Multidiameter™, реализованную на основе использования резиновых модулей с удаляемыми слоями. Данная технология позволяет выполнить идеальную герметизацию независимо от диаметра кабеля или трубы. Данное решение упрощает разработку и проектирование, сокращает сроки выполнения монтажных работ и уменьшает требуемые запасы комплектующих изделий, материалов и объем логистики. Система также предоставляет резервный потенциал, способствующий экономному техническому обслуживанию и упрощению модернизации в будущем.

Актуальные инновации

Технология компании Roxtec способствует реализации инновационных изменений в конструкции и методике прокладки кабелей и монтажа труб. Благодаря технологии Multidiameter компании Roxtec один моудль может уплотнить широкий диапазон кабелей и труб. Также на начальном этапе проекта возможно предусмотреть резервные возможности. Следовательно, клиенту необязательно знать конечный диаметр кабеля, либо трубы, что позволяет сократить время при проектировании и монтаже изделий.

Универсальные компоненты

Изделия компании Roxtec – это универсальные уплотнения, предназначенные для различных областей применения, в том числе многокабельных, однокабельных и трубных вводов. В большинстве проходок компании Roxtec уплотнительные модули устанавливаются вокруг кабелей или труб в рамах, которые привариваются или прикручиваются к переборке/палубе болтами. Для различных применений изготавливаются рамы различной формы и размеров, выполненные из различных материалов. Ввод герметизируется при помощи отдельного компрессионного блока компании Roxtec или встроенного компрессионного блока (для компактных решений).

Адаптируемые модули

Система уплотнений Roxtec предусматривает использование минимального числа комплектующих. С использованием шести основных типоразмеров модулей компании Roxtec обеспечивается уплотнение кабелей и труб диаметром от 3 мм до 99 мм в проходках с несколькими проемами. Стандартные варианты одиночных вводов позволяют выполнить прокладку кабелей или труб диаметром до 580 мм. Для удовлетворения всех потребностей заказчиков, касающихся безопасности, предусмотрен также ряд модулей, имеющих специальные характеристики. Например, имеется серия изделий EMC. Данные изделия представляют собой эффективные уплотнения, предусматривающие соединение и заземление бронированных и экранированных кабелей, а также обеспечивающие электробезопасность в полностью экранированных помещениях.

Меньше деталей – надежнее защита

Далее представлена иллюстрация основных компонентов, необходимых для монтажа уплотнений Roxtec. Поставляются уплотнения прямоугольной и круглой формы, а также готовые комплекты уплотнений.

* Круглая муфта – решение для одиночного кабеля или трубы.

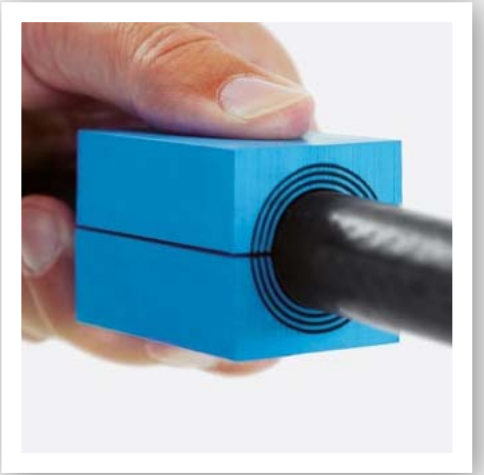

Модули Roxtec

Модули компании Roxtec, относящиеся к группе изделий RM, рассчитаны на стандартную глубину 60 мм (2,362 дюйма) и используются для герметизации кабелей и труб, проходящих через переборки и палубы судна. Модули группы CM рассчитаны на глубину 15-40 мм (0,591-1,575 дюйма). Эти модули предназначены для уплотнения вводов кабелей и шлангов малого диаметра в шкафы и блок-боксы. Обе группы – RM и CM изготавливаются в версиях, предназначенных для эксплуатации в зонах, требующих обеспечения электромагнитной совместимости (EMC), и взрывоопасных зонах (Ex).

- Модули RM компании Roxtec, изготовленные на основе технологии Multidiameter™, и адаптируются к кабелям и трубам с наружным диаметром 3,0-99,0 мм (0,118-3,898 дюйма).
- Модули CM компании Roxtec, изготовленные на основе технологии Multidiameter™, адаптируются к кабелям и трубам с наружным диаметром 3,5-34,5 мм (0,138-1,358 дюйма).
- При использовании с цельным сердечником изделие выполняет функцию резервного модуля, обеспечивающего возможность модернизации в будущем.

Модули RM компании Roxtec

RM 15

RM 15w40*

RM 20

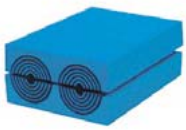

RM 20w40*

RM 30

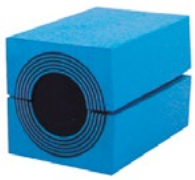

RM 40

RM 40 10-32

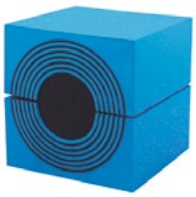

RM 60

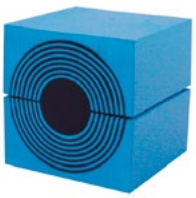

RM 60 24-54

RM 60 woc

RM 80 woc

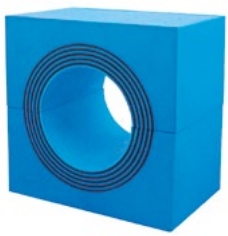

RM 90 woc

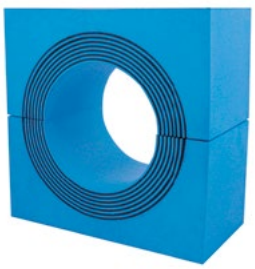

RM 120 woc

Модули RM компании Roxtec

Модуль	Количество кабелей/труб	Диаметр кабелей/труб		Внешние размеры (мм)	Масса (макс.)		Арт. №
		Øa-Øb (мм)	Øa-Øb (дюйм)	HxW (D=60 мм)	(кг.)	(фунтов)	
С СЕРДЕЧНИКОМ							
RM 15	1	0+3.0-11.0	0+0.118-0.433	15x15	0.02	0.044	RM00100151000
RM 15w40*	3	0+3.5-10.5	0+0.138-0.413	15x40	0.05	0.110	RM00115401000
RM 20	1	0+4.0-14.5	0+0.157-0.571	20x20	0.04	0.088	RM00100201000
RM 20w40*	2	0+3.5-16.5	0+0.138-0.650	20x40	0.07	0.154	RM00120401000
RM 30	1	0+10.0-25.0	0+0.394-0.984	30x30	0.08	0.176	RM00100301000
RM 40	1	0+21.5-34.5	0+0.846-1.358	40x40	0.14	0.309	RM00100401000
RM 40 10-32	1	0+9.5-32.5	0+0.374-1.280	40x40	0.14	0.309	RM00140101000
RM 60	1	0+28.0-54.0	0+1.102-2.126	60x60	0.33	0.728	RM00100601000
RM 60 24-54	1	0+24.0-54.0	0+0.945-2.126	60x60	0.33	0.728	RM00160201000
БЕЗ СЕРДЕЧНИКА							
RM 60 woc	1	28.0-54.0	1.102-2.126	60x60	0.26	0.573	RM00000601000
RM 80 woc	1	48.0-71.0	1.890-2.795	80x80	0.44	0.970	5RM0000000534
RM 90 woc	1	48.0-71.0	1.890-2.795	90x90	0.56	1.253	RM00000901000
RM 120 woc	1	67.5-99.0	2.657-3.898	120x120	0.94	2.072	RM00001201000

* Рекомендация: Когда это возможно, мы рекомендуем использовать двойные или тройные модули, такие как, RM20w40 или RM15w40. Это позволяет эффективно использовать пространство, экономит время при монтаже и уменьшает стоимость ввода.

Комплекты угловых компенсационных модулей для рам SRC

RM 20/0 RC

RM 40/0 RC

Модуль	Кол - во модулей в комплекте.	Внешние размеры (мм) HxW (D=60 мм)	Вес комплекта		Арт. №
			(кг.)	(фунтов)	
RM 20/0 RC	4	20x20	0.13	0.287	RMC0300201000
RM 40/0 RC	4	40x40	0.30	0.661	RMC0300401000

Цельные компенсационные модули RM компании Roxtec

RM 30/0

RM 5/0x24

RM 10/0x12

Модуль	Внешние размеры (мм) HxW (D=60 мм)	Масса (макс.) (кг.)	(фунтов)	Арт. №
RM 5/0x24	5x120	0.06	0.126	RM00305241000
RM 10/0x12	10x120	0.12	0.256	RM00310121000
RM 15/0	15x15	0.02	0.049	RM00300151000
RM 20/0	20x20	0.04	0.086	RM00300201000
RM 30/0	30x30	0.08	0.179	RM00300301000
RM 40/0	40x40	0.15	0.320	RM00300401000
RM 60/0	60x60	0.33	0.719	RM00300601000

Совет: Эффективнее использовать уплотнительный модуль RM, чем компенсационный модуль.
Уплотнительный модуль с сердечником позволяет использовать его для прокладки кабелей/труб в будущем.

Модули CM компании Roxtec

CM 15w40*

CM 20

CM 20w40*

CM 30

CM 30w40

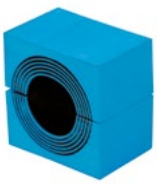

CM 40

CM 40 10-32

Модуль	Количество кабелей/труб	Диаметр кабелей/труб Øa-Øb (мм)	Øa-Øb (дюйм)	Внешние размеры (мм) HxW (D=30 мм)	Масса (макс.) (кг.)	(фунтов)	Арт. №
CM 15w40*	3	0+ 3.5-10.5	0+ 0.138-0.413	15x40	0.03	0.055	C000115401000
CM 20	1	0+ 4.0-14.5	0+ 0.157-0.571	20x20	0.02	0.044	C000100201000
CM 20w40*	2	0+ 3.5-16.5	0+ 0.138-0.650	20x40	0.04	0.077	C000120401000
CM 30	1	0+ 10.0-25.0	0+ 0.394-0.984	30x30	0.04	0.088	C000100301000
CM 30w40	1	0+ 10.0-25.0	0+ 0.394-0.984	30x40	0.06	0.121	C000130401000
CM 40	1	0+21.5-34.5	0+ 0.846-1.358	40x40	0.07	0.135	5CM0000008983
CM 40 10-32	1	0+ 9.5-32.5	0+ 0.374-1.280	40x40	0.07	0.135	C000140101000

* Рекомендация: Когда это возможно, мы рекомендуем использовать двойные или тройные модули, такие как, CM 24 или CM154.
Это позволяет эффективно использовать пространство, экономит время при монтаже и уменьшает стоимость ввода.

Цельные компенсационные модули CM компании Roxtec

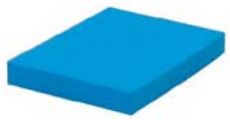

CM 5w40/0*

CM 10w40/0*

Модуль	Внешние размеры (мм) HxW (D=60 мм)	Масса (макс.) (кг.)	(фунтов)	Арт. №
CM 5w40/0	5x40	0.01	0.022	C000305401000
CM 10w40/0	10x40	0.02	0.044	C000310401000

* Совет: Эффективнее использовать уплотнительный модуль CM, чем компенсационный модуль.
Уплотнительный модуль с сердечником позволяет использовать его для прокладки кабелей/труб в будущем.

Модули RM компании Roxtec, техническая информация

Модули RM

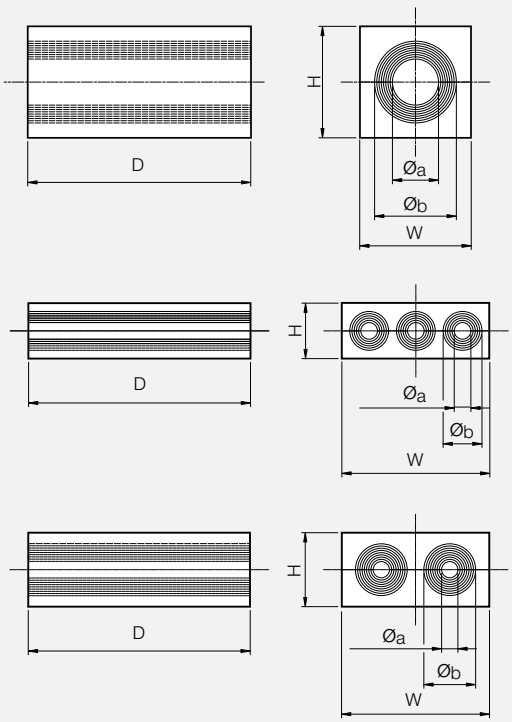

Pos		
$Ø_a$	Мин. диаметр кабеля/трубы	
$Ø_b$	Макс. диаметр кабеля/трубы	
D	60 mm	2.362"

Внимание:
Все размеры
номинальные

Компенсационные модули для рамы SRC

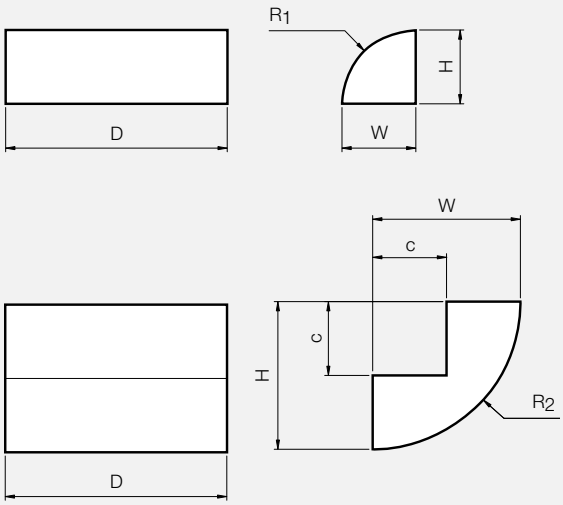

Pos	(mm)	(in)
R_1	R 20	R 0.787
R_2	R 40	R 1.575
c	20	0.787
D	60	2.362

Внимание:
Все размеры
номинальные

Цельные компенсационные модули RM компании Roxtec, техническая информация

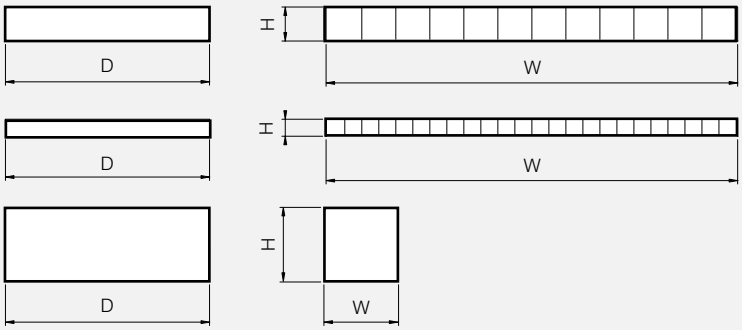

Pos	(mm)	(in)
D	60	2.362

Внимание: Все размеры номинальные

Модули CM компании Roxtec, техническая информация

Модули CM

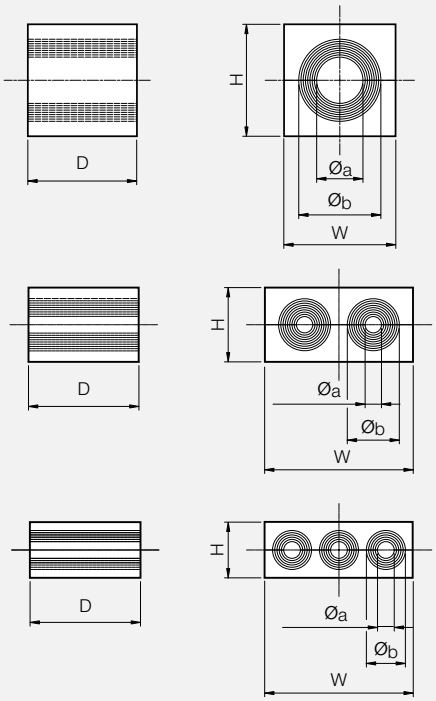

Pos		
$Ø_a$	Мин. диаметр кабеля/трубы	
$Ø_b$	Макс. диаметр кабеля/трубы	
D	30 mm	1.181"

Внимание:
Все размеры
номинальные

Компенсационные модули CM

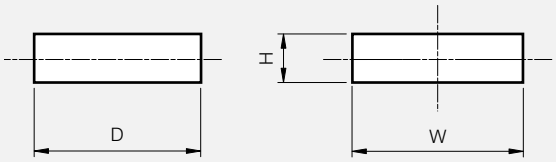

Pos	(mm)	(in)
D	30	1.181

Внимание:
Все размеры
номинальные

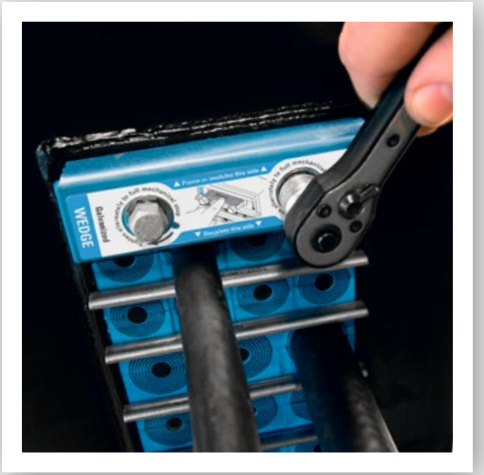

Компрессионные блоки компании Roxtec

Компрессионный блок используется в прямоугольных секциях рам, где нет интегрированного устройства сжатия. Предназначен для сжатия модулей с кабелями/трубами или без них, установленных рядами, и разделенных опорными пластинами.

- Для использования с компонентами группы RM
- Компрессионный блок C предназначен для использования с рамами и компонентами группы CM

Набор компрессионного блока Roxtec Kit, оцинкованные

Wedge kit galv

Wedge 120 galv

Wedge 60 galv

Компрессионый блок	Внешние размеры W (мм)	Внешние размеры W (дюйм)	Вес (кг.)	Вес (фунтов)	Арт. №
Wedge kit galv*	(wedge) 120	(wedge) 4.724	1.5	3.307	AWK0001201018
Wedge 120 galv	120	4.724	0.8	1.764	ARW0001201018
Wedge 60 galv	60	2.362	0.4	0.882	ARW0000601018

* Набор компрессионного блока состоит из: компрессионного блока шириной 120 мм, пяти разделительных (опорных) стальных пластин 120 мм, одного тюбика лубриканта и инструкции по установке.

Компрессионный блок Roxtec Kit, кислотоустойчивая, нержавеющая сталь

Wedge kit AISI 316

Wedge 120 AISI 316

Wedge 60 AISI 316

Компрессионый блок	Внешние размеры W (мм)	Внешние размеры W (дюйм)	Вес (кг.)	Вес (фунтов)	Арт. №
Wedge kit AISI 316*	(wedge) 120	(wedge) 4.724	1.5	3.307	AWK0001201021
Wedge 120 AISI 316	120	4.724	0.8	1.764	ARW0001201021
Wedge 60 AISI 316	60	2.362	0.4	0.882	ARW0000601021

* Набор компрессионного блока состоит из: компрессионного блока шириной 120 мм, пяти разделительных (опорных) стальных пластин 120 мм, одного тюбика лубриканта и инструкции по установке.

Набор компрессионного блока C Wedge оцинкованный

C Wedge kit galv

C Wedge 120 galv

Компрессионый блок	Внешние размеры W (мм)	Внешние размеры W (дюйм)	Вес (кг.)	Вес (фунтов)	Арт. №
C Wedge kit galv*	120	4.724	0.65	1.443	AWK2001201018
C Wedge 120 galv	120	4.724	0.40	0.882	CRW0001201018

* Набор компрессионного блока состоит из: компрессионного блока 120 мм шириной, пяти разделительных (опорных) стальных пластин 120 мм, одного тюбика лубриканта и инструкции по установке.

Набор компрессионного блока C Wedge кислотоустойчивая, нержавеющая сталь

C Wedge kit AISI 316

C Wedge 120 AISI 316

Компрессионый блок	Внешние размеры W (мм)	Внешние размеры W (дюйм)	Вес (кг.)	Вес (фунтов)	Арт. №
C Wedge kit AISI 316*	120	4.724	0.65	1.443	AWK2001201021
C Wedge 120 AISI 316	120	4.724	0.40	0.882	5crw000011340

* Набор компрессионного блока состоит из: компрессионного блока 120 мм шириной, шести разделительных (опорных) стальных пластин 120 мм, одного тюбика лубриканта и инструкции по установке на разных языках.

Компрессионый блок, техническая информация

Wedge

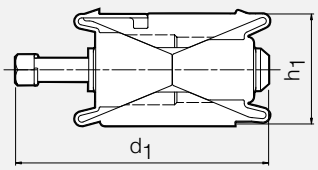

Сжатое состояние

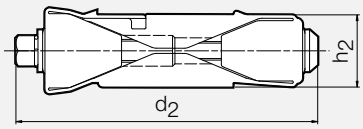

Разжатое состояние

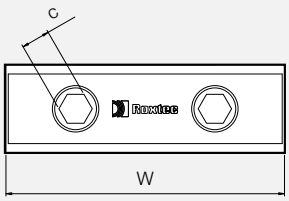

Wedge 120

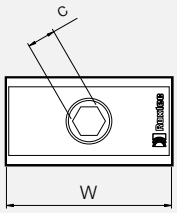

Wedge 60

C Wedge

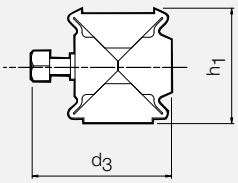

Сжатое состояние

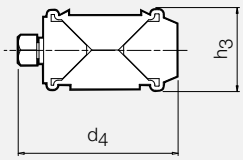

Разжатое состояние

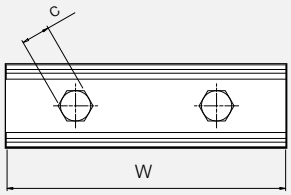

C Wedge 120

Pos	(mm)	(in)
d_1	109	4.291
d_2	130	5.118
d_3	61	2.402
d_4	70	2.756
h_1	48	1.890
h_2	29	1.142
h_3	32	1.260
c	SW 13	SW 0.512

Внимание: Все размеры номинальные

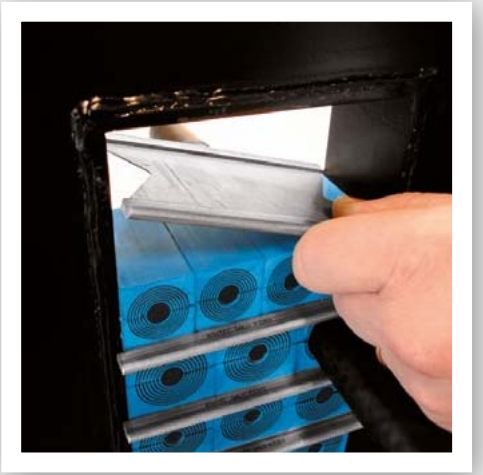

Разделительные пластины компании Roxtec

Разделительные пластины компании Roxtec обеспечивают механическое крепление модулей с целью сохранения их положения в раме и предотвращения их выпадения. Пластины устанавливаются между рядами модулей в рамах с прямоугольной зоной уплотнения при отсутствии интегрированного компрессионного блока.

- Разделительная пластина предназначена для использования с рамами и компонентами группы RM
- Разделительная пластина C предназначена для использования с рамами и компонентами группы CM

Разделительные (опорные) пластины

Stayplate 120 galv

Stayplate 60 galv

Stayplate 120 AISI 316

Stayplate 60 AISI 316

Stayplate 120 ALU

Stayplate 60 ALU

Разделительные пластины	Ширина W (мм)	Ширина W (дюйм)	Вес (кг.)	Вес (фунтов)	Арт. №
Stayplate 120 galv	120	4.724	0.1	0.243	ASP0001200018
Stayplate 60 galv	60	2.362	0.06	0.132	ASP0000600018
Stayplate 120 AISI 316	120	4.724	0.1	0.243	ASP0001200021
Stayplate 60 AISI 316	60	2.362	0.06	0.132	ASP0000600021
Stayplate 120 ALU	120	4.724	0.04	0.088	ASP0001200031
Stayplate 60 ALU	60	2.362	0.02	0.044	ASP0000600031

Разделительная пластина C

C Stayplate 120 galv

C Stayplate 120 AISI 316

Разделительные пластины	Ширина W (мм)	Ширина W (дюйм)	Вес (кг.)	Вес (фунтов)	Арт. №
C Stayplate 120 galv	120	4.724	0.02	0.051	ASP2001200018
C Stayplate 120 AISI 316	120	4.724	0.02	0.051	ASP3001200021

Разделительные (опорные) пластины, техническая информация

Stayplate 120

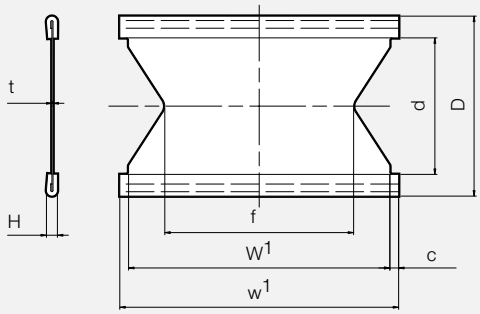

Pos	(mm)	(in)
c	4	0.157
d	62	2.499
e	26	1.024
f	86	3.386
t	0.5	0.020
D	82	3.228
H	5	0.197
W^1	119	4.685
w^1	127	5.000
W^2	59	2.323
w^2	67	2.638

Stayplate 60

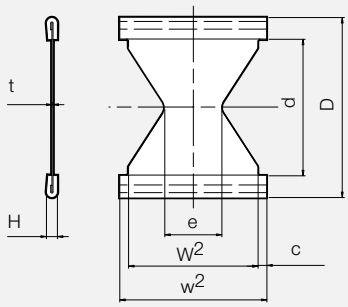

galv Гальваника

AISI 316 Кислотоустойчивая нержавеющая сталь

ALU Алюминий

Внимание: Все размеры номинальные

Лубрикант /монтажный гель компании Roxtec

Лубрикант представляет собой натуральный жир, используемый для нанесения на внешние и внутренние части уплотнительных модулей (кроме торцевых частей), компрессионный блок Roxtec и внутренние поверхности рамы. Это обеспечивает необходимое сжатие и надежное уплотнение. Монтажный гель предназначен для модулей серии Roxtec ComSeal™ LW и Roxtec ComSeal™.

Лубрикант Roxtec

Lubricant 10 ml

Lubricant 25 ml

С Лубрикант	Арт. №
Lubricant 10 ml	ALT0000001000
Lubricant 25 ml	ALT0000003000

Монтажный гель Roxtec

Assembly Gel 30 ml

Assembly Gel Bag 10 ml

Монтажный гель	Арт. №
Assembly Gel 30 ml	ALT0000004000
Assembly Gel Bag 10 ml	ALT0000005000

УПЛОТНЕНИЯ КАБЕЛЬНЫХ ВВОДОВ

Стандартные рамы и муфты

Стандартные кабельные проходки компании Roxtec для палуб и переборок, успешно применяются в судостроении с 1990 г.

Стандартные рамы компании Roxtec поставляются в различном исполнении и из различных материалов, таких как: низкоуглеродистая сталь, нержавеющая сталь и алюминий, а в том числе возможен вариант крепления на болтах, при помощи сварки или установки в гильзы. Глубина рам обычно составляет 60 мм. (2,362 дюйма), внутри устанавливаются стандартные модули RM, рассчитанные на аналогичную глубину. Указанные модули охватывают диапазон диаметров кабелей от 3 мм до 99 мм (0,118-3,898 дюйма). Для выполнения монтажа и герметизации проходки дополнительно потребуется лубрикант, разделительные пластины и компрессионный блок. Предусмотрены также уплотнения, предназначенные для применения в зонах, требующих обеспечения электромагнитной совместимости (EMC), и взрывоопасных зонах (Ex).

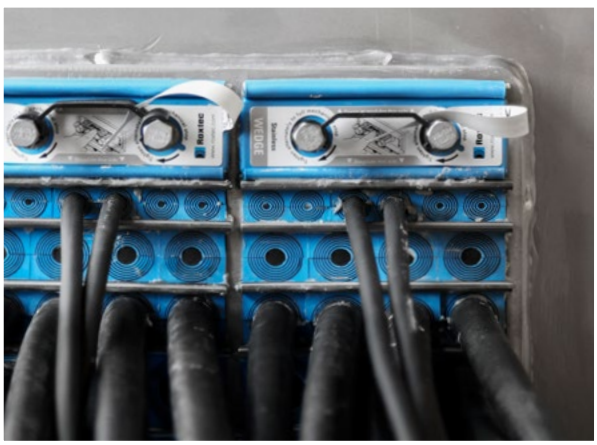

Рама S от Roxtec

изготавливается из металла. Предлагаются конфигурации одно- и многосекционные. Секции могут добавляться по высоте и/или ширине.

- Для использования с компонентами группы RM
- Рама только для приваривания

Рама S, окрашенная, стальная

S 6x1 primed

Компоненты, требуемые для полного комплекта уплотнения, указаны на стр. 26.

См. практические рекомендации для пользователя на стр. 220.

См. инструкции по монтажу на сайте www.roxtec.com/ru

Удалить грунтовку с внутренней стороны рамы для обеспечения хорошей электропроводности в случае применения в системах, требующих обеспечения ЭМС.

Для получения дополнительной информации относительно других комбинаций рам или разъемных вариантов данной рамы обратитесь к местному поставщику продукции Roxtec или по адресу электронной почты: info@ru.roxtec.com

Характеристики **Огнестойкость**: класс A, класс H **Давление воды**: 4 бар **Давление газа**: 2.5 бар

Рама	Количество проёмов	Зона уплотнения (мм)	Внешние размеры (D=60 мм) HxW (мм)	HxW (дюйм)	Вес (кг.)	(фунтов)	Арт. №
S 1x1 primed	1	60 x 60	121 x 80	4.764 x 3.150	1.6	3.527	SS01000000112
S 2x1 primed	1	60 x 120	121 x 141	4.764 x 5.551	2.2	4.938	S002000000112
S 2x2 primed	2	60 x 120	121 x 271	4.764 x 10.669	3.9	8.488	S002000000212
S 2x3 primed	3	60 x 120	121 x 402	4.764 x 15.827	5.5	12.037	S002000000312
S 2x4 primed	4	60 x 120	121 x 532	4.764 x 20.945	7.1	15.609	S002000000412
S 2x5 primed	5	60 x 120	121 x 663	4.764 x 26.102	8.7	19.158	S002000000512
S 2x6 primed	6	60 x 120	121 x 793	4.764 x 31.220	10.3	22.707	S002000000612
S 3x1 primed	1	120 x 60	180 x 80	7.087 x 3.150	2.3	5.071	SS03000000112

Рама S, окрашенная, стальная

Рама	Количество проёмов	Зона уплотнения (мм)	Внешние размеры (D=60 мм) HxW (мм)	HxW (дюйм)	Вес (кг.)	(фунтов)	Арт. №
S 4x1 primed	1	120 x 120	180 x 141	7.087 x 5.551	2.8	6.151	S004000000112
S 4x2 primed	2	120 x 120	180 x 271	7.087 x 10.669	4.7	10.318	S004000000212
S 4x3 primed	3	120 x 120	180 x 402	7.087 x 15.827	6.6	14.484	S004000000312
S 4x4 primed	4	120 x 120	180 x 532	7.087 x 20.945	8.5	18.629	S004000000412
S 4x5 primed	5	120 x 120	180 x 663	7.087 x 26.102	10.3	22.796	S004000000512
S 4x6 primed	6	120 x 120	180 x 793	7.087 x 31.220	12.2	26.962	S004000000612
S 4x7 primed	7	120 x 120	180 x 924	7.087 x 36.378	14.1	31.129	S004000000712
S 4x8 primed	8	120 x 120	180 x 1054	7.087 x 41.496	16.0	35.296	S004000000812
S 4x9 primed	9	120 x 120	180 x 1185	7.087 x 46.654	17.9	39.440	S004000000912
S 4+4x1 primed	2	120 x 120	349 x 141	13.740 x 5.551	5.0	11.067	S004400000112
S 4+4x2 primed	4	120 x 120	359 x 271	14.134 x 10.669	9.5	20.878	S004400000212
S 4+4x3 primed	6	120 x 120	359 x 402	14.134 x 15.827	13.5	29.321	S004400000312
S 4+4x4 primed	8	120 x 120	359 x 532	14.134 x 20.945	17.1	37.743	S004400000412
S 4+4x5 primed	10	120 x 120	359 x 663	14.134 x 26.102	21.0	46.186	S004400000512
S 4+4x6 primed	12	120 x 120	359 x 793	14.134 x 31.220	24.8	54.630	S004400000612
S 4+4x7 primed	14	120 x 120	359 x 924	14.134 x 36.378	28.6	63.096	S004400000712
S 4+4x8 primed	16	120 x 120	359 x 1054	14.134 x 41.496	32.6	71.539	S004400000812
S 4+4+4x1 primed	3	120 x 120	519 x 141	20.433 x 5.551	6.6	14.550	S004440000112
S 4+4+4x2 primed	6	120 x 120	539 x 271	21.220 x 10.669	14.2	31.305	S004440000212
S 4+4+4x3 primed	9	120 x 120	539 x 402	21.220 x 15.827	19.9	43.872	S004440000312
S 4+4+4x4 primed	12	120 x 120	539 x 532	21.220 x 20.945	26.2	57.761	S004440000412
S 4+4+4x5 primed	15	120 x 120	539 x 663	21.220 x 26.102	31.3	69.004	S004440000512
S 4+4+4x6 primed	18	120 x 120	539 x 793	21.220 x 31.220	37.0	81.570	S004440000612
S 5x1 primed	1	180 x 60	238 x 80	9.370 x 3.150	2.8	6.173	SS05000000112
S 6x1 primed	1	180 x 120	238 x 141	9.370 x 5.551	3.3	7.363	S006000000112
S 6x2 primed	2	180 x 120	238 x 271	9.370 x 10.669	5.5	12.147	S006000000212
S 6x3 primed	3	180 x 120	238 x 402	9.370 x 15.827	7.7	16.909	S006000000312
S 6x4 primed	4	180 x 120	238 x 532	9.370 x 20.945	9.8	21.671	S006000000412
S 6x5 primed	5	180 x 120	238 x 663	9.370 x 26.102	12.0	26.455	S006000000512
S 6x6 primed	6	180 x 120	238 x 793	9.370 x 31.220	14.2	31.217	S006000000612
S 6x7 primed	7	180 x 120	238 x 924	9.370 x 36.378	16.3	35.979	S006000000712
S 6x8 primed	8	180 x 120	238 x 1054	9.370 x 41.496	18.5	40.763	S006000000812
S 6x9 primed	9	180 x 120	238 x 1185	9.370 x 46.654	20.7	45.525	S006000000912
S 6+6x1 primed	2	180 x 120	466 x 141	18.346 x 5.551	6.1	13.492	S006600000112
S 6+6x2 primed	4	180 x 120	476 x 271	18.740 x 10.669	11.1	24.537	S006600000212
S 6+6x3 primed	6	180 x 120	476 x 402	18.740 x 15.827	15.5	34.171	S006600000312
S 6+6x4 primed	8	180 x 120	476 x 532	18.740 x 20.945	19.9	43.827	S006600000412
S 6+6x5 primed	10	180 x 120	476 x 663	18.740 x 26.102	24.3	53.506	S006600000512

Рама S, окрашенная, стальная

Рама	Количество проёмов	Зона уплотнения (мм)	Внешние размеры (D=60 мм) HxW (мм)	HxW (дюйм)	Вес (кг.)	(фунтов)	Арт. №
S 6+6x6 primed	12	180 x 120	476 x 793	18.740 x 31.220	28.6	63.140	S006600000612
S 6+6x7 primed	14	180 x 120	476 x 924	18.740 x 36.378	33.0	72.796	S006600000712
S 6+6x8 primed	16	180 x 120	476 x 1054	18.740 x 41.496	37.4	82.474	S006600000812
S 6+6x9 primed	18	180 x 120	476 x 1185	18.740 x 46.654	41.8	92.108	S006600000912
S 6+6x10 primed	20	180 x 120	476 x 1315	18.740 x 51.772	46.2	101.764	S006600001012
S 6+6+6x1 primed	3	180 x 120	694 x 141	27.323 x 5.551	8.2	18.078	S006660000112
S 7x1 primed	1	240 x 60	298 x 80	11.732 x 3.150	3.3	7.363	SS07000000112
S 8x1 primed	1	240 x 120	298 x 141	11.732 x 5.551	3.9	8.620	S008000000112
S 8x2 primed	2	240 x 120	298 x 271	11.732 x 10.669	6.1	13.382	S008000000212
S 8x3 primed	3	240 x 120	298 x 402	11.732 x 15.827	8.2	18.144	S008000000312
S 8x4 primed	4	240 x 120	298 x 532	11.732 x 20.945	10.4	22.928	S008000000412
S 8x5 primed	5	240 x 120	298 x 663	11.732 x 26.102	12.6	27.690	S008000000512
S 8x6 primed	6	240 x 120	298 x 793	11.732 x 31.220	14.7	32.452	S008000000612
S 8+8x1 primed	2	240 x 120	586 x 141	23.071 x 5.551	7.3	16.005	S008800000112
S 8+8x2 primed	4	240 x 120	596 x 271	23.465 x 10.669	12.3	27.006	S008800000212
S 8+8x3 primed	6	240 x 120	596 x 402	23.465 x 15.827	16.6	36.640	S008800000312
S 8+8x4 primed	8	240 x 120	596 x 532	23.465 x 20.945	21.0	46.341	S008800000412
S 8+8x5 primed	10	240 x 120	596 x 663	23.465 x 26.102	25.4	55.975	S008800000512
S 8+8x6 primed	12	240 x 120	596 x 793	23.465 x 31.220	29.8	65.609	S008800000612
S 8+8x7 primed	14	240 x 120	596 x 924	23.465 x 36.378	34.2	75.309	S008800000712
S 8+8x8 primed	16	240 x 120	596 x 1054	23.465 x 41.496	38.5	84.943	S008800000812
S 8+8x9 primed	18	240 x 120	596 x 1185	23.465 x 46.654	42.9	94.577	S008800000912
S 8+8x10 primed	20	240 x 120	596 x 1315	23.465 x 51.772	47.3	104.278	S008800001012
S 8+8+8x1 primed	3	240 x 120	874 x 141	34.409 x 5.551	9.9	21.826	S008880000112

Рама S, кислотоустойчивая, нержавеющая сталь

S 6x1 AISI 316

Компоненты, требуемые для полного комплекта уплотнения, указаны на стр. 26.

См. практические рекомендации для пользователя на стр. 220.

См. инструкции по монтажу на сайте www.roxtec.com/ru

Для получения дополнительной информации относительно других комбинаций рам или разъемных вариантов данной рамы обратитесь к местному поставщику продукции Roxtec или по адресу электронной почты: info@ru.roxtec.com

Характеристики **Огнестойкость**: класс A, класс H **Давление воды**: 4 бар **Давление газа**: 2.5 бар

Рама	Количество проёмов	Зона уплотнения (мм)	Внешние размеры (D=60 мм) HxW (мм)	HxW (дюйм)	Вес (кг.)	(фунтов)	Арт. №
S 2x1 AISI 316	1	60 x 120	121 x 141	4.764 x 5.551	2.2	4.938	S002000000121
S 2x2 AISI 316	2	60 x 120	121 x 271	4.764 x 10.669	3.9	8.488	S002000000221
S 2x3 AISI 316	3	60 x 120	121 x 402	4.764 x 15.827	5.5	12.037	S002000000321
S 2x4 AISI 316	4	60 x 120	121 x 532	4.764 x 20.945	7.1	15.609	S002000000421
S 2x5 AISI 316	5	60 x 120	121 x 663	4.764 x 26.102	8.7	19.158	S002000000521
S 2x6 AISI 316	6	60 x 120	121 x 793	4.764 x 31.220	10.3	22.707	S002000000621
S 4x1 AISI 316	1	120 x 120	180 x 141	7.087 x 5.551	2.8	6.151	S004000000121
S 4x2 AISI 316	2	120 x 120	180 x 271	7.087 x 10.669	4.7	10.318	S004000000221
S 4x3 AISI 316	3	120 x 120	180 x 402	7.087 x 15.827	6.6	14.484	S004000000321
S 4x4 AISI 316	4	120 x 120	180 x 532	7.087 x 20.945	8.5	18.629	S004000000421
S 4x5 AISI 316	5	120 x 120	180 x 663	7.087 x 26.102	10.3	22.796	S004000000521
S 4x6 AISI 316	6	120 x 120	180 x 793	7.087 x 31.220	12.2	26.962	S004000000621
S 4+4x1 AISI 316	2	120 x 120	349 x 141	13.740 x 5.551	5.0	11.067	S004400000121
S 4+4+4x1 AISI 316	3	120 x 120	519 x 141	20.433 x 5.551	6.6	14.550	S004440000121
S 6x1 AISI 316	1	180 x 120	238 x 141	9.370 x 5.551	3.3	7.363	S006000000121
S 6x2 AISI 316	2	180 x 120	238 x 271	9.370 x 10.669	5.5	12.147	S006000000221
S 6x3 AISI 316	3	180 x 120	238 x 402	9.370 x 15.827	7.7	16.909	S006000000321
S 6x4 AISI 316	4	180 x 120	238 x 532	9.370 x 20.945	9.8	21.671	S006000000421
S 6x5 AISI 316	5	180 x 120	238 x 663	9.370 x 26.102	12.0	26.455	S006000000521
S 6x6 AISI 316	6	180 x 120	238 x 793	9.370 x 31.220	14.2	31.217	S006000000621
S 6+6x1 AISI 316	2	180 x 120	466 x 141	18.346 x 5.551	6.1	13.492	S006600000121
S 6+6x2 AISI 316	4	180 x 120	476 x 271	18.740 x 10.669	11.1	24.537	S006600000221
S 6+6x3 AISI 316	6	180 x 120	476 x 402	18.740 x 15.827	15.5	34.171	S006600000321
S 6+6x4 AISI 316	8	180 x 120	476 x 532	18.740 x 20.945	19.9	43.872	S006600000421
S 6+6x5 AISI 316	10	180 x 120	476 x 663	18.740 x 26.102	24.3	53.506	S006600000521
S 6+6x6 AISI 316	12	180 x 120	476 x 793	18.740 x 31.220	28.6	63.140	S006600000621

Рама S, кислотоустойчивая, нержавеющая сталь

Рама	Количество проёмов	Зона уплотнения (мм)	Внешние размеры (D=60 мм) HxW (мм)	HxW (дюйм)	Вес (кг.)	(фунтов)	Арт. №
S 8x1 AISI 316	1	240 x 120	298 x 141	11.732 x 5.551	3.9	8.620	S008000000121
S 8x2 AISI 316	2	240 x 120	298 x 271	11.732 x 10.669	6.1	13.382	S008000000221
S 8x3 AISI 316	3	240 x 120	298 x 402	11.732 x 15.827	8.2	18.144	S008000000321
S 8x4 AISI 316	4	240 x 120	298 x 532	11.732 x 20.945	10.4	22.928	S008000000421
S 8x5 AISI 316	5	240 x 120	298 x 663	11.732 x 26.102	12.6	27.690	S008000000521
S 8x6 AISI 316	6	240 x 120	298 x 793	11.732 x 31.220	14.7	32.452	S008000000621
S 8+8x1 AISI 316	2	240 x 120	586 x 141	23.071 x 5.551	7.3	16.005	S008800000121
S 8+8+8x1 AISI 316	3	240 x 120	874 x 141	34.409 x 5.551	9.9	21.826	S008880000121

Рама S, алюминий

S 6x1 ALU

Компоненты, требуемые для полного комплекта уплотнения, указаны на стр. 26.

См. практические рекомендации для пользователя на стр. 220.

См. инструкции по монтажу на сайте www.roxtec.com/ru

Для получения дополнительной информации относительно других комбинаций рам или разъемных вариантов данной рамы обратитесь к местному поставщику продукции Roxtec или по адресу электронной почты: info@ru.roxtec.com

Характеристики **Огнестойкость**: класс A, класс H **Давление воды**: 4 бар **Давление газа**: 2.5 бар

Рама	Количество проёмов	Зона уплотнения (мм)	Внешние размеры (D=60 мм) HxW (мм)	HxW (дюйм)	Вес (кг.)	(фунтов)	Арт. №
S 2x1 ALU	1	60 x 120	121 x 141	4.764 x 5.551	0.8	1.698	S002000000131
S 2x2 ALU	2	60 x 120	121 x 271	4.764 x 10.669	1.3	2.910	S002000000231
S 2x3 ALU	3	60 x 120	121 x 402	4.764 x 15.827	1.9	4.145	S002000000331
S 2x4 ALU	4	60 x 120	121 x 532	4.764 x 20.945	2.4	5.357	S002000000431
S 2x5 ALU	5	60 x 120	121 x 663	4.764 x 26.102	3.0	6.592	S002000000531
S 2x6 ALU	6	60 x 120	121 x 793	4.764 x 31.220	3.5	7.804	S002000000631
S 2+2x1 ALU	2	60 x 120	232 x 141	9.134 x 5.551	1.3	2.965	S002200000131
S 2+2+2x1 ALU	3	60 x 120	343 x 141	13.504 x 5.551	1.7	3.748	S002220000131
S 4x1 ALU	1	120 x 120	180 x 141	7.087 x 5.551	1.0	2.116	S004000000131
S 4x2 ALU	2	120 x 120	180 x 271	7.087 x 10.669	1.6	3.549	S004000000231
S 4x3 ALU	3	120 x 120	180 x 402	7.087 x 15.827	2.3	4.982	S004000000331

Рама S, алюминий

Рама	Количество проёмов	Зона уплотнения (мм)	Внешние размеры (D=60 мм) HxW (мм)	HxW (дюйм)	Вес (кг.)	(фунтов)	Арт. №
S 4x4 ALU	4	120 x 120	180 x 532	7.087 x 20.945	2.9	6.415	S004000000431
S 4x5 ALU	5	120 x 120	180 x 663	7.087 x 26.102	3.6	7.848	S004000000531
S 4x6 ALU	6	120 x 120	180 x 793	7.087 x 31.220	4.2	9.281	S004000000631
S 4+4x1 ALU	2	120 x 120	349 x 141	13.740 x 5.551	1.7	3.762	S004400000131
S 4+4x2 ALU	4	120 x 120	359 x 271	14.134 x 10.669	3.2	7.099	S004400000231
S 4+4x3 ALU	6	120 x 120	359 x 402	14.134 x 15.827	4.5	9.965	S004400000331
S 4+4x4 ALU	8	120 x 120	359 x 532	14.134 x 20.495	5.8	12.831	S004400000431
S 4+4+4x1 ALU	3	120 x 120	519 x 141	20.433 x 5.551	2.3	5.071	S004440000131
S 6x1 ALU	1	180 x 120	238 x 141	9.370 x 5.551	1.2	2.535	S006000000131
S 6x2 ALU	2	180 x 120	238 x 271	9.370 x 10.669	1.9	4.167	S006000000231
S 6x3 ALU	3	180 x 120	238 x 402	9.370 x 15.827	2.6	5.820	S006000000331
S 6x4 ALU	4	180 x 120	238 x 532	9.370 x 20.495	3.4	7.452	S006000000431
S 6x5 ALU	5	180 x 120	238 x 663	9.370 x 26.102	4.1	9.083	S006000000531
S 6x6 ALU	6	180 x 120	238 x 793	9.370 x 31.220	4.9	10.736	S006000000631
S 6+6x1 ALU	2	180 x 120	466 x 141	18.346 x 5.551	2.1	4.630	S006600000131
S 6+6x2 ALU	4	180 x 120	476 x 271	18.740 x 10.669	3.8	8.333	S006600000231
S 6+6x3 ALU	6	180 x 120	476 x 402	18.740 x 15.827	5.3	11.640	S006600000331
S 6+6x4 ALU	8	180 x 120	476 x 532	18.740 x 20.495	6.8	14.903	S006600000431
S 6+6x5 ALU	10	180 x 120	476 x 663	18.740 x 26.102	8.2	18.166	S006600000531
S 6+6x6 ALU	12	180 x 120	476 x 793	18.740 x 31.220	9.7	21.473	S006600000631
S 6+6+6x1 ALU	3	180 x 120	694 x 141	27.323 x 5.551	2.8	6.173	S006660000131
S 8x1 ALU	1	240 x 120	298 x 141	11.732 x 5.551	1.3	2.954	S008000000131
S 8x2 ALU	2	240 x 120	298 x 271	11.732 x 10.669	2.2	4.806	S008000000231
S 8x3 ALU	3	240 x 120	298 x 402	11.732 x 15.872	3.0	6.658	S008000000331
S 8x4 ALU	4	240 x 120	298 x 532	11.732 x 20.495	3.9	8.532	S008000000431
S 8x5 ALU	5	240 x 120	298 x 663	11.732 x 26.102	4.7	10.385	S008000000531
S 8x6 ALU	6	240 x 120	298 x 793	11.732 x 31.220	5.6	12.236	S008000000631
S 8+8x1 ALU	2	240 x 120	586 x 141	23.071 x 5.551	2.5	5.467	S008800000131
S 8+8+8x1 ALU	3	240 x 120	874 x 141	34.409 x 5.551	3.4	7.496	S008880000131

Рама S, техническая информация

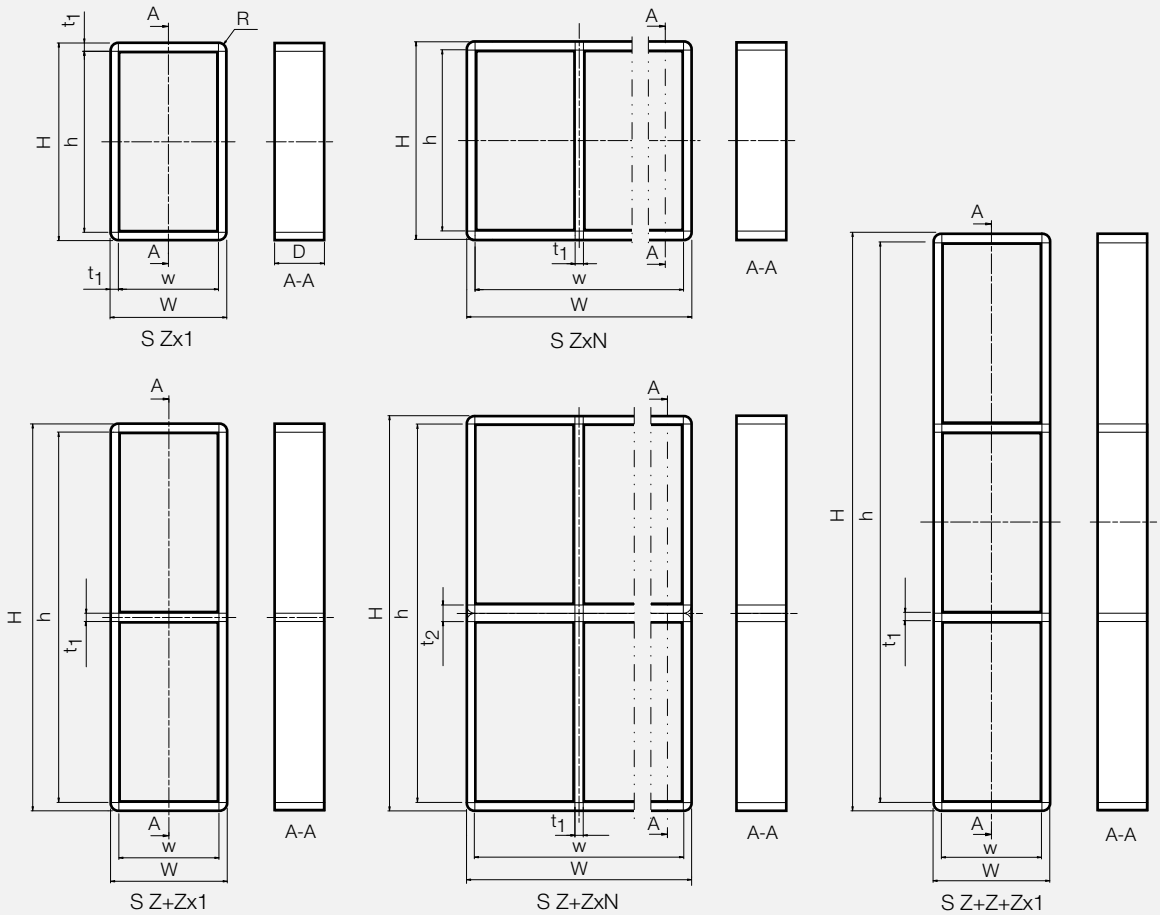

Pos	(mm)	(in)
h	H - 20	H - 0.787
w	W - 20	W - 0.787
D	60	2.362
t_1	10	0.394
t_2	20	0.787
R	R 10	R 0.394

Z = Размер рамы
N = Количество горизонтальных проемов

Внимание: Все размеры номинальные

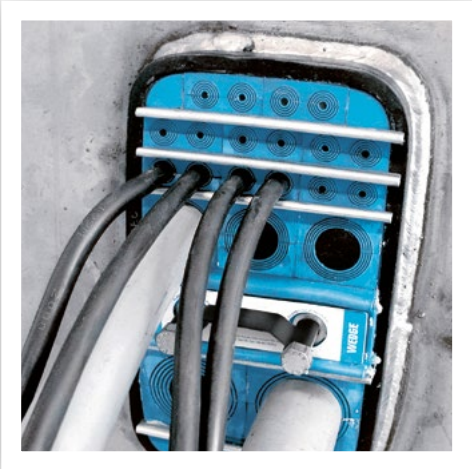

Рама SRC от Roxtec

Рама SRC от Roxtec — металлическая рама для несущих конструкций. Выполнена с закругленными углами для снижения на несущие конструкции и вероятности появления трещин в переборках и палубах судна. Поставляется в двух стандартных вариантах SRC r20 и SRC r40.

- Для использования с компонентами группы RM
- Только для приваривания

Рама SRC, радиус закругления 20 мм, окрашенная, стальная

SRC 6x1 r20 primed

Компоненты, требуемые для полного комплекта уплотнения, указаны на стр. 26.

См. практические рекомендации для пользователя на стр. 220.

См. инструкции по монтажу на сайте www.roxtec.com/ru

Для получения информации относительно нестандартных комбинаций рам пожалуйста свяжитесь с представителями ООО «Рокстэк РУ», отправив запрос на info@ru.roxtec.com

Характеристики **Огнестойкость**: класс A, класс H **Давление воды**: 4 бар **Давление газа**: 2.5 бар

Рама	Количество проёмов	Зона уплотнения* (мм)	Внешние размеры HxW (мм)	Внешние размеры HxW (дюйм)	Вес (кг.)	Вес (фунтов)	Арт. №
SRC 2x1 r20 primed	1	60 x 120	121 x 141	4.764 x 5.551	2.2	4.938	SRC2000020112
SRC 2x2 r20 primed	2	60 x 120	121 x 271	4.764 x 10.669	3.9	8.488	SRC2000020212
SRC 2x3 r20 primed	3	60 x 120	121 x 402	4.764 x 15.827	5.5	12.037	SRC2000020312
SRC 2x4 r20 primed	4	60 x 120	121 x 532	4.764 x 20.945	7.1	15.609	SRC2000020412
SRC 2x5 r20 primed	5	60 x 120	121 x 663	4.764 x 26.102	8.7	19.158	SRC2000020512
SRC 2x6 r20 primed	6	60 x 120	121 x 793	4.764 x 31.220	10.3	22.707	SRC2000020612
SRC 4x1 r20 primed	1	120 x 120	180 x 141	7.077 x 5.551	2.8	6.151	SRC4000020112
SRC 4x2 r20 primed	2	120 x 120	180 x 271	7.077 x 10.669	4.7	10.318	SRC4000020212

Рама SRC, радиус закругления 20 мм, окрашенная, стальная

Рама	Количество проёмов	Зона уплотнения* (мм)	Внешние размеры		Вес		Арт. №
			HxW (мм)	HxW (дюйм)	(кг.)	(фунтов)	
SRC 4x3 r20 primed	3	120 x 120	180 x 402	7.077 x 15.827	6.6	14.484	SRC4000020312
SRC 4x4 r20 primed	4	120 x 120	180 x 532	7.077 x 20.945	8.5	18.629	SRC4000020412
SRC 4x5 r20 primed	5	120 x 120	180 x 663	7.077 x 26.102	10.3	22.796	SRC4000020512
SRC 4x6 r20 primed	6	120 x 120	180 x 793	7.077 x 31.220	12.2	26.962	SRC4000020612
SRC 4x7 r20 primed	7	120 x 120	180 x 924	7.077 x 36.378	14.1	31.129	SRC4000020712
SRC 4x8 r20 primed	8	120 x 120	180 x1054	7.077 x 41.496	16.0	35.296	SRC4000020812
SRC 4x9 r20 primed	9	120 x 120	180 x 1185	7.077 x 46.654	17.9	39.440	SRC4000020912
SRC 6x1 r20 primed	1	180 x 120	238 x 141	9.370 x 5.551	3.3	7.363	SRC6000020112
SRC 6x2 r20 primed	2	180 x 120	238 x 271	9.370 x 10.669	5.5	12.147	SRC6000020212
SRC 6x3 r20 primed	3	180 x 120	238 x 402	9.370 x 15.827	7.7	16.909	SRC6000020312
SRC 6x4 r20 primed	4	180 x 120	238 x 532	9.370 x 20.945	9.8	21.671	SRC6000020412
SRC 6x5 r20 primed	5	180 x 120	238 x 663	9.370 x 26.102	12.0	26.455	SRC6000020512
SRC 6x6 r20 primed	6	180 x 120	238 x 793	9.370 x 31.220	14.2	31.217	SRC6000020612
SRC 6x7 r20 primed	7	180 x 120	238 x 924	9.370 x 36.378	16.3	35.979	SRC6000020712
SRC 6x8 r20 primed	8	180 x 120	238 x 1054	9.370 x 41.496	18.5	40.763	SRC6000020812
SRC 6x9 r20 primed	9	180 x 120	238 x 1185	9.370 x 45.654	20.8	45.525	SRC6000020912
SRC 8x1 r20 primed	1	240 x 120	298 x 141	11.732 x 5.551	3.9	8.620	SRC8000020112
SRC 8x2 r20 primed	2	240 x 120	298 x 271	11.732 x 10.669	6.1	13.382	SRC8000020212
SRC 8x3 r20 primed	3	240 x 120	298 x 402	11.732 x 15.827	8.2	18.144	SRC8000020312
SRC 8x4 r20 primed	4	240 x 120	298 x 532	11.732 x 20.945	10.4	22.928	SRC8000020412
SRC 8x5 r20 primed	5	240 x 120	298 x 663	11.732 x 26.102	12.6	27.690	SRC8000020512
SRC 8x6 r20 primed	6	240 x 120	298 x 793	11.732 x 31.220	14.7	32.452	SRC8000020612

* Обратите внимание, что угол закругления уменьшает зону уплотнения рам SRC

Рама SRC, радиус закругления 20 мм, техническая информация

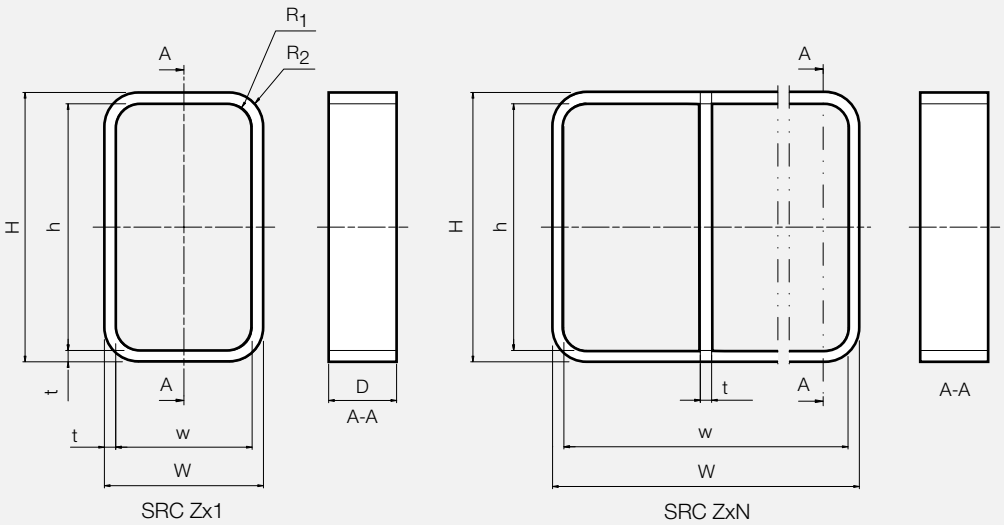

Pos	(mm)	(in)
h	H - 20	H - 0.787
w	W - 20	W - 0.787
D	60	2.362
t	10	0.394
R_1	R 20 (4x)	R 0.787 (4x)
R_2	R 30 (4x)	R 1.181 (4x)

Z = Размер рамы
N = Количество горизонтальных проемов

Внимание: Все размеры номинальные

Зона уплотнения

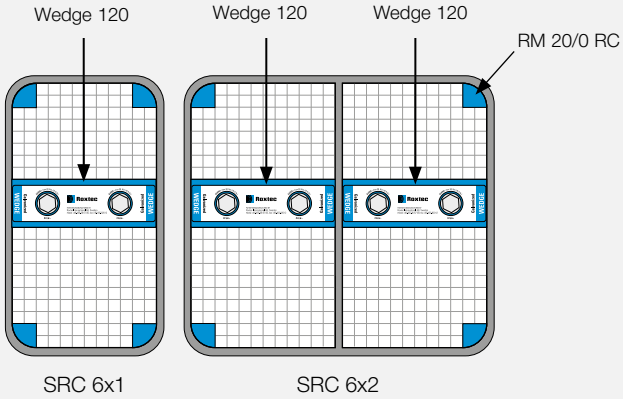

Рама SRC, радиус закругления 40 мм, окрашенная, стальная

SRC 6x1 r40 primed

Компоненты, требуемые для полного комплекта уплотнения, указаны на стр. 26.

См. практические рекомендации для пользователя на стр. 220.

См. инструкции по монтажу на сайте www.roxtec.com/ru

Для получения информации относительно нестандартных комбинаций рам пожалуйста свяжитесь с представителями ООО «Рокстэк РУ», отправив запрос на info@ru.roxtec.com

Характеристики **Огнестойкость**: класс A, класс H **Давление воды**: 4 бар **Давление газа**: 2.5 бар

Рама	Количество проёмов	Зона уплотнения (мм)	Внешние размеры HxW (мм)	Внешние размеры HxW (дюйм)	Вес (кг.)	Вес (фунтов)	Арт. №
SRC 4x1 r40 primed	1	120 x 120	180 x 141	7.077 x 5.551	2.8	6.151	SRC4000040112
SRC 4x2 r40 primed	2	120 x 120	180 x 271	7.077 x 10.669	4.7	10.318	SRC4000040212
SRC 4x3 r40 primed	3	120 x 120	180 x 402	7.077 x 15.827	6.6	14.484	SRC4000040312
SRC 4x4 r40 primed	4	120 x 120	180 x 532	7.077 x 20.945	8.5	18.629	SRC4000040412
SRC 4x5 r40 primed	5	120 x 120	180 x 663	7.077 x 26.102	10.3	22.796	SRC4000040512
SRC 4x6 r40 primed	6	120 x 120	180 x 793	7.077 x 31.220	12.2	26.962	SRC4000040612
SRC 4x7 r40 primed	7	120 x 120	180 x 924	7.077 x 36.378	14.1	31.129	SRC4000040712
SRC 4x8 r40 primed	8	120 x 120	180 x 1054	7.077 x 41.496	16.0	35.296	SRC4000040812
SRC 4x9 r40 primed	9	120 x 120	180 x 1185	7.077 x 46.654	17.9	39.440	SRC4000040912
SRC 6x1 r40 primed	1	180 x 120	238 x 141	9.370 x 5.551	3.3	7.363	SRC6000040112
SRC 6x2 r40 primed	2	180 x 120	238 x 271	9.370 x 10.669	5.5	12.147	SRC6000040212
SRC 6x3 r40 primed	3	180 x 120	238 x 402	9.370 x 15.827	7.7	16.909	SRC6000040312
SRC 6x4 r40 primed	4	180 x 120	238 x 532	9.370 x 20.945	9.8	21.671	SRC6000040412
SRC 6x5 r40 primed	5	180 x 120	238 x 663	9.370 x 26.102	12.0	26.455	SRC6000040512
SRC 6x6 r40 primed	6	180 x 120	238 x 793	9.370 x 31.220	14.2	31.217	SRC6000040612
SRC 6x7 r40 primed	7	180 x 120	238 x 924	9.370 x 36.378	16.3	35.979	SRC6000040712
SRC 6x8 r40 primed	8	180 x 120	238 x 1054	9.370 x 41.496	18.5	40.763	SRC6000040812
SRC 6x9 r40 primed	9	180 x 120	238 x 1185	9.370 x 45.654	20.8	45.525	SRC6000040912
SRC 8x1 r40 primed	1	240 x 120	298 x 141	11.732 x 5.551	3.9	8.620	SRC8000040112
SRC 8x2 r40 primed	2	240 x 120	298 x 271	11.732 x 10.669	6.1	13.382	SRC8000040212
SRC 8x3 r40 primed	3	240 x 120	298 x 402	11.732 x 15.827	8.2	18.144	SRC8000040312
SRC 8x4 r40 primed	4	240 x 120	298 x 532	11.732 x 20.945	10.4	22.928	SRC8000040412
SRC 8x5 r40 primed	5	240 x 120	298 x 663	11.732 x 26.102	12.6	27.690	SRC8000040512
SRC 8x6 r40 primed	6	240 x 120	298 x 793	11.732 x 31.220	14.7	32.452	SRC8000040612

* Обратите внимание, что угол закругления уменьшает зону уплотнения рам SRC

Рама SRC, радиус закругления 40 мм, техническая информация

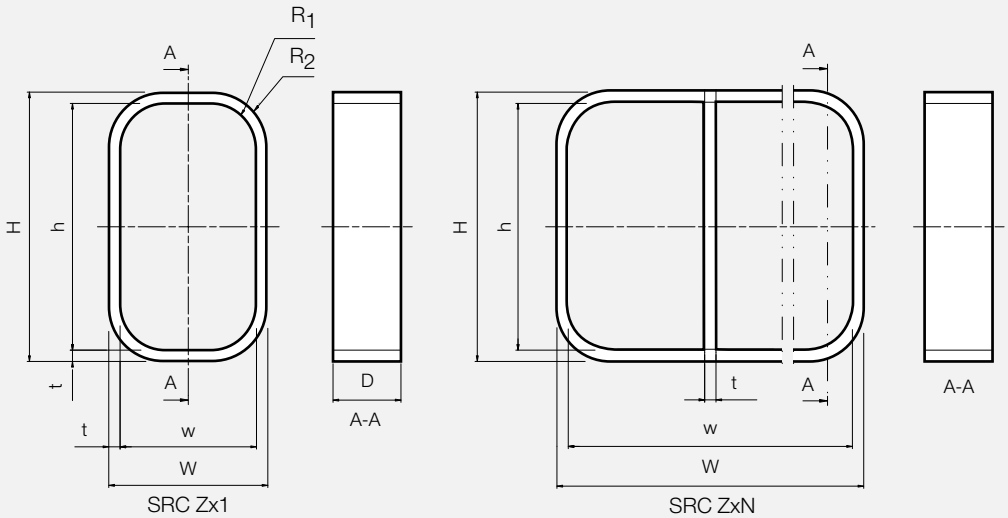

Pos	(mm)	(in)
h	H - 20	H - 0.787
w	W - 20	W - 0.787
D	60	2.362
t	10	0.394
R_1	R 40 (4x)	R 1.575 (4x)
R_2	R 50 (4x)	R 1.969 (4x)

Z = Размер рамы
N = Количество горизонтальных проемов

Внимание: Все размеры номинальные

Зона уплотнения

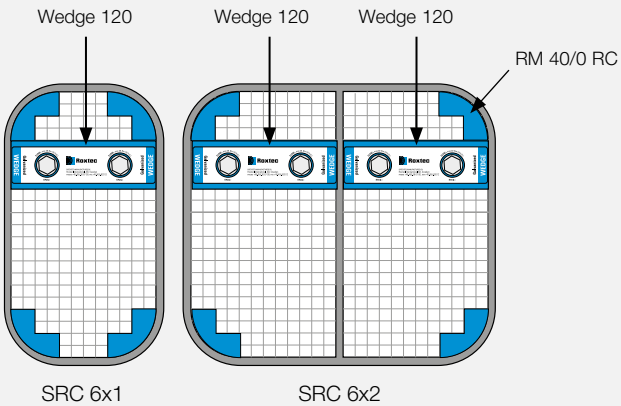

Рама SK от Roxtec

Рама SK от Roxtec- это рама S с увеличенной глубиной. Данная опция позволяет производить установку под углом и/или увеличить расстояние между плоскостью уплотнения и плоскостью переборки.

- Для использования с компонентами группы RM
- Крепление сваркой

Рама SK, окрашенная, стальная

SK 6x1 primed

Компоненты, требуемые для полного комплекта уплотнения, указаны на стр. 26.

См. практические рекомендации для пользователя на стр. 220.

См. инструкции по монтажу на сайте www.roxtec.com/ru

Удалить грунтовку с внутренней стороны рамы для обеспечения хорошей электропроводности в случае применения в системах, требующих обеспечения ЭМС.

Для получения информации относительно нестандартных комбинаций рам пожалуйста свяжитесь с представителями ООО «Рокстэк РУ», отправив запрос на info@ru.roxtec.com

Характеристики **Огнестойкость**: класс A, класс H **Давление воды**: 4 бар **Давление газа**: 2.5 бар

Рама	Количество проёмов	Зона уплотнения (мм)	Внешние размеры (D=100 мм) HxW (мм)	HxW (дюйм)	Вес (кг.)	(фунтов)	Арт. №
SK 2x1 primed	1	60 x 120	121 x 141	4.764 x 5.551	4.4	9.612	5SK0000002074
SK 2x2 primed	2	60 x 120	121 x 271	4.764 x 10.669	7.1	15.675	5SK0000003137
SK 2x3 primed	3	60 x 120	121 x 402	4.764 x 15.827	9.9	21.738	5SK0000003138
SK 2x4 primed	4	60 x 120	121 x 532	4.764 x 20.945	12.6	27.800	5SK0000003148
SK 4x1 primed	1	120 x 120	180 x 141	7.087 x 5.551	5.4	11.905	5SK0000004398
SK 4x2 primed	2	120 x 120	180 x 271	7.087 x 10.669	8.4	18.585	5SK0000003139
SK 4x3 primed	3	120 x 120	180 x 402	7.087 x 15.827	11.5	25.243	5SK0000003140
SK 4x4 primed	4	120 x 120	180 x 532	7.087 x 20.945	14.5	31.923	5SK0000003141

Рама SK, окрашенная, стальная

Рама	Количество проёмов	Зона уплотнения (мм)	Внешние размеры (D=100 мм) HxW (мм)	HxW (дюйм)	Вес (кг.)	(фунтов)	Арт. №
SK 6x1 primed	1	180 x 120	238 x 141	9.370 x 5.551	5.2	11.464	5SK0000004397
SK 6x2 primed	2	180 x 120	238 x 271	9.370 x 10.669	8.2	18.298	5SK0000004504
SK 6x3 primed	3	180 x 120	238 x 402	9.370 x 15.827	11	24.251	5SK0000004399
SK 6x4 primed	4	180 x 120	238 x 532	9.370 x 20.945	14.3	31.526	5SK0000004400
SK 8x1 primed	1	240 x 120	298 x 141	11.732 x 5.551	7.5	16.535	5SK0000004915
SK 8x2 primed	2	240 x 120	298 x 271	11.732 x 10.669	12.4	27.315	5SK0000003145
SK 8x3 primed	3	240 x 120	298 x 402	11.732 x 15.827	17.3	38.118	5SK0000003146
SK 8x4 primed	4	240 x 120	298 x 532	11.732 x 20.945	22.2	48.899	5SK0000003147

Рама SK, техническая информация

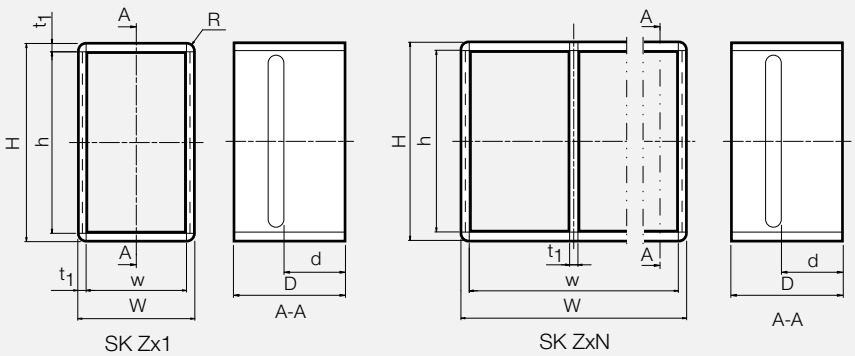

Pos	(mm)	(in)
h	H - 20	H - 0.787
w	W - 20	W - 0.787
D	100	3.937
d	60	2.362
t_1	10	0.394
R	R 10	R 0.394

Z = Размер рамы
N = Количество горизонтальных проемов

Внимание: Все размеры номинальные

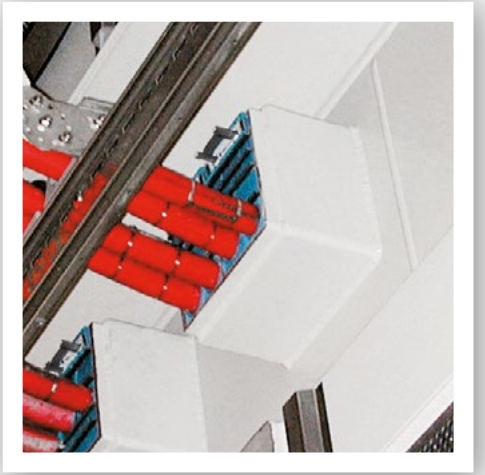

Рама SBTB от Roxtec

Рама SBTB от Roxtec - симметричная металлическая рама с двумя проемами для уплотнения, расположенными по обе стороны рамы. SBTB была разработана для обеспечения высокой степени огне-стойкости и герметичности

- Для использования с двумя комплектами компонентов группы RM
- Для проверки на герметичность предлагается специальный ниппель
- Крепление сваркой

Рама SBTB, окрашенная, стальная

SBTB 6x1 primed

Компоненты, требуемые для полного комплекта уплотнения, указаны на стр. 26.

См. практические рекомендации для пользователя на стр. 220.

См. инструкции по монтажу на сайте www.roxtec.com/ru

Удалить грунтовку с внутренней стороны рамы для обеспечения хорошей электропроводности в случае применения в системах, требующих обеспечения ЭМС.

Для получения информации относительно нестандартных комбинаций рам пожалуйста свяжитесь с представителями ООО «Рокстэк РУ», отправив запрос на info@ru.roxtec.com

Характеристики **Огнестойкость**: класс A, класс H **Давление воды**: 4 бар **Давление газа**: 2.5 бар

Рама	Количество проёмов	Зона уплотнения (мм)	Внешние размеры (D=200 мм) HxW (мм)	HxW (дюйм)	Вес (кг.)	(фунтов)	Арт. №
SBTB 2x1 primed	1	60 x 120	121 x 141	4.764 x 5.531	7.2	15.939	5SBT000003961
SBTB 2x2 primed	2	60 x 120	121 x 271	4.764 x 10.669	12.0	26.389	SBTB020000212
SBTB 2x3 primed	3	60 x 120	121 x 402	4.764 x 15.827	16.7	36.839	SBTB020000312
SBTB 2x4 primed	4	60 x 120	121 x 532	4.764 x 20.945	21.5	47.289	SBTB020000412
SBTB 4x1 primed	1	120 x 120	180 x 141	7.087 x 5.531	8.9	19.709	5S00000004392
SBTB 4x2 primed	2	120 x 120	180 x 271	7.087 x 10.669	14.2	31.372	SBTB040000212
SBTB 4x3 primed	3	120 x 120	180 x 402	7.087 x 15.807	19.5	43.034	SBTB040000312
SBTB 4x4 primed	4	120 x 120	180 x 532	7.087 x 20.945	24.8	54.697	SBTB040000412
SBTB 4x5 primed	5	120 x 120	180 x 663	7.087 x 26.083	30.1	66.359	SBTB040000512
SBTB 4x6 primed	6	120 x 120	180 x 793	7.087 x 31.220	35.4	78.022	SBTB040000612

Рама SBTB, окрашенная, стальная

Рама	Количество проёмов	Зона уплотнения (мм)	Внешние размеры (D=200 мм) HxW (мм)	HxW (дюйм)	Вес (кг.)	(фунтов)	Арт. №
SBTB 6x1 primed	1	180 x 120	238 x 141	9.370 x 5.531	10.6	23.479	5S00000004391
SBTB 6x2 primed	2	180 x 120	238 x 271	9.370 x 10.669	16.5	36.354	5S00000004503
SBTB 6x3 primed	3	180 x 120	238 x 402	9.370 x 15.807	22.3	49.229	5S00000004393
SBTB 6x4 primed	4	180 x 120	238 x 532	9.370 x 20.945	28.2	62.104	5S00000004394
SBTB 6x5 primed	5	180 x 120	238 x 663	9.370 x 26.083	34.0	74.979	5S00000004528
SBTB 6x6 primed	6	180 x 120	238 x 793	9.370 x 31.220	39.9	87.854	5S00000004500
SBTB 8x1 primed	1	240 x 120	298 x 141	11.732 x 5.531	12.4	27.337	SBTB080000112
SBTB 8x2 primed	2	240 x 120	298 x 271	11.732 x 10.669	18.8	41.469	SBTB080000212
SBTB 8x3 primed	3	240 x 120	298 x 402	11.732 x 15.807	25.2	55.579	SBTB080000312
SBTB 8x4 primed	4	240 x 120	298 x 532	11.732 x 20.945	31.6	69.710	SBTB080000412

Рама SBTB, техническая информация

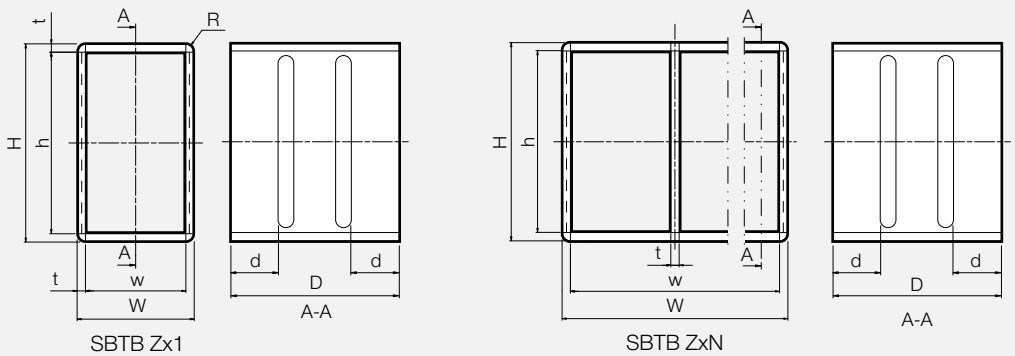

Pos	(mm)	(in)
h	H - 20	H - 0.787
w	W - 20	W - 0.787
D	200	7.874
d	60	2.362
t	10	0.394
R	R 10	R 0.394

Z = Размер рамы
N = Количество горизонтальных проемов

Внимание: Все размеры номинальные

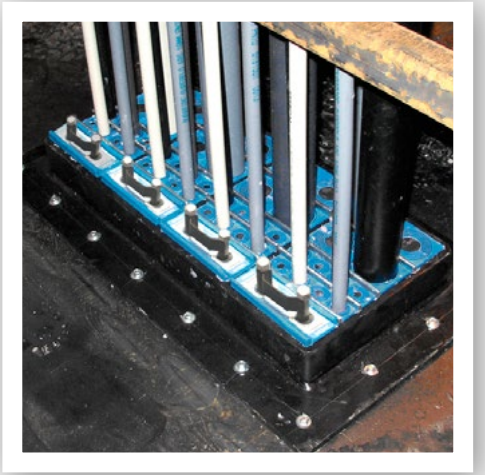

Рама SF от Roxtec

Рама SF от Roxtec — металлическая рама с фланцем. Предлагаются конфигурации одно- и многосекционные. Секции могут добавляться по высоте и/или ширине.

- Для использования с компонентами группы RM
- Крепление сваркой или на болтах

Рама SF, окрашенная, стальная

SF 6x1 primed

Компоненты, требуемые для полного комплекта уплотнения, указаны на стр. 26.

См. практические рекомендации для пользователя на стр. 220.

См. инструкции по монтажу на сайте www.roxtec.com/ru

Удалить грунтовку с внутренней стороны рамы для обеспечения хорошей электропроводности в случае применения в системах, требующих обеспечения ЭМС.

Для получения дополнительной информации относительно других комбинаций рам или разъемных вариантов данной рамы обратитесь к местному поставщику продукции Roxtec или по адресу электронной почты: info@ru.roxtec.com

Характеристики **Огнестойкость**: класс A, класс H **Давление воды**: 4 бар **Давление газа**: 2.5 бар

Рама	Количество проёмов	Зона уплотнения (мм)	Внешние размеры (D=60 мм) HxW (мм)	HxW (дюйм)	Вес (кг.)	(фунтов)	Арт. №
SF 2x1 primed	1	60 x 120	241 x 261	9.488 x 10.276	6.0	13.184	SFF2000000112
SF 2x2 primed	2	60 x 120	241 x 391	9.488 x 15.394	9.0	19.775	SFF2000000212
SF 2x3 primed	3	60 x 120	241 x 522	9.488 x 20.551	12.0	26.345	SFF2000000312
SF 2x4 primed	4	60 x 120	241 x 652	9.488 x 25.669	14.9	32.937	SFF2000000412
SF 2x5 primed	5	60 x 120	241 x 783	9.488 x 30.827	17.9	39.528	SFF2000000512
SF 2x6 primed	6	60 x 120	241 x 913	9.488 x 35.945	20.9	46.098	SFF2000000612
SF 4x1 primed	1	120 x 120	300 x 261	11.811 x 10.276	7.1	15.675	SFF4000000112
SF 4x2 primed	2	120 x 120	300 x 391	11.811 x 15.394	10.4	22.862	SFF4000000212
SF 4x3 primed	3	120 x 120	300 x 522	11.811 x 20.551	13.6	30.049	SFF4000000312
SF 4x4 primed	4	120 x 120	300 x 652	11.811 x 25.669	16.9	37.236	SFF4000000412

Рама SF, окрашенная, стальная

Рама	Количество проёмов	Зона уплотнения (мм)	Внешние размеры (D=60 мм) HxW (мм)	HxW (дюйм)	Вес (кг.)	(фунтов)	Арт. №
SF 4x5 primed	5	120 x 120	300 x 783	11.811 x 30.827	20.2	44.423	SFF4000000512
SF 4x6 primed	6	120 x 120	300 x 913	11.811 x 35.945	23.4	51.632	SFF4000000612
SF 4+4x1 primed	2	120 x 120	469 x 261	18.465 x 10.276	10.9	24.118	SFF4400000112
SF 4+4+4x1 primed	3	120 x 120	639 x 261	25.157 x 10.276	14.8	32.540	SFF4440000112
SF 6x1 primed	1	180 x 120	358 x 261	14.095 x 10.276	8.2	18.144	SFF6000000112
SF 6x2 primed	2	180 x 120	358 x 391	14.095 x 15.394	11.8	25.948	SFF6000000212
SF 6x3 primed	3	180 x 120	358 x 522	14.095 x 20.551	15.3	33.752	SFF6000000312
SF 6x4 primed	4	180 x 120	358 x 652	14.095 x 25.669	18.8	41.557	SFF6000000412
SF 6x5 primed	5	180 x 120	358 x 783	14.095 x 30.827	22.4	49.339	SFF6000000512
SF 6x6 primed	6	180 x 120	358 x 913	14.095 x 35.945	25.9	57.143	SFF6000000612
SF 6+6x1 primed	2	180 x 120	586 x 261	23.071 x 10.276	13.1	28.968	SFF6600000112
SF 6+6x2 primed	4	180 x 120	596 x 391	23.465 x 15.394	19.6	43.320	SFF6600000212
SF 6+6x3 primed	6	180 x 120	596 x 522	23.465 x 20.551	25.4	56.107	SFF6600000312
SF 6+6x4 primed	8	180 x 120	596 x 652	23.465 x 25.669	31.2	68.872	SFF6600000412
SF 6+6x5 primed	10	180 x 120	596 x 783	23.465 x 30.827	37.0	81.636	SFF6600000512
SF 6+6x6 primed	12	180 x 120	596 x 913	23.465 x 35.945	42.8	94.423	SFF6600000612
SF 6+6x7 primed	14	180 x 120	596 x 1044	23.465 x 41.102	48.6	107.188	SFF6600000712
SF 6+6x8 primed	16	180 x 120	596 x 1174	23.465 x 46.220	54.4	119.974	SFF6600000812
SF 6+6x9 primed	18	180 x 120	596 x 1305	23.465 x 51.378	60.2	132.739	SFF6600000912
SF 6+6x10 primed	20	180 x 120	596 x 1435	23.465 x 56.496	66.0	145.504	SFF6600001012
SF 6+6+6x1 primed	3	180 x 120	814 x 261	32.047 x 10.276	18.1	39.991	SFF6660000112
SF 8x1 primed	1	240 x 120	418 x 261	16.457 x 10.276	9.4	20.701	SFF8000000112
SF 8x2 primed	2	240 x 120	418 x 391	16.457 x 15.394	13.2	29.123	SFF8000000212
SF 8x3 primed	3	240 x 120	418 x 522	16.457 x 20.551	17.0	37.544	SFF8000000312
SF 8x4 primed	4	240 x 120	418 x 652	16.457 x 25.669	20.8	45.966	SFF8000000412
SF 8x5 primed	5	240 x 120	418 x 783	16.457 x 30.827	24.7	54.387	SFF8000000512
SF 8x6 primed	6	240 x 120	418 x 913	16.457 x 35.945	28.5	62.809	SFF8000000612
SF 8+8x1 primed	2	240 x 120	706 x 261	27.795 x 10.276	15.5	34.171	SFF8800000112
SF 8+8x2 primed	4	240 x 120	716 x 391	28.189 x 15.394	22.6	49.758	SFF8800000212
SF 8+8x3 primed	6	240 x 120	716 x 522	28.189 x 20.551	28.9	63.779	SFF8800000312
SF 8+8x4 primed	8	240 x 120	716 x 652	28.189 x 25.669	35.3	77.800	SFF8800000412
SF 8+8x5 primed	10	240 x 120	716 x 783	28.189 x 30.827	41.6	91.822	SFF8800000512
SF 8+8x6 primed	12	240 x 120	716 x 913	28.189 x 35.945	48.0	105.843	SFF8800000612
SF 8+8x7 primed	14	240 x 120	716 x 1044	28.189 x 41.102	54.4	119.864	SFF8800000712
SF 8+8x8 primed	16	240 x 120	716 x 1174	28.189 x 46.220	60.7	133.885	SFF8800000812
SF 8+8x9 primed	18	240 x 120	716 x 1305	28.189 x 51.378	67.1	147.907	SFF8800000912
SF 8+8x10 primed	20	240 x 120	716 x 1435	28.189 x 56.496	73.4	161.928	SFF8800001012
SF 8+8+8x1 primed	3	240 x 120	944 x 261	37.165 x 10.276	21.6	47.619	SFF8880000112

Рама SF, кислотоустойчивая, нержавеющая сталь

SF 6x1 AISI 316

Компоненты, требуемые для полного комплекта уплотнения, указаны на стр. 26.

См. практические рекомендации для пользователя на стр. 220.

См. инструкции по монтажу на сайте www.roxtec.com/ru

Для получения дополнительной информации относительно других комбинаций рам или разъемных вариантов данной рамы обратитесь к местному поставщику продукции Roxtec или по адресу электронной почты: info@ru.roxtec.com

Характеристики **Огнестойкость**: класс A, класс H **Давление воды**: 4 бар **Давление газа**: 2.5 бар

Рама	Количество проёмов	Зона уплотнения (мм)	Внешние размеры (D=60 мм) HxW (мм)	HxW (дюйм)	Вес (кг.)	(фунтов)	Арт. №
SF 2x1 AISI 316	1	60 x 120	241 x 261	9.488 x 10.276	6.0	13.184	SFF2000000121
SF 4x1 AISI 316	1	120 x 120	300 x 261	11.811 x 10.276	7.1	15.675	SFF4000000121
SF 4x2 AISI 316	2	120 x 120	300 x 391	11.811 x 15.394	10.4	22.862	SFF4000000221
SF 4x3 AISI 316	3	120 x 120	300 x 522	11.811 x 20.551	13.6	30.049	SFF4000000321
SF 4x4 AISI 316	4	120 x 120	300 x 652	11.811 x 25.669	16.9	37.236	SFF4000000421
SF 6x1 AISI 316	1	180 x 120	358 x 261	14.095 x 10.276	8.2	18.144	SFF6000000121
SF 6x2 AISI 316	2	180 x 120	358 x 391	14.095 x 15.394	11.8	25.948	SFF6000000221
SF 6x3 AISI 316	3	180 x 120	358 x 522	14.095 x 20.551	15.3	33.752	SFF6000000321
SF 6x4 AISI 316	4	180 x 120	358 x 652	14.095 x 25.669	18.8	41.557	SFF6000000421
SF 8x1 AISI 316	1	240 x 120	418 x 261	16.457 x 10.276	9.4	20.701	SFF8000000121
SF 8x2 AISI 316	2	240 x 120	418 x 391	16.457 x 15.394	13.2	29.123	SFF8000000221
SF 8x3 AISI 316	3	240 x 120	418 x 522	16.457 x 20.551	17.0	37.544	SFF8000000321
SF 8x4 AISI 316	4	240 x 120	418 x 652	16.457 x 25.669	20.8	45.966	SFF8000000421

Рама SF, алюминий

SF 6x1 ALU

Компоненты, требуемые для полного комплекта уплотнения, указаны на стр. 26.

См. практические рекомендации для пользователя на стр. 220.

См. инструкции по монтажу на сайте www.roxtec.com/ru

Для получения дополнительной информации относительно других комбинаций рам или разъемных вариантов данной рамы обратитесь к местному поставщику продукции Roxtec или по адресу электронной почты: info@ru.roxtec.com

Характеристики **Fire**: класс A, класс H **Давление воды**: 4 бар **Давление газа**: 2.5 бар

Рама	Количество проёмов	Зона уплотнения (мм)	Внешние размеры (D=60 мм) HxW (мм)	HxW (дюйм)	Вес (кг.)	(фунтов)	Арт. №
SF 2x1 ALU	1	60 x 120	241 x 261	9.488 x 10.276	2.1	4.541	SFF2000000131
SF 4x1 ALU	1	120 x 120	300 x 261	11.811 x 10.276	2.4	5.379	SFF4000000131
SF 4x2 ALU	2	120 x 120	300 x 391	11.811 x 15.394	3.6	7.870	SFF4000000231
SF 4x3 ALU	3	120 x 120	300 x 522	11.811 x 20.551	4.7	10.340	SFF4000000331
SF 4x4 ALU	4	120 x 120	300 x 652	11.811 x 25.669	5.8	12.809	SFF4000000431
SF 6x1 ALU	1	180 x 120	358 x 261	14.095 x 10.276	3.3	7.187	SFF6000000131
SF 6x2 ALU	2	180 x 120	358 x 391	14.095 x 15.394	4.6	10.229	SFF6000000231
SF 6x3 ALU	3	180 x 120	358 x 522	14.095 x 20.551	6.0	13.250	SFF6000000331
SF 6x4 ALU	4	180 x 120	358 x 652	14.095 x 25.669	7.4	16.292	SFF6000000431
SF 8x1 ALU	1	240 x 120	418 x 261	16.457 x 10.276	3.7	8.157	SFF8000000131
SF 8x2 ALU	2	240 x 120	418 x 391	16.457 x 15.394	5.2	11.398	SFF8000000231
SF 8x3 ALU	3	240 x 120	418 x 522	16.457 x 20.551	6.6	14.661	SFF8000000331
SF 8x4 ALU	4	240 x 120	418 x 652	16.457 x 25.669	8.1	17.901	SFF8000000431

Рама SF, техническая информация

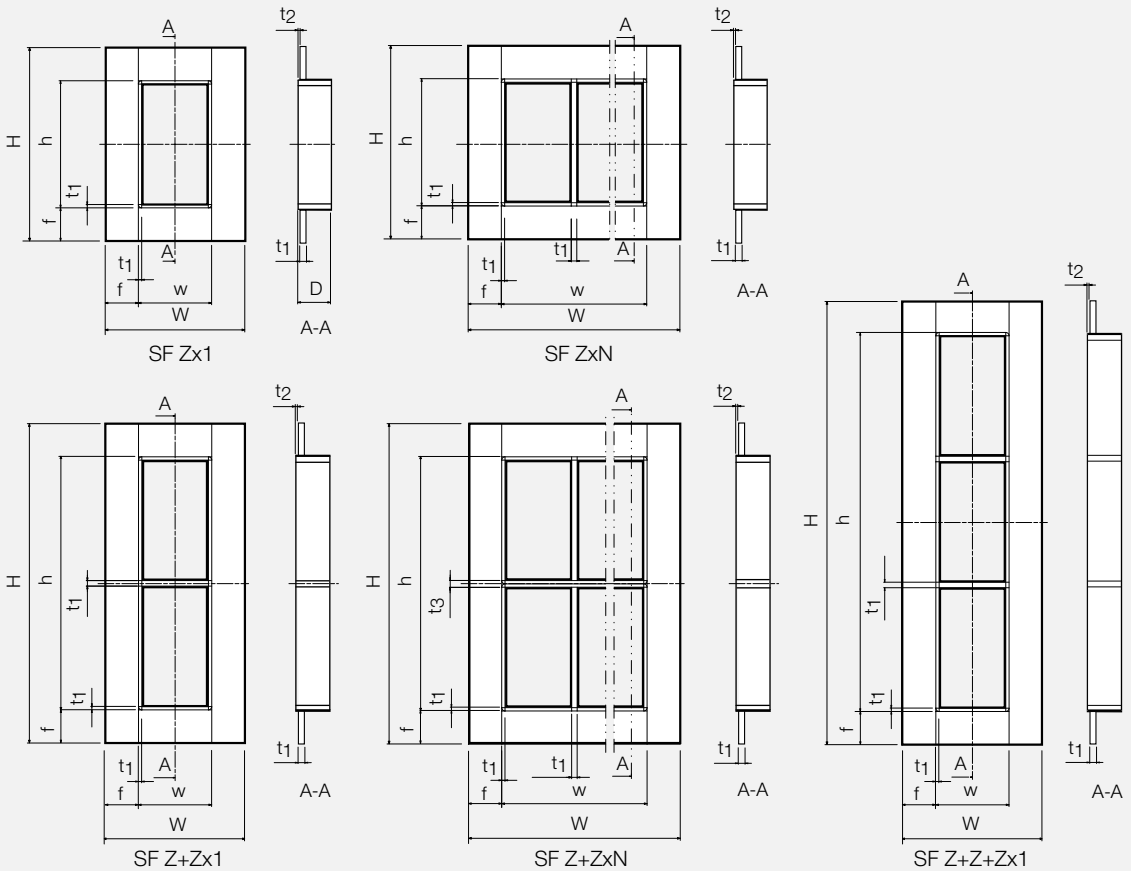

Pos	(mm)	(in)
h	H - 120	H - 4.724
w	W -120	W - 4.724
D	60	2.362
f	60	2.362
t_1	10	0.394
t_2	3	0.118
t_3	20	0.787

Z = Размер рамы
N = Количество горизонтальных проемов

Внимание: Все размеры номинальные

Рама GHM от Roxtec

Рама GHM от Roxtec рассчитана на крепление болтами в местах, где сварка невозможна. Расстояние между фланцем рамы и стеной/перекрытием герметизируется уплотнительной лентой TSL.

- Для использования с компонентами группы RM
- Крепление болтами
- Используйте раму, как шаблон для разметки отвертий крепления

Рама GHM, окрашенная, стальная

GHM 6x1 primed

Компоненты, требуемые для полного комплекта уплотнения, указаны на стр. 26.

См. практические рекомендации для пользователя на стр. 220.

См. инструкции по монтажу на сайте www.roxtec.com/ru

Удалить грунтовку с внутренней стороны рамы для обеспечения хорошей электропроводности в случае применения в системах, требующих обеспечения ЭМС.

Для получения информации относительно нестандартных комбинаций рам пожалуйста свяжитесь с представителями ООО «Рокстэк РУ», отправив запрос на info@ru.roxtec.com

Характеристики **Огнестойкость**: класс A **Давление воды**: 3 бар **Давление газа**: 1.5 бар

Рама	Количество проёмов	Зона уплотнения (мм)	Внешние размеры (D=60 мм) HxW (мм)	HxW (дюйм)	Вес (кг.)	(фунтов)	Арт. №
GHM 2x1 primed	1	60 x 120	233 x 253	9.173 x 9.961	3.4	7.562	GHM2000000112
GHM 2x2 primed	2	60 x 120	233 x 383	9.173 x 15.079	5.4	11.905	GHM2000000212
GHM 2x3 primed	3	60 x 120	233 x 514	9.173 x 20.236	7.4	16.218	GHM2000000312
GHM 4x1 primed	1	120 x 120	292 x 253	11.496 x 9.961	4.1	9.039	GHM4000000112
GHM 4x2 primed	2	120 x 120	292 x 383	11.496 x 15.079	6.3	13.977	GHM4000000212
GHM 4x3 primed	3	120 x 120	292 x 514	11.496 x 20.236	8.6	18.938	GHM4000000312
GHM 6x1 primed	1	180 x 120	350 x 253	13.780 x 13.961	4.8	10.516	GHM6000000112
GHM 6x2 primed	2	180 x 120	350 x 383	13.780 x 15.079	7.3	16.072	GHM6000000212
GHM 6x3 primed	3	180 x 120	350 x 514	13.780 x 20.236	9.8	21.627	GHM6000000312

Рама GHM, техническая информация

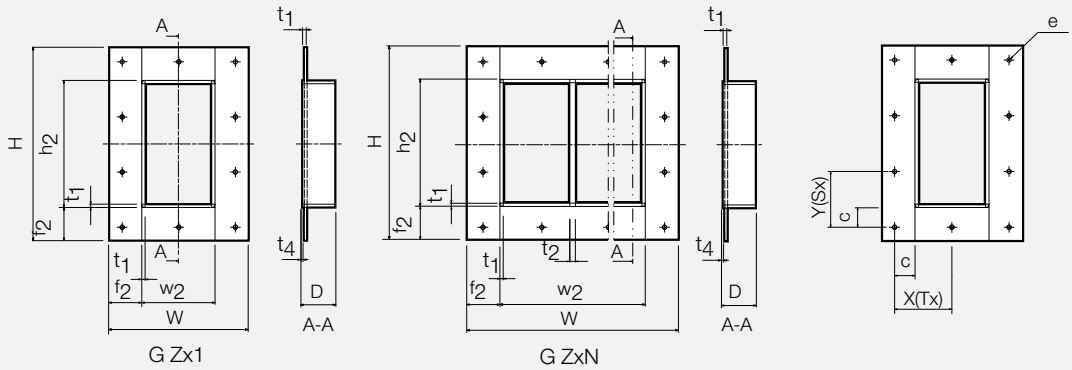

Z = Размер рамы
N = Количество горизонтальных проемов

Pos	(mm)	(in)
h_2	H - 120	H - 4.724
w_2	W -120	W - 4.724
D	60	2.362
f_2	60	2.362
t_1	6	0.263
t_2	10	0.394
t_3	12	0.394
t_4	3	0.118
e	10	0.394
c	35	1.378

Схема расположения отверстий

	X(Tx)			Y(Sx)		
	X (mm)	X (in)	T	Y (mm)	Y (in)	S
GHM 2x1	101.3	3.988	2	91.5	3.602	2
GHM 2x2	111	4.370	3	91.5	3.602	2
GHM 2x3	92.7	3.650	5	91.5	3.602	2
GHM 4x1	101.3	3.988	2	80.5	3.169	3
GHM 4x2	111	4.370	3	80.5	3.169	3
GHM 4x3	92.7	3.650	5	80.5	3.169	3
GHM 6x1	101.3	3.988	2	75	2.953	4
GHM 6x2	111	4.370	3	75	2.953	4
GHM 6x3	92.7	3.650	5	75	2.953	4

Внимание: Все размеры номинальные

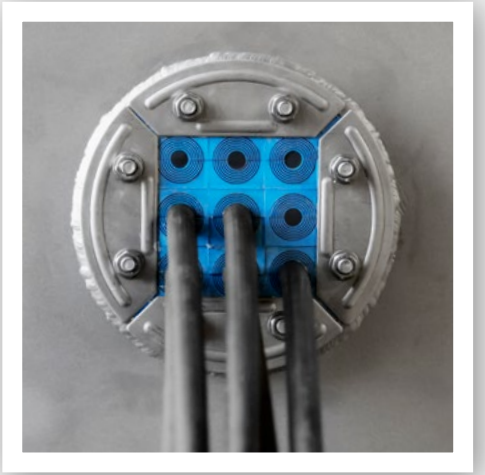

Муфта R компании Roxtec

R - круглая муфта с прямоугольным проемом для размещения в нем кабелей/труб в уплотнительных модулях. Сжатие осуществляется за счет стягивания болтов по периметру муфты. Возможно использовать для герметизации ввода ранее проложенных кабелей/труб.

- Для использования с модулями RM
- Фиксируется в отверстии за счет расширения корпуса муфты при сжатии
- Возможны различные диаметры гильзы для монтажа муфт

Муфты R, накладки из оцинкованной стали

R 100 galv

R 125 galv

R 127 galv

R 150 galv

R 200 galv

Компоненты, требуемые для полного комплекта уплотнения, указаны на стр. 26.

См. характеристики гильз на стр. 66.

См. инструкции по монтажу на сайте www.roxtec.com/ru

Характеристики **Огнестойкость**: класс A, класс H **Давление воды**: 4 бар **Давление газа**: 2.5 бар

Рама	Зона уплотнения (мм)	Размеры отверстия Ø (мм)	(дюйм)	Вес (кг.)	(фунтов)	Арт. №
R 100 galv	60 x 60	100-102	3.937-4.016	0.7	1.499	R000001001018
R 125 galv	80 x 80	125-127	4.921-5.000	1.1	2.447	R000001251018
R 127 galv	80 x 80	127-129	5.000-5.079	1.1	2.447	R000001271018
R 150 galv	90 x 90	150-152	5.906-5.984	1.6	3.638	R000001501018
R 200 galv	120 x 120	200-202	7.874-7.953	2.6	5.732	R000002001018

Муфты R, накладки из кислотоустойчивой нержавеющей стали

R 70 AISI 316

R 75 AISI 316

R 100 AISI 316

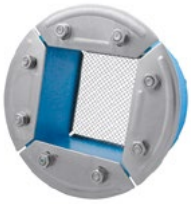

R 125 AISI 316

R 127 AISI 316

R 150 AISI 316

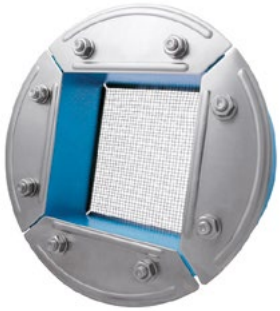

R 200 AISI 316

Компоненты, требуемые для полного комплекта уплотнения, указаны на стр. 26.

См. характеристики гильз на стр. 66.

См. инструкции по монтажу на стр. 220.

Характеристики **Огнестойкость**: класс A, класс H **Давление воды**: 4 бар **Давление газа**: 2.5 бар

Рама	Зона уплотнения (мм)	Размеры отверстия Ø (мм)	(дюйм)	Вес (кг.)	(фунтов)	Арт. №
R 70 AISI 316	40 x 40	70-72	2.756-2.835	0.5	1.014	R000000701021
R 75 AISI 316	40 x 40	75-77	2.953-3.031	0.5	1.102	R000000751021
R 100 AISI 316	60 x 60	100-102	3.937-4.016	0.6	1.499	R000001001021
R 125 AISI 316	80 x 80	125-127	4.921-5.000	1.1	2.447	R000001251021
R 127 AISI 316	80 x 80	127-129	5.000-5.079	1.1	2.447	R000001271021
R 150 AISI 316	90 x 90	150-152	5.906-5.984	1.6	3.638	R000001501021
R 200 AISI 316	120 x 120	200-202	7.874-7.953	2.6	5.732	R000002001021

Муфты R, техническая информация

R 70 / R 75

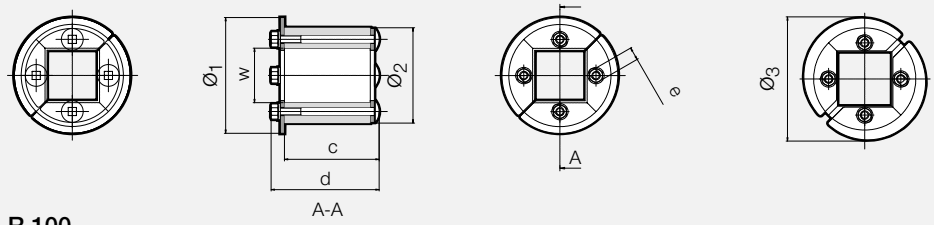

R 100

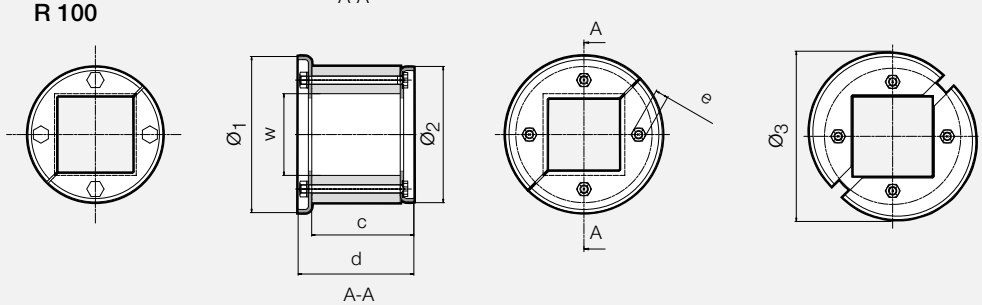

R 125 / R 127 / R 150 / R 200

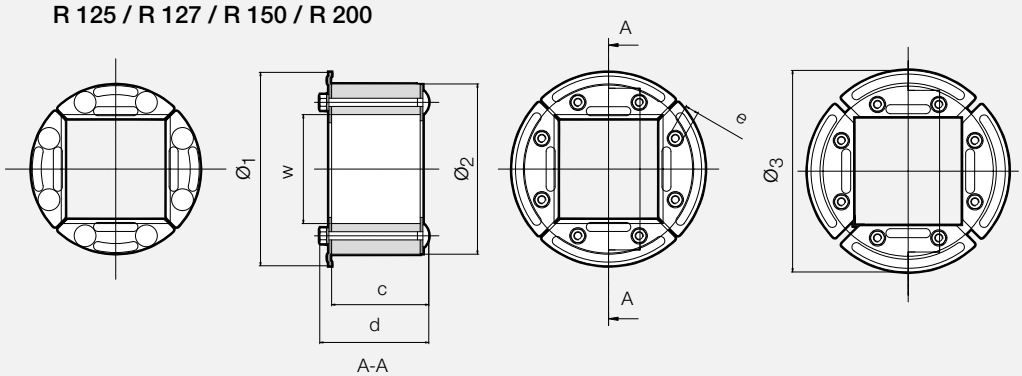

	R 70		R 75		R 100		R 125		R 127		R 150		R 200	
Pos	(mm)	(in)	(mm)	(in)	(mm)	(in)	(mm)	(in)	(mm)	(in)	(mm)	(in)	(mm)	(in)
$Ø_1$	85	3.346	85	3.346	115	4.528	142	5.591	142	5.591	165	6.496	215	8.465
$Ø_2$	70	2.756	75	2.953	100	3.937	125	4.921	127	5.000	150	5.906	200	7.874
$Ø_3$	91	3.583	91	3.583	125	4.921	148	5.827	148	5.827	171	6.732	223	8.780
w (□)	40	1.575	40	1.575	60	2.362	80	3.150	80	3.150	90	3.543	120	4.724
c	71	2.795	71	2.795	75	2.953	71	2.795	71	2.795	71	2.795	71	2.795
d	85	3.346	85	3.346	85	3.346	80	3.150	80	3.150	85	3.346	85	3.346
e	*	*	*	*	*	*	**	**	**	**	***	***	***	***

* SW10 mm (4x) / SW0.394" (4x) ** SW10 mm (8x) / SW0.394 (8x) *** SW13 mm (8x) / SW0.512 (8x)

$Ø_3$ = Диаметр внешних фланцев в наружном положении

Внимание: Все размеры номинальные

Гильзы без фланца, для муфты R

SLR окрашенная стальв

SLR нержавеющая сталь

SLR алюминий

См. практические рекомендации для пользователя на стр. 220.

Окрашенная, стальная

	Внешние размеры				Внутренний диаметр Ø		Вес		
Гильза	Ø (мм)	Ø (дюйм)	L (мм)	L (дюйм)	(мм)	(дюйм)	(кг.)	(фунтов)	Арт. №
SLR 70 primed	83	3.262	55	2.165	71.5	2.815	0.58	1.27	ASLR100700012
SLR 75 primed	89	3.498	55	2.165	76.5	3.012	0.72	1.58	ASLR100750012
SLR 100 primed	114	4.480	55	2.165	101	3.976	0.93	2.05	ASLR101000012
SLR 125 primed	140	5.502	55	2.165	126	4.961	1.17	2.59	ASLR101250012
SLR 127 primed	140	5.502	55	2.165	128	5.039	1.01	2.23	ASLR101270012
SLR 150 primed	164	6.445	55	2.165	151	5.945	1.38	3.04	ASLR101500012
SLR 200 primed	214	8.410	55	2.165	201	7.913	1.80	3.97	ASLR102000012

Кислотоустойчивая, нержавеющая сталь

	Внешние размеры				Внутренний диаметр Ø		Вес		
Гильза	Ø (мм)	Ø (дюйм)	L (мм)	L (дюйм)	(мм)	(дюйм)	(кг.)	(фунтов)	Арт. №
SLR 70 AISI 316	83	3.262	55	2.165	71.5	2.815	0.60	1.32	ASLR100700021
SLR 75 AISI 316	89	3.498	55	2.165	76.5	3.012	0.71	1.57	ASLR100750021
SLR 100 AISI316	114	4.480	55	2.165	101	3.976	0.96	2.12	ASLR101000021
SLR 125 AISI 316	140	5.502	55	2.165	126	4.961	1.21	2.66	ASLR101250021
SLR 127 AISI 316	140	5.502	55	2.165	128	5.039	1.09	2.41	ASLR101270021
SLR 150 AISI 316	164	6.445	55	2.165	151	5.945	1.39	3.07	ASLR101500021
SLR 200 AISI 316	214	8.410	55	2.165	201	7.913	1.85	4.07	ASLR102000021

Алюминий

	Внешние размеры				Внутренний диаметр Ø		Вес		
Гильза	Ø (мм)	Ø (дюйм)	L (мм)	L (дюйм)	(мм)	(дюйм)	(кг.)	(фунтов)	Арт. №
SLR 70 Alu	83	3.268	55	2.165	71.5	2.815	0.15	0.33	5ASLR00003974
SLR 75 Alu	89	3.504	55	2.165	76.5	3.012	0.22	0.49	5ASLR00008711
SLR 100 Alu	114	4.488	55	2.165	101	3.976	0.33	0.73	5ASLR00000894
SLR 125 Alu	140	5.512	55	2.165	126	4.961	0.40	0.88	5ASL0000007647
SLR 127 Alu	140	5.512	55	2.165	128	5.039	0.50	1.10	5ASLR00003246
SLR 150 Alu	164	6.457	55	2.165	151	5.945	0.45	0.99	5ASLR00003239
SLR 200 Alu	214	8.425	55	2.165	201	7.913	1.00	2.20	5ASLR00003240

Гильзы с фланцем, для муфты R

SLFR окрашенная стальв

SLFR гальваника

SLFR алюминий

См. практические рекомендации для пользователя на стр. 220.

Окрашенная, стальная

Гильза	Наружный диаметр Ø (мм)	(дюйм)	Внешние размеры Ø (мм)	Ø (дюйм)	L (мм)	L (дюйм)	Внутренний диаметр Ø (мм)	(дюйм)	Вес (кг.)	(фунтов)	Арт. №
SLFR 70 primed	160	6.299	160	6.299	55	2.165	71.5	2.815	1.05	2.31	ASFR100700012
SLFR 75 primed	165	6.496	165	6.496	55	2.165	76.5	3.012	1.20	2.63	ASFR100750012
SLFR 100 primed	195	7.677	195	7.677	55	2.165	101	3.976	1.58	3.48	ASFR101000012
SLFR 125 primed	213	8.386	213	8.386	55	2.165	126	4.961	1.82	4.00	ASFR101250012
SLFR 127 primed	213	8.386	213	8.386	55	2.165	128	5.039	1.67	3.68	ASFR101270012
SLFR 150 primed	236	9.291	236	9.291	55	2.165	151	5.945	2.10	4.63	ASFR101500012
SLFR 200 primed	290	11.417	290	11.417	55	2.165	201	7.913	2.78	6.13	ASFR102000012

Гальванизированная сталь

Гильза	Наружный диаметр Ø (мм)	(дюйм)	Внешние размеры Ø (мм)	Ø (дюйм)	L (мм)	L (дюйм)	Внутренний диаметр Ø (мм)	(дюйм)	Вес (кг.)	(фунтов)	Арт. №
SLFR 70 galv	160	6.299	160	6.299	55	2.165	71.5	2.815	1.08	2.37	ASFR100700015
SLFR 75 galv	165	6.496	165	6.496	55	2.165	76.5	3.012	1.23	2.71	ASFR100750015
SLFR 100 galv	195	7.677	195	7.677	55	2.165	101	3.976	1.61	3.55	ASFR101000015
SLFR 125 galv	213	8.386	213	8.386	55	2.165	126	4.961	1.91	4.20	ASFR101250015
SLFR 127 galv	213	8.386	213	8.386	55	2.165	128	5.039	1.73	3.81	ASFR101270015
SLFR 150 galv	236	9.291	236	9.291	55	2.165	151	5.945	2.18	4.80	ASFR101500015
SLFR 200 galv	290	11.417	290	11.417	55	2.165	201	7.913	2.90	6.39	ASFR102000015

Алюминий

Гильза	Наружный диаметр Ø (мм)	(дюйм)	Внешние размеры Ø (мм)	Ø (дюйм)	L (мм)	L (дюйм)	Внутренний диаметр Ø (мм)	(дюйм)	Вес (кг.)	(фунтов)	Арт. №
SLFR 70 Alu	160	6.299	160	6.299	55	2.165	71.5	2.815	0.33	0.73	5ASFR00008713
SLFR 75 Alu	165	6.496	165	6.496	55	2.165	76.5	3.012	0.40	0.88	5ASF000008712
SLFR 100 Alu	195	7.677	195	7.677	55	2.165	101	3.976	0.53	1.17	5ASFR00001917
SLFR 125 Alu	213	8.386	213	8.386	55	2.165	126	4.961	0.63	1.39	5ASF000004286
SLFR 127 Alu	213	8.386	213	8.386	55	2.165	128	5.039	0.57	1.26	5ASFR00008714
SLFR 150 Alu	236	9.291	236	9.291	55	2.165	151	5.945	0.71	1.57	5ASFR00007671
SLFR 200 Alu	290	11.417	290	11.417	55	2.165	201	7.913	0.96	2.12	5ASFR00001918

Разъемные гильзы с фланцем, для муфты R

SLFO/RI нержавеющая сталь

См. практические рекомендации для пользователя на стр. 220.

Кислотоустойчивая, нержавеющая сталь

Гильза	Наружный диаметр Ø ØA (мм)	ØA (дюйм)	Диаметр кабеля/трубы ØB (мм)	ØB (дюйм)	Вес (кг.)	(фунтов)	Арт. №
SLFO/RI 75 AISI 316	252	9.9	188	7.4	5.5	12.1	SLFORI0007521
SLFO/RI 100 AISI 316	317	12.5	253	9.9	9.5	20.9	SLFORI0010021
SLFO/RI 125 AISI 316	343	13.5	279	10.9	10.8	23.8	SLFORI0012521
SLFO/RI 150 AISI 316	367	14.5	303	11.9	11.6	25.6	SLFORI0015021
SLFO/RI 200 AISI 316	417	16.4	353	13.9	13.7	3	SLFORI0020021

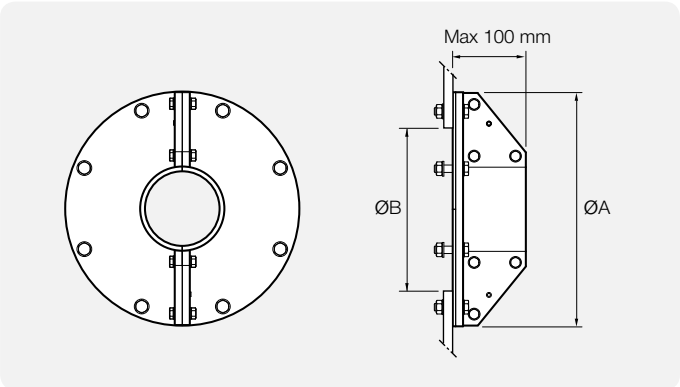

Муфта RS компании Roxtec

Roxtec RS- круглая уплотнительная муфта, состоящая из двух половин с удаляемыми слоями с внутренней стороны. Сжимающий элемент – это непосредственно сам корпус муфты. Муфта устанавливается на предварительно проложенный кабель или трубу.

- Фиксируется в отверстии (гильзе) за счет расширения в стороны корпуса муфты
- Для одиночного кабеля или трубы
- Для монтажа муфт поставляются гильзы

Муфты RS, с сердечником, накладки из кислотоустойчивой, нержавеющей стали

RS 25 AISI 316

RS 31 AISI 316

RS 43 AISI 316

RS 50 AISI 316

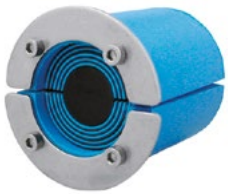

RS 68 AISI 316

RS 75 AISI 316

RS 100 AISI 316

RS 125 AISI 316

См. характеристики гильз на стр. 73.

См. инструкции по монтажу на сайте www.roxtec.com/ru

См. практические рекомендации для пользователя на стр. 220.

Характеристики **Огнестойкость**: класс A, класс H **Давление воды**: 4 бар **Давление газа**: 2.5 бар

Муфта	Диаметр кабеля Ø (мм)	Диаметр кабеля Ø (дюйм)	Размеры отверстия Ø (мм)	Размеры отверстия Ø (дюйм)	Вес (кг.)	Вес (фунтов)	Арт. №
RS 25 AISI 316	0+3.6-12	0+0.142-0.472	25-26	0.984 - 1.024	0.04	0.093	RS00100251023
RS 31 AISI 316	0+4-17	0+0.157-0.669	31-32	1.221 - 1.260	0.06	0.132	RS00100311023
RS 43 AISI 316	0+4-23	0+0.157-0.906	43-45	1.693 - 1.772	0.2	0.529	RS00100431023
RS 50 AISI 316	0+8-30	0+0.315-1.181	50-52	1.967 - 2.047	0.3	0.639	RS00100501023

Муфты RS, с сердечником, накладки из кислотоустойчивой, нержавеющей стали

Муфта	Диаметр кабеля Ø (мм)	Диаметр кабеля Ø (дюйм)	Размеры отверстия Ø (мм)	Размеры отверстия Ø (дюйм)	Вес (кг.)	Вес (фунтов)	Арт. №
RS 68 AISI 316	0+26-48	0+1.024-1.890	68-70	2.677 - 2.756	0.5	1.102	RS00100681023
RS 75 AISI 316	0+24-54	0+0.945-2.126	75-77	2.953 - 3.031	0.7	1.543	RS00100751023
RS 100 AISI 316	0+48-70	0+1.890-2.756	100-102	3.937 - 4.016	1.0	2.205	RS00101001023
RS 125 AISI 316	0+66-98	0+2.598-3.858	125-127	4.921 - 5.000	1.6	3.417	RS00101251023

Муфты RS, без сердечника, накладки из кислотоустойчивой, нержавеющей стали

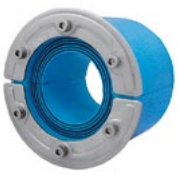

RS 100 AISI 316 woc

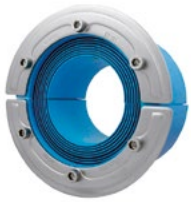

RS 125 AISI 316 woc

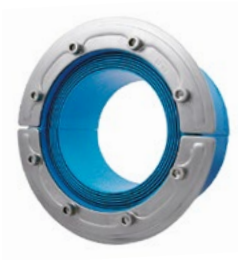

RS 150 AISI 316 woc

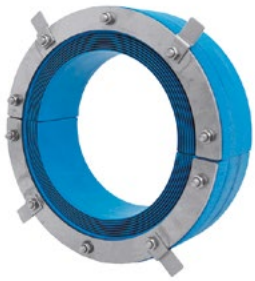

RS 225-250 AISI 316 woc

См. характеристики гильз на стр. 73.

См. практические рекомендации для пользователя на стр. 220.

См. инструкции по монтажу на сайте www.roxtec.com/ru

Характеристики **Огнестойкость**: класс A, класс H **Давление воды**: 4 бар **Давление газа**: 2.5 бар

Муфта	Диаметр кабеля Ø (мм)	Диаметр кабеля Ø (дюйм)	Размеры отверстия Ø (мм)	Размеры отверстия Ø (дюйм)	Вес (кг.)	Вес (фунтов)	Арт. №
RS 100 AISI 316 woc	48-70	1.890-2.756	100-102	3.937-4.016	0.8	1.874	RS00001001023
RS 125 AISI 316 woc	66-98	2.598-3.858	125-127	4.921-5.000	1.2	2.756	RS00001251023
RS 150 AISI 316 woc	93-119	3.661-4.685	150-152	5.906-5.984	1.6	3.417	RS00001501023
RS 175 AISI 316 woc	119-145	4.685-5.709	175-177	6.890-6.969	2.2	4.189	RS00175750021
RS 200 AISI 316 woc	138-170	5.433-6.693	200-203	7.874-7.992	2.8	5.732	RS00200750021
RS 225 AISI 316 woc	151-181	5.945-7.126	225-228	8.858-8.976	3.1	6.834	RS00002250021
RS 250 AISI 316 woc	176-206	6.913-8.110	250-253	9.843-9.961	3.3	7.275	RS00002500021

Муфты RS, техническая информация

RS 25 / RS 31 / RS 43 / RS 50 / RS 68

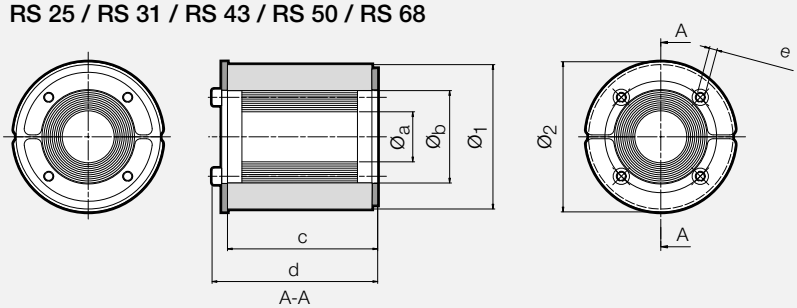

	RS 25		RS 31		RS 43		RS 50		RS 68		RS 75	
Pos	(mm)	(in)	(mm)	(in)	(mm)	(in)	(mm)	(in)	(mm)	(in)	(mm)	(in)
Øa	3.6	0.142	4	0.157	4	0.157	8	0.315	26	1.024	24	0.945
Øb	12	0.472	17	0.669	23	0.906	30	1.181	48	1.890	54	2.126
Ø1	25	0.984	31	1.220	43	1.693	50	1.969	68	2.677	75	2.953
Ø2	32	1.260	37	1.457	53	2.087	60	2.362	78	3.071	85	3.346
c	39	1.535	40	1.575	78	3.071	78	3.071	78	3.071	78	3.071
d	43	1.693	44	1.732	85	3.346	85	3.346	85	3.346	85	3.346
e	*	*	*	*	**	**	**	**	**	**	***	***

* SW2.5 mm (4x) / SW0.098" (4x) ** SW4 mm (4x) / SW0.157" (4x) *** SW4 mm (6x) / SW0.157" (6x)

RS 75 / RS 100, RS 100 woc / RS 125, RS 125 woc

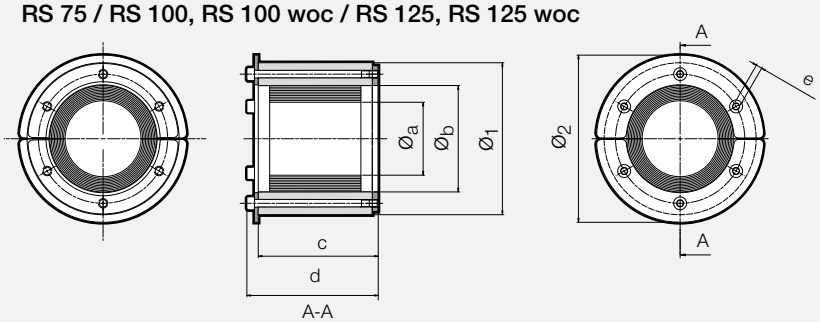

	RS 100 (woc)		RS 125 (woc)	
Pos	(mm)	(in)	(mm)	(in)
Øa	48	1.890	66	2.598
Øb	70	2.756	98	3.858
Ø1	100	3.937	125	4.921
Ø2	110	4.331	145	5.709
c	78	3.071	78	3.071
d	87	3.425	87	3.425
e	***	***	****	****

*** SW4 mm (6x) / SW0.157" (6x)
**** SW5 mm (6x) / SW0.197" (6x)

RS 150 woc

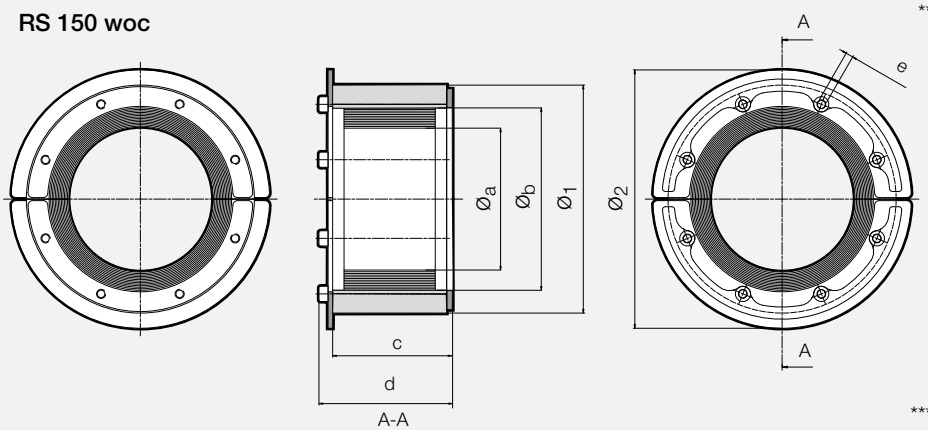

	RS 150 woc	
Pos	(mm)	(in)
Øa	93	3.661
Øb	119	4.685
Ø1	150	5.906
Ø2	170	6.693
c	79	3.110
d	88	3.465
e	*****	*****

***** SW5 mm (8x) / SW0.197" (8x)

Внимание: Все размеры номинальные

Муфты RS, техническая информация

RS 175 woc / RS 200 woc

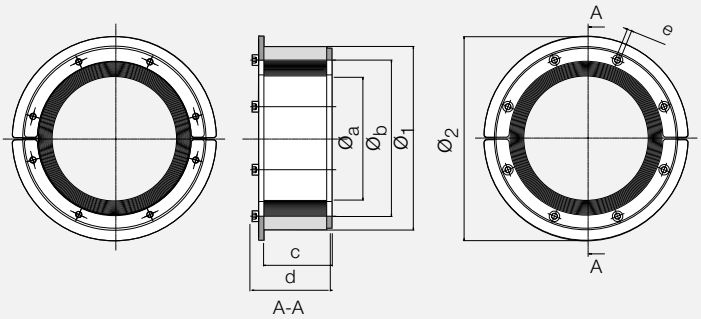

	RS 175 (woc)		RS 200 (woc)	
Pos	(mm)	(in)	(mm)	(in)
$Ø_a$	119	4.685	138	5.433
$Ø_b$	147	5.787	170	6.693
$Ø_1$	175	6.890	200	7.874
$Ø_2$	195	7.677	220	8.661
c	80	3.150	80	3.150
d	90	3.543	90	3.543
e	*	*	*	*

* SW 5 mm (8x) / SW 0.197 " (8x)

RS 225 woc / RS 250 woc

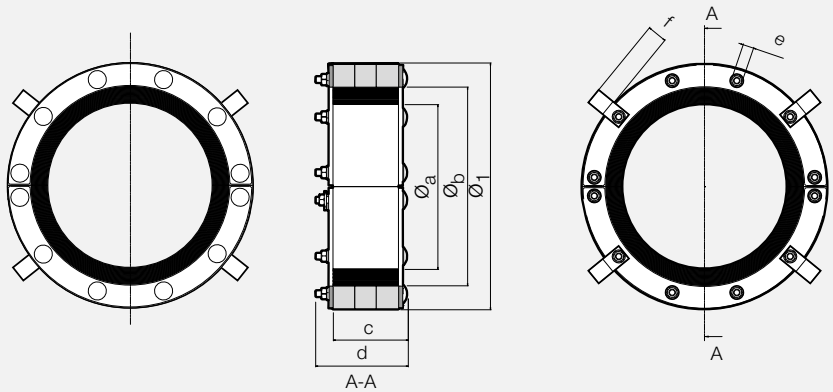

	RS 225 (woc)		RS 250 (woc)	
Pos	(mm)	(in)	(mm)	(in)
$Ø_a$	151	5.945	176	6.913
$Ø_b$	181	7.126	206	8.110
$Ø_1$	225	8.858	250	9.843
c	68	2.672	69	2.696
d	84	3.302	85	3.326
f	19	0.743	19	0.743
e	**	**	**	**

** SW 10 mm (10x) / SW 0.394" (10x)

Внимание: Все размеры номинальные

Гильзы без фланца, для муфты RS

SLRS окрашенная стальв

SLRS нержавеющая сталь

SLRS алюминий

См. практические рекомендации для пользователя на стр. 220.

Окрашенная, стальная

Гильза	Внешние размеры Ø (мм)	Ø (дюймов)	L (мм)	L (дюймов)	Внутренний диаметр Ø (мм)	(дюйм)	Вес (кг.)	(фунтов)	Арт. №
SLRS 25 primed	34	1.339	35	1.378	25.5	1.004	0.11	0.24	ASL1000250012
SLRS 31 primed	40	1.575	35	1.378	31.5	1.240	0.14	0.30	ASL1000310012
SLRS 43 primed	52	2.047	65	2.559	44	1.732	0.31	0.68	ASL1000430012
SLRS 50 primed	63	2.480	65	2.559	51	2.008	0.54	1.19	ASL1000500012
SLRS 68 primed	83	3.268	65	2.559	69.5	2.736	0.81	1.79	ASL1000680012
SLRS 75 primed	89	3.504	65	2.559	76.5	3.012	0.83	1.83	ASL1000750012
SLRS 100 primed	114	4.488	65	2.559	101	3.976	1.10	2.43	ASL1001000012
SLRS 125 primed	140	5.512	65	2.559	126	4.961	1.50	3.31	ASL1001250012
SLRS 150 primed	164	6.457	65	2.559	151	5.945	1.63	3.58	ASL1001500012
SLRS 175 primed	189	7.441	65	2.559	176	6.929	1.60	3.53	ASLR100017512
SLRS 200 primed	214	8.425	65	2.559	201	7.913	1.80	3.97	ASLR100020012
SLRS 225 primed	239	9.409	55	2.165	227	8.937	1.90	4.19	ASL1002250012
SLRS 250 primed	264	10.394	55	2.165	252	9.921	2.10	4.63	ASL1002500012

Гильзы без фланца, для муфты RS

Кислотоустойчивая, нержавеющая сталь

Гильза	Внешние размеры Ø (мм)	Ø (дюймов)	L (мм)	L (дюймов)	Внутренний диаметр Ø (мм)	(дюйм)	Вес (кг.)	(фунтов)	Арт. №
SLRS 25 AISI 316	34	1.339	35	1.378	25.5	1.004	0.11	0.24	ASL1000250021
SLRS 31 AISI 316	40	1.575	35	1.378	31.5	1.240	0.14	0.30	ASL1000310021
SLRS 43 AISI 316	52	2.047	65	2.559	44	1.732	0.31	0.67	ASL1000430021
SLRS 50 AISI 316	63	2.480	65	2.559	51	2.008	0.54	1.18	ASL1000500021
SLRS 68 AISI 316	83	3.268	65	2.559	69.5	2.736	0.83	1.83	ASL1000680021
SLRS 75 AISI 316	89	3.504	65	2.559	76.5	3.012	0.83	1.83	ASL1000750021
SLRS 100 AISI 316	114	4.488	65	2.559	101	3.976	1.13	2.49	ASL1001000021
SLRS 125 AISI 316	140	5.512	65	2.559	126	4.961	1.53	3.37	ASL1001250021
SLRS 150 AISI 316	164	6.457	65	2.559	151	5.945	1.63	3.59	ASL1001500021
SLRS 175 AISI 316	189	7.441	65	2.559	176	6.929	1.60	3.53	ASLR101750021
SLRS 200 AISI 316	214	8.425	65	2.559	201	7.913	1.85	4.07	ASLR100020021
SLRS 225 AISI 316	239	9.409	55	2.165	227	8.937	2.20	4.85	5ASL000007919
SLRS 250 AISI 316	264	10.394	55	2.165	252	9.921	2.10	4.63	5ASL000008504

Алюминий

Гильза	Внешние размеры Ø (мм)	Ø (дюймов)	L (мм)	L (дюймов)	Внутренний диаметр Ø (мм)	(дюйм)	Вес (кг.)	(фунтов)	Арт. №
SLRS 25 Alu	34	1.339	35	1.378	25.5	1.004	0.05	0.11	5ASL000004450
SLRS 31 Alu	40	1.575	35	1.378	31.5	1.240	0.03	0.07	5ASL000003374
SLRS 43 Alu	52	2.047	65	2.559	44	1.732	0.10	0.22	5ASL000006302
SLRS 50 Alu	63	2.480	65	2.559	51	2.008	0.09	0.20	5ASL000000663
SLRS 68 Alu	83	3.268	65	2.559	69.5	2.736	0.12	0.26	5ASL000000516
SLRS 75 Alu	89	3.504	65	2.559	76.5	3.012	0.27	0.60	5ASL000000517
SLRS 100 Alu	114	4.488	65	2.559	101	3.976	0.38	0.84	5ASL000001259
SLRS 125 Alu	140	5.512	65	2.559	126	4.961	0.51	1.12	5ASL000000421
SLRS 150 Alu	164	6.457	65	2.559	151	5.945	0.53	1.17	5ASL000000191

Гильзы с фланцем, для муфты RS

SLFRS окрашенная стальв

SLFRS гальваника

SLFRS алюминий

См. практические рекомендации для пользователя на стр. 220.

Окрашенная, стальная

Гильза	Наружный диаметр Ø (мм)	(дюйм)	Внешние размеры Ø (мм)	Ø (дюйм)	L (мм)	L (дюймов)	Внутренний диаметр Ø (мм)	(дюйм)	Вес (кг.)	(фунтов)	Арт. №
SLFRS 25 primed	96	3.780	34	1.339	35	1.378	25.5	1.004	0.26	0.58	ASF1000250012
SLFRS 31 primed	102	4.016	40	1.575	35	1.378	31.5	1.240	0.30	0.65	ASF1000310012
SLFRS 43 primed	110	4.331	52	2.047	65	2.559	44	1.732	0.50	1.10	ASF1000430012
SLFRS 50 primed	140	5.512	63	2.480	65	2.559	51	2.008	0.93	2.05	ASF1000500012
SLFRS 68 primed	155	6.102	83	3.268	65	2.559	69.5	2.736	1.23	2.72	ASF1000680012
SLFRS 75 primed	165	6.496	89	3.504	65	2.559	76.5	3.012	1.33	2.93	ASF1000750012
SLFRS 100 primed	195	7.677	114	4.488	65	2.559	101	3.976	1.76	3.87	ASF1001000012
SLFRS 125 primed	213	8.386	140	5.512	65	2.559	126	4.961	2.07	4.56	ASF1001250012
SLFRS 150 primed	236	9.291	164	6.457	65	2.559	151	5.945	2.34	5.16	ASF1001500012
SLFRS 175 primed	255	10.039	189	7.441	65	2.559	176	6.929	2.30	5.07	ASFR101750012
SLFRS 200 primed	290	11.417	214	8.425	65	2.559	201	7.913	2.78	6.13	ASFR100020012
SLFRS 225 primed	320	12.598	239	9.409	55	2.165	227	8.937	3.35	7.39	5ASF000005709
SLFRS 250 primed	345	13.583	264	10.394	55	2.165	252	9.921	3.70	8.16	ASF1002500012

Гильзы с фланцем, для муфты RS

Гальванизированная сталь

Гильза	Наружный диаметр Ø (мм)	(дюйм)	Внешние размеры Ø (мм)	Ø (дюйм)	L (мм)	L (дюймов)	Внутренний диаметр Ø (мм)	(дюйм)	Вес (кг.)	(фунтов)	Арт. №
SLFRS 25 galv	96	3.780	34	1.339	35	1.378	25.5	1.004	0.26	0.58	ASF1000250015
SLFRS 31 galv	102	4.016	40	1.575	35	1.378	31.5	1.240	0.31	0.68	ASF1000310015
SLFRS 43 galv	110	4.331	52	2.047	65	2.559	44	1.732	0.50	1.10	ASF1000430015
SLFRS 50 galv	140	5.512	63	2.480	65	2.559	51	2.008	0.96	2.11	ASF1000500015
SLFRS 68 galv	155	6.102	83	3.268	65	2.559	69.5	2.736	1.26	2.78	ASF1000680015
SLFRS 75 galv	165	6.496	89	3.504	65	2.559	76.5	3.012	1.35	2.97	ASF1000750015
SLFRS 100 galv	195	7.677	114	4.488	65	2.559	101	3.976	1.79	3.95	ASF1001000015
SLFRS 125 galv	213	8.386	140	5.512	65	2.559	126	4.961	2.13	4.70	ASF1001250015
SLFRS 150 galv	236	9.291	164	6.457	65	2.559	151	5.945	2.41	5.31	ASF1001500015

Алюминий

Гильза	Наружный диаметр Ø (мм)	(дюйм)	Внешние размеры Ø (мм)	Ø (дюйм)	L (мм)	L (дюймов)	Внутренний диаметр Ø (мм)	(дюйм)	Вес (кг.)	(фунтов)	Арт. №
SLFRS 25 Alu	96	3.780	96	3.780	35	1.378	25.5	1.004	0.03	0.07	5ASF000008715
SLFRS 31 Alu	102	4.016	102	4.016	35	1.378	31.5	1.240	0.55	1.21	5ASF000002399
SLFRS 43 Alu	110	4.331	110	4.331	65	2.559	44	1.732	0.18	0.40	5ASF000002197
SLFRS 50 Alu	140	5.512	140	5.512	65	2.559	51	2.008	0.31	0.68	5ASF000002198
SLFRS 68 Alu	155	6.102	155	6.102	65	2.559	69.5	2.736	0.40	0.88	5ASF000007125
SLFRS 75 Alu	165	6.496	165	6.496	65	2.559	76.5	3.012	0.43	0.95	5ASF000008716
SLFRS 100 Alu	195	7.677	195	7.677	65	2.559	101	3.976	0.40	0.88	5ASF000004042
SLFRS 125 Alu	213	8.386	213	8.386	65	2.559	126	4.961	0.60	1.32	5ASF000003956
SLFRS 150 Alu	236	9.291	236	9.291	65	2.559	151	5.945	0.80	1.76	5ASF000008717

Разъемные гильзы с фланцем, для муфты RS

SLFO/RI нержавеющая сталь

См. практические рекомендации для пользователя на стр. 220.

Кислотоустойчивая, нержавеющая сталь

Гильза	Наружный диаметр фланца ØA (мм)	ØA (дюйм)	Диаметр кабеля/трубы ØB (мм)	ØB (дюйм)	Вес (кг.)	(фунтов)	Арт. №
SLFO/RI 43 AISI 316	215	8.5	151	5.95	4.2	9.3	SLFORI0004321
SLFO/RI 50 AISI 316	226	8.9	162	6.4	4.7	10.4	SLFORI0005021
SLFO/RI 68 AISI 316	246	9.7	182	7.2	5.4	11.9	SLFORI0006821
SLFO/RI 75 AISI 316	252	9.9	188	7.4	5.5	12.1	SLFORI0007521
SLFO/RI 100 AISI 316	317	12.5	253	9.9	9.5	20.9	SLFORI0010021
SLFO/RI 125 AISI 316	343	13.5	279	10.9	10.8	23.8	SLFORI0012521
SLFO/RI 150 AISI 316	367	14.5	303	11.9	11.6	25.6	SLFORI0015021
SLFO/RI 175 AISI 316	392	15.4	328	12.9	12.6	27.8	SLFORI0017521
SLFO/RI 200 AISI 316	417	16.4	353	13.9	13.7	30.2	SLFORI0020021
SLFO/RI 225 AISI 316	450	17.7	386	15.2	16.8	37.1	SLFORI0022521
SLFO/RI 250 AISI 316	475	18.7	411	16.2	18.1	39.9	SLFORI0025021

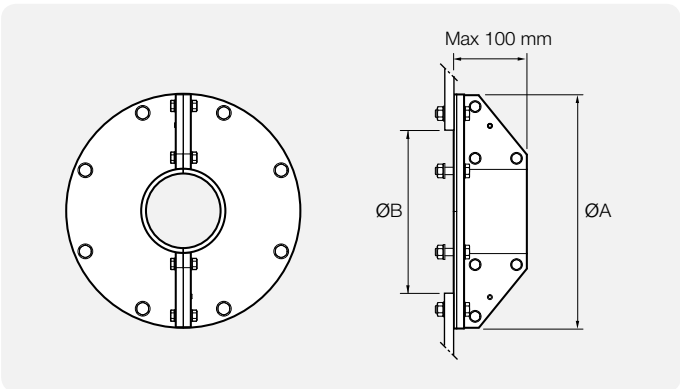

Муфты Roxtec RS OMD

Roxtec RS OMD - круглая уплотнительная муфта, состоящая из двух половин с удаляемыми слоями как с внешней, так и с внутренней стороны. Сжимающий элемент - это сам корпус муфты. Устанавливается на предварительно проложенный кабель или трубу.

- Фиксируется в отверстии за счет расширения в стороны корпуса муфты
- Подгонка внешнего диаметра муфты под имеющееся отверстие в переборке/палубе
- Для уплотнения одного кабеля/трубы

Выполнение монтажа

Представленный пример указывает особенности, обеспечивающие быстрый и простой монтаж муфты RS OMD.

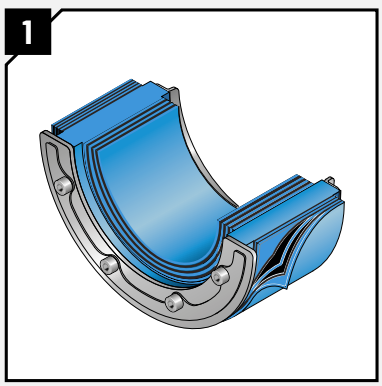

Муфта RS OMD состоит из двух половин, имеющих удаляемые слои с наружной и внутренней сторон. Данную муфту слегкостью можно подогнать к проемам различных размеров и нестандартным диаметрам гильз.

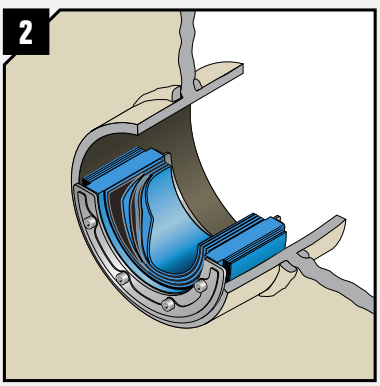

Каждая половина муфты также содержит внутренние удаляемые слои, предназначенные для подгонки к кабелям различных диаметров.

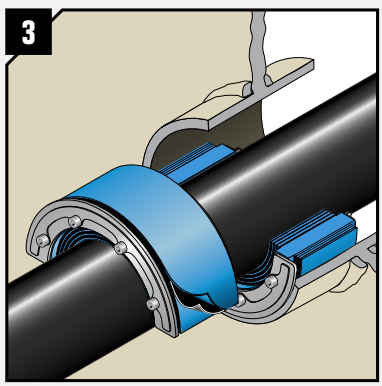

Каждая половина муфты подгоняется с внутренней и наружной стороны, а герметизация этого универсального уплотнения осуществляется в результате расширения резины.

с сердечником, накладки из кислотоустойчивой, нержавеющей стали

RS 25 OMD
AISI 316

RS 31 OMD
AISI 316

RS 43 OMD
AISI 316

RS 50 OMD
AISI 316

RS 68 OMD
AISI 316

RS 100 OMD
AISI 316

RS 125 OMD AISI 316

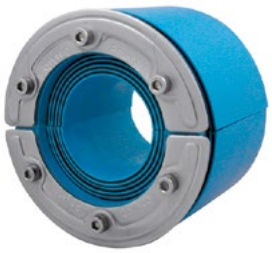

RS 100 OMD AISI 316 woc

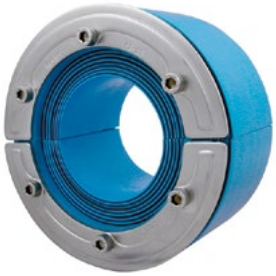

RS 125 OMD AISI 316 woc

RS 150 OMD AISI 316 woc

См. инструкции по монтажу на сайте www.roxtec.com/ru

Характеристики **Огнестойкость**: класс А **Давление воды**: 4 бар **Давление газа**: 2.5 бар

Муфта	Диаметр кабеля Ø (мм)	(дюйм)	Размеры отверстия Ø (мм)	(дюйм)	Вес (кг.)	(фунтов)	Арт. №
С СЕРДЕЧНИКОМ							
RS 25 OMD AISI 316	0+3,6-12	0+0.142-0.472	25-30	0.984-1.181	0.05	0.121	RSO0100251021
RS 31 OMD AISI 316	0+4-17	0+0.157-0.669	31.5-35.5	1.240-1.398	0.06	0.132	RSO0100311021
RS 43 OMD AISI 316	0+4-23	0+0.157-0.906	43.5-51.0	1.713-2.008	0.2	0.441	RSO0100431021
RS 50 OMD AISI 316	0+8-30	0+0.315-1.181	50.5-58.0	1.988-2.283	0.3	0.661	RSO0100501021
RS 68 OMD AISI 316	0+26-48	0+1.024-1.890	69.0-76.5	2.717-3.012	0.5	1.102	RSO0100681021
RS 100 OMD AISI 316	0+48-70	0+1.890-2.756	101.0-108.0	3.976-4.252	1.0	2.205	RSO0101001021
RS 125 OMD AISI 316	0+66-98	0+2.598-3.858	126.0-143.0	4.961-5.630	1.9	4.058	RSO0101251021
БЕЗ СЕРДЕЧНИКА							
RS 100 OMD AISI 316 woc	48-70	1.890-2.756	101.0-108.0	3.976-4.252	0.9	1.984	RSO0001001021
RS 125 OMD AISI 316 woc	66-98	2.598-3.858	126.0-143.0	4.96 -5.630	1.2	2.756	RSO0001251021
RS 150 OMD AISI 316 woc	93-119	3.661-4.685	151.0-168.0	5.945-6.614	1.6	3.417	RSO0001501021

Муфта RS OMD, техническая информация

RS 25 OMD / RS 31 OMD / RS 43 OMD / RS 50 OMD / RS 68 OMD

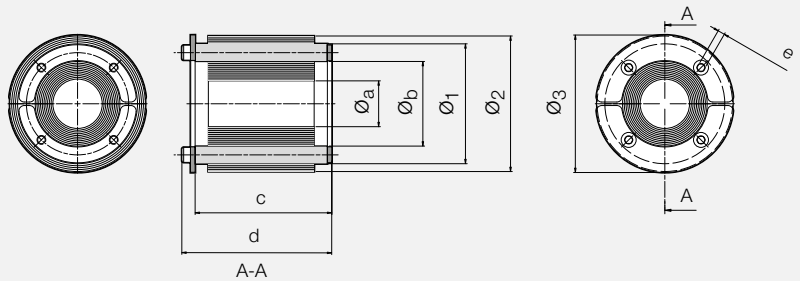

RS 100 OMD / RS 100 OMD woc / RS 125 OMD / RS 125 OMD woc

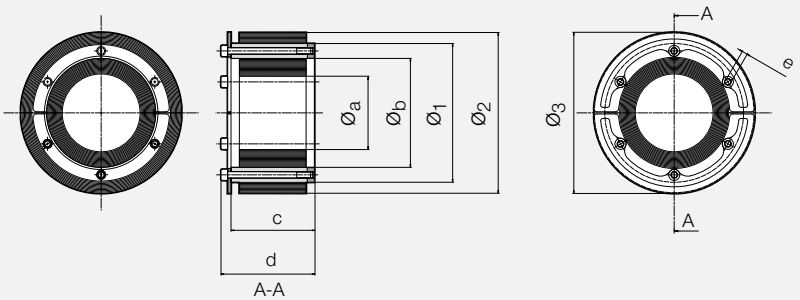

RS 150 OMD / RS 150 OMD woc

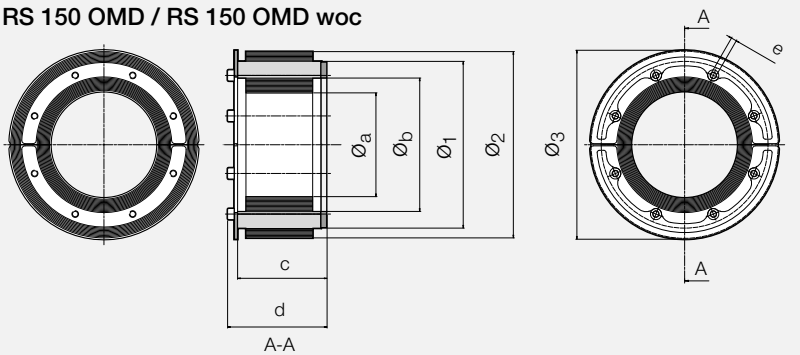

	RS OMD 25		RS OMD 31		RS OMD 43		RS OMD 50		RS OMD 68		RS OMD 100		RS OMD 125		RS OMD 150	
Pos	(mm)	(in)	(mm)	(in)	(mm)	(in)	(mm)	(in)	(mm)	(in)	(mm)	(in)	(mm)	(in)	(mm)	(in)
$Ø_a$	3.6	0.142	4	0.157	4	0.157	8	0.315	26	1.024	48	1.890	66	2.598	93	3.661
$Ø_b$	12	0.472	17	0.669	23	0.906	30	1.181	48	1.890	70	2.756	98	3.858	119	4.685
$Ø_1$	25	0.984	31	1.220	43	1.693	50	1.969	68	2.677	100	3.937	125	4.921	150	5.906
$Ø_2$	30	1.181	36	1.417	51	2.008	58	2.283	76	2.992	108	4.252	143	5.630	168	6.614
$Ø_3$	32	1.260	37	1.457	53	2.087	60	2.362	78	3.071	110	4.331	145	5.709	170	6.693
c	38.5	1.516	40	1.575	78	3.071	78	3.071	78	3.071	78	3.071	78	3.071	79	3.110
d	43	1.693	44	1.732	85	3.346	85	3.346	85	3.346	87	3.425	87	3.425	88	3.465
e	*	*	*	*	**	**	**	**	**	**	***	***	****	****	*****	*****

* SW2.5 mm (4x) / SW0.098" (4x) ** SW4 mm (4x) / SW0.157 (4x) *** SW4 mm (6x) / SW0.157 (6x)
**** SW5 mm (6x) / SW0.197 (6x) ***** SW5 mm (8x) / SW0.197 (8x)

Внимание: Все размеры номинальные

Муфты R X, RS X компании Roxtec

Муфты R X и RS X компании Roxtec предназначены для использования в ситуациях, когда выполнение сварочных работзапрещено. Комплект содержит одну муфту R или RS и одну гильзу.

- Муфта R X предназначена для использования с модулями RM
- Крепление в результатевыкручивания болтовых соединений, сужения и расширения гильзы/муфты
- Для ввода одного или нескольких кабелей

Выполнение монтажа

Представленный пример указывает особенности монтажа муфты RS X в палубе или переборке судна без сварки.

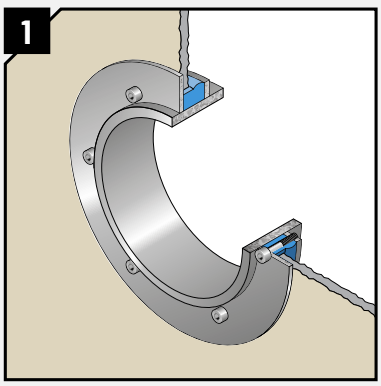

Крепление муфты RS X осуществляется в результате расширения резины. Резиновые компоненты муфты сжимаются и плотно прилегают к внутренней поверхности проема, в результате чего обеспечивается герметичность в месте контакта муфты гильзы SLX (предусмотрена в комплекте).

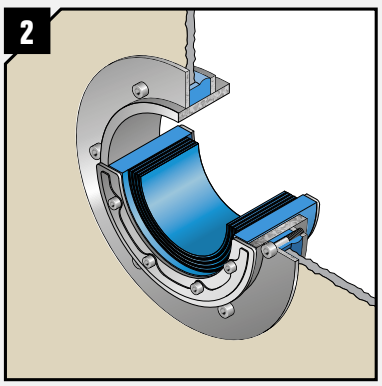

В стандартном варианте резина также прижимается к наружной поверхности кабеля.

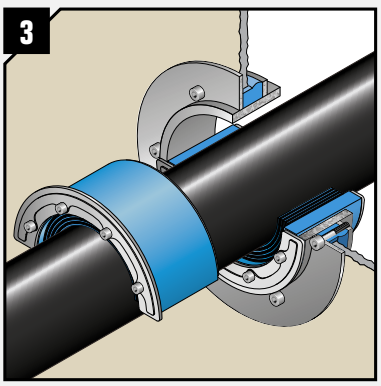

Каждая половина муфты содержит удаляемые слои, для подбора к кабелю любого диаметра.

Комплекты R X, оцинкованные муфта и гильза

R X 100 galv/galv

См. характеристики и размеры муфты R на стр. 65.

Компоненты, требуемые для полного комплекта уплотнения, указаны на стр. 26.

См. инструкции по монтажу на сайте www.roxtec.com/ru

Характеристики **Огнестойкость**: класс A **Давление воды**: 4 бар **Давление газа**: 2.5 бар

Комплект	Зона уплотнения (мм)	Диаметр кабеля/трубы ± 1 mm (0.0394")		Внешние размеры Гильза		Масса Гильза		Арт. №
		Ø (мм)	Ø (дюйм)	ØxD (мм)	ØxD (дюйм)	(кг.)	(фунтов)	
R X 100 galv/galv	60 x 60	146	5.748	155 x 55	6.102 x 2.165	2.2	4.850	RXG0001001018
R X 125 galv/galv	80 x 80	171	6.732	180 x 55	7.087 x 2.165	2.8	6.173	RXG0001251018
R X 150 galv/galv	90 x 90	200	7.874	209 x 55	8.228 x 2.165	3.5	7.716	RXG0001501018
R X 200 galv/galv	120 x 120	251	9.882	260 x 55	10.236 x 2.165	4.6	10.141	RXG0002001018

Комплекты R X, из кислотоустойчивой нержавеющей стали, с оцинкованной гильзой

R X 100 AISI 316/galv

См. характеристики и размеры муфты R на стр. 65.

Компоненты, требуемые для полного комплекта уплотнения, указаны на стр. 26.

См. инструкции по монтажу на сайте www.roxtec.com/ru

Характеристики **xОгнестойкость**: класс A **Давление воды**: 4 бар **Давление газа**: 2.5 бар

Комплект	Зона уплотнения (мм)	Диаметр кабеля/трубы ± 1 mm (0.0394")		Внешние размеры Гильза		Масса Гильза		Арт. №
		Ø (мм)	Ø (дюйм)	ØxD (мм)	ØxD (дюйм)	(кг.)	(фунтов)	
R X 75 AISI 316/galv	40 x 40	116	4.567	125 x 55	4.921 x 2.165	1.6	3.527	RXG0000751021
R X 100 AISI 316/galv	60 x 60	146	5.748	155 x 55	6.102 x 2.165	2.2	4.850	RXG0001001021
R X 125 AISI 316/galv	80 x 80	171	6.732	180 x 55	7.087 x 2.165	2.8	6.173	RXG0001251021
R X 150 AISI 316/galv	90 x 90	200	7.874	209 x 55	8.228 x 2.165	3.5	7.716	RXG0001501021
R X 200 AISI 316/galv	120 x 120	251	9.882	260 x 55	10.236 x 2.165	4.6	10.141	RXG0002001021

Комплекты R X, из кислотоустойчивой нержавеющей стали, с оцинкованной гильзой

RS X 100 AISI 316/galv

RS X 100 AISI 316 woc/galv

См. характеристики и размеры муфты RS на стр. 71.

См. инструкции по монтажу на сайте www.roxtec.com/ru

Характеристики **Огнестойкость**: класс A **Давление воды**: 4 бар **Давление газа**: 2.5 бар

Комплект	Диаметр кабеля Ø (мм)	Диаметр кабеля Ø (дюйм)	Диаметр кабеля/трубы ± 1 mm (0.0394") Ø (мм)	Диаметр кабеля/трубы ± 1 mm (0.0394") Ø (дюйм)	Внешние размеры Гильза ØxD (мм)	Внешние размеры Гильза ØxD (дюйм)	Вес (кг.)	Вес (фунтов)	Арт. №
С СЕРДЕЧНИКОМ									
RS X 43 AISI 316/galv	0+4-23	0+0.157-0.906	83	3.268	92 x 65	3.622 x 2.559	0.8	1.764	RSXG100431021
RS X 50 AISI 316/galv	0+8-30	0+0.315-1.181	91	3.583	100 x 65	3.937 x 2.559	1.2	2.646	RSXG100501021
RS X 75 AISI 316/galv	0+24-54	0+0.945-2.126	116	4.567	125 x 65	4.921 x 2.559	1.6	3.527	RSXG100751021
RS X 100 AISI 316/galv	0+48-70	0+1.890-2.756	146	5.748	155 x 65	6.102 x 2.559	2.2	4.850	RSXG101001021
RS X 125 AISI 316/galv	0+66-98	0+2.598-3.858	171	6.732	180 x 65	7.087 x 2.559	2.8	6.173	RSXG101251021
БЕЗ СЕРДЕЧНИКА									
RS X 100 AISI 316 woc/galv	48-70	1.890-2.756	146	5.748	155 x 65	6.102 x 2.559	2.2	4.850	RSXG001001021
RS X 125 AISI 316 woc/galv	66-98	2.598-3.858	171	6.732	180 x 65	7.087 x 2.559	2.8	6.173	RSXG001251021
RS X 150 AISI 316 woc/galv	93-119	3.661-4.685	200	7.874	209 x 65	8.228 x 2.559	3.5	7.716	RSXG001501021
RS X 175 AISI 316 woc/galv	119-145	4.685-5.709	221	8.701	230 x 65	9.055 x 2.559	5.03	11.089	RSXG001751021
RS X 200 AISI 316 woc/galv	138-170	5.433-6.693	251	9.882	260 x 65	10.236 x 2.559	6.55	14.440	RSXG002001021

RX, комплект RS X, техническая информация

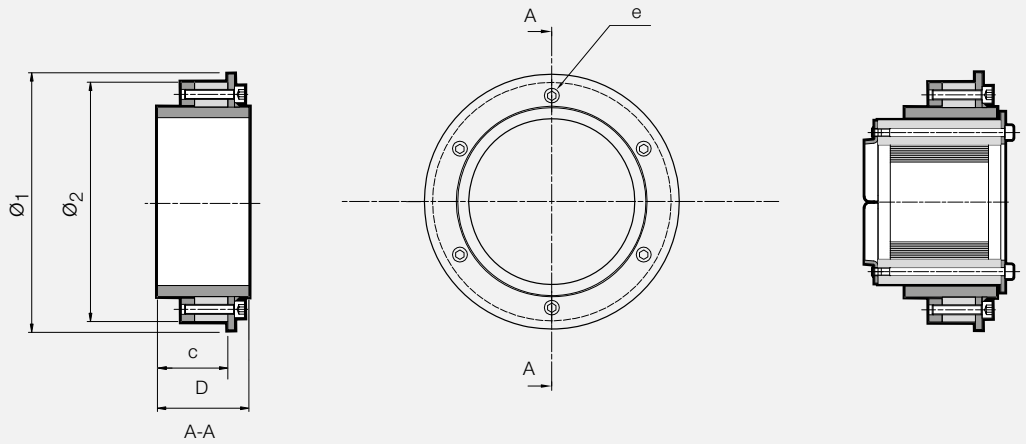

	R X 75		R X 100		R X 125		R X 150		R X 200	
Pos	(mm)	(in)	(mm)	(in)	(mm)	(in)	(mm)	(in)	(mm)	(in)
$Ø_1$	125	4.921	155	6.102	180	7.087	209	8.228	260	10.236
$Ø_2$	115	4.528	145	5.709	170	6.693	199	7.835	250	9.843
c	43	1.693	43	1.693	43	1.693	43	1.693	43	1.693
D	55	2.165	55	2.165	55	2.165	55	2.165	55	2.165
e	*	*	**	**	**	**	**	**	***	***

* SW 5 mm (4x) / SW 0.197" (4x) ** SW 5 mm (6x) / SW 0.197" (6x) *** SW 5 mm (8x) / SW 0.197" (8x)

	RS X 43		RS X 50		RS X 75		RS X 100 (woc)		RS X 125 (woc)	
Pos	(mm)	(in)	(mm)	(in)	(mm)	(in)	(mm)	(in)	(mm)	(in)
$Ø_1$	92	3.622	100	3.937	125	4.921	155	6.102	180	7.087
$Ø_2$	82	3.228	90	3.543	115	4.527	145	5.709	170	6.693
c	53	2.087	53	2.087	53	2.087	53	2.087	53	2.087
D	65	2.559	65	2.559	65	2.559	65	2.559	65	2.559
e	****	****	****	****	*****	*****	*****	*****	*****	*****

**** SW 4 mm (4x) / SW 0.157 " (4x) ***** SW 5 mm (6x) / SW 0.197" (6x)

	RS X 150 (woc)		RS X 175 (woc)		RS X 200 (woc)	
Pos	(mm)	(in)	(mm)	(in)	(mm)	(in)
$Ø_1$	209	8.228	230	9.055	260	10,236
$Ø_2$	199	7.835	220	8.661	250	9,843
c	53	2.087	53	2.087	53	2,087
D	65	2.559	65	2.559	65	2,559
e	*****	*****	*****	*****	*****	*****

***** SW 5 mm (6x) / SW 0.197" (6x)

Внимание: Все размеры номинальные

Уплотнения для шкафов

Уплотнения многокабельных вводов Roxtec рекомендуется использовать в шкафах управления, распределительных щитах и пультах управления электрооборудования, а также в системах КИП.

Roxtec обеспечивает безопасность и защиту оборудования, в шкафах из нержавеющей стали, металла, пластика и композитных материалов. Решения компании Roxtec предусматривают высокую плотность прокладки кабелей, что дает разработчикам возможность уменьшить размеры и массу шкафов. Уплотнения позволяют в любое время внести изменения и обеспечить возможность добавления новых или замены старых кабелей, проложенных к шкафам. Кроме того, уплотнения поставляются в версиях, обеспечивающих электро-магнитную совместимость.

Рама ComSeal™ LW

ComSeal™ LW от Roxtec представляет собой легкое и эффективное уплотнение для ввода кабелей и труб в электро шкафы и пульты управления. Рамы изготовлены излитого алюминия, уплотнители имеют разрешения IP 44 и Ul/NEMA 3R. Поставляются в комплекте с набором уплотнительных модулей изменяемого диаметра.

- Выпускается в трех различных размерах
- Для использования с модулями Roxtec EM
- Возможность монтажа снаружи или внутри шкафа
- Выпускается модификация для проемов FL 21
- Для использования в электро-шкафах, щитах автоматики и пультах управления

Рамы ComSeal™ LW, с интегрированным компрессионным блоком, алюминиевые

ComSeal LW 6

ComSeal LW 12

ComSeal LW 12 FL 21

ComSeal LW 16

См. практические рекомендации для пользователя на стр. 220.

См. инструкции по монтажу на сайте www.roxtec.com/ru

Характеристики **IP:** 44 **UL/NEMA:** 3R

Комплект	Диапазон диаметров и количество кабелей/труб			Вес (кг.)	Вес (фунтов)	Арт. №
	0+3.5-10.5 mm 0+0.138-0.413 in (EM 15w40)	0+3.5-16.5 mm 0+0.138-0.650 in (EM 20w40)	0+9.5-32.5 mm 0+0.374-1.280 in (EM 40 10-32)			
ComSeal LW 6/3		2	1	0.322	0.710	107788
ComSeal LW 6/6		6		0.322	0.710	107789
ComSeal LW 6/12	12			0.322	0.710	107790
ComSeal LW 12/3			3	0.445	0.981	107791
ComSeal LW 12/6		4	2	0.445	0.981	107792
ComSeal LW 12/9		8	1	0.445	0.981	107793
ComSeal LW 12/12		12		0.445	0.981	108020
ComSeal LW 12/3 FL 21			3	0.488	1.076	107799
ComSeal LW 12/6 FL 21		4	2	0.488	1.076	107800
ComSeal LW 12/9 FL 21		8	1	0.488	1.076	107802

Рамы ComSeal™ LW, с интегрированным компрессионным блоком, алюминиевые

Комплект	Диапазон диаметров и количество кабелей/труб			Вес (кг.)	Вес (фунтов)	Арт. №
	0+3.5-10.5 mm 0+0.138-0.413 in (EM 15w40)	0+3.5-16.5 mm 0+0.138-0.650 in (EM 20w40)	0+9.5-32.5 mm 0+0.374-1.280 in (EM 40 10-32)			
ComSeal LW 12/12 FL 21		12		0.488	1.076	108018
ComSeal LW 16/4			4	0.536	1.180	107794
ComSeal LW 16/7		4	3	0.536	1.180	107795
ComSeal LW 16/10		8	2	0.536	1.180	107796
ComSeal LW 16/16		16		0.536	1.180	107797

Рамы ComSeal™ LW, техническая информация

ComSeal LW 6

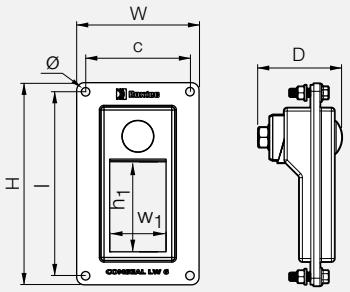

ComSeal LW 12

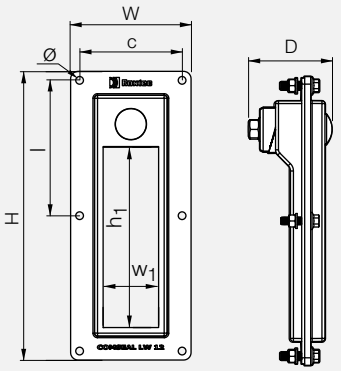

ComSeal LW 12 FL 21

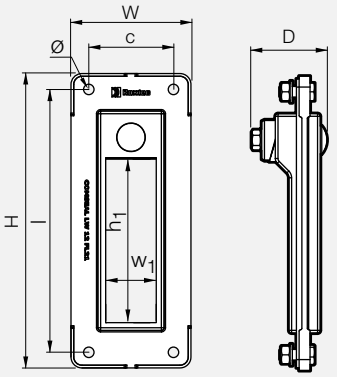

ComSeal LW 16

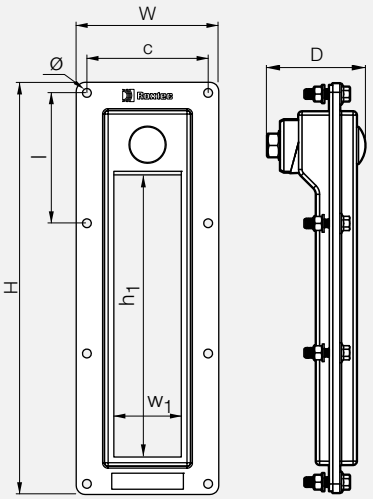

	ComSeal LW 6		ComSeal LW 12		ComSeal LW 12 FL 21		ComSeal LW 16	
Pos	(mm)	(in)	(mm)	(in)	(mm)	(in)	(mm)	(in)
c	68.5	2.697	68.5	2.697	62	2.441	68.5	2.697
D	55	2.165	55	2.165	55	2.165	55	2.165
H	133	5.236	193	7.598	216	8.504	233	9.173
h1	60	2.362	120	4.724	120	4.724	160	6.299
l	121	4.764	90.5	3.583	193	7.598	73.5	2.913
w1	40	1.575	40	1.575	40	1.575	40	1.575
W	80.5	3.169	80.5	3.169	88	3.465	80.5	3.169
Ø	5.5	0.217	5.5	0.217	8.5	0.335	5.5	0.217

Для рамы ComSeal LW 12 FL 21: если толщина стенки менее 2 мм, то рекомендуется приобрести также ответный фланец 2CV0001020219 для рамы ComSeal 12 компании Roxtec (не предусмотрен в комплекте).

Внимание: Все размеры номинальные

Roxtec ComSeal™

Roxtec ComSeal™ представляет собой легкое и эффективное уплотнение для ввода кабелей в шкафы. Рамы изготовлены из литого алюминия, со степенью защиты IP 55 и UI/NEMA 12, 12K. Поставляются с набором уплотнительных модулей, изменяемого диаметра в комплекте.

- Выпускается в шести различных размерах
- Для использования с группой продукции CM
- Возможность монтировать снаружи или изнутри шкафа
- Для использования в электро-шкафах, щитах автоматики и пультах управления

Рамы ComSeal™, с интегрированным компрессионным блоком, алюминиевые

ComSeal 10 | ComSeal 12 | ComSeal 15 | ComSeal 16 | ComSeal 30 | ComSeal 32

См. инструкции по монтажу на сайте www.roxtec.com/ru

См. практические рекомендации для пользователя на стр. 220.

Характеристики **IP:** 55 **UL/NEMA:** 3, 12, 12K

Комплект	Диапазон диаметров и количество кабелей/труб			Вес (кг.)	Вес (фунтов)	Арт. №
	0+3.5-16.5 mm 0+0.138-0.650 in (CM 20W40)	0+9.5-32.5 mm 0+0.374-1.280 in (CM 40 10-32)	0+28-43 mm 0+1.102-1.693 in (CM 50)			
ComSeal 10/4	2	2		0.515	1.13	105299
ComSeal 10/7	6	1		0.515	1.13	105301
ComSeal 10/10	10			0.515	1.13	105302
ComSeal 12/3		3		0.61	1.34	105303
ComSeal 12/6	4	2		0.61	1.34	105305
ComSeal 12/9	8	1		0.61	1.34	105306
ComSeal 12/12	12			0.61	1.34	105307
ComSeal 15/3			3	0.91	2.0	105308
ComSeal 16/4		4		0.666	1.47	105310

Рамы ComSeal™, с интегрированным компрессионным блоком, алюминиевые

Комплект	Диапазон диаметров и количество кабелей/труб			Вес (кг.)	Вес (фунтов)	Арт. №
	0+3.5-16.5 mm 0+0.138-0.650 in (CM 20W40)	0+9.5-32.5 mm 0+0.374-1.280 in (CM 40 10-32)	0+28-43 mm 0+1.102-1.693 in (CM 50)			
ComSeal 16/7	4	3		0.666	1.47	105312
ComSeal 16/10	8	2		0.666	1.47	105313
ComSeal 16/16	16			0.666	1.47	105314
ComSeal 30/6			6	1.40	3.09	105315
ComSeal 32/8		8		1.259	2.78	105316
ComSeal 32/14	8	6		1.259	2.78	105320
ComSeal 32/20	16	4		1.259	2.78	105321
ComSeal 32/32	32			1.259	2.78	105322

Рамы ComSeal™ **AISI 316**, с интегрированным компрессионным блоком, кислотоустойчивая, нержавеющая сталь

ComSeal 10 AISI 316

ComSeal 16 AISI 316

ComSeal 32 AISI 316

См. инструкции по монтажу на сайте www.roxtec.com/ru

См. практические рекомендации для пользователя на стр. 220.

RATINGS **IP:** 55 **UL/NEMA:** 3, 12, 12K

Комплект	Диапазон диаметров и количество кабелей/труб		Вес (кг.)	Вес (фунтов)	Арт. №
	0+3.5-16.5 mm 0+0.138-0.650 in (CM 20W40)	0+9.5-32.5 mm 0+0.374-1.280 in (CM 40 10-32)			
ComSeal 10/4 AISI 316	2	2	1.096	2.42	105676
ComSeal 10/7 AISI 316	6	1	1.096	2.42	105677
ComSeal 10/10 AISI 316	10		1.096	2.42	105678
ComSeal 16/4 AISI 316		4	1.407	3.11	105679
ComSeal 16/7 AISI 316	4	3	1.407	3.11	105680
ComSeal 16/10 AISI 316	8	2	1.407	3.11	105681
ComSeal 16/16 AISI 316	16		1.407	3.11	105682
ComSeal 32/8 AISI 316		8	2.395	5.28	105683
ComSeal 32/14 AISI 316	8	6	2.395	5.28	105684
ComSeal 32/20 AISI 316	16	4	2.395	5.28	105685
ComSeal 32/32 AISI 316		32	2.395	5.28	105686

Рамы ComSeal™, техническая информация

ComSeal 10

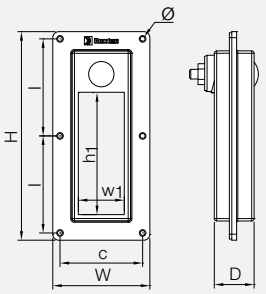

ComSeal 12

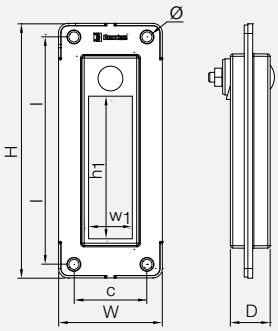

ComSeal 15

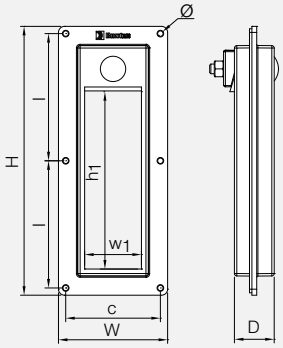

ComSeal 16

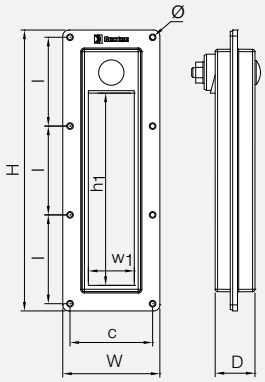

ComSeal 30

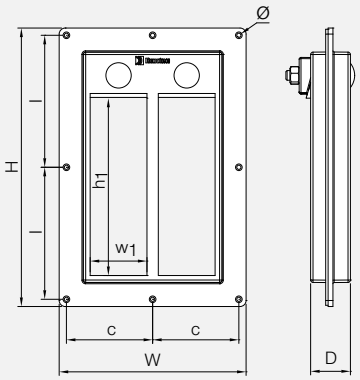

ComSeal 32

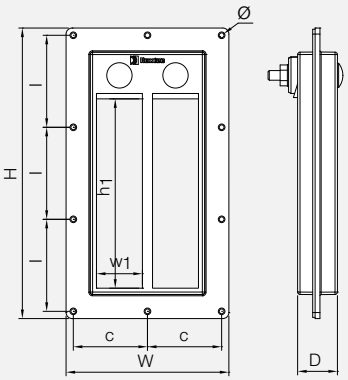

	ComSeal 10		ComSeal 12		ComSeal 15		ComSeal 16		ComSeal 30		ComSeal 32	
Pos	(mm)	(in)	(mm)	(in)	(mm)	(in)	(mm)	(in)	(mm)	(in)	(mm)	(in)
c	68.5	2.697	62	2.441	78.5	3.091	68.5	2.697	71.5	2.815	61.5	2.421
D	33	1.299	33	1.299	33	1.299	33	1.299	33	1.299	33	1.299
H	173	6.811	216	8.504	223	8.780	233	9.173	231	9.094	241	9.488
h_1	100	3.937	120	4.724	150	5.906	160	6.299	150	5.906	160	6.299
l	80.5	3.169	193	7.598	105.5	4.154	73.7	2.902	109.5	4.311	76.33	3.005
w_1	40	1.575	40	1.575	50	1.969	40	1.575	50	1.969	40	1.575
W	80.5	3.169	88	3.465	90.5	3.563	80.5	3.169	155	6.102	135	5.315
Ø	5.5	0.217	8.5	0.335	5.5	0.217	5.5	0.217	5.5	0.217	5.5	0.217

Roxtec ComSeal 12 подходит для проемов FL21

Внимание: Все размеры номинальные

Рама CF 8/CF 32

Уплотнения CF 8 и CF 32 от Roxtec изготовлены из литого алюминия. Компрессионный блок составляет единое целое с рамой.

- Для использования с компонентами группы CM
- Крепление болтами
- Поставляется комплектами
- Для использования в электро-шкафах, щитах автоматики и пультах управления

Рамы/Комплект CF 8/CF 32, с интегрированным компрессионным блоком, алюминиевые

CF 8

CF 32

Компоненты, требуемые для полного комплекта уплотнения, указаны на стр. 26.

См. инструкции по монтажу на сайте www.roxtec.com/ru

См. практические рекомендации для пользователя на стр. 220.

Характеристики **IP:** 66/67 **UL/NEMA:** 4, 4X, 12, 13

Рама	Количество проёмов	Зона уплотнения (мм)	Внешние размеры HxW (мм)	Внешние размеры HxW (дюйм)	Вес (кг.)	Вес (фунтов)	Арт. №
CF 8	1	40 x 80	140 x 75	5.512 x 2.952	0.6	1.323	CSF0000080035
CF 32	2	40 x 160	230 x 130	9.055 x 5.118	1.4	3.086	CSF0000320035

Рамы/Комплект CF 8/CF 32, с интегрированным компрессионным блоком, алюминиевые

CF 8/5

CF 8/8

CF 8/9

CF 32/20

CF 32/32

CF 32/41

См. инструкции по монтажу на сайте www.roxtec.com/ru. См. практические рекомендации для пользователя на стр. 220.

Характеристики **IP:** 66/67 **UL/NEMA:** 4, 4X, 12, 13

Комплект	Диапазон диаметров и количество кабелей/труб				Внешние размеры		Вес		Арт. №
					HxW (мм)	HxW (дюйм)	(кг.)	(фунтов)	
	0+3.5-10.5 0+0.138-0.413 (CM 15W40)	0+3.5-16.5 0+0.138-0.650 (CM 20w40)	0+10.0-25.0 0+0.394-0.984 (CM 30w40)	0+9.5-32.5 0+0.374-1.280 (CM 40 10-32)					
CF 8/5		4		1	140 x 75	5.512 x 2.952	0.7	1.543	CKT8000000005
CF 8/8		8			140 x 75	5.512 x 2.952	0.7	1.543	CKT8000000008
CF 8/9	6	2	1		140 x 75	5.512 x 2.952	0.7	1.543	CKT0000000009
CF 32/20		16		4	230 x 130	9.055 x 5.118	2.0	4.409	CKT3200000020
CF 32/32		32			230 x 130	9.055 x 5.118	2.0	4.409	CKT3200000032
CF 32/41	24	16		1	230 x 130	9.055 x 5.118	2.0	4.409	CKT3200000041

Рамы CF 8/CF 32, техническая информация

CF 8

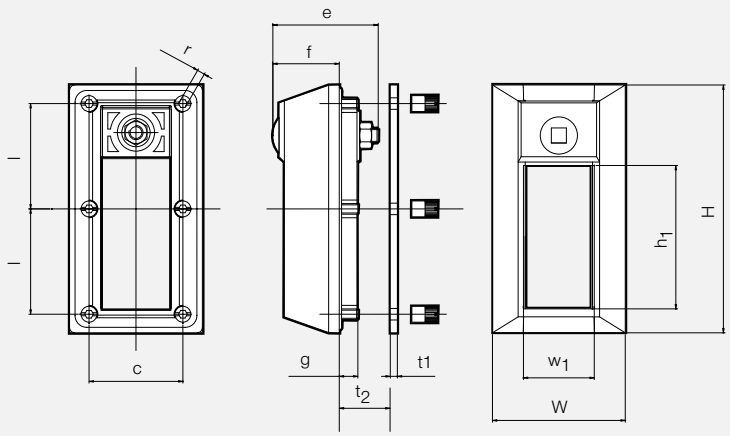

CF 32

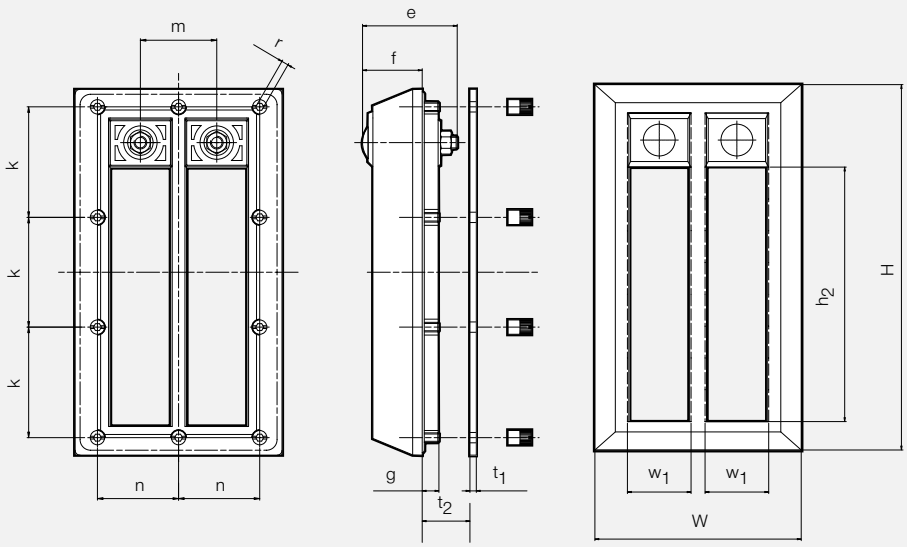

Pos	(mm)	(in)
c	53	2.087
e	59	2.323
f	38	1.496
g	12	0.472
l	60	2.362

Pos	(mm)	(in)
k	70	2.756
m	48	1.890
n	51	2.008
r	SW 4	SW 0.157
t_1	4	0.157

Pos	(mm)	(in)
t_2	Wall thickness Max 4	Max 0.157
h_1	80	3.150
h_2	160	6.299
w_1	40	1.575

Внимание: Все размеры номинальные

Рама Roxtec KFO

Рама C KFO от Roxtec аналогична раме KFO 6x1, но при этом имеет меньшую глубину. Может разбираться для герметизации ввода ранее проложенных кабелей.

- Для использования с компонентами группы CM
- Крепление болтами
- В комплект может входить фланец
- Для использования в электро-шкафах, щитах автоматики и пультах управления

Рама KFO, полиамид (PA) 6.6, 30% стекловолокно (GF) – фланец, PP

KFO 6x1

KFO 6x1 с фланцем (KFO 6x1 with flange)

Компоненты, требуемые для полного комплекта уплотнения, указаны на стр. 26.

См. практические рекомендации для пользователя на стр. 220.

См. инструкции по монтажу на сайте www.roxtec.com/ru

Характеристики **IP**: 66/67

Рама	Кол-во проёмов Рамы	Зона уплотнения (мм)	Внешние размеры		Вес		Арт. №
			HxW (мм)	HxW (дюйм)	(кг.)	(фунтов)	
KFO 6x1	1	180 x 120	260 x 159	10.236 x 6.260	1.0	2.094	KFO0000060059
KFO 6x1 with flange	1	180 x 120	420 x 319	16.535 x 12.559	1.6	3.417	KFO1000060059

Поставляется с крепежом из нержавеющей стали для монтажа рамы без фланца.

Рама KFO, техническая информация

KFO 6x1

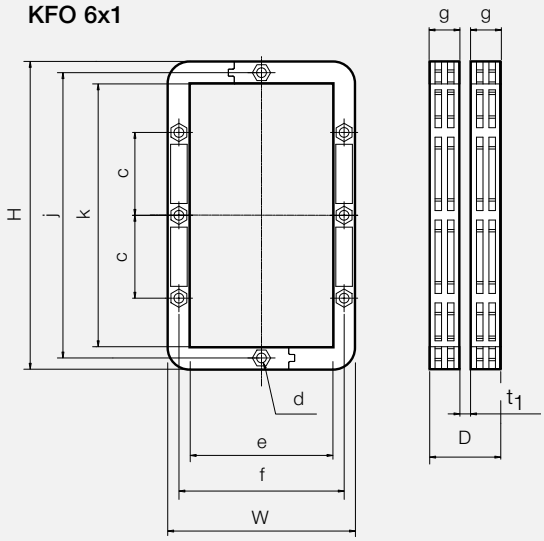

Pos	(mm)	(in)
c	70	2.756
d	Ø 8.2 (8x)	Ø 0.323 (8x)
e	120	4.724
f	140	5.512
g	26	1.024
j	241	9.488
k	222	8.740
t_1	толщина переборки/ палубы 5-8	0.197-0.315
D	57-60	2.244-2.362

KFO 6x1 с фланцем

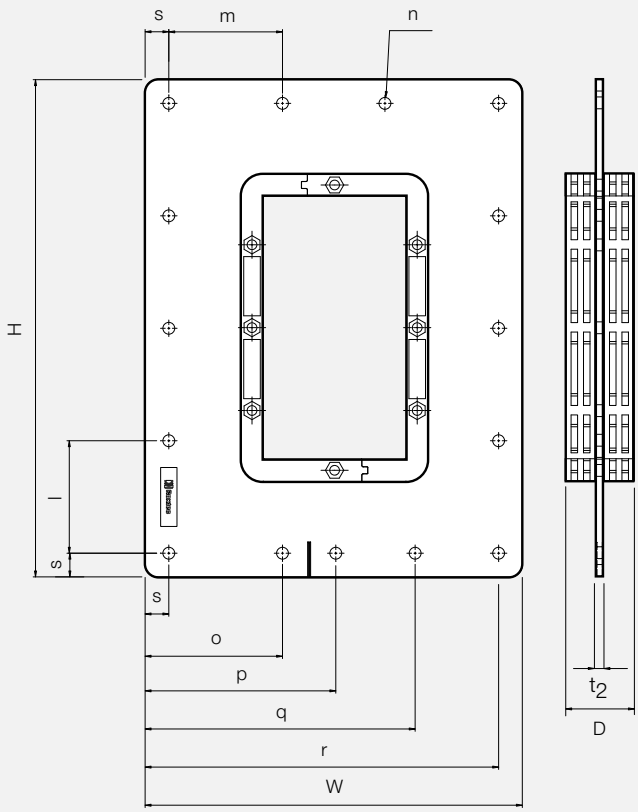

Pos	(mm)	(in)
l	95 (4x)	3.740 (4x)
m	96 (3x)	3.780 (3x)
n	Ø 10 (23x)	Ø 0.394 (23x)
o	116	4.567
p	160	6.299
q	220	8.661
r	299	11.772
s	20	0.787
t_2	8	0.315
D	60	2.362

Внимание: Все размеры номинальные

Рама Roxtec C KFO

C KFO от Roxtec аналогична раме KFO 6x1, но имеет меньшую глубину. Может разбираться для герметизации ввода ранее проложенных кабелей.

- Для использования с компонентами группы CM
- Крепление болтами
- В комплект может входить фланец
- Для использования в электро-шкафах, щитах автоматики и пультах управления

Рама C KFO, полиамид (PA) 6.6, 30% стекловолокно (GF) – фланец, PP

C KFO 6x1

C KFO 6x1 с фланцем (C KFO 6x1 with flange)

C KFO дополнительная рама (C KFO Counter frame)

Компоненты, требуемые для полного комплекта уплотнения, указаны на стр. 26.

См. практические рекомендации для пользователя на стр. 220.

См. инструкции по монтажу на сайте www.roxtec.com/ru

Характеристики **IP**: 55

Рама	Кол-во проёмов Рамы	Зона уплотнения (мм)	Внешние размеры		Вес		Арт. №
			HxW (мм)	HxW (дюймов)	(кг.)	(фунтов)	
C KFO 6x1	1	180 x 120	260 x 159	10.236 x 6.260	0.6	1.323	CKF0000060059
C KFO 6x1 with flange	1	180 x 120	420 x 319	16.535 x 12.559	1.2	2.646	CKF1000060059
C KFO Counter frame*	1	180 x 120	262 x 161	10.315 x 6.338	0.4	0.882	KFC0000100011

* Рекомендется использовать усиленную раму C KFO, если толщина стены 1,5 mm. (0.059 дюймов) или тоньше.

Поставляется с крепежом из нержавеющей стали по запросу.

Рама C KFO, техническая информация

C KFO 6x1

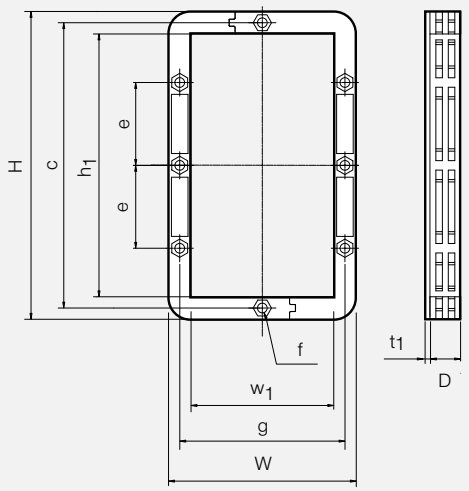

Pos	(mm)	(in)
c	241	9.488
e	70	2.756
f	Ø 8.2 (8x)	Ø 0.323 (8x)
g	140	5.512
h_1	222	8.740
w_1	120	4.724
t_1	прокладка 2	0.079
D	26	1.024

C KFO 6x1 с фланцем

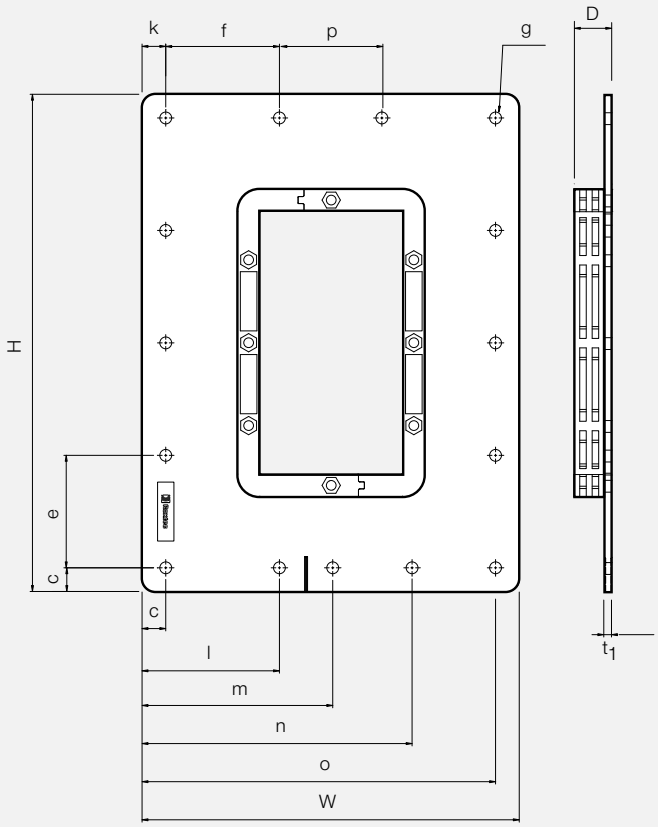

Pos	(mm)	(in)
c	20	0.787
e	95 (4x)	3.740 (4x)
f	96 (2x)	3.780 (2x)
g	Ø 10 (23x)	Ø 0.394 (23x)
l	116	4.567
m	161	6.339
n	228	8.976
o	299	11.772
t_1	8	0.315
p	87	3.425
D	34	1.339

Внимание: Все размеры номинальные

Рама G компании Roxtec

Металлическая рама G от Roxtec с фланцем, одно- и многосекционная. Возможно добаление секций по высоте и/или ширине.

- Для использования с компонентами группы RM
- Крепление болтами, сваркой или методом заливки в бетон
- Рама предназначена только для вводов в шкафы

Рама G, окрашенная, стальная

G 6x1 primed

Компоненты, требуемые для полного комплекта уплотнения, указаны на стр. 26.

См. инструкции по монтажу на сайте www.roxtec.com/ru

См. практические рекомендации для пользователя на стр. 220.

Удалить грунтовку с внутренней стороны рамы для обеспечения хорошей электропроводности в случае применения в системах, требующих обеспечения ЭМС.

Для получения дополнительной информации относительно других комбинаций рам или разъемных вариантов данной рамы обратитесь к местному поставщику продукции Roxtec или по адресу электронной почты: info@ru.roxtec.com

Характеристики **IP:** 66/67 **UL/NEMA:** 4, 4X, 12, 13

Рама	Количество проёмов	Зона уплотнения (мм)	Внешние размеры (D=60 мм) HxW (мм)	HxW (дюйм)	Вес (кг.)	(фунтов)	Арт. №
G 2x1 primed	1	60 x 120	233 x 253	9.173 x 9.961	3.4	7.562	G002000000112
G 2x2 primed	2	60 x 120	233 x 383	9.173 x 15.079	5.4	11.905	G002000000212
G 2x3 primed	3	60 x 120	233 x 514	9.173 x 20.236	7.4	16.248	G002000000312
G 2x4 primed	4	60 x 120	233 x 644	9.173 x 25.354	9.3	20.591	G002000000412
G 4x1 primed	1	120 x 120	292 x 253	11.496 x 9.961	4.1	9.039	G004000000112
G 4x2 primed	2	120 x 120	292 x 383	11.496 x 15.079	6.3	13.977	G004000000212
G 4x3 primed	3	120 x 120	292 x 514	11.496 x 20.236	8.6	18.938	G004000000312
G 4x4 primed	4	120 x 120	292 x 644	11.496 x 25.354	10.8	23.898	G004000000412

Рама G, окрашенная, стальная

Рама	Количество проёмов	Зона уплотнения (мм)	Внешние размеры (D=60 мм) HxW (мм)	HxW (дюйм)	Вес (кг.)	(фунтов)	Арт. №
G 4x5 primed	5	120 x 120	292 x 775	11.496 x 30.512	13.1	28.858	G004000000512
G 4x6 primed	6	120 x 120	292 x 905	11.496 x 35.630	15.3	33.797	G004000000612
G 4+4x1 primed	2	120 x 120	461 x 253	18.150 x 9.961	6.6	14.572	G004400000112
G 4+4x2 primed	4	120 x 120	463 x 383	18.228 x 15.079	10.5	23.082	G004400000212
G 4+4x3 primed	6	120 x 120	463 x 514	18.228 x 20.236	14.2	31.305	G004400000312
G 4+4x4 primed	8	120 x 120	463 x 644	18.228 x 25.354	17.9	39.551	G004400000412
G 4+4x5 primed	10	120 x 120	463 x 775	18.228 x 30.512	21.7	47.796	G004400000512
G 4+4x6 primed	12	120 x 120	463 x 905	18.228 x 35.630	25.4	56.019	G004400000612
G 4+4x7 primed	14	120 x 120	463 x 1036	18.228 x 40.787	29.2	64.264	G004400000712
G 4+4x8 primed	16	120 x 120	463 x 1166	18.228 x 45.906	32.9	72.509	G004400000812
G 4+4x9 primed	18	120 x 120	463 x 1297	18.228 x 51.063	36.6	80.732	G004400000912
G 4+4x10 primed	20	120 x 120	463 x 1427	18.228 x 56.181	40.4	88.979	G004400001012
G 4+4+4x1 primed	3	120 x 120	631 x 253	24.843 x 9.961	9.1	20.106	G004440000112
G 6x1 primed	1	180 x 120	350 x 253	13.780 x 13.961	4.8	10.516	G006000000112
G 6x2 primed	2	180 x 120	350 x 383	13.780 x 15.079	7.3	16.072	G006000000212
G 6x3 primed	3	180 x 120	350 x 514	13.780 x 20.236	9.8	21.627	G006000000312
G 6x4 primed	4	180 x 120	350 x 644	13.780 x 25.354	12.3	27.205	G006000000412
G 6x5 primed	5	180 x 120	350 x 775	13.780 x 30.512	14.9	32.760	G006000000512
G 6x6 primed	6	180 x 120	350 x 905	13.780 x 35.630	17.4	38.316	G006000000612
G 6+6x1 primed	2	180 x 120	578 x 253	22.756 x 9.961	8.0	17.527	G006600000112
G 6+6x2 primed	4	180 x 120	580 x 383	22.835 x 15.079	12.4	27.249	G006600000212
G 6+6x3 primed	6	180 x 120	580 x 514	22.835 x 20.236	16.6	36.707	G006600000312
G 6+6x4 primed	8	180 x 120	580 x 644	22.835 x 25.354	20.9	46.142	G006600000412
G 6+6x5 primed	10	180 x 120	580 x 775	22.835 x 30.512	25.2	55.601	G006600000512
G 6+6x6 primed	12	180 x 120	580 x 905	22.835 x 35.630	29.5	65.059	G006600000612
G 6+6x7 primed	14	180 x 120	580 x 1036	22.835 x 40.787	33.8	74.515	G006600000712
G 6+6x8 primed	16	180 x 120	580 x 1166	22.835 x 45.906	38.1	83.973	G006600000812
G 6+6x9 primed	18	180 x 120	580 x 1297	22.835 x 51.063	42.4	93.409	G006600000912
G 6+6x10 primed	20	180 x 120	580 x 1427	22.835 x 56.181	46.7	102.867	G006600001012
G 6+6+6x1 primed	3	180 x 120	806 x 253	31.732 x 9.961	11.1	24.538	G006660000112
G 8x1 primed	1	240 x 120	410 x 253	16.142 x 9.941	5.5	12.037	G008000000112
G 8x2 primed	2	240 x 120	410 x 383	16.142 x 15.079	8.3	18.210	G008000000212
G 8x3 primed	3	240 x 120	410 x 514	16.142 x 20.236	11.1	24.405	G008000000312
G 8x4 primed	4	240 x 120	410 x 644	16.142 x 25.354	13.9	30.578	G008000000412

Рама G, кислотоустойчивая, нержавеющая сталь

G 6x1 AISI 316

Компоненты, требуемые для полного комплекта уплотнения, указаны на стр. 26.

См. инструкции по монтажу на сайте www.roxtec.com/ru

См. практические рекомендации для пользователя на стр. 220.

Для получения дополнительной информации относительно других комбинаций рам или разъемных вариантов данной рамы обратитесь к местному поставщику продукции Roxtec или по адресу электронной почты: info@ru.roxtec.com

Характеристики **IP:** 66/67 **UL/NEMA:** 4, 4X, 12, 13

Рама	Количество проёмов	Зона уплотнения (мм)	Внешние размеры (D=60 мм) HxW (мм)	HxW (дюйм)	Вес (кг.)	(фунтов)	Арт. №
G 2x1 AISI 316	1	60 x 120	233 x 253	9.173 x 9.961	3.4	7.562	G002000000121
G 4x1 AISI 316	1	120 x 120	292 x 253	11.496 x 9.961	4.1	9.039	G004000000121
G 4x2 AISI 316	2	120 x 120	292 x 383	11.496 x 15.079	6.3	13.977	G004000000221
G 4x3 AISI 316	3	120 x 120	292 x 514	11.496 x 20.236	8.6	18.938	G004000000321
G 4x4 AISI 316	4	120 x 120	292 x 644	11.496 x 25.354	10.8	23.898	G004000000421
G 6x1 AISI 316	1	180 x 120	350 x 253	13.780 x 9.961	4.8	10.516	G006000000121
G 6x2 AISI 316	2	180 x 120	350 x 383	13.780 x 15.079	7.3	16.072	G006000000221
G 6x3 AISI 316	3	180 x 120	350 x 514	13.780 x 20.236	9.8	21.627	G006000000321
G 6x4 AISI 316	4	180 x 120	350 x 644	13.780 x 25.354	12.4	27.205	G006000000421
G 8x1 AISI 316	1	240 x 120	410 x 253	16.142 x 9.941	5.5	12.037	G008000000121
G 8x2 AISI 316	2	240 x 120	410 x 383	16.142 x 15.079	8.3	18.210	G008000000221
G 8x3 AISI 316	3	240 x 120	410 x 514	16.142 x 20.236	11.1	24.405	G008000000321
G 8x4 AISI 316	4	240 x 120	410 x 644	16.142 x 25.354	13.9	30.578	G008000000421

Рама G, техническая информация

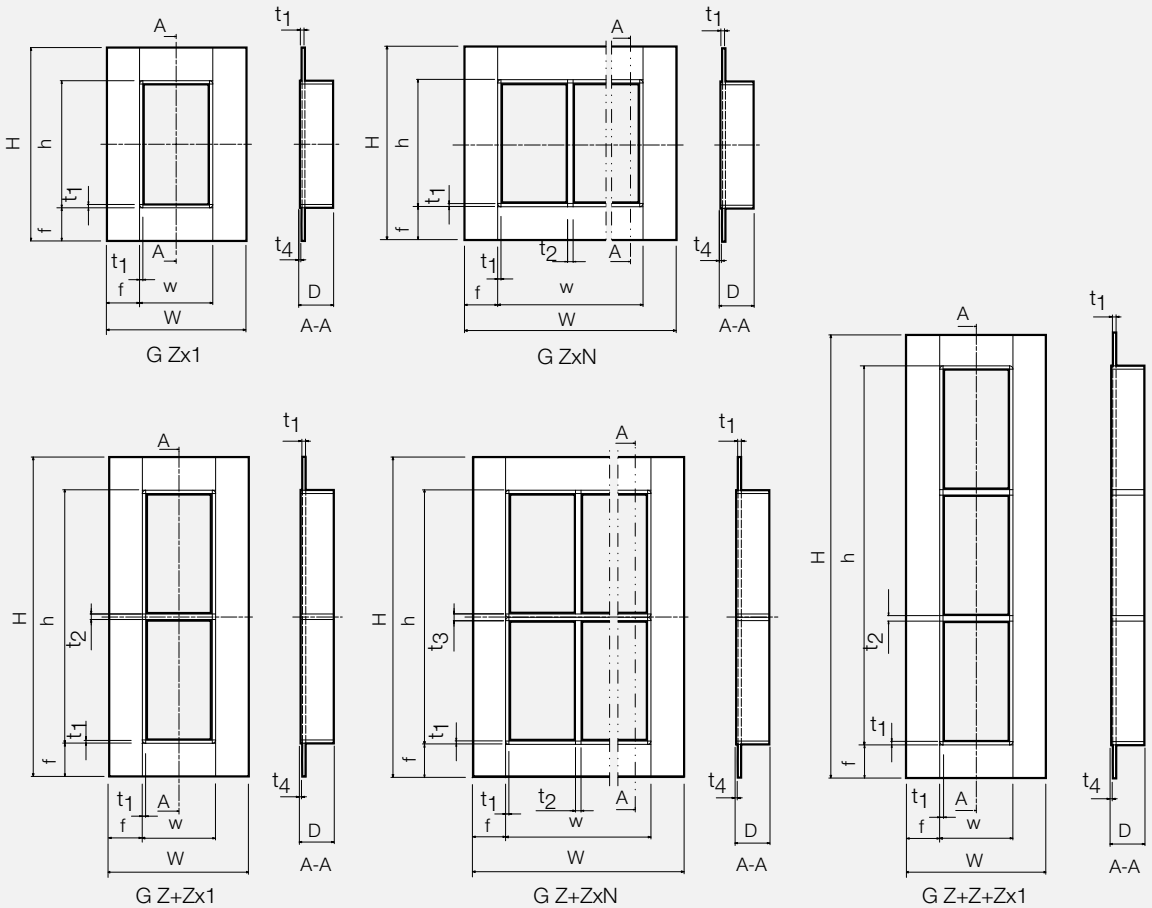

Pos	(mm)	(in)
h	H - 120	H - 4.724
w	W -120	W - 4.724
D	60	2.362
f	60	2.362
t_1	6	0.263
t_2	10	0.394
t_3	12	0.394
t_4	3	0.118

Z = Размер рамы
N = Количество горизонтальных проемов

Внимание: Все размеры номинальные

УПЛОТНИТЕЛЬНАЯ СИСТЕМА СЕРИИ EMC

Электромагнитная совместимость

Повсеместное примененеие сложного и высокотехнологичного оборудования на борту судов и кораблей привело к острой необходимости защиты данного оборудования от электромагнитных помех (ЭМП).

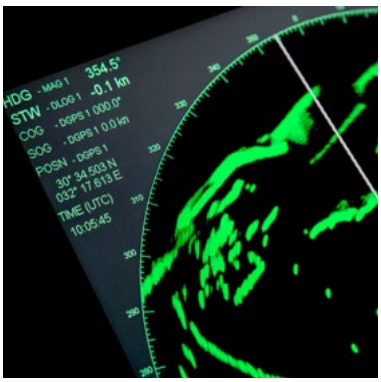

Воздействие ЭМП сложно поддается прогнозированию и может находиться в пределах от безопасных помех до серьезных проблем, возникающих в результате первоначального воздействия на внутренние компоненты системы управления или обеспечения безопасности. Источники ЭМП, способные вызвать такие проблемы или создать такие уровни помех, невозможно прогнозировать, причем они могут воздействовать самыми различными способами. В связи с этим обеспечение электромагнитной совместимости (ЭМС) представляет собой двусторонний процесс. Необходимо предусмотреть, чтобы на оборудование не было прямого воздействия и не ухудшались его характеристики различные источники ЭМП. Вместе с тем требуется, чтобы данное оборудование эффективно функционировало в заданной среде, и не становилось источником возникновения ЭМП для других систем или оборудования.

Комбинированная защита

Изделия серии Roxtec EMC, предназначенные для обеспечения защиты от ЭМП, сочетают в себе характеристики противопожарной и противодымной защиты, водонепроницаемостью, газонепроницаемостью, взрывозащитой, защитой от вибрации, пыли и грязи. Каждому кабельному вводу соответствует специфичный набор приоритетных требований, касающихся защиты от рисков. Даже если основной задачей является обеспечение электромагнитной совместимости, требуемые уровни защиты от других рисков не снижаются в результате уменьшения риска воздействия ЭМП. Что касается судов, где важнейшим фактором является обеспечение безопасности людей и защита крупных финансовых инвестиций, то судовладельцы могут чувствовать себя в безопасности, зная, что продукция серии EMC компании Roxtec одновременно обеспечивает многочисленные функции защиты от рисков.

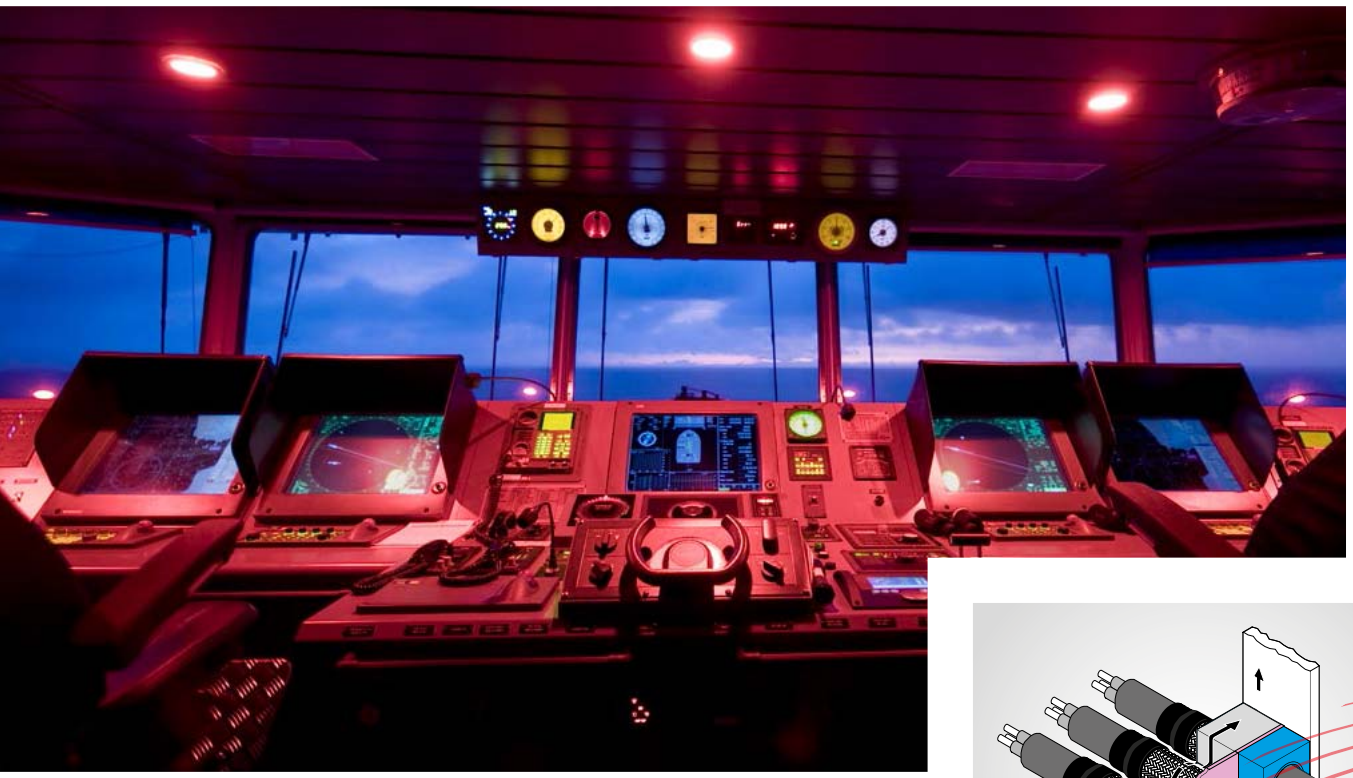

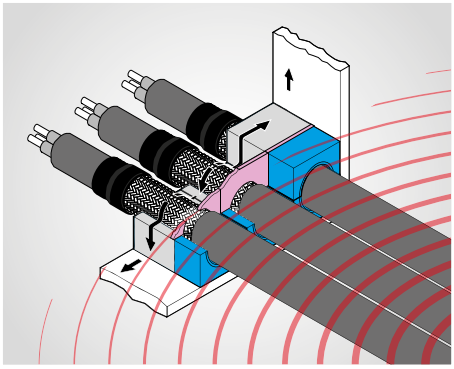

Воздействие электромагнитного излучения

На сегодняшний день существует множество источников электромагнитных помех, например удар молнии, однако потенциальными причинами помех являются также радиолокационные-волны, системы беспроводной связи и побочные явления функционирования коммутирующих устройств или технических систем, таких как силовые установки. Преднамеренные электромагнитные помехи и мощное сверхвысокочастотное (СВЧ) излучение также являются источниками воздействия, которые требуют серьезного внимания. Электромагнитные помехи могут генерироваться большим числом различных источников, но передаются только двумя способами. Помехи передаются по металлическому объекту или распространяются в воздухе. Также возможно, что отдельный источник может генерировать обе формы помех.

Повышенный уровень воздействия ЭМП

На морских судах проложены километры кабелей, проходящих по всем элементам конструкции судна. В процессе развития технологии, и постройки все более сложных судов, увеличивается также объем и разнообразие типов кабелей, прокладываемых на борту судна. Материал, проводящий электрический ток, может также передавать нежелательные сигналы. В броне армированных кабелей могут передаваться по всей длине сигналы, вызывающие возникновение помех в системе на значительном расстоянии от первоначального источника. Это означает, что в нормальной рабочей среде могут генерироваться ЭМП, и этот риск является важным фактором, который необходимо учитывать проектировщикам, техническим специалистам и владельцам объектов.

Требуемые характеристики

Чтобы устранить риски и обеспечить электромагнитную совместимость, цепи заземления должны быть насколько возможно короткими и предусматривать значительную площадь контакта между проводниками. В результате использования широких плоских проводников (луженая медная лента или оплетка) и барьеров, встроенных в уплотнительные модули, изделия серии Roxtec EMC обеспечивают очень высокие характеристики во всем частотном диапазоне.

Проектирование с учетом ЭМС для снижения рисков и затрат

Схемы соединения и заземления, которые предусматриваются в соответствии с требованиями по электробезопасности, такие как защитное заземление, соединение с учетом уравнивания потенциалов и молниезащита, невозможно проектировать без учета аспектов электромагнитной совместимости. Нарушение функционирования систем вследствие воздействия ЭМП может привести к серьезным проблемам в эксплуатации, вследствие чего идентификация проблем электромагнитной совместимости и определение причин после конкретного события является сложным процессом. Предварительное определение зон воздействия электромагнитного излучения способствует принятию для конкретного ввода решения, что достаточным является устройство заземления или что для защиты от электромагнитного излучения требуется полное экранирование. Поэтапный подход к определению требований по защите от ЭМП обеспечивает комплексное представление системы в процессе разработки решений, необходимых к проектированию трассы прокладки кабеля.

Надежность системы определяется надежностью самого слабого звена

Решения компании Roxtec, обеспечивающие защиту от ЭМП, предусматривают надежное и плотное прилегание модуля с обеих сторон к оплетке кабеля со снятой оболочкой. При отсутствии подобного сжатия безопасность кабеля будет нарушена. Надежное и постоянное соединение с броней кабеля является одним из ключевых факторов повышения уровня защиты от воздействия ЭМП. При использовании технологии Multidiameter™ наличие предварительных данных относительно точного диаметра каждого кабеля не является ключевым, поскольку изделия серии Roxtec BG/EMC могут аналогично адаптироваться для достижения необходимой плотности между наружной оболочкой, броней и экраном кабеля. Продукция компании Roxtec разработана с учетом наиболее эффективных принципов защиты от ЭМП, обеспечивая единую систему ввода, а также цепь заземления, предусмотренную в кабельном вводе. Использование комбинированных рам с несколькими проемами упрощает разделение кабелей с целью исключения возможных помех между ними.

Соединение и заземление для обеспечения ЭМС

Броню, оболочку или экран кабеля необходимо соединить с заземлением, однако традиционные методы заземления могут оказаться неэффективными для устранения помех на высоких частотах. Решение этой проблемы обычно осуществляется с использованием плоской оплетки, обеспечивающей наличие большой массы меди в форме плоской полосы, которая предоставляет более эффективные характеристики заземления на высоких частотах, чем проводник круглого сечения.

«Встроенная» оплетка

В изделиях BG B/BG компании Roxtec эта проблема решена включением в уплотнение внутренней оплетки. Оплетка прикреплена в точке ввода кабеля и окружена сплошной металлической рамой. Применение таких методов во всех случаях, когда необходимо заземление, позволяет выполнить все требования по электромагнитной совместимости. Прочная, но гибкая конструкция ввода компании Roxtec:

- эффективно функционирует в комбинации с жесткой и неровной броней кабеля;
- адаптивность к высоким токам при возникновении в системе короткого замыкания;
- адаптивность к скачкам напряжения и короткому замыканию, обусловленными ударами молнии;
- предоставляет эффективную защиту от кондуктивных помех.

Экранирование для защиты от электромагнитного излучения

Для предотвращения воздействия на оборудование помех и электромагнитного излучения в диапазоне очень высоких частот используются экранированные вводы в шкафы и отсеки, Все кабели, которые входят в них или выходят из них, должны быть экранированы и заземлены, а для защиты внутренних проводников от помех необходимо использовать кабель с плотным экраном. Кроме того, все зазоры между кабелями должны быть экранированы, чтобы кабельный ввод функционировал как продолжение электропроводящей стенки. Подобная конструкция исключает прохождение излучаемых электромагнитных сигналов через стенку шкафа.

В уплотнениях Roxtec ES B/ES данное решение реализуется посредством комплектования каждого модуля барьером, для экранирования зазоров между экраном кабеля и рамой,в элементами смежных модулей. Для подтверждения эффективности экранирования проводятся испытания уплотнений, как минимум, в диапазоне до 18 ГГц. Переходное полное сопротивление между экраном кабеля и рамой также измеряется в диапазоне до 30 МГц.

Воздействие электромагнитного излучения

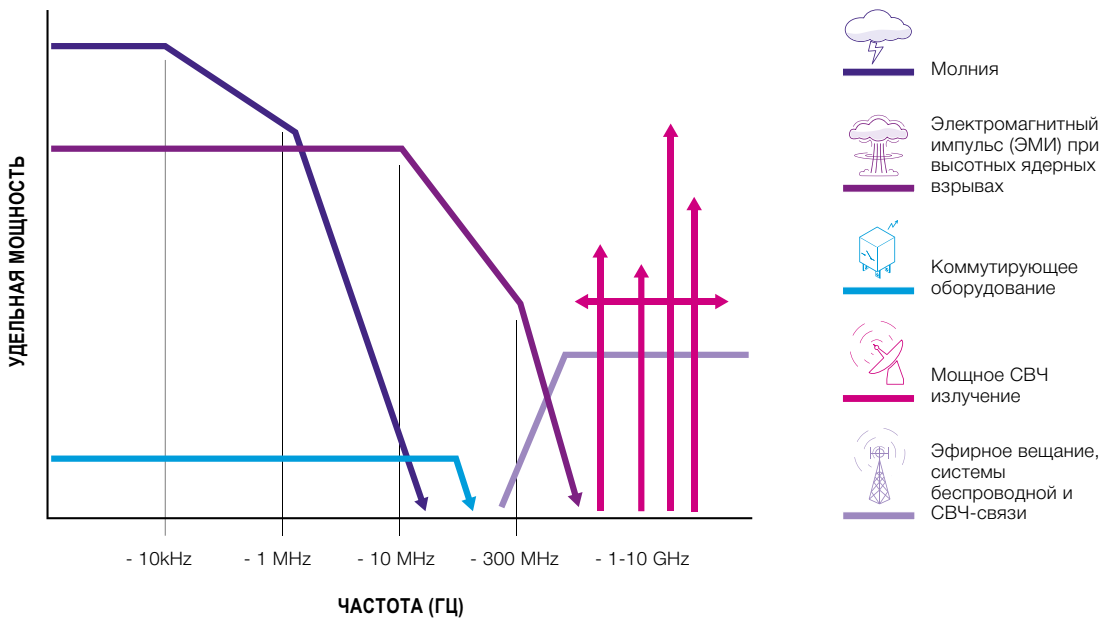

Типовые области применения EMC серии

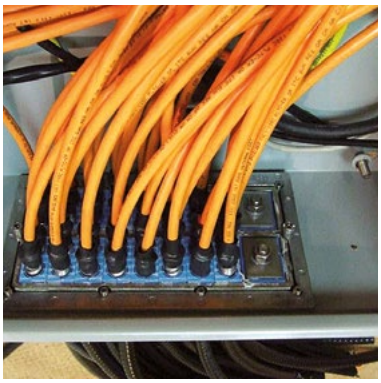

Клеммные и соединительные коробки

При использовании компактных версий уплотнений серии Roxtec EMC можно обеспечить эффективное использование пространства и электромагнитную совместимость в точках соединения по всему судну.

Шкафы и пульты управления

Компактные уплотнения серии Roxtec EMC обеспечивают экранирование и защиту кабельных вводов. Более того существует возможность использования кабелей с разъемами и резервный потенциал для модификации в будущем.

Оборудование связи

Уплотнения серии EMC компании Roxtec с экранированием для защиты от высокочастотных помех обеспечивают защиту чувствительного оборудования от ЭМП, а также противопожарную защиту, газонепроницаемость, противодымную защиту, водонепроницаемость и защиту от вибрации.

Двигатели, преобразователи и распределительные устройства

Уплотнения серии EMC компании Roxtec обеспечивают непрерывное функционирование преобразователей частоты, устройств удаленного ввода-вывода и другого оборудования, генерирующего помехи или чувствительного к помехам, а также предусматривают требуемый уровень защиты от пыли и влаги в комбинации с защитой от воздействия электромагнитного излучения.

Зона открытой палубы

Уплотнения серии EMC компании Roxtec можно использовать в коррозионных средах с целью защиты от факторов окружающей среды и воздействия ЭМП в том числе при подключении антенн и обеспечения функционирования оборудования в случае удара молнии.

Вводы через переборки, палубу и перекрытия

Компания Roxtec поставляет рамы с закругленными углами для снижения концентрации напряжений и нагрузки в несущих конструкциях в переборках и палубах. В данном вводе экранирование для защиты от электромагнитного излучения обеспечивается в комбинации с сертифицированной защитой от пожара, дыма и проникновения воды.

Модули Roxtec, обеспечивающие ЭМС

Модули компании Roxtec стандартной длины поставляются в вариантах, предусматривающих защиту от воздействия вредных факторов окружающей среды. с одной стороны и с двух сторон, а модули уменьшенной длины предлагаются в варианте, предусматривающем защиту с одной стороны.

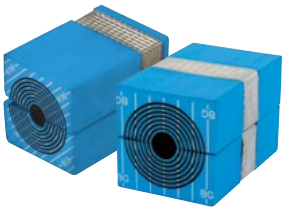

Изделия BG B™/BG™ компании Roxtec

Изделия BG B/BG обеспечивают соединение и заземление бронированных и экранированных кабелей. Конструкция воздействия помех. Луженая медная оплетка точно повторяет неровности металлической брони и обеспечивает наличие значительного количества меди, выдерживающей прохождение токов короткого замыкания высокой амплитуды или скачков напряжения, обусловленные, например, ударами молнии.

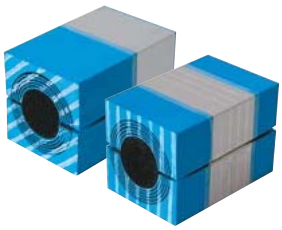

Изделия ES B/ES компании Roxtec

Изделия ES B/ES предназначены для экранированных кабелей, если на вводе кабеля требуется защита от электромагнитного излучения. Низкое полное сопротивление цепи между экраном кабеля и землей исключает передачу наведенных помех и вместе с тем создает электропроводящий барьер, который эффективно препятствует прохождению электромагнитных полей через уплотнение. Изделия ES B/ES предназначены для уплотнения вводов высококачественных экранированных кабелей в экранированные зоны, такие как шкафы , либо отсеки на судне.

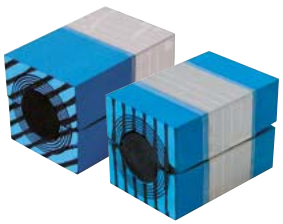

Изделия PE B/PE компании Roxtec

Изделия PE B/PE обеспечивают защиту от помех и, в основном, предназначены для кабелей с экраном в виде оплетки или фольги, для которых характеристики по допустимому току и защите от электромагнитного излучения не являются первостепенными.

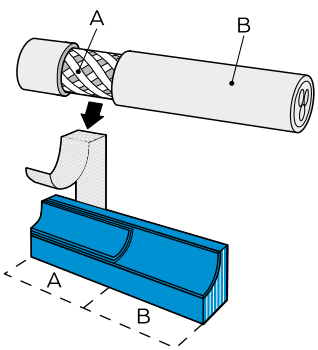

Вид в разрезе модуля BG B

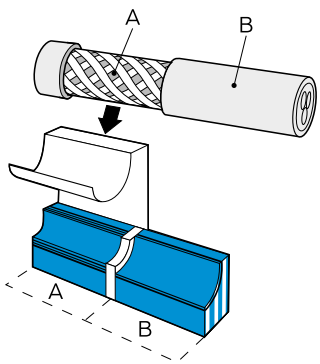

Вид в разрезе модуля ES B

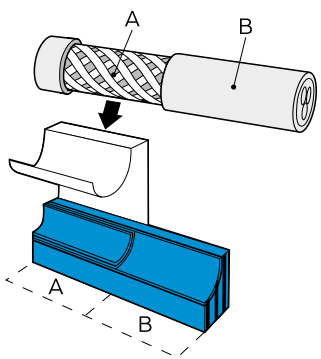

Вид в разрезе модуля PE B

Правильный выбор кабеля и уплотнения

Структуры и типы кабелей, используемых по всему миру, отличаются, при этом разработка кабелей выполняется с учетом конкретного назначения. Тот факт, что все изделия серии EMC компании Roxtec соприкасаются с наружным металлическим слоем, броней, оболочкой или экраном кабеля, размещенным под оплеткой, определяет выбор и тип монтажа требуемых изделий и рам. Броня кабеля может быть очень жесткой и выполнена из гофрированного алюминиевого листа или стальной проволоки, поскольку ее основное назначение заключается в обеспечении механической защиты. Другие типы оплетки, предназначенные для систем, в которых гибкость является основным требованием, могут быть выполнены в виде оплетки из медного провода. Чем плотнее оплетка, тем эффективнее защита от электромагнитного излучения. Существуют кабели с достаточно тонким экраном из металлической фольги, предназначенным только для защиты от электромагнитного излучения, а также кабели с броней из медной проволоки, выполняющей функцию цепи отвода токов короткого замыкания или проводника защитного заземления. В связи с этим важно правильно выбирать кабели с учетом их назначения и выполнять их прокладку в соответствии с указанным назначением. Выбор требуемого уплотнения серии EMC может осуществляться на основе предполагаемого типа кабеля или трубы. Если в рассматриваемом случае используется бронированный кабель, то следует учесть требования электробезопасности, и в такой ситуации рекомендуется использовать изделия BG B/BG. Если применяются экранированные кабели, то более вероятной является необходимость защиты от ЭМП, и в этом случае следует использовать изделия ES B/ES или PE B/PE. При использовании изделий ES B/ES может применяться технология волноводных систем, предусматривающая ввод через уплотнения ES B/ES в экранированные помещения неметаллических волоконно-оптических кабелей и пластиковых труб либо шлангов.

Таблица соответсвия типов кабелей и решений EMC

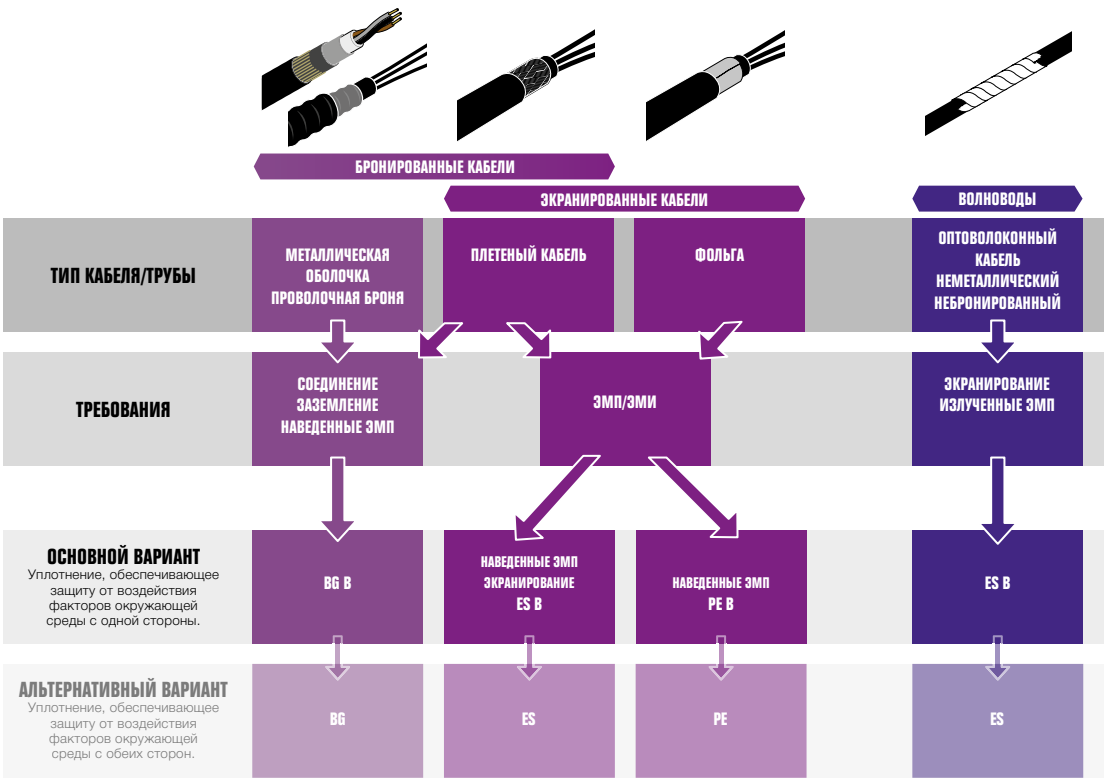

Для уплотнения труб возможно использовать любой тип модуля в зависимости от требуемого уровня защиты.

См. раздел «Ограничение ответственности» на стр. 250.

Модуль Roxtec RM BG™ B

RM 40 10-32 BG B
– вид спереди

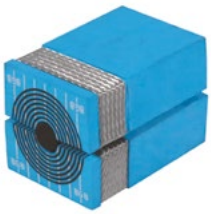

RM 40 10-32 BG B
– вид сзади

См. характеристики и размеры на стр. 30.

Для получения дополнительной информации относительно размеров модулей, пожалуйста, свяжитесь с представителями ООО «Рокстэк РУ», отправив запрос на info@ru.roxtec.com

Модуль	Количество кабелей/труб	Диаметр кабелей/труб Øa-Øb (мм)	Øa-Øb (дюйм)	Внешние размеры (мм) HxW (D=60 мм)	Вес (кг.)	(фунтов)	Арт. №
С СЕРДЕЧНИКОМ							
RM 20 BG B	1	0+4.0-14.5	0+0.157-0.571	20x20	0.04	0.088	103329
RM 20w40 BG B	2	0+3.5-16.5	0+0.138-0.650	20x40	0.07	0.154	103331
RM 30 BG B	1	0+10.0-25.0	0+0.394-0.984	30x30	0.08	0.176	103332
RM 40 10-32 BG B	1	0+9.5-32.5	0+0.374-1.280	40x40	0.14	0.309	103333
RM 60 24-54 BG B	1	0+24.0-54.0	0+0.945-2.126	60x60	0.33	0.728	103336
БЕЗ СЕРДЕЧНИКА							
RM 80 BG B woc	1	48.0-71.0	1.890-2.795	80x80	0.46	1.014	118502
RM 90 BG B woc	1	48.0-71.0	1.890-2.795	90x90	0.56	1.235	103338
RM 120 BG B woc	1	67.5-99.0	2.657-3.898	120x120	0.94	2.072	103313

Модуль Roxtec RM BG™

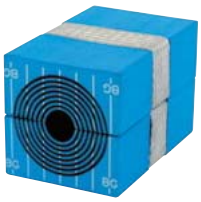

RM 40 10-32 BG

См. характеристики и размеры на стр. 30.

Для получения дополнительной информации относительно размеров модулей, пожалуйста, свяжитесь с представителями ООО «Рокстэк РУ», отправив запрос на info@ru.roxtec.com

Модуль	Количество кабелей/труб	Диаметр кабелей/труб Øa-Øb (мм)	Øa-Øb (дюйм)	Внешние размеры (мм) HxW (D=60 мм)	Вес (кг.)	(фунтов)	Арт. №
С СЕРДЕЧНИКОМ							
RM 20 BG	1	0+4.0-14.5	0+0.157-0.571	20x20	0,04	0.088	102415
RM 20w40 BG	2	0+3.5-16.5	0+0.138-0.650	20x40	0.07	0.154	102416
RM 30 BG	1	0+10.0-25.0	0+0.394-0.984	30x30	0.08	0.176	102417
RM 40 10-32 BG	1	0+9.5-32.5	0+0.374-1.280	40x40	0.14	0.309	102419
RM 60 24-54 BG	1	0+24.0-54.0	0+0.945-2.126	60x60	0.33	0.728	102422
БЕЗ СЕРДЕЧНИКА							
RM 80 BG woc	1	48.0-71.0	1.890-2.795	80x80	0.46	1.014	118505
RM 90 BG woc	1	48.0-71.0	1.890-2.795	90x90	0.56	1.235	102424
RM 120 BG woc	1	67.5-99.0	2.657-3.898	120x120	0.94	2.072	102412

Цельный компенсационный модуль Roxtec RM BG™ B, RM BG™ компании Roxtec

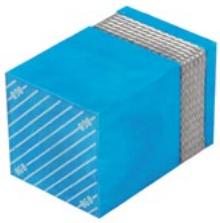

RM 40/0 BG B
– вид спереди

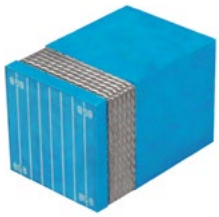

RM 40/0 BG B
– вид сзади

RM 40/0 BG

См. характеристики и размеры на стр. 30.

Для получения дополнительной информации относительно размеров модулей, пожалуйста, свяжитесь с представителями ООО «Рокстэк РУ», отправив запрос на info@ru.roxtec.com

Модуль	Внешние размеры (мм) HxW (D=60 мм)	Масса (макс.) (кг.)	(фунтов)	Арт. №
RM 10w120/0 BG B	10x120	0.12	0.256	109378
RM 20/0 BG B	20x20	0.04	0.088	103345
RM 30/0 BG B	30x30	0.08	0.181	103348
RM 40/0 BG B	40x40	0.15	0.320	103351
RM 60/0 BG B	60x60	0.34	0.754	103354
RM 10w120/0 BG	10x120	0.12	0.256	109376
RM 20/0 BG	20x20	0.04	0.088	102431
RM 30/0 BG	30x30	0.08	0.181	102432
RM 40/0 BG	40x40	0.15	0.320	102433
RM 60/0 BG	60x60	0.34	0.754	102434

Совет: Целесообразнее использовать уплотнительный модуль RM, взамен компенсационного модуля (модуля-заглушки). Резервный уплотнительный модуль с сердечником позволяет использовать его для прокладки кабелей/труб в будущем.

Модуль Roxtec RM ES B

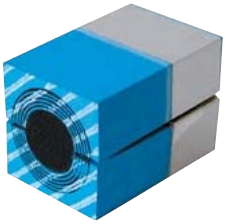

RM 40 ES B
– вид спереди

RM 40 ES B
– вид сзади

См. характеристики и размеры на стр. 30.

Для получения дополнительной информации относительно размеров модулей, пожалуйста, свяжитесь с представителями ООО «Рокстэк РУ», отправив запрос на info@ru.roxtec.com

Модуль	Количество кабелей/труб	Диаметр кабелей/труб Øa-Øb (мм)	Øa-Øb (дюйм)	Внешние размеры (мм) HxW (D=60 мм)	Вес (кг.)	(фунтов)	Арт. №
С СЕРДЕЧНИКОМ							
RM 15 ES B	1	0+3.0-11.0	0+0.118-0.433	15x15	0.02	0.044	ERM1100151181
RM 15w40 ES B	3	0+3.5-10.5	0+0.138-0.413	15x40	0.05	0.110	ERM1115401181
RM 20 ES B	1	0+4.0-14.5	0+0.157-0.571	20x20	0.04	0.088	ERM1100201181
RM 20w40 ES B	2	0+3.5-16.5	0+0.138-0.650	20x40	0.07	0.154	ERM1120401181
RM 30 ES B	1	0+10.0-25.0	0+0.394-0.984	30x30	0.08	0.176	ERM1100301181
RM 40 ES B	1	0+21.5-34.5	0+0.846-1.358	40x40	0.14	0.309	ERM1100401181
RM 40 10-32 ES B	1	0+9.5-32.5	0+0.374-1.280	40x40	0.14	0.309	ERM1140101181
RM 60 ES B	1	0+28.0-54.0	0+1.102-2.126	60x60	0.33	0.728	ERM1100601181
RM 60 24-54 ES B	1	0+24.0-54.0	0+0.945-2.126	60x60	0.33	0.728	ERM1160201181
БЕЗ СЕРДЕЧНИКА							
RM 60 ES B woc	1	28.0-54.0	1.102-2.126	60x60	0.26	0.573	ERM1000601181
RM 80 ES B woc	1	48.0-71.0	1.890-2.795	80x80	0.46	1.014	110100
RM 90 ES B woc	1	48.0-71.0	1.890-2.795	90x90	0.56	1.235	ERM1000901181
RM 120 ES B woc	1	67.5-99.0	2.657-3.898	120x120	0.94	2.072	ERM1001201181

Модуль Roxtec RM ES

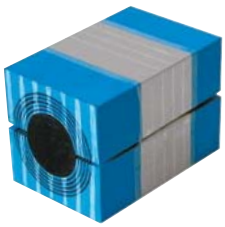

RM 40 ES

См. характеристики и размеры на стр. 30.

Для получения дополнительной информации относительно размеров модулей, пожалуйста, свяжитесь с представителями ООО «Рокстэк РУ», отправив запрос на info@ru.roxtec.com

Модуль	Количество кабелей/труб	Диаметр кабелей/труб Øa-Øb (мм)	Øa-Øb (дюйм)	Внешние размеры (мм) HxW (D=60 мм)	Вес (кг.)	(фунтов)	Арт. №
С СЕРДЕЧНИКОМ							
RM 15 ES	1	0+3.0-11.0	0+0.118-0.433	15x15	0.02	0.044	ERM0100151181
RM 15w40 ES	3	0+3.5-10.5	0+0.138-0.413	15x40	0.05	0.110	ERM0115401181
RM 20 ES	1	0+4.0-14.5	0+0.157-0.571	20x20	0.04	0.088	ERM0100201181
RM 20w40 ES	2	0+3.5-16.5	0+0.138-0.650	20x40	0.07	0.154	ERM0120401181
RM 30 ES	1	0+10.0-25.0	0+0.394-0.984	30x30	0.08	0.176	ERM0100301181
RM 40 ES	1	0+21.5-34.5	0+0.846-1.358	40x40	0.14	0.309	ERM0100401181
RM 40 10-32 ES	1	0+9.5-32.5	0+0.374-1.280	40x40	0.14	0.309	ERM0140101181
RM 60 ES	1	0+28.0-54.0	0+1.102-2.126	60x60	0.33	0.728	ERM0100601181
RM 60 24-54 ES	1	0+24.0-54.0	0+0.945-2.126	60x60	0.33	0.728	ERM0160201181
БЕЗ СЕРДЕЧНИКА							
RM 60 ES woc	1	28.0-54.0	1.102-2.126	60x60	0.26	0.573	ERM0000601181
RM 80 ES woc	1	48.0-71.0	1.890-2.795	80x80	0.46	1.014	110097
RM 90 ES woc	1	48.0-71.0	1.890-2.795	90x90	0.56	1.235	ERM0000901181
RM 120 ES woc	1	67.5-99.0	2.657-3.898	120x120	0.94	2.072	ERM0001201181

Цельный компенсационный модуль Roxtec RM ES B, RM ES

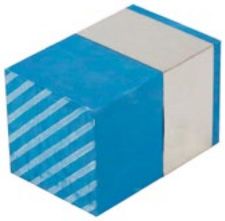

RM 40/0 ES B
– вид спереди

RM 40/0 ES B
– вид сзади

RM 40/0 ES

См. характеристики и размеры на стр. 30.

Для получения дополнительной информации относительно размеров модулей, пожалуйста, свяжитесь с представителями ООО «Рокстэк РУ», отправив запрос на info@ru.roxtec.com

Модуль	Внешние размеры (мм) HxW (D=60 мм)	Масса (макс.) (кг.)	(фунтов)	Арт. №
RM 5w120/0 ES B	5x120	0.06	0.126	ERM1351201181
RM 10/0 ES B	10x10	0.01	0.024	ERM1300101181
RM 10w120/0 ES B	10x120	0.12	0.254	ERM1310121181
RM 15/0 ES B	15x15	0.02	0.046	ERM1300151181
RM 20/0 ES B	20x20	0.04	0.088	ERM1300201181
RM 30/0 ES B	30x30	0.08	0.181	ERM1300301181
RM 40/0 ES B	40x40	0.15	0.320	ERM1300401181
RM 60/0 ES B	60x60	0.34	0.754	ERM1300601181
RM 5w120/0 ES	5x120	0.06	0.126	ERM0305121181
RM 10/0 ES	10x10	0.01	0.024	ERM0300101181
RM 10w120/0 ES	10x120	0.12	0.254	ERM0310121181
RM 15/0 ES	15x15	0.02	0.046	ERM0300151181
RM 20/0 ES	20x20	0.04	0.088	ERM0300201181
RM 30/0 ES	30x30	0.08	0.181	ERM0300301181
RM 40/0 ES	40x40	0.15	0.320	ERM0300401181
RM 60/0 ES	60x60	0.34	0.754	ERM0300601181

Совет: Целесообразнее использовать уплотнительный модуль RM, чем компенсационный модуль.
Уплотнительный модуль с сердечником позволяет использовать его для прокладки кабелей/труб в будущем.

Модуль Roxtec RM PE B

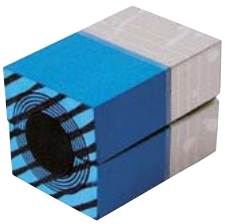

RM 40 PE B
– вид спереди

RM 40 PE B
– вид сзади

См. характеристики и размеры на стр. 30.

Для получения дополнительной информации относительно размеров модулей, пожалуйста, свяжитесь с представителями ООО «Рокстэк РУ», отправив запрос на info@ru.roxtec.com

Модуль	Количество кабелей/труб	Диаметр кабелей/труб Øa-Øb (мм)	Øa-Øb (дюйм)	Внешние размеры (мм) HxW (D=60 мм)	Вес (кг.)	(фунтов)	Арт. №
С СЕРДЕЧНИКОМ							
RM 15 PE B	1	0+3.0-11.0	0+0.118-0.433	15x15	0.02	0.044	PRM1100151181
RM 15w40 PE B	3	0+3.5-10.5	0+0.138-0.413	15x40	0.05	0.110	PRM1115401181
RM 20 PE B	1	0+4.0-14.5	0+0.157-0.571	20x20	0.04	0.088	PRM1100201181
RM 20w40 PE B	2	0+3.5-16.5	0+0.138-0.650	20x40	0.07	0.154	PRM1120401181
RM 30 PE B	1	0+10.0-25.0	0+0.394-0.984	30x30	0.08	0.176	PRM1100301181
RM 40 PE B	1	0+21.5-34.5	0+0.846-1.358	40x40	0.14	0.309	PRM1100401181
RM 40 10-32 PE B	1	0+9.5-32.5	0+0.374-1.280	40x40	0.14	0.309	PRM1140101181
RM 60 PE B	1	0+28.0-54.0	0+1.102-2.126	60x60	0.33	0.728	PRM1100601181
RM 60 24-54 PE B	1	0+24.0-54.0	0+0.945-2.126	60x60	0.33	0.728	PRM1160201181
БЕЗ СЕРДЕЧНИКА							
RM 60 PE B woc	1	28.0-54.0	1.102-2.126	60x60	0.26	0.573	PRM1000601181
RM 80 PE B woc	1	48.0-71.0	1.890-2.795	80x80	0.44	0.97	110109
RM 90 PE B woc	1	48.0-71.0	1.890-2.795	90x90	0.56	1.235	PRM1000901181
RM 120 PE B woc	1	67.5-99.0	2.657-3.898	120x120	0.94	2.072	PRM1001201181

Модуль Roxtec RM PE

RM 40 PE

См. характеристики и размеры на стр. 30.

Для получения дополнительной информации относительно размеров модулей, пожалуйста, свяжитесь с представителями ООО «Рокстэк РУ», отправив запрос на info@ru.roxtec.com

Модуль	Количество кабелей/труб	Диаметр кабелей/труб Øa-Øb (мм)	Øa-Øb (дюйм)	Внешние размеры (мм) HxW (D=60 мм)	Вес (кг.)	(фунтов)	Арт. №
С СЕРДЕЧНИКОМ							
RM 15 PE	1	0+3.0-11.0	0+0.118-0.433	15x15	0.02	0.044	PRM0100151181
RM 15w40 PE	3	0+3.5-10.5	0+0.138-0.413	15x40	0.05	0.110	PRM0115401181
RM 20 PE	1	0+4.0-14.5	0+0.157-0.571	20x20	0.04	0.088	PRM0100201181
RM 20w40 PE	2	0+3.5-16.5	0+0.138-0.650	20x40	0.07	0.154	PRM0120401181
RM 30 PE	1	0+10.0-25.0	0+0.394-0.984	30x30	0.08	0.176	PRM0100301181
RM 40 PE	1	0+21.5-34.5	0+0.846-1.358	40x40	0.14	0.309	PRM0100401181
RM 40 10-32 PE	1	0+9.5-32.5	0+0.374-1.280	40x40	0.14	0.309	PRM0140101181
RM 60 PE	1	0+28.0-54.0	0+1.102-2.126	60x60	0.33	0.728	PRM0100601181
RM 60 24-54 PE	1	0+24.0-54.0	0+0.945-2.126	60x60	0.33	0.728	PRM0160201181
БЕЗ СЕРДЕЧНИКА							
RM 60 PE woc	1	28.0-54.0	1.102-2.126	60x60	0.26	0.573	PRM0000601181
RM 80 PE woc	1	48.0-71.0	1.890-2.795	80x80	0.44	0.97	110108
RM 90 PE woc	1	48.0-71.0	1.890-2.795	90x90	0.56	1.235	PRM0000901181
RM 120 PE woc	1	67.5-99.0	2.657-3.898	120x120	0.94	2.072	PRM0001201181

Цельный компенсационный модуль Roxtec RM PE B, RM PE

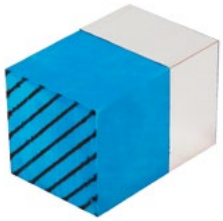

RM 40/0 PE B
– вид спереди

RM 40/0 PE B
– вид сзади

RM 40/0 PE

См. характеристики и размеры на стр. 30.

Для получения дополнительной информации относительно размеров модулей, пожалуйста, свяжитесь с представителями ООО «Рокстэк РУ», отправив запрос на info@ru.roxtec.com

Модуль	Внешние размеры (мм) HxW (D=60 мм)	Масса (макс.) (кг.)	(фунтов)	Арт. №
RM 5w120/0 PE B	5x120	0.06	0.126	PRM1351201181
RM 10/0 PE B	10x10	0.01	0.024	PRM1300101181
RM 10w120/0 PE B	10x120	0.12	0.254	PRM1310121181
RM 15/0 PE B	15x15	0.02	0.046	PRM1300151181
RM 20/0 PE B	20x20	0.04	0.088	PRM1300201181
RM 30/0 PE B	30x30	0.08	0.181	PRM1300301181
RM 40/0 PE B	40x40	0.15	0.320	PRM1300401181
RM 60/0 PE B	60x60	0.34	0.754	PRM1300601181
RM 5w120/0 PE	5x120	0.06	0.126	PRM0305121181
RM 10/0 PE	10x10	0.01	0.024	PRM0300101181
RM 10w120/0 PE	10x120	0.12	0.254	PRM0310121181
RM 15/0 PE	15x15	0.02	0.046	PRM0300151181
RM 20/0 PE	20x20	0.04	0.088	PRM0300201181
RM 30/0 PE	30x30	0.08	0.181	PRM0300301181
RM 40/0 PE	40x40	0.15	0.320	PRM0300401181
RM 60/0 PE	60x60	0.34	0.754	PRM0300601181

Совет: Целесообразнее использовать уплотнительный модуль RM, чем компенсационный модуль.
Уплотнительный модуль с сердечником позволяет использовать его для прокладки кабелей/труб в будущем.

Уплотнительный модуль Roxtec CM BG™ B с сердечником

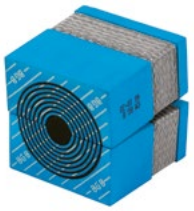

CM 40 10-32 BG B
– вид спереди

CM 20w40 BG B
– вид спереди

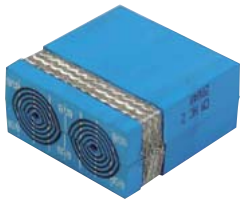

CM 20w40 BG B
– вид сзади

См. характеристики и размеры на стр. 31.

Модуль	Количество кабелей/труб	Диаметр кабелей/труб Øa-Øb (мм)	Øa-Øb (дюйм)	Внешние размеры (мм) HxW (D=40 мм)	Вес (кг.)	(фунтов)	Арт. №
CM 20w40 BG B	2	0+3.5-16.5	0+0.138-0.650	20x40	0.05	0.110	103375
CM 30w40 BG B	1	0+10-25	0+0.394-0.984	30x40	0.08	0.176	103379
CM 40 10-32 BG B	1	0+9.5-32.5	0+0.374-1.280	40x40	0.10	0.220	103381

Цельный компенсационный модуль Roxtec CM BG™ B

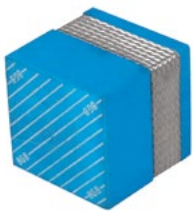

CM 40/0 BG B
– вид спереди

CM 40/0 BG B
– вид сзади

См. характеристики и размеры на стр. 31.

Модуль	Внешние размеры (мм) HxW (D=40 мм)	Масса (макс.) (кг.)	(фунтов)	Арт. №
CM 10w40/0 BG B	10 x 40	0.02	0.044	103903
CM 40/0 BG B	40 x 40	0.08	0.176	103366

Уплотнительный модуль Roxtec CM ES компании Roxtec

CM 20w40 ES
– вид спереди

CM 20w40 ES
– вид сзади

См. характеристики и размеры на стр. 31.

Модуль	Количество кабелей/труб	Диаметр кабелей/труб Øa-Øb (мм)	Øa-Øb (дюйм)	Внешние размеры (мм) HxW (D=40 мм)	Вес (кг.)	(фунтов)	Арт. №
CM 15w40 ES	3	0+3.5-10.5	0+0.138-0.413	15x40	0.04	0.088	EC00115401181
CM 20 ES	1	0+4.0-14.5	0+0.157-0.571	20x20	0.03	0.066	EC00100201181
CM 20w40 ES	2	0+3.5-16.5	0+0.138-0.650	20x40	0.05	0.110	EC00120401181
CM 30w40 ES	1	0+10.0-25.0	0+0.394-0.984	30x40	0.08	0.176	EC00130401181
CM 40 10-32 ES	1	0+9.5-32.5	0+0.374-1.280	40x40	0.10	0.220	EC00140121181

Цельный компенсационный модуль Roxtec CM ES

CM 10w40/0 ES
– вид спереди

CM 10w40/0 ES
– вид сзади

См. характеристики и размеры на стр. 31.

Модуль	Внешние размеры (мм) HxW (D=40 мм)	Масса (макс.) (кг.)	(фунтов)	Арт. №
CM 5w40/0 ES	5 x 40	0.01	0.022	EC00305401181
CM 10w40/0 ES	10 x 40	0.02	0.044	EC00310401181
CM 40/0 ES	40 x 40	0.10	0.220	5EC0000000005

Уплотнительный модуль Roxtec CM PE

CM 20w40 PE
– вид спереди

CM 20w40 PE
– вид сзади

См. характеристики и размеры на стр. 31.

Модуль	Диаметр кабелей/труб	Диаметр кабелей/труб Øa-Øb (мм)	Диаметр кабелей/труб Øa-Øb (дюйм)	Внешние размеры (мм) HxW (D=40 мм)	Вес (кг.)	Вес (фунтов)	Арт. №
CM 15w40 PE	3	0+3.5-10.5	0+0.138-0.413	15x40	0.04	0.088	PC00115401181
CM 20 PE	1	0+4.0-14.5	0+0.157-0.571	20x20	0.03	0.066	PC00100201181
CM 20w40 PE	2	0+3.5-16.5	0+0.138-0.650	20x40	0.05	0.110	PC00120401181
CM 30w40 PE	1	0+10.0-25.0	0+0.394-0.984	30x40	0.08	0.176	PC00130401181
CM 40 10-32 PE	1	0+9.5-32.5	0+0.374-1.280	40x40	0.10	0.220	PC00140101181

Цельный компенсационный модуль Roxtec CM PE

CM 10w40/0 ES
– вид спереди

CM 10w40/0 ES
– вид сзади

См. характеристики и размеры на стр. 31.

Модуль	Внешние размеры (мм) HxW (D=40 мм)	Масса (макс.) (кг.)	Масса (макс.) (фунтов)	Арт. №
CM 5w40/0 PE	5 x 40	0.01	0.022	PC00305401181
CM 10w40/0 PE	10 x 40	0.02	0.044	PC00310401181
CM 40/0 PE	40 x 40	0.10	0.220	PC00300401181

Компрессионный блок серии Roxtec EMC

Компрессионный блок Roxtec используется в рамах, имеющих прямоугольную зону уплотнения, в которых не предусмотрено интегрированное устройство сжатия. Компрессионный блок осуществляет сжатие и уплотнение предварительно проложенных кабелей и труб, а также установленных модулей и разделительных пластин.

- Предназначен для использования с рамами и компонентами группы RM EMC

Комплекты компрессионных блоков для систем Roxtec BG™ и PE, оцинкованная сталь/ нержавеющая сталь марки AISI 316

Wedge kit 120 galv

Wedge 120 galv

Wedge 60 galv

См. характеристики и размеры на стр 34.

Компрессионый блок	Внешние размеры W (мм)	Внешние размеры W (дюйм)	Вес (кг.)	Вес (фунтов)	Арт. №
Wedge kit 120 galv	120	4.724	1.5	3.307	AWK0001201018
Wedge 120 galv	120	4.724	0.8	1.764	ARW0001201018
Wedge 60 galv	60	2.362	0.4	0.882	ARW0000601018
Wedge kit 120 AISI 316	120	4.724	1.5	3.307	AWK0001201021
Wedge 120 AISI 316	120	4.724	0.8	1.764	ARW0001201021
Wedge 60 AISI 316	60	2.362	0.4	0.882	ARW0000601021

* Набор компрессионного блока состоит из: компрессионного блока шириной 120 мм пяти разделительных (опорных), стальных пластин 120 мм, одного тюбика лубрикантаи инструкции по установке на разных языках.

Комплекты компрессионных блоков Roxtec ES, оцинкованная сталь/сталь марки AISI 316

Wedge kit 120 ES galv

Wedge 120 ES galv

Wedge 60 ES galv

См. характеристики и размеры на стр. 34.

Компрессионый блок	Внешние размеры W (мм)	Внешние размеры W (дюйм)	Вес (кг.)	Вес (фунтов)	Арт. №
Wedge kit 120 ES galv	120	4.724	1.5	3.307	103400
Wedge 120 ES galv	120	4.724	0.8	1.764	ARW0000012391
Wedge 60 ES galv	60	2.362	0.4	0.882	103398
Wedge kit 120 ES AISI 316	120	4.724	1.5	3.307	103401
Wedge 120 ES AISI 316	120	4.724	0.8	1.764	103370
Wedge 60 ES AISI 316	60	2.362	0.4	0.882	103397

* Один комплект Wedge kit 120 ES включает компрессионный блок Roxtec Wedge 120 ES, пять разделительных пластин, индикатор уплотнения Wedge Clip, а также инструкцию по монтажу.

Руководство по выбору рам серии Roxtec EMC

Применяются для установки модулей BG, ES или PE в системах, требующих обеспечения электромагнитной совместимости. Рамы должны быть надежно заземлены.

	Прямоугольные рамы					Рамы для шкафов				Гильзы для круглых рам/муфт	
	S	SF	SK	SBTB	GHM	CF 8, CF 32 EMC	CF 8, CF 32 BG	ComSeal EMC	G	SLF R/RS	SL R/RS
Гильзы для круглых рам/муфт	✓	✓	✓	✓	✓ 1	—	✓	—	✓ 3	—	—
Экранирование	✓	✓ 3	✓	✓	✓ 2	✓	—	✓	✓ 3	✓ 2	✓
Наведенные ЭМП	✓	✓	✓	✓	✓ 1	✓	✓	✓	✓ 3	✓ 2	✓

1. Поставляется без клеммы заземления
2. Проводящая прокладка не входит
3. Способ монтажа - сварка

Клемма заземления

Рекомендуется в качестве дополнительного элемента для рам, используемых для соединения и заземления. Рамы с клеммой заземления поставляются по запросу.

Маркировочная и измерительная линейка для решений Рокстэк EMC

Маркировочная линейка используется для упрощения и ускорения разметки участков кабеля, где необходимо удалить оболочку кабеля, либо нанести контрольные метки перед выполнением монтажа. Это необходимо для обеспечения правильного размещения в модуле подготовленного участка кабеля.

Инструмент	Арт. №
EMC Marking Tool	IQR0002000000

Рамы и муфты Roxtec EMC

Общий обзор рам и муфт компании Roxtec, предназначенных для систем, требующих обеспечения ЭМС.

Рама Roxtec S
См. на стр. 40.

Рама Roxtec SK
См. на стр. 52.

Рама Roxtec SBTB
См. на стр. 54.

Рама Roxtec SF
См. на стр. 56.

Рама Roxtec GHM
См. на стр. 61.

Рама Roxtec G
См. на стр. 98.

Муфта Roxtec R EMC
См. на стр. 125.

Муфта Roxtec RS EMC
См. на стр. 127.

Рама Roxtec ComSeal™ EMC
См. на стр. 129.

Рама Roxtec CF 8 EMC
См. на стр. 131.

Рама Roxtec CF 32 EMC
См. на стр. 131.

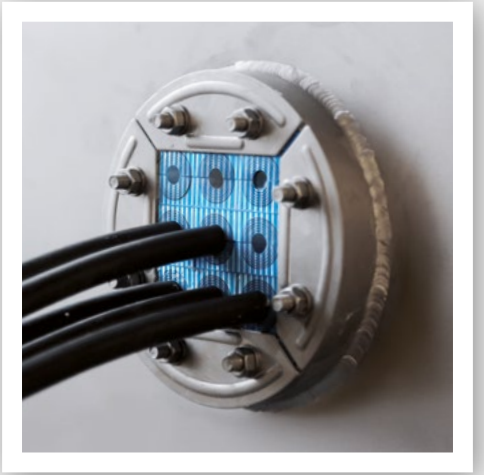

Муфта Roxtec R EMC

R EMC - круглая муфта с прямоугольным проемом для размещения кабелей/труб в уплотнительных модулях. Сжатие осуществляется за счет стягивания болтов по периметру.

- Сжатие посредством сужения и расширения корпуса муфты
- Предназначена для установки модулей Roxtec RM ES и RM PE
- Поставляются различные варианты и размеры гильзы для монтажа муфт

Муфта R EMC, накладки из оцинкованной низкоуглеродистой стали

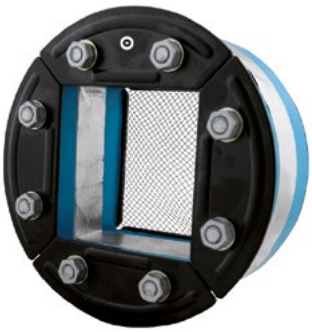

R 150 EMC galv

См. характеристики и размеры на стр. 65.

Компоненты, требуемые для полного комплекта уплотнения, указаны на стр. 26.

См. характеристики гильз на стр. 66.

См. инструкции по монтажу на сайте www.roxtec.com/ru

Характеристики класс A, класс H, Водо- и газонепроницаемые

Рама	Зона уплотнения (мм)	Размеры отверстия Ø (мм)	(дюйм)	Вес (кг.)	(фунтов)	Арт. №
R 100 EMC galv	60 x 60	100 x 85	3.937 x 3.346	0.7	1.499	ER00A01001118
R 125 EMC galv	80 x 80	125 x 70	4.921 - 2.756	1,1	2.447	5R00000007751
R 127 EMC galv	80 x 80	127 x 70	5.000 x 2.756	1.1	2.447	ER00A01271118
R 150 EMC galv	90 x 90	150 x 70	5.906 x 2.756	1.6	3.638	ER00A01501118
R 200 EMC galv	120 x 120	200 x 70	7.874 x 2.756	2.6	5.732	ER00A02001118

Муфта R EMC, накладки из кислотостойкой нержавеющей стали

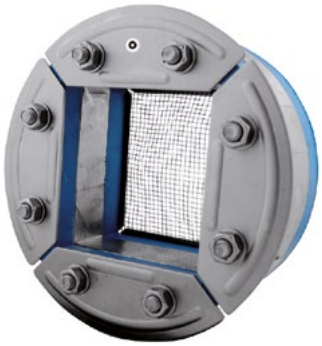

R 150 EMC AISI 316

См. характеристики и размеры на стр. 65.

Компоненты, требуемые для полного комплекта уплотнения, указаны на стр. 26.

См. характеристики гильз на стр. 66.

См. инструкции по монтажу на сайте www.roxtec.com/ru

Характеристики класс A, класс H, Водо- и газонепроницаемые

Рама	Зона уплотнения (мм)	Размеры отверстия Ø (мм)	(дюйм)	Вес (кг.)	(фунтов)	Арт. №
R 70 EMC AISI 316	40 x 40	70 x 70	2.756 x 2.756	0.5	1.014	ER00A00701121
R 75 EMC AISI 316	40 x 40	75 x 70	2.953 x 2.756	0.5	1.102	ER00A00751121
R 100 EMC AISI 316	60 x 60	100 x 85	3.937 x 3.346	0.6	1.499	ER00A01001121
R 125 EMC AISI 316	80 x 80	125 x 70	4.921 x 2.756	1.1	2.447	5ER0000003976
R 127 EMC AISI 316	80 x 80	127 x 70	5.000 x 2.756	1.1	2.447	ER00A01271121
R 150 EMC AISI 316	90 x 90	150 x 70	5.906 x 2.756	1.6	3.638	ER00A01501121
R 200 EMC AISI 316	120 x 120	200 x 70	7.874 x 2.756	2.6	5.732	ER00A02001121

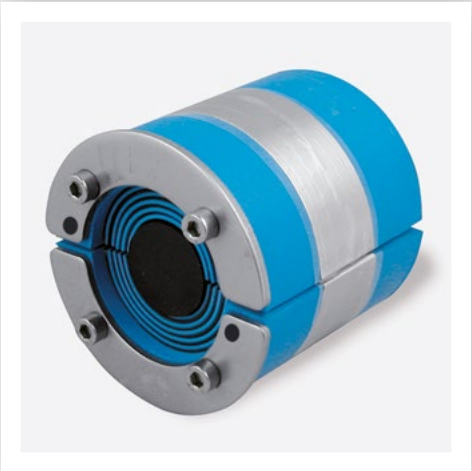

Муфты Roxtec RS EMC

Муфты Roxtec RS EMC представляют собой круглые уплотнения ввода, состоящие из двух половин, имеющих удаляемые слои. В муфте предусмотрено интегрированное устройство сжатия. Существует возможность монтажа ранее пролоденных кабелей и труб.

- Защита от электромагнитного излучения
- Выравнивание потенциалов
- Для уплотнения одного кабеля/трубы
- Для монтажа муфт поставляются гильзы различных диаметров и типов

Муфта RS ES, накладки из кислотостойкой нержавеющей стали

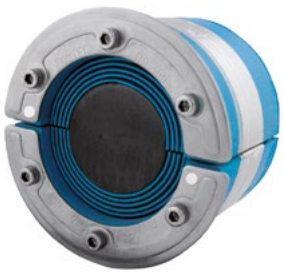

RS 100 ES AISI 316

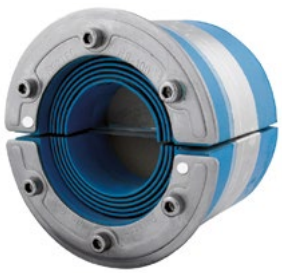

RS 100 ES AISI 316 woc

См. характеристики и размеры на стр. 71.

См. характеристики гильз на стр. 73.

См. инструкции по монтажу на сайте www.roxtec.com/ru

Характеристики класс A, класс H, Водо- и газонепроницаемые

Муфта	Диаметр кабелей/труб Ø (мм)	(дюйм)	Внешние размеры ØxD (мм)	ØxD (дюйм)	Вес (кг.)	(фунтов)	Арт. №
С СЕРДЕЧНИКОМ							
RS 25 ES AISI 316	0+3.6-12	0+0.142-0.472	25 x 40	0.984 x 1.575	0.04	0.093	ERS0100251121
RS 31 ES AISI 316	0+4-17	0+0.157-0.669	31 x 40	1.220 x 1.575	0.06	0.132	ERS0100311121
RS 43 ES AISI 316	0+4-23	0+0.157-0.906	43 x 78	1.693 x 3.071	0.2	0.529	ERS0100431121
RS 50 ES AISI 316	0+8-30	0+0.315-1.181	50 x 78	1.969 x 3.071	0.3	0.639	ERS0100501121
RS 68 ES AISI 316	0+26-48	0+1.024-1.890	68 x 78	2.677 x 3.071	0.5	1.102	ERS0100681121
RS 75 ES AISI 316	0+24-54	0+0.945-2.126	75 x 78	2.953 x 3.071	0.7	1.543	ERS0100751121
RS 100 ES AISI 316	0+48-70	0+1.890-2.756	100 x 83	3.937 x 3.268	1.0	2.205	ERS0101001121
RS 125 ES AISI 316	0+66-98	0+2.598-3.858	125 x 83	4.921 x 3.268	1.6	3.417	ERS0101251121

Муфта RS ES, накладки из кислотостойкой нержавеющей стали

Муфта	Диаметр кабелей/труб Ø (мм)	(дюйм)	Внешние размеры ØxD (мм)	ØxD (дюйм)	Вес (кг.)	(фунтов)	Арт. №
БЕЗ СЕРДЕЧНИКА							
RS 100 ES AISI 316 woc	48-70	1.890-2.756	100 x 83	3.937 x 3.268	0.8	1.874	ERS0001001121
RS 125 ES AISI 316 woc	66-98	2.598-3.858	125 x 83	4.921 x 3.268	1.2	2.756	ERS0001251121
RS 150 ES AISI 316 woc	93-119	3.661-4.685	150 x 85	5.906 x 3.346	1.6	3.417	ERS0001501121

Муфта RS PE, накладки из кислотостойкой нержавеющей стали

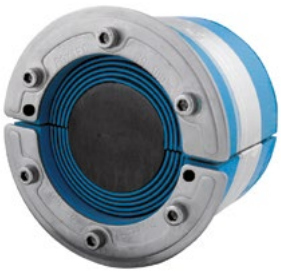

RS 100 PE AISI 316

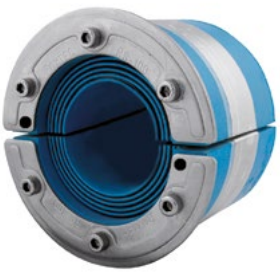

RS 100 PE AISI 316 woc

См. характеристики и размеры на стр. 71.

См. характеристики гильз на стр. 73.

См. инструкции по монтажу на сайте www.roxtec.com/ru

Характеристики класс A, класс H, Водо- и газонепроницаемые

Муфта	Диаметр кабелей/труб Ø (мм)	(дюйм)	Внешние размеры ØxD (мм)	ØxD (дюйм)	Вес (кг.)	(фунтов)	Арт. №
С СЕРДЕЧНИКОМ							
RS 25 PE AISI 316	0+3.6-12	0+0.142-0.472	25 x 40	0.984 x 1.575	0.04	0.093	PRS0100251121
RS 31 PE AISI 316	0+4-17	0+0.157-0.669	31 x 40	1.220 x 1.575	0.06	0.132	PRS0100311121
RS 43 PE AISI 316	0+4-23	0+0.157-0.906	43 x 78	1.693 x 3.071	0.2	0.529	PRS0100431121
RS 50 PE AISI 316	0+8-30	0+0.315-1.181	50 x 78	1.969 x 3.071	0.3	0.639	PRS0100501121
RS 68 PE AISI 316	0+26-48	0+1.024-1.890	68 x 78	2.677 x 3.071	0.5	1.102	PRS0100681121
RS 75 PE AISI 316	0+24-54	0+0.945-2.126	75 x 78	2.953 x 3.071	0.7	1.543	PRS0100751121
RS 100 PE AISI 316	0+48-70	0+1.890-2.756	100 x 83	3.937 x 3.268	1.0	2.205	PRS0101001121
RS 125 PE AISI 316	0+66-98	0+2.598-3.858	125 x 83	4.921 x 3.268	1.6	3.417	PRS0101251121
БЕЗ СЕРДЕЧНИКА							
RS 100 PE AISI 316 woc	48-70	1.890-2.756	100 x 83	3.937 x 3.268	0.8	1.874	PRS0001001121
RS 125 PE AISI 316 woc	66-98	2.598-3.858	125 x 83	4.921 x 3.268	1.2	2.756	PRS0001251121
RS 150 PE AISI 316 woc	93-119	3.661-4.685	150 x 85	5.906 x 3.346	1.6	3.417	PRS0001501121

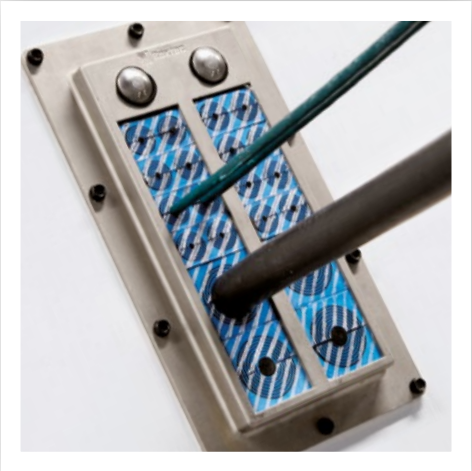

Рама Roxtec ComSeal™ EMC

Рама Roxtec ComSeal™ EMC обеспечивает защиту от электромагнитных помех/ электромагнитных импульсов. Данная группа изделий предназначена для применения в компонентах промышленных и телекоммуникационных систем, таких как преобразователи, генераторы и распределительные шкафы. Рама изготовлена из никелированного алюминия и обеспечивает уплотнение кабелей с разъемами и труб.

- Рамы поставляются в комплекте с модулями
- Защита от электромагнитного излучения
- Уравнивание потенциалов

Рама ComSeal™ EMC, никелированный алюминий, решения ES/PE

ComSeal 10/4 ES

ComSeal 12/3 ES

ComSeal 15/3 ES

ComSeal 16/10 ES

ComSeal 30/6 ES

ComSeal 32/8 ES

См. характеристики и размеры на стр. 90.
См. инструкции по монтажу на сайте www.roxtec.com/ru
См. практические рекомендации для пользователя на стр. 220.
Дополнительные модули глубиной 30 мм. могут быть куплены отдельно.

Характеристики **IP:** 54 **UL/NEMA**: 12, 12K

Комплект	Диапазон диаметров и количество кабелей/труб Модули глубиной 30 мм			Вес (кг.)	Вес (фунтов)	Арт. №
	0+3.5-16.5 мм 0+0.138-0.650 дюйм (CM 20w40 ES/PE 30)	0+9.5-32.5 мм 0+0.374-1.280 дюйм (CM 40 10-32 ES/PE 30)	0+28-43 мм 0+1.102-1.693 дюйм (CM 50 ES/PE 30)			
ComSeal 10/4 ES	2	2		0.52	1.14	CSE0000000104
ComSeal 10/7 ES	6	1		0.52	1.14	CSE0000000107
ComSeal 10/10 ES	10			0.52	1.14	CSE0000001010
ComSeal 10/4 PE	2	2		0.52	1.14	CSP0000000104

Рама ComSeal™ EMC, никелированный алюминий, решения ES/PE

Комплект	Диапазон диаметров и количество кабелей/труб Модули глубиной 30 мм			Вес		Арт. №
				(кг.)	(фунтов)	
	0+3.5-16.5 мм 0+0.138-0.650 дюйм (CM 20w40 ES/PE 30)	0+9.5-32.5 мм 0+0.374-1.280 дюйм (CM 40 10-32 ES/PE 30)	0+28-43 мм 0+1.102-1.693 дюйм (CM 50 ES/PE 30)			
ComSeal 10/7 PE	6	1		0.52	1.14	CSP0000000107
ComSeal 10/10 PE	10			0.52	1.14	CSP0000001010
ComSeal 12/3 ES		3		0.61	1.34	CSE0000001203
ComSeal 12/6 ES	4	2		0.61	1.34	CSE0000001206
ComSeal 12/9 ES	8	1		0.61	1.34	CSE0000001209
ComSeal 12/12 ES	12			0.61	1.34	CSE0000001212
ComSeal 12/3 PE		3		0.61	1.34	CSP0000001203
ComSeal 12/6 PE	4	2		0.61	1.34	CSP0000001206
ComSeal 12/9 PE	8	1		0.61	1.34	CSP0000001209
ComSeal 12/12 PE	12			0.61	1.34	CSP0000001212
ComSeal 15/3 ES			3	0.91	2.0	CSE0000001503
ComSeal 15/3 PE			3	0.91	2.0	CSP0000001503
ComSeal 16/4 ES		4		0.67	1.47	CSE0000000164
ComSeal 16/7 ES	4	3		0.67	1.47	CSE0000000164
ComSeal 16/10 ES	8	2		0.67	1.47	CSE0000000167
ComSeal 16/16 ES	16			0.67	1.47	CSE0000001610
ComSeal 16/4 PE		4		0.67	1.47	CSE0000001616
ComSeal 16/7 PE	4	3		0.67	1.47	CSP0000000164
ComSeal 16/10 PE	8	2		0.67	1.47	CSP0000000167
ComSeal 16/16 PE	16			0.67	1.47	CSP0000001610
ComSeal 30/6 ES			6	1.40	3.09	CSE0000003006
ComSeal 30/6 PE			6	1.40	3.09	CSP0000003006
ComSeal 32/8 ES		8		1.26	2.78	CSE0000003208
ComSeal 32/14 ES	8	6		1.26	2.78	CSE0000003214
ComSeal 32/20 ES	16	4		1.26	2.78	CSE0000003220
ComSeal 32/32 ES	32			1.26	2.78	CSE0000003232
ComSeal 32/8 PE		8		1.26	2.78	CSP0000003208
ComSeal 32/14 PE	8	6		1.26	2.78	CSP0000003214
ComSeal 32/20 PE	16	4		1.26	2.78	CSP0000003220
ComSeal 32/32 PE	32			1.26	2.78	CSP0000003232

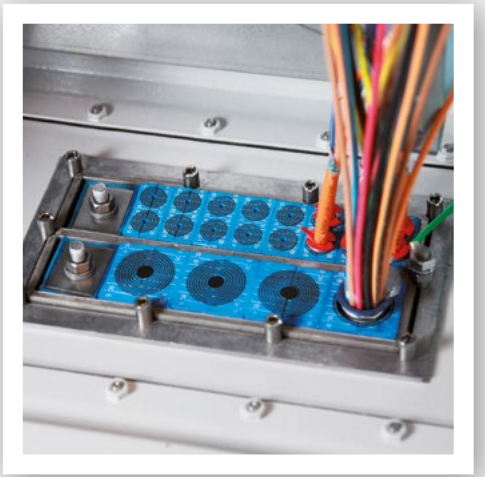

Рамы/комплекты Roxtec CF 8/CF 32 EMC/BG

Никелированные рамы из литого алюминия имеют высокую электропроводность. Они обеспечивают возможность установки в одном проеме нескольких кабелей с разъемами, либо труб.

- Предназначены для установки модулей CM BG B, CM ES или CM PE
- Защита от электромагнитного излучения
- Уравнивание потенциалов
- Соединение и заземление

Рамы CF 8 EMC и CF 32 EMC, решения ES/PE

CF 8 EMC

CF 32 EMC

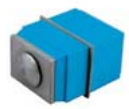

C компрессионный блок ES AISI 316 (C Compression unit ES AISI 316)

C компрессионный блок IP/PE AISI 316 (C Compression unit IP/PE AISI 316)

Компрессионный блок заказывается отдельно

См. характеристики и размеры на стр. 93.
См. практические рекомендации для пользователя на стр. 220.
См. инструкции по монтажу на сайте www.roxtec.com/ru

Характеристики **IP**: 66/67 **UL/NEMA**: 4, 4X, 12, 13

Рама	Внешние размеры HxW (мм)	Внешние размеры HxW (дюйм)	Вес (кг.)	Вес (фунтов)	Арт. №
CF 8 EMC	140 x 75	5.512 x 2.952	0.6	1.213	ECF0000080035
CF 32 EMC	230 x 130	9.055 x 5.118	1.4	3.086	ECF0000320035
C Compression unit ES AISI 316	30 x 40	1.181 x 1.575	0.2	0.340	ECC0001001123
C Compression unit IP/PE AISI 316	30 x 40	1.181 x 1.575	0.2	0.340	CC00001001023

Комплекты/рамы CF 8 BG™ B и CF 32 BG™ B

CF 8/8 BG B

CF 32/8 BG B

CF 32/20 BG B

CF 32/32 BG B

CF 8 EMC BG

CF 32 EMC BG

Примечание: рама CF 8 EMC BG и CF 32 EMC BG укомплектованы компрессионным блоком и клеммой заземления.

См. характеристики и размеры на стр. 93.

См. практические рекомендации для пользователя на стр. 220.

См. инструкции по монтажу на сайте www.roxtec.com/ru

Характеристики **IP:** 66/67 **UL/NEMA**: 4, 4X, 12, 13

Комплект	Диапазон диаметров и количество кабелей/труб		Вес (кг.)	Вес (фунтов)	Арт. №
	0+3.5-16.5 мм/ 0+0.138-0.650 дюйм (CM 20w40 BG B)	0+9.5-32.5 мм/ 0+0.374-1.280 дюйм (CM 40 10-32 BG B)			
CF 8/8 BG B	8		0.70	1.543	103464
CF 32/8 BG B		8	2.00	4.409	103462
CF 32/20 BG B	16	4	2.00	4.409	103463
CF 32/32 BG B	32		2.00	4.409	103461
CF 8 EMC BG			0.6	1.213	103465
CF 32 EMC BG			1.4	3.086	102826

Инструкция по монтажу, основные этапы

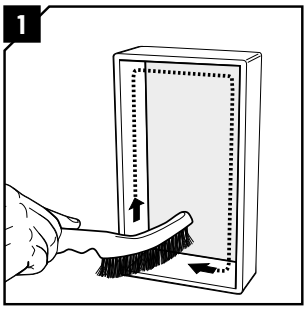

Очистить раму от грязи, краски и прочих загрязнений, чтобы обеспечить хорошую электропроводность.

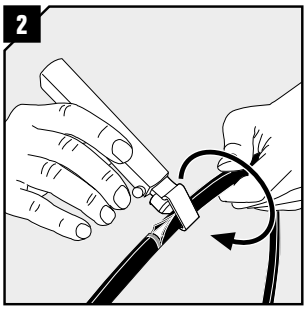

Разрезать и удалить наружную оболочку кабеля, чтобы оголить экран, либо броню кабеля.

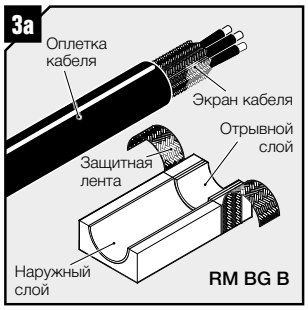

Представленные далее операции 3a–3f указывают процесс подготовки модулей серии EMC.

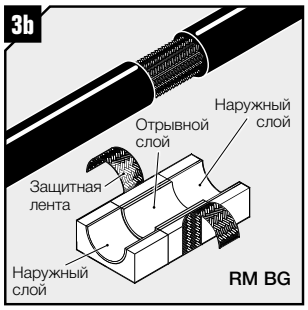

Отогнуть в сторны ленту или оплетку. С помощью отрывных слоев в модуле осуществить подбор к диаметру оболочки кабеля, и – к диаметру экрана кабеля.

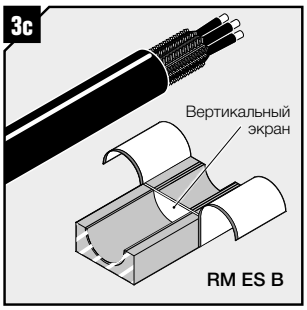

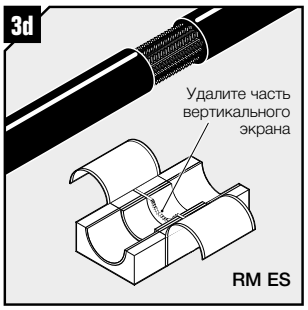

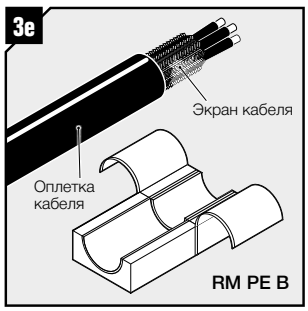

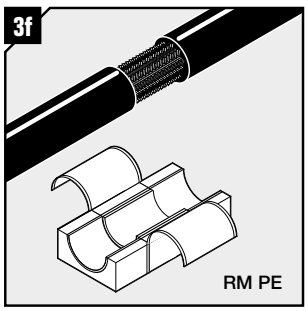

Для модулей ES – подогнать вертикальный защитный экран к внешнему диаметру кабеля.

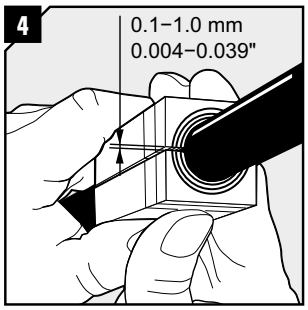

Обеспечить зазор между двумя половинами модуля в пределах от 0,1 мм до 1,0 мм, обжав между ними кабель или трубу. Плотно завернуть ленту или оплетку внутрь каждой половины модуля.

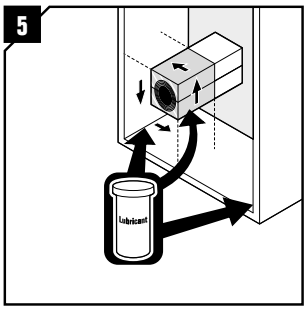

Смазать внутренние части рамы и половинок модулей, кроме торцевых частей .

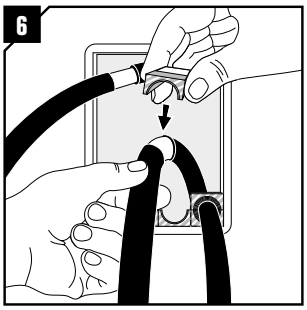

Разместить кабели в половинах модулей в соответствии с планом размещения.

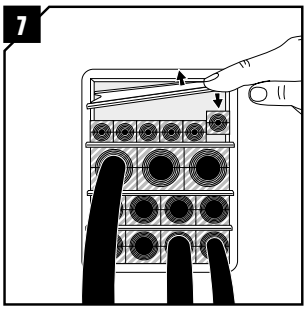

Установить разделительную пластину на каждый полный ряд модулей

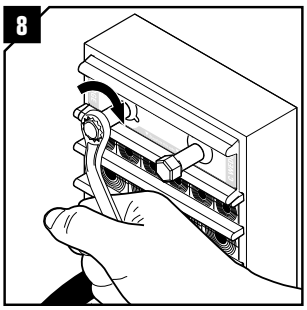

Смазать и вставить компрессионный блок. Попеременно затянуть болты до полной механической остановки

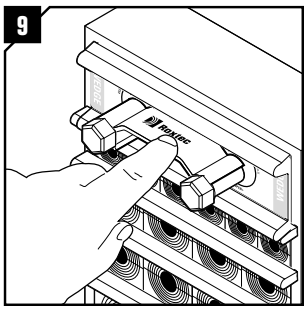

Установить клипсу для компрессионного блока, чтобы удостовериться в завершении монтажа.

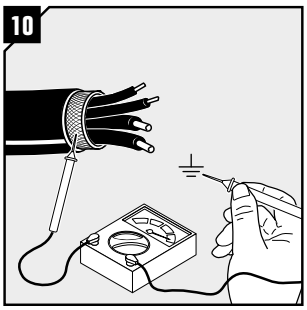

Проверить непрерывность цепи заземления между броней или экраном каждого кабеля и землей. Для проверки следует воспользоваться специальным прибором.

Монтажные инструменты

С целью упрощения монтажа компания Roxtec поставляет инструменты для предварительного сжатия модулей в раме. Дополнительную информацию по инструментам компании Roxtec см. на стр. 214.

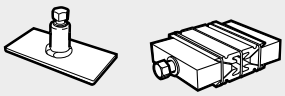

См. инструкции по монтажу на сайте www.roxtec.com/ru

УПЛОТНЕНИЯ ТРУБНЫХ ВВОДОВ

Применение в широком диапазоне систем

Уплотнения трубных вводов компании Roxtec обеспечивают защиту жизни людей и имущества от пожара, проникновения воды и газа. Они разработаны с учетом сохранения огнестойкости палуб и переборок после прокладки через них труб.

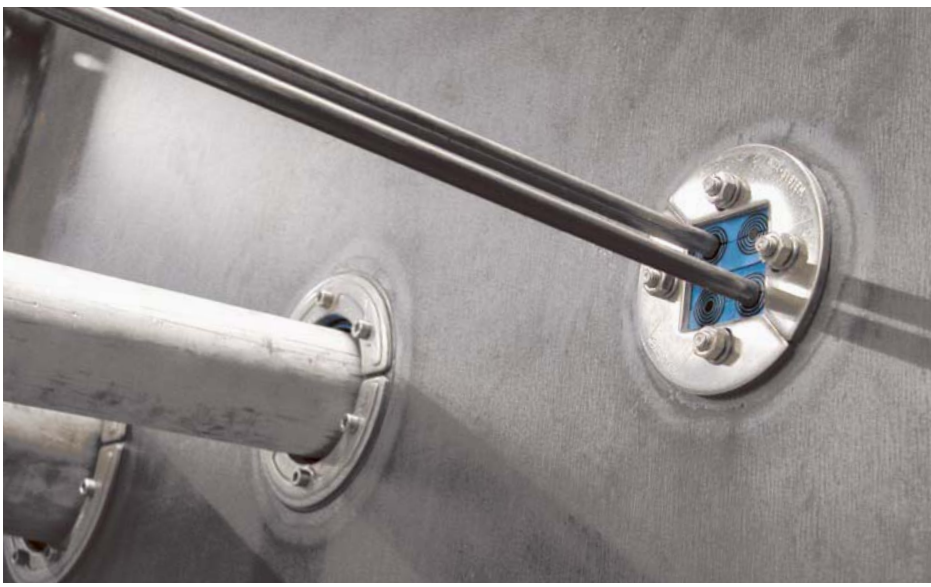

Функционирование морского судна обеспечивается сложной системой трубопроводов, осуществляющих подачу технологических жидкостей для различных основных систем, таких как системы энергетической установки, гидравлические системы, спринклерные системы, системы горячего и холодного водоснабжения и канализации. Количество основных систем определяет разнообразие материалов труб, таких как сталь, медь, пластик и стеклопластик, которые используются для обеспечения функционирования систем.

Сохранение целостности

Указанные различия материалов труб приводят к возникновению разнообразных проблем при разработке уплотнений для трубных проходок, предусматривающих защиту от таких рисков, как пожар, проникновение воды и газа.

Для решения этих проблем компания Roxtec разработала широкий диапазон уплотнений для труб, обеспечивающих защиту от указанных рисков и сохранение целостности конструкции, предназначенной для морского применения.

Одиночные или многотрубные вводы

Компания Roxtec также поставляет уплотнения, которые могут быть установлены с одной стороны палубы или переборки, что гораздо упрощает процесс монтажа. Имея широкий диапазон сертифицированных уплотнений для одиночных и многотрубных вводов, диаметром от 3,6 до 580 мм, компания Roxtec удовлетворяет всем потребностям заказчиков в области герметизации труб.

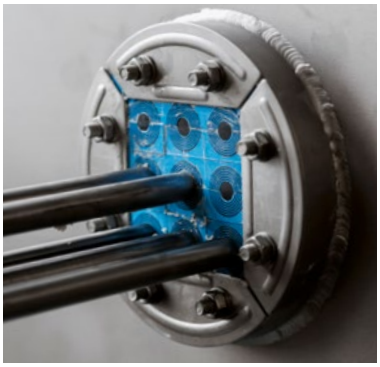

Испытанные и сертифицированные изделия

Уплотнения, поставляемые компанией Roxtec, обеспечивают защиту в соответствии с указанными ниже стандартами, имеют характеристики, определенные Международной морской организацией, и соответствуют требованиям, предъявляемым согласно методикам проведения испытаний различных классификационных обществ.

Огнестойкость: класс A, класс B, класс H и устойчивость при горении потока газа.

Давление воды: до 6 бар.

Давление газа: до 2,5 бар.

(Классы защиты определяются соответствующими классификационными обществами.)

Кроме стандартных уплотнений компания Roxtec разрабатывает и поставляет специализированные решения, обеспечивающие защиту в зонах, предъявляющих более высокие требования.

Безопасность и простота

Уплотнения трубных вводов, компании Roxtec, предназначены для удовлетворения различных потребностей и требований в морском сегменте. Очевидно, что требования, касающиеся огнестойкости и герметизации, отличаются в зависимости от положения конструкции в пределах морского судна. Соответственно компания Roxtec при разработке своих изделий использует подход, предусматривающий выполнение соответствующих требований, предъявляемых в каждой из указанных зон, с целью обеспечения безопасного и надежного уплотнения ввода с учетом быстрого и простого осуществления монтажа. В связи с этим, ассортимент изделий компании Roxtec охватывает уплотнения, обеспечивающие, водонепроницаемость и огнестойкость, а также уплотнения, пригодные для применения в конструкциях, расположенных выше или ниже ватерлинии.

Разработка для конкретного применения

Кроме уплотнений, соответствующих указанным критериям эксплуатации, компания Roxtec разработала решение, обеспечивающее сохранение герметичности уплотнения после возникновения пожара. Такое уплотнение следует использовать, когда это необходимо в связи с применением теплочувствительных материалов, проходящих через водонепроницаемые переборки. Для уменьшения объема сварочных работ компания Roxtec также разработала уплотнения труб, не требующие выполнения сварки. Уплотнения трубных вводов, компании Roxtec, могут использоваться для вводов через стальные палубы и переборки, а также алюминиевые конструкции, для решения вопросов возникновения коррозии и других проблем Компания Roxtec поставляет также уплотнения, предназначенные для использования в конструкциях из сэндвич-панелей, имеющих огнестойкость класса A и B.

Уплотнения для металлических труб

Компания Roxtec поставляет первоклассные уплотнения одиночных и многотрубных вводов, проходящих через палубы и переборки. Судовладельцы и судостроительные компании высоко оценивают эффективную противопожарную защиту и водонепроницаемость наших систем, обеспечивающих высокий уровень надежности и поддержание безопасной рабочей среды.

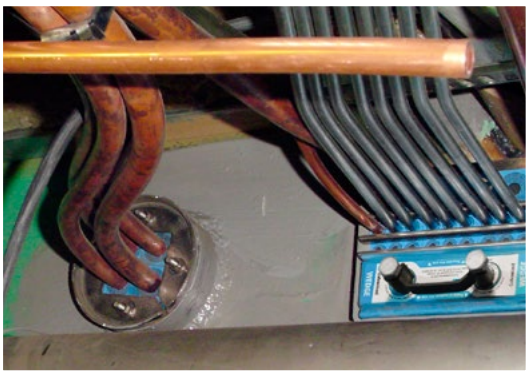

Проходки компании Roxtec для металлических труб поставляются в широком диапазоне типов и размеров, предназначенных для различных сред и областей применения. Компания Roxtec поставляет модульные проходки как для многотрубных, так и одиночных вводов. Поставляются рамы для круглых и прямоугольных проемов, а также рамы, специально разработанные с учетом обеспечения целостности конструкции, а также для снижения нагрузки на несущие конструкции.

- Водопроводные трубы
- Канализационные трубы
- Трубы гидравлических систем
- Трубы пневматических систем
- Системы передачи и распределения
- Спринклерные системы
- Трубы на камбузе и столовой

Муфта RS компании Roxtec

Муфта Roxtec RS - это круглое уплотнение, обеспечивающее защиту вводов одиночных металлических труб, а также стеклопластиковых труб. Муфта состоит из двух половин, с адаптируемыми слоями изнутри, на основе технологии Multidiameter™ (удаляемые слои для подгонки к трубам различного диаметра).

- Герметичность обеспечивается в результате расширения резины в муфте
- Одиночные вводы
- Предусмотрены гильзы
- Односторонний монтаж
- Сертифицированная защита от пожара, проникновения воды и газа

Муфты RS, с сердечником, накладки из кислотоустойчивой, нержавеющей стали

RS 25 AISI 316

RS 31 AISI 316

RS 43 AISI 316

RS 50 AISI 316

RS 68 AISI 316

RS 75 AISI 316

RS 100 AISI 316

RS 125 AISI 316

См. характеристики гильз на стр. 142.

См. практические рекомендации для пользователя на стр. 220.

См. инструкции по монтажу на сайте www.roxtec.com/ru

Характеристики **Огнестойкость**: класс А, класс Н **Давление воды**: 4 бар **Давление газа**: 2.5 бар

Муфта	Диаметры труб Ø (мм)	Диаметры труб Ø (дюйм)	Размеры отверстия Ø (мм)	Размеры отверстия Ø (дюйм)	Вес (кг.)	Вес (фунтов)	Арт. №
RS 25 AISI 316	0+3.6-12	0+0.142-0.472	25-26	0.984 - 1.024	0.04	0.093	RS00100251023
RS 31 AISI 316	0+4-17	0+0.157-0.669	31-32	1.221 - 1.260	0.06	0.132	RS00100311023
RS 43 AISI 316	0+4-23	0+0.157-0.906	43-45	1.693 - 1.772	0.2	0.529	RS00100431023
RS 50 AISI 316	0+8-30	0+0.315-1.181	50-52	1.967 - 2.047	0.3	0.639	RS00100501023

Муфты RS, с сердечником, накладки из кислотоустойчивой, нержавеющей стали

Муфта	Диаметры труб Ø (мм)	Диаметры труб Ø (дюйм)	Размеры отверстия Ø (мм)	Размеры отверстия Ø (дюйм)	Вес (кг.)	Вес (фунтов)	Арт. №
RS 68 AISI 316	0+26-48	0+1.024-1.890	68-70	2.677 - 2.756	0.5	1.102	RS00100681023
RS 75 AISI 316	0+24-54	0+0.945-2.126	75-77	2.953 - 3.031	0.7	1.543	RS00100751023
RS 100 AISI 316	0+48-70	0+1.890-2.756	100-102	3.937 - 4.016	1.0	2.205	RS00101001023
RS 125 AISI 316	0+66-98	0+2.598-3.858	125-127	4.921 - 5.000	1.6	3.417	RS00101251023

Муфты RS, без сердечника, накладки из кислотоустойчивой, нержавеющей стали

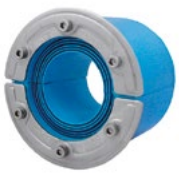

RS 100 AISI 316 woc

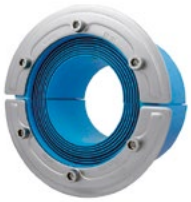

RS 125 AISI 316 woc

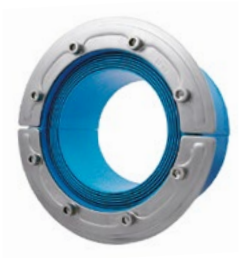

RS 150 AISI 316 woc

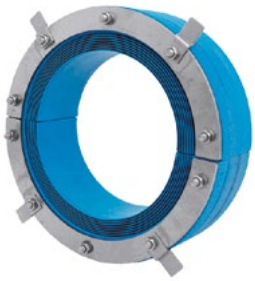

RS 225-644 AISI 316 woc

См. характеристики гильз на стр. 142.

См. практические рекомендации для пользователя на стр. 220.

См. инструкции по монтажу на сайте www.roxtec.com/ru

Характеристики **Огнестойкость**: класс A, класс H **Давление воды**: 4 бар **Давление газа**: 2.5 бар

Муфта	Диаметры труб Ø (мм)	Диаметры труб Ø (дюйм)	Размеры отверстия Ø (мм)	Размеры отверстия Ø (дюйм)	Weight (кг.)	Weight (фунтов)	Арт. №
RS 100 AISI 316 woc	48-70	1.890-2.756	100-102	3.937-4.016	0.8	1.874	RS00001001023
RS 125 AISI 316 woc	66-98	2.598-3.858	125-127	4.921-5.000	1.2	2.756	RS00001251023
RS 150 AISI 316 woc	93-119	3.661-4.685	150-152	5.906-5.984	1.6	3.417	RS00001501023
RS 175 AISI 316 woc	119-145	4.685-5.709	175-177	6.890-6.969	2.2	4.189	RS00175750021
RS 200 AISI 316 woc	138-170	5.433-6.693	200-203	7.874-7.992	2.8	5.732	RS00200750021
RS 225 AISI 316 woc	151-181	5.945-7.126	225-228	8.858-8.976	3.1	6.834	RS00002250021
RS 250 AISI 316 woc	176-206	6.913-8.110	250-253	9.843-9.961	3.3	7.275	RS00002500021
RS 300 AISI 316 woc	206-236	8.094-9.291	300-303	11.811-11.929	5.7	12.566	RS00003000021
RS 350 AISI 316 woc	244-286	9.614-11.259	350-353	13.780-13.898	7.3	16.094	RS00003500021
RS 400 AISI 316 woc	294-336	11.583-13.228	400-403	15.748-15.886	8.9	19.621	RS00004000021
RS 450 AISI 316 woc	344-386	13.551-15.197	450-453	17.717-17.835	10.7	23.589	RS00004500021
RS 500 AISI 316 woc	394-436	15.519-17.165	500-503	19.685-19.803	13.0	28.660	RS00005000021
RS 550 AISI 316 woc	444-486	17.488-19.134	550-553	21.654-21.772	14.4	31.746	RS00005500021
RS 600 AISI 316 woc	494-536	19.457-21.102	600-603	23.622-23.740	15.7	34.612	RS00006000021
RS 644 AISI 316 woc	538-580	21.189-22.835	644-647	25.354-25.472	17.0	37.478	RS00006440021

Муфты RS, техническая информация

RS 25 / RS 31 / RS 43 / RS 50 / RS 68

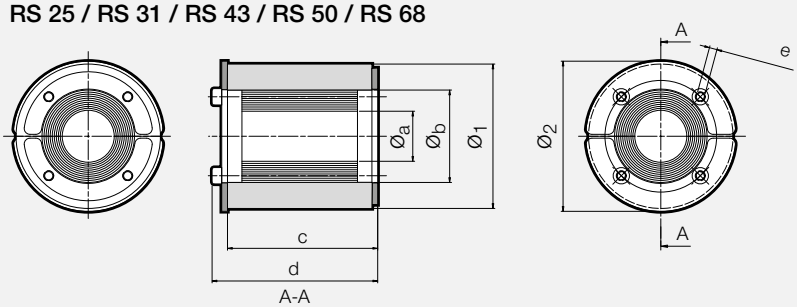

	RS 25		RS 31		RS 43		RS 50		RS 68		RS 75	
Pos	(mm)	(in)	(mm)	(in)	(mm)	(in)	(mm)	(in)	(mm)	(in)	(mm)	(in)
Øa	3.6	0.142	4	0.157	4	0.157	8	0.315	26	1.024	24	0.945
Øb	12	0.472	17	0.669	23	0.906	30	1.181	48	1.890	54	2.126
Ø1	25	0.984	31	1.220	43	1.693	50	1.969	68	2.677	75	2.953
Ø2	32	1.260	37	1.457	53	2.087	60	2.362	78	3.071	85	3.346
c	39	1.535	40	1.575	78	3.071	78	3.071	78	3.071	78	3.071
d	43	1.693	44	1.732	85	3.346	85	3.346	85	3.346	85	3.346
e	*	*	*	*	**	**	**	**	**	**	***	***

* SW2.5 mm (4x) / SW0.098" (4x) ** SW4 mm (4x) / SW0.157" (4x) *** SW4 mm (6x) / SW0.157" (6x)

RS 75 / RS 100, RS 100 woc / RS 125, RS 125 woc

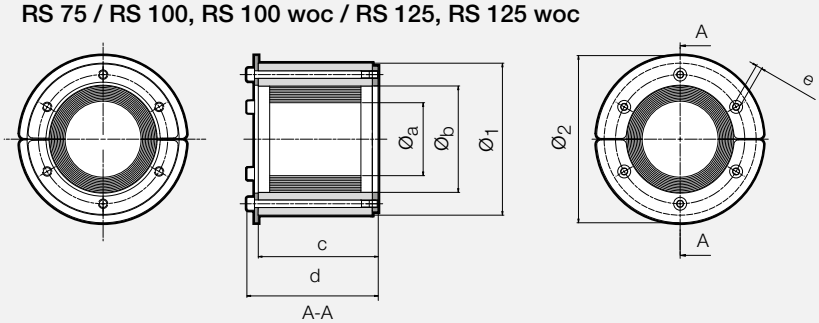

	RS 100 (woc)		RS 125 (woc)	
Pos	(mm)	(in)	(mm)	(in)
Øa	48	1.890	66	2.598
Øb	70	2.756	98	3.858
Ø1	100	3.937	125	4.921
Ø2	110	4.331	145	5.709
c	78	3.071	78	3.071
d	87	3.425	87	3.425
e	***	***	****	****

*** SW4 mm (6x) / SW0.157" (6x)
**** SW5 mm (6x) / SW0.197" (6x)

RS 150 woc

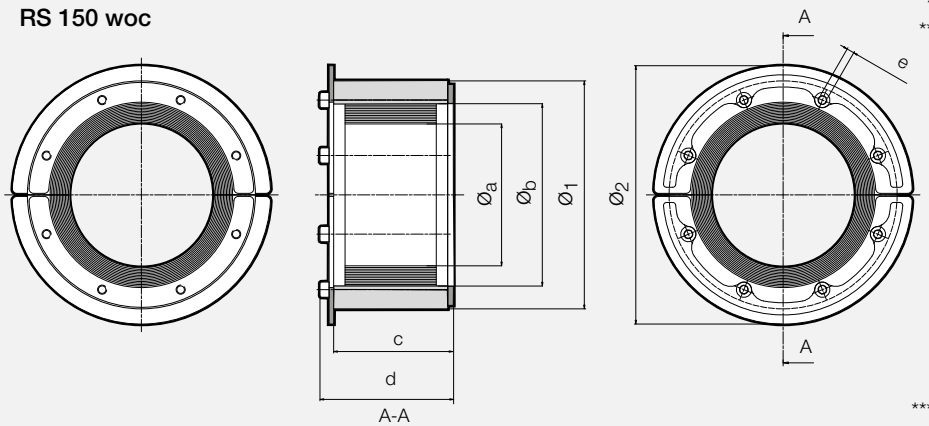

	RS 150 woc	
Pos	(mm)	(in)
Øa	93	3.661
Øb	119	4.685
Ø1	150	5.906
Ø2	170	6.693
c	79	3.110
d	88	3.465
e	*****	*****

***** SW5 mm (8x) / SW0.197" (8x)

Внимание: Все размеры номинальные

Муфты RS, техническая информация

RS 175 woc / RS 200 woc

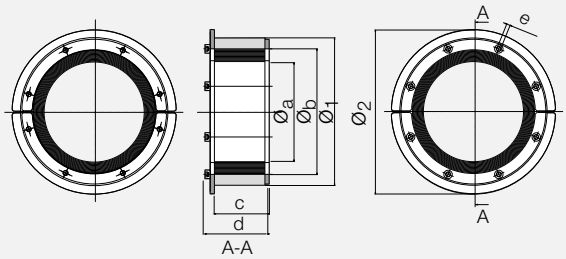

	RS 175 (woc)		RS 200 (woc)	
Pos	(mm)	(in)	(mm)	(in)
Øa	119	4.685	138	5.433
Øb	147	5.787	170	6.693
Ø1	175	6.890	200	7.874
Ø2	195	7.677	220	8.661
c	80	3.150	80	3.150
d	90	3.543	90	3.543
e	*	*	*	*

* SW 5 mm (8x) / SW 0.197 " (8x)

RS 225 woc / RS 250 woc

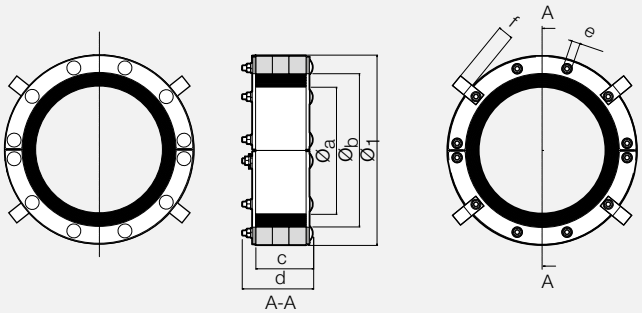

	RS 225 (woc)		RS 250 (woc)	
Pos	(mm)	(in)	(mm)	(in)
Øa	151	5.945	176	6.913
Øb	181	7.126	206	8.110
Ø1	225	8.858	250	9.843
c	68	2.672	69	2.696
d	84	3.302	85	3.326
f	19	0.743	19	0.743
e	**	**	**	**

** SW 10 mm (10x) / SW 0.394" (10x)

RS 300 woc / RS 350 woc / RS 400 woc / RS 450 woc / RS 500 woc / RS 550 woc / RS 600 woc / RS 644 woc

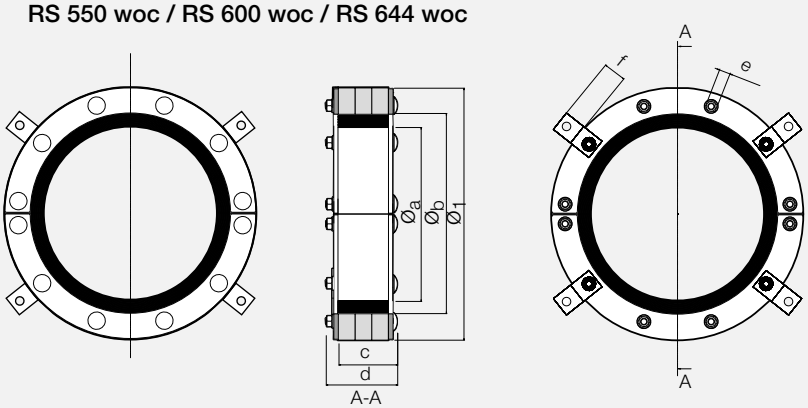

	RS 300 (woc)		RS 350 (woc)		RS 400 (woc)		RS 450 (woc)		RS 500 (woc)		RS 550 (woc)		RS 600 (woc)		RS 644 (woc)	
Pos	(mm)	(in)	(mm)	(in)	(mm)	(in)	(mm)	(in)	(mm)	(in)	(mm)	(in)	(mm)	(in)	(mm)	(in)
c	71	2.775	71	2.775	71	2.775	71	2.775	74	2.889	74	2.889	74	2.889	74	2.889
d	85	3.342	85	3.342	86	3.357	96	3.755	96	3.755	96	3.755	96	3.755	96	3.755
Øa	206	8.094	244	9.614	294	11.583	344	13.551	394	15.519	444	17.488	494	19.457	538	21.189
Øb	236	9.291	286	11.259	336	13.228	386	15.197	436	17.165	486	19.134	536	21.102	580	22.835
Ø1	300	11.811	350	13.779	400	15.748	450	17.717	500	19.685	550	21.654	600	23.622	644	25.354
f	28	1.102	28	1.102	28	1.102	28	1.102	28	1.102	28	1.102	28	1.102	28	1.102
e	***	***	***	***	***	***	****	****	****	****	****	****	****	****	****	****

*** SW 13 mm (10x) / SW 0.512" (10x) **** SW 17 mm (10x) / SW 0.669" (10x)

Внимание: Все размеры номинальные

Гильзы без фланца, для муфты RS

SLRS окрашенная сталь

SLRS нержавеющая сталь

SLRS алюминий

См. практические рекомендации для пользователя на стр. 220.

Окрашенная, стальная

Гильза	Внешние размеры Ø (мм)	Ø (дюйм)	L (мм)	L (дюйм)	Внутренний диаметр Ø (мм)	(дюйм)	Вес (кг.)	(фунтов)	Арт. №
SLRS 25 primed	34	1.339	35	1.378	25.5	1.004	0.11	0.24	ASL1000250012
SLRS 31 primed	40	1.575	35	1.378	31.5	1.240	0.14	0.30	ASL1000310012
SLRS 43 primed	52	2.047	65	2.559	44	1.732	0.31	0.68	ASL1000430012
SLRS 50 primed	63	2.480	65	2.559	51	2.008	0.54	1.19	ASL1000500012
SLRS 68 primed	83	3.268	65	2.559	69.5	2.736	0.81	1.79	ASL1000680012
SLRS 75 primed	89	3.504	65	2.559	76.5	3.012	0.83	1.83	ASL1000750012
SLRS 100 primed	114	4.488	65	2.559	101	3.976	1.10	2.43	ASL1001000012
SLRS 125 primed	140	5.512	65	2.559	126	4.961	1.50	3.31	ASL1001250012
SLRS 150 primed	164	6.457	65	2.559	151	5.945	1.63	3.58	ASL1001500012
SLRS 175 primed	189	7.441	65	2.559	176	6.929	1.60	3.53	ASLR100017512
SLRS 200 primed	214	8.425	65	2.559	201	7.913	1.80	3.97	ASLR100020012
SLRS 225 primed	239	9.409	55	2.165	227	8.937	1.90	4.19	ASL1002250012
SLRS 250 primed	264	10.394	55	2.165	252	9.921	2.10	4.63	ASL1002500012
SLRS 300 primed	314	12.362	55	2.165	302	11.890	2.50	5.51	ASL1003000012
SLRS 350 primed	364	14.331	55	2.165	352	13.858	2.90	6.39	ASL1003500012
SLRS 400 primed	414	16.299	55	2.165	402	15.827	3.30	7.28	ASL1004000012
SLRS 450 primed	464	18.268	55	2.165	452	17.795	3.70	8.16	ASL1004500012
SLRS 500 primed	514	20.236	55	2.165	502	19.764	4.10	9.04	ASL1005000012
SLRS 550 primed	564	22.205	55	2.165	552	21.732	4.50	9.92	ASL1005500012
SLRS 600 primed	614	24.173	55	2.165	602	23.701	4.90	10.80	ASL1006000012
SLRS 644 primed	658	25.905	55	2.165	646	25.433	5.30	11.68	ASL1006440012

Гильзы без фланца, для муфты RS

Кислотоустойчивая, нержавеющая сталь

Гильза	Внешние размеры Ø (мм)	Ø (дюйм)	L (мм)	L (дюйм)	Внутренний диаметр Ø (мм)	(дюйм)	Вес (кг.)	(фунтов)	Арт. №
SLRS 25 AISI 316	34	1.339	35	1.378	25.5	1.004	0.11	0.24	ASL1000250021
SLRS 31 AISI 316	40	1.575	35	1.378	31.5	1.240	0.14	0.30	ASL1000310021
SLRS 43 AISI 316	52	2.047	65	2.559	44	1.732	0.31	0.67	ASL1000430021
SLRS 50 AISI 316	63	2.480	65	2.559	51	2.008	0.54	1.18	ASL1000500021
SLRS 68 AISI 316	83	3.268	65	2.559	69.5	2.736	0.83	1.83	ASL1000680021
SLRS 75 AISI 316	89	3.504	65	2.559	76.5	3.012	0.83	1.83	ASL1000750021
SLRS 100 AISI 316	114	4.488	65	2.559	101	3.976	1.13	2.49	ASL1001000021
SLRS 125 AISI 316	140	5.512	65	2.559	126	4.961	1.53	3.37	ASL1001250021
SLRS 150 AISI 316	164	6.457	65	2.559	151	5.945	1.63	3.59	ASL1001500021
SLRS 175 AISI 316	189	7.441	65	2.559	176	6.929	1.60	3.53	ASLR101750021
SLRS 200 AISI 316	214	8.425	65	2.559	201	7.913	1.85	4.07	ASLR100020021
SLRS 225 AISI 316	239	9.409	55	2.165	227	8.937	2.20	4.85	5ASL000007919
SLRS 250 AISI 316	264	10.394	55	2.165	252	9.921	2.10	4.63	5ASL000008504
SLRS 300 AISI 316	314	12.362	55	2.165	302	11.890	3.00	6.61	ASL1003000021

Алюминий

Гильза	Внешние размеры Ø (мм)	Ø (дюйм)	L (мм)	L (дюйм)	Внутренний диаметр Ø (мм)	(дюйм)	Вес (кг.)	(фунтов)	Арт. №
SLRS 25 Alu	34	1.339	35	1.378	25.5	1.004	0.05	0.11	5ASL000004450
SLRS 31 Alu	40	1.575	35	1.378	31.5	1.240	0.03	0.07	5ASL000003374
SLRS 43 Alu	52	2.047	65	2.559	44	1.732	0.10	0.22	5ASL000006302
SLRS 50 Alu	63	2.480	65	2.559	51	2.008	0.09	0.20	5ASL000000663
SLRS 68 Alu	83	3.268	65	2.559	69.5	2.736	0.12	0.26	5ASL000000516
SLRS 75 Alu	89	3.504	65	2.559	76.5	3.012	0.27	0.60	5ASL000000517
SLRS 100 Alu	114	4.488	65	2.559	101	3.976	0.38	0.84	5ASL000001259
SLRS 125 Alu	140	5.512	65	2.559	126	4.961	0.51	1.12	5ASL000000421
SLRS 150 Alu	164	6.457	65	2.559	151	5.945	0.53	1.17	5ASL000000191

Гильзы с фланцем, для муфты RS

SLFRS окрашенная сталь

SLFRS гальваника

SLFRS алюминий

См. практические рекомендации для пользователя на стр. 220.

Окрашенная, стальная

Гильза	Наружный диаметр Ø (мм)	(дюйм)	Внешние размеры Ø (мм)	Ø (дюйм)	L (мм)	L (дюйм)	Внутренний диаметр Ø (мм)	(in)	Вес (кг.)	(фунтов)	Арт. №
SLFRS 25 primed	96	3.780	34	1.339	35	1.378	25.5	1.004	0.26	0.58	ASF1000250012
SLFRS 31 primed	102	4.016	40	1.575	35	1.378	31.5	1.240	0.30	0.65	ASF1000310012
SLFRS 43 primed	110	4.331	52	2.047	65	2.559	44	1.732	0.50	1.10	ASF1000430012
SLFRS 50 primed	140	5.512	63	2.480	65	2.559	51	2.008	0.93	2.05	ASF1000500012
SLFRS 68 primed	155	6.102	83	3.268	65	2.559	69.5	2.736	1.23	2.72	ASF1000680012
SLFRS 75 primed	165	6.496	89	3.504	65	2.559	76.5	3.012	1.33	2.93	ASF1000750012
SLFRS 100 primed	195	7.677	114	4.488	65	2.559	101	3.976	1.76	3.87	ASF1001000012
SLFRS 125 primed	213	8.386	140	5.512	65	2.559	126	4.961	2.07	4.56	ASF1001250012
SLFRS 150 primed	236	9.291	164	6.457	65	2.559	151	5.945	2.34	5.16	ASF1001500012
SLFRS 175 primed	255	10.039	189	7.441	65	2.559	176	6.929	2.30	5.07	ASFR101750012
SLFRS 200 primed	290	11.417	214	8.425	65	2.559	201	7.913	2.78	6.13	ASFR100020012
SLFRS 225 primed	320	12.598	239	9.409	55	2.165	227	8.937	3.35	7.39	5ASF000005709
SLFRS 250 primed	345	13.583	264	10.394	55	2.165	252	9.921	3.70	8.16	ASF1002500012
SLFRS 300 primed	395	15.551	314	12.362	55	2.165	302	11.890	4.40	9.70	ASF1003000012
SLFRS 350 primed	445	17.520	364	14.331	55	2.165	352	13.858	5.00	11.02	ASF1003500012
SLFRS 400 primed	495	19.488	414	16.299	55	2.165	402	15.827	5.70	12.57	ASF1004000012
SLFRS 450 primed	544	21.417	464	18.268	55	2.165	452	17.795	6.40	14.11	ASF1004500012
SLFRS 500 primed	595	23.425	514	20.236	55	2.165	502	19.764	7.60	16.76	ASF1005000012
SLFRS 550 primed	645	25.394	564	22.205	55	2.165	552	21.732	8.40	18.52	ASF1005500012
SLFRS 600 primed	695	27.362	614	24.173	55	2.165	602	23.701	9.10	20.06	ASF1006000012
SLFRS 644 primed	739	29.094	658	25.905	55	2.165	646	25.433	9.70	21.38	ASF1006440012

Гильзы с фланцем, для муфты RS

Гальванизированная сталь

Гильза	Наружный диаметр Ø (мм)	(дюйм)	Внешние размеры Ø (мм)	Ø (дюйм)	L (мм)	L (дюйм)	Внутренний диаметр Ø (мм)	(дюйм)	Вес (кг.)	(фунтов)	Арт. №
SLFRS 25 galv	96	3.780	34	1.339	35	1.378	25.5	1.004	0.26	0.58	ASF1000250015
SLFRS 31 galv	102	4.016	40	1.575	35	1.378	31.5	1.240	0.31	0.68	ASF1000310015
SLFRS 43 galv	110	4.331	52	2.047	65	2.559	44	1.732	0.50	1.10	ASF1000430015
SLFRS 50 galv	140	5.512	63	2.480	65	2.559	51	2.008	0.96	2.11	ASF1000500015
SLFRS 68 galv	155	6.102	83	3.268	65	2.559	69.5	2.736	1.26	2.78	ASF1000680015
SLFRS 75 galv	165	6.496	89	3.504	65	2.559	76.5	3.012	1.35	2.97	ASF1000750015
SLFRS 100 galv	195	7.677	114	4.488	65	2.559	101	3.976	1.79	3.95	ASF1001000015
SLFRS 125 galv	213	8.386	140	5.512	65	2.559	126	4.961	2.13	4.70	ASF1001250015
SLFRS 150 galv	236	9.291	164	6.457	65	2.559	151	5.945	2.41	5.31	ASF1001500015

Алюминий

Гильза	Наружный диаметр Ø (мм)	(дюйм)	Внешние размеры Ø (мм)	Ø (дюйм)	L (мм)	L (дюйм)	Внутренний диаметр Ø (мм)	(дюйм)	Вес (кг.)	(фунтов)	Арт. №
SLFRS 25 Alu	96	3.780	96	3.780	35	1.378	25.5	1.004	0.03	0.07	5ASF000008715
SLFRS 31 Alu	102	4.016	102	4.016	35	1.378	31.5	1.240	0.55	1.21	5ASF000002399
SLFRS 43 Alu	110	4.331	110	4.331	65	2.559	44	1.732	0.18	0.40	5ASF000002197
SLFRS 50 Alu	140	5.512	140	5.512	65	2.559	51	2.008	0.31	0.68	5ASF000002198
SLFRS 68 Alu	155	6.102	155	6.102	65	2.559	69.5	2.736	0.40	0.88	5ASF000007125
SLFRS 75 Alu	165	6.496	165	6.496	65	2.559	76.5	3.012	0.43	0.95	5ASF000008716
SLFRS 100 Alu	195	7.677	195	7.677	65	2.559	101	3.976	0.40	0.88	5ASF000004042
SLFRS 125 Alu	213	8.386	213	8.386	65	2.559	126	4.961	0.60	1.32	5ASF000003956
SLFRS 150 Alu	236	9.291	236	9.291	65	2.559	151	5.945	0.80	1.76	5ASF000008717

Разборные гильзы с фланцем, для муфты RS

SLFO/RI нержавеющая сталь

См. практические рекомендации для пользователя на стр. 220.

Кислотоустойчивая, нержавеющая сталь

Гильза	Наружный диаметр фланца ØA (мм)	ØA (дюйм)	Диаметр кабеля/трубы ØB (мм)	ØB (дюйм)	Вес (кг.)	(фунтов)	Арт. №
SLFO/RI 43 AISI 316	215	8.5	151	5.95	4.2	9.3	SLFORI0004321
SLFO/RI 50 AISI 316	226	8.9	162	6.4	4.7	10.4	SLFORI0005021
SLFO/RI 68 AISI 316	246	9.7	182	7.2	5.4	11.9	SLFORI0006821
SLFO/RI 75 AISI 316	252	9.9	188	7.4	5.5	12.1	SLFORI0007521
SLFO/RI 100 AISI 316	317	12.5	253	9.9	9.5	20.9	SLFORI0010021
SLFO/RI 125 AISI 316	343	13.5	279	10.9	10.8	23.8	SLFORI0012521
SLFO/RI 150 AISI 316	367	14.5	303	11.9	11.6	25.6	SLFORI0015021
SLFO/RI 175 AISI 316	392	15.4	328	12.9	12.6	27.8	SLFORI0017521
SLFO/RI 200 AISI 316	417	16.4	353	13.9	13.7	30.2	SLFORI0020021
SLFO/RI 225 AISI 316	450	17.7	386	15.2	16.8	37.1	SLFORI0022521
SLFO/RI 250 AISI 316	475	18.7	411	16.2	18.1	39.9	SLFORI0025021
SLFO/RI 300 AISI 316	525	20.7	461	18.2	20.5	45.2	SLFORI0030021
SLFO/RI 350 AISI 316	575	22.6	511	20.1	23.0	50.7	SLFORI0035021
SLFO/RI 400 AISI 316	625	24.6	561	22.1	25.5	56.2	SLFORI0040021
SLFO/RI 450 AISI 316	675	26.6	611	24.1	27.9	61.5	SLFORI0045021
SLFO/RI 500 AISI 316	725	28.5	661	26.1	30.4	67.1	SLFORI0050021
SLFO/RI 550 AISI 316	775	30.5	711	27.9	32.9	72.5	SLFORI0055021
SLFO/RI 600 AISI 316	825	32.5	761	29.9	35.3	77.8	SLFORI0060021
SLFO/RI 644 AISI 316	869	34.2	805	31.7	37.5	82.3	SLFORI0064421

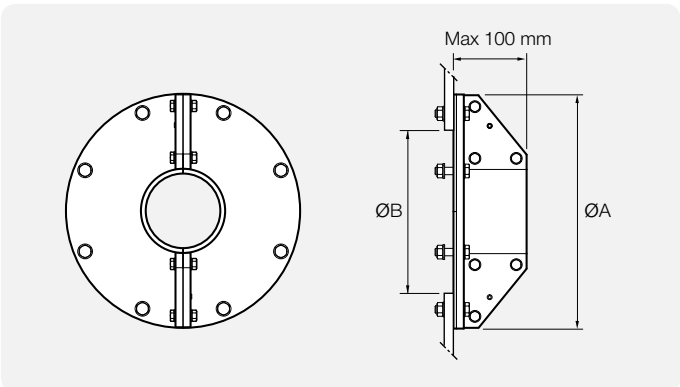

Муфта RS OMD компании Roxtec

Муфта Roxtec RS OMD – это круглое уплотнение, обеспечивающее защиту вводов одиночных металлических труб. С наружной стороны муфту можно подогнать к гильзам нестандартного диаметра, а ее две половины с адаптируемыми слоями изнутри, выполнены на основе технологии Multidiameter™ (удаляемые слои для подгонки к трубам различного диаметра).

- Герметичность обеспечивается в результате расширения резины в муфте
- Муфта одного типоразмера уплотняет трубы различных диаметров
- Односторонний монтаж
- Сертифицированная защита от пожара, проникновения воды и газа
- Возможность адаптации с наружной стороны, для подгонки к круглым отверстиям различного диаметра
- Вводы для одиночных труб

Как это работает

Представленный пример указывает особенности, обеспечивающие быстрый и простой монтаж муфты RS OMD.

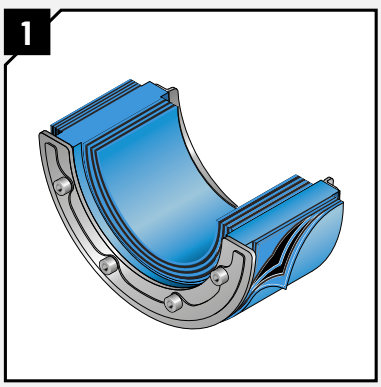

Муфта Roxtec RS OMD состоит из двух половин, имеющих с наружной и внутренней стороны удаляемые слои резины. Муфту легко можно подогнать к проемам различных размеров и нестандартным диаметрам гильз.

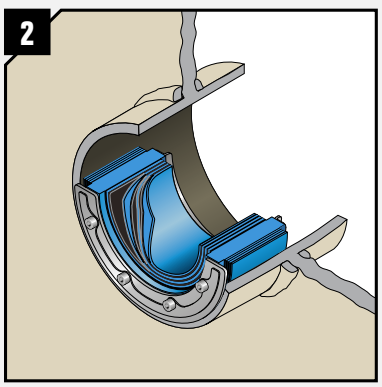

Каждая половина муфты также содержит удаляемые внутренние слои, предназначенные для подгонки к трубам различных диаметров.

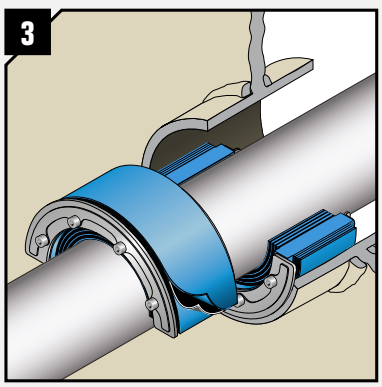

Каждая половина муфты подгоняется с внутренней и наружной стороны, а герметизация этого универсального уплотнения осуществляется в результате затяжки механизма, обеспечивающего расширение резины.

Муфта RS OMD, накладки из кислотоустойчивой нержавеющей стали

RS 25 OMD
AISI 316

RS 31 OMD
AISI 316

RS 43 OMD
AISI 316

RS 50 OMD
AISI 316

RS 68 OMD
AISI 316

RS 100 OMD
AISI 316

RS 125 OMD AISI 316

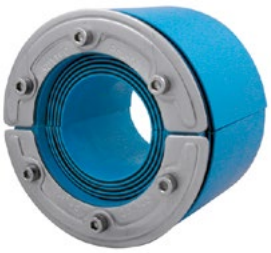

RS 100 OMD AISI 316 woc

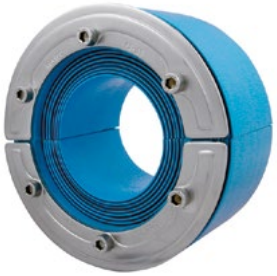

RS 125 OMD AISI 316 woc

RS 150 OMD AISI 316 woc

См. инструкции по монтажу на сайте www.roxtec.com/ru

Характеристики **Огнестойкость**: класс А **Давление воды**: 4 бар **Давление газа**: 2.5 бар

Муфта	Диаметры труб Ø (мм)	Диаметры труб Ø (дюйм)	Размеры отверстия Ø (мм)	Размеры отверстия Ø (дюйм)	Вес (кг.)	Вес (фунтов)	Арт. №
С СЕРДЕЧНИКОМ							
RS 25 OMD AISI 316	0+3,6-12	0+0.142-0.472	25-30	0.984-1.181	0.05	0.121	RSO0100251021
RS 31 OMD AISI 316	0+4-17	0+0.157-0.669	31.5-35.5	1.240-1.398	0.06	0.132	RSO0100311021
RS 43 OMD AISI 316	0+4-23	0+0.157-0.906	43.5-51.0	1.713-2.008	0.2	0.441	RSO0100431021
RS 50 OMD AISI 316	0+8-30	0+0.315-1.181	50.5-58.0	1.988-2.283	0.3	0.661	RSO0100501021
RS 68 OMD AISI 316	0+26-48	0+1.024-1.890	69.0-76.5	2.717-3.012	0.5	1.102	RSO0100681021
RS 100 OMD AISI 316	0+48-70	0+1.890-2.756	101.0-108.0	3.976-4.252	1.0	2.205	RSO0101001021
RS 125 OMD AISI 316	0+66-98	0+2.598-3.858	126.0-143.0	4.961-5.630	1.9	4.058	RSO0101251021
БЕЗ СЕРДЕЧНИКА							
RS 100 OMD AISI 316 woc	48-70	1.890-2.756	101.0-108.0	3.976-4.252	0.9	1.984	RSO0001001021
RS 125 OMD AISI 316 woc	66-98	2.598-3.858	126.0-143.0	4.96 -5.630	1.2	2.756	RSO0001251021
RS 150 OMD AISI 316 woc	93-119	3.661-4.685	151.0-168.0	5.945-6.614	1.6	3.417	RSO0001501021

Муфта RS OMD, техническая информация

RS 25 OMD / RS 31 OMD / RS 43 OMD / RS 50 OMD / RS 68 OMD

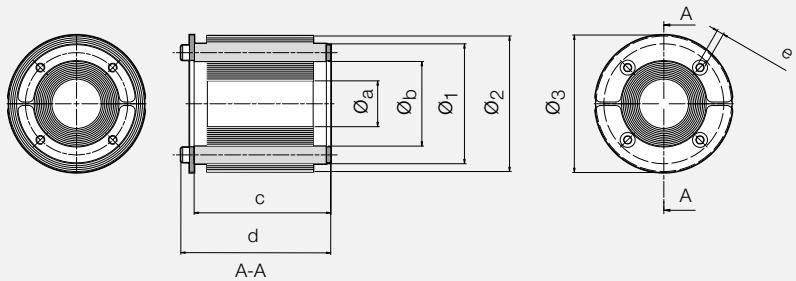

RS 100 OMD / RS 100 OMD woc / RS 125 OMD / RS 125 OMD woc

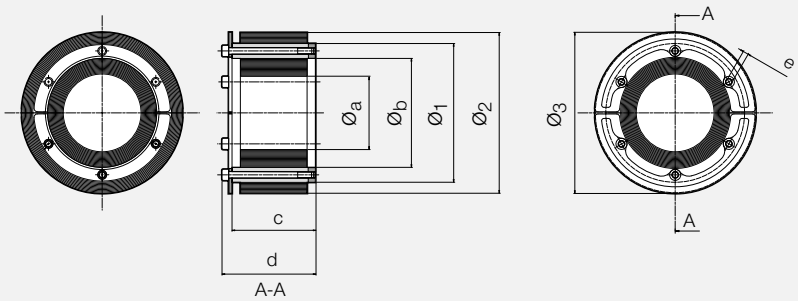

RS 150 OMD / RS 150 OMD woc

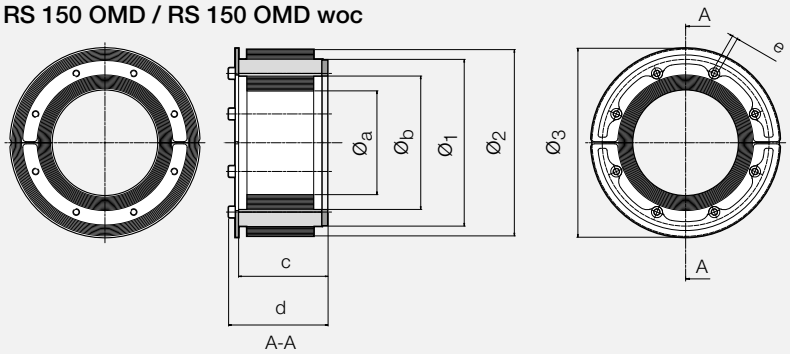

	RS OMD 25		RS OMD 31		RS OMD 43		RS OMD 50		RS OMD 68		RS OMD 100		RS OMD 125		RS OMD 150	
Pos	(mm)	(in)	(mm)	(in)	(mm)	(in)	(mm)	(in)	(mm)	(in)	(mm)	(in)	(mm)	(in)	(mm)	(in)
$Ø_a$	3.6	0.142	4	0.157	4	0.157	8	0.315	26	1.024	48	1.890	66	2.598	93	3.661
$Ø_b$	12	0.472	17	0.669	23	0.906	30	1.181	48	1.890	70	2.756	98	3.858	119	4.685
$Ø_1$	25	0.984	31	1.220	43	1.693	50	1.969	68	2.677	100	3.937	125	4.921	150	5.906
$Ø_2$	30	1.181	36	1.417	51	2.008	58	2.283	76	2.992	108	4.252	143	5.630	168	6.614
$Ø_3$	32	1.260	37	1.457	53	2.087	60	2.362	78	3.071	110	4.331	145	5.709	170	6.693
c	38.5	1.516	40	1.575	78	3.071	78	3.071	78	3.071	78	3.071	78	3.071	79	3.110
d	43	1.693	44	1.732	85	3.346	85	3.346	85	3.346	87	3.425	87	3.425	88	3.465
e	*	*	*	*	**	**	**	**	**	**	***	***	****	****	*****	*****

* SW2.5 mm (4x) / SW0.098" (4x) ** SW4 mm (4x) / SW0.157 (4x) *** SW4 mm (6x) / SW0.157 (6x)
**** SW5 mm (6x) / SW0.197 (6x) ***** SW5 mm (8x) / SW0.197 (8x)

Внимание: Все размеры номинальные

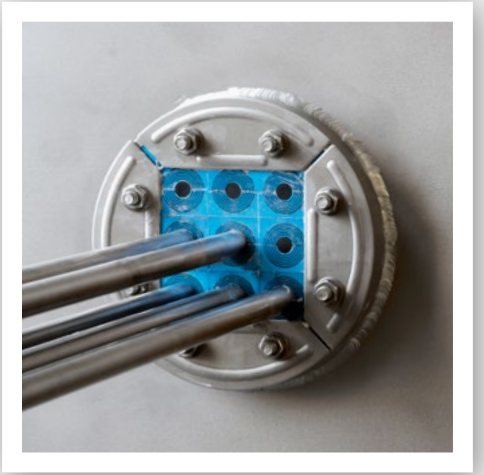

Муфта R компании Roxtec

Муфта Roxtec R – это круглая муфта, имеющая прямоугольную зону уплотнения и предназначенная для размещения модулей RM, выполненных на основе технологии Multidiameter™. Данное изделие обеспечивает защиту нескольких металлических труб, проходящих через проем, а также вследствие наличия резервных модулей произвести дополнительную установку металлических труб в будущем. Муфта просто вставляется в гильзу и уплотняется в результате расширения резины, вследствие чего осуществляется герметизация проходки.

- Герметичность в результате расширения резины в муфте
- Уплотнение труб различных диаметров при помощи изделия одного типоразмера
- Ввод нескольких труб через один проем в палубе или переборке.
- Односторонний монтаж
- Сертифицированная защита от пожара, проникновения воды и газа
- Предусмотрены гильзы

Муфты R, накладки из оцинкованной стали

R 100 galv

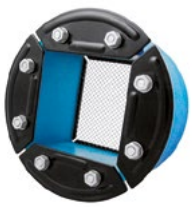

R 125 galv

R 127 galv

R 150 galv

R 200 galv

Компоненты, требуемые для полного комплекта уплотнения, указаны на стр. 26.

См. характеристики гильз на стр. 153.

См. инструкции по монтажу на сайте www.roxtec.com/ru

Характеристики **Огнестойкость**: класс A, класс H **Давление воды**: 4 бар **Давление газа**: 2.5 бар

Рама	Зона уплотнения (мм)	Размеры отверстия Ø (мм)	(дюйм)	Вес (кг.)	(фунтов)	Арт. №
R 100 galv	60 x 60	100-102	3.937-4.016	0.7	1.499	R000001001018
R 125 galv	80 x 80	125-127	4.921-5.000	1.1	2.447	R000001251018
R 127 galv	80 x 80	127-129	5.000-5.079	1.1	2.447	R000001271018
R 150 galv	90 x 90	150-152	5.906-5.984	1.6	3.638	R000001501018
R 200 galv	120 x 120	200-202	7.874-7.953	2.6	5.732	R000002001018

Муфты R, накладки из кислотоустойчивой нержавеющей стали

R 70 AISI 316

R 75 AISI 316

R 100 AISI 316

R 125 AISI 316

R 127 AISI 316

R 150 AISI 316

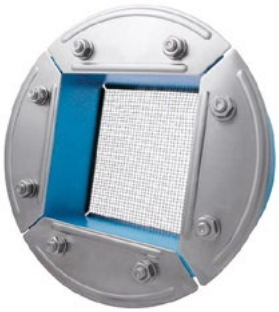

R 200 AISI 316

Компоненты, требуемые для полного комплекта уплотнения, указаны на стр. 26.

См. характеристики гильз на стр. 153.

См. инструкции по монтажу на сайте www.roxtec.com/ru

Характеристики **Огнестойкость**: класс A, класс H **Давление воды**: 4 бар **Давление газа**: 2.5 бар

Рама	Зона уплотнения (мм)	Размеры отверстия Ø (мм)	(дюйм)	Вес (кг.)	(фунтов)	Арт. №
R 70 AISI 316	40 x 40	70-72	2.756-2.835	0.5	1.014	R000000701021
R 75 AISI 316	40 x 40	75-77	2.953-3.031	0.5	1.102	R000000751021
R 100 AISI 316	60 x 60	100-102	3.937-4.016	0.6	1.499	R000001001021
R 125 AISI 316	80 x 80	125-127	4.921-5.000	1.1	2.447	R000001251021
R 127 AISI 316	80 x 80	127-129	5.000-5.079	1.1	2.447	R000001271021
R 150 AISI 316	90 x 90	150-152	5.906-5.984	1.6	3.638	R000001501021
R 200 AISI 316	120 x 120	200-202	7.874-7.953	2.6	5.732	R000002001021

Муфты R, техническая информация

R 70 / R 75

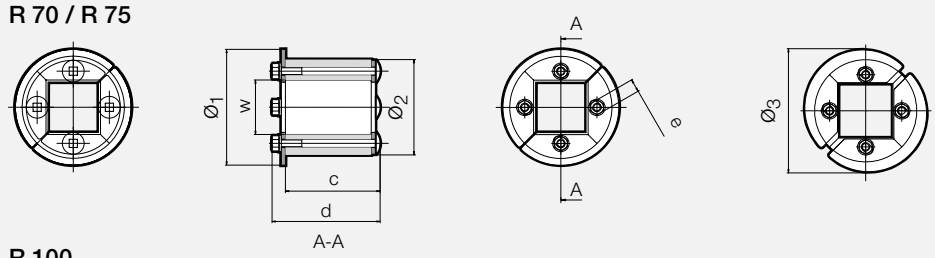

R 100

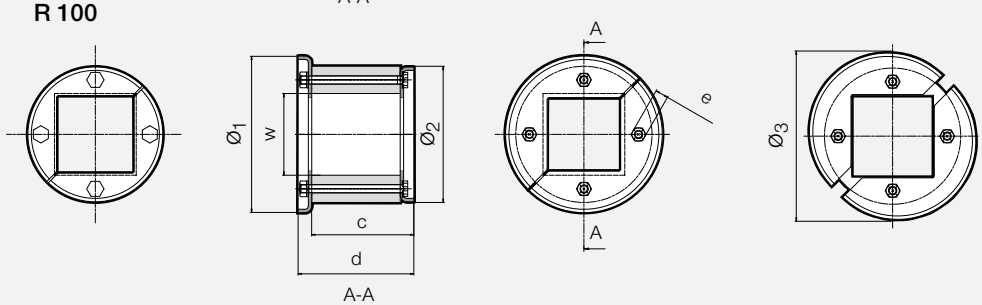

R 125 / R 127 / R 150 / R 200

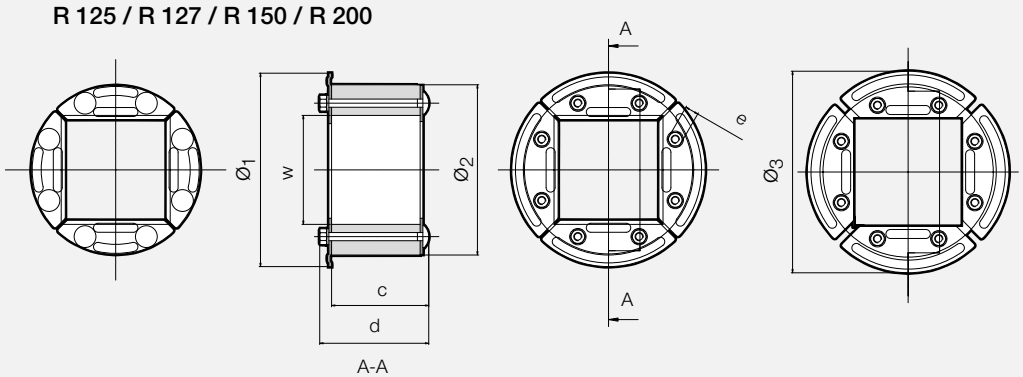

	R 70		R 75		R 100		R 125		R 127		R 150		R 200	
Pos	(mm)	(in)	(mm)	(in)	(mm)	(in)	(mm)	(in)	(mm)	(in)	(mm)	(in)	(mm)	(in)
$Ø_1$	85	3.346	85	3.346	115	4.528	142	5.591	142	5.591	165	6.496	215	8.465
$Ø_2$	70	2.756	75	2.953	100	3.937	125	4.921	127	5.000	150	5.906	200	7.874
$Ø_3$	91	3.583	91	3.583	125	4.921	148	5.827	148	5.827	171	6.732	223	8.780
w (□)	40	1.575	40	1.575	60	2.362	80	3.150	80	3.150	90	3.543	120	4.724
c	71	2.795	71	2.795	75	2.953	71	2.795	71	2.795	71	2.795	71	2.795
d	85	3.346	85	3.346	85	3.346	80	3.150	80	3.150	85	3.346	85	3.346
e	*	*	*	*	*	*	**	**	**	**	***	***	***	***

* SW10 mm (4x) / SW0.394" (4x) ** SW10 mm (8x) / SW0.394 (8x) *** SW13 mm (8x) / SW0.512 (8x)

$Ø_3$ = Внешний размер фланцев муфты в открытом состоянии.

Внимание: Все размеры номинальные

Гильзы без фланца, для муфты R

SLR окрашенная сталь

SLR нержавеющая сталь

SLR алюминий

См. практические рекомендации для пользователя на стр. 220.

Окрашенная, стальная

	Внешние размеры				Внутренний диаметр Ø		Вес		
Гильза	Ø (мм)	Ø (дюйм)	L (мм)	L (дюйм)	(мм)	(дюйм)	(кг.)	(фунтов)	Арт. №
SLR 70 primed	83	3.262	55	2.165	71.5	2.815	0.58	1.27	ASLR100700012
SLR 75 primed	89	3.498	55	2.165	76.5	3.012	0.72	1.58	ASLR100750012
SLR 100 primed	114	4.480	55	2.165	101	3.976	0.93	2.05	ASLR101000012
SLR 125 primed	140	5.502	55	2.165	126	4.961	1.17	2.59	ASLR101250012
SLR 127 primed	140	5.502	55	2.165	128	5.039	1.01	2.23	ASLR101270012
SLR 150 primed	164	6.445	55	2.165	151	5.945	1.38	3.04	ASLR101500012
SLR 200 primed	214	8.410	55	2.165	201	7.913	1.80	3.97	ASLR102000012

Кислотоустойчивая, нержавеющая сталь

	Внешние размеры				Внутренний диаметр Ø		Вес		
Гильза	Ø (мм)	Ø (дюйм)	L (мм)	L (дюйм)	(мм)	(дюйм)	(кг.)	(фунтов)	Арт. №
SLR 70 AISI 316	83	3.262	55	2.165	71.5	2.815	0.60	1.32	ASLR100700021
SLR 75 AISI 316	89	3.498	55	2.165	76.5	3.012	0.71	1.57	ASLR100750021
SLR 100 AISI316	114	4.480	55	2.165	101	3.976	0.96	2.12	ASLR101000021
SLR 125 AISI 316	140	5.502	55	2.165	126	4.961	1.21	2.66	ASLR101250021
SLR 127 AISI 316	140	5.502	55	2.165	128	5.039	1.09	2.41	ASLR101270021
SLR 150 AISI 316	164	6.445	55	2.165	151	5.945	1.39	3.07	ASLR101500021
SLR 200 AISI 316	214	8.410	55	2.165	201	7.913	1.85	4.07	ASLR102000021

Алюминий

	Внешние размеры				Внутренний диаметр Ø		Вес		
Гильза	Ø (мм)	Ø (дюйм)	L (мм)	L (дюйм)	(мм)	(дюйм)	(кг.)	(фунтов)	Арт. №
SLR 70 Alu	83	3.268	55	2.165	71.5	2.815	0.15	0.33	5ASLR00003974
SLR 75 Alu	89	3.504	55	2.165	76.5	3.012	0.22	0.49	5ASLR00008711
SLR 100 Alu	114	4.488	55	2.165	101	3.976	0.33	0.73	5ASLR00000894
SLR 125 Alu	140	5.512	55	2.165	126	4.961	0.40	0.88	5ASL0000007647
SLR 127 Alu	140	5.512	55	2.165	128	5.039	0.50	1.10	5ASLR00003246
SLR 150 Alu	164	6.457	55	2.165	151	5.945	0.45	0.99	5ASLR00003239
SLR 200 Alu	214	8.425	55	2.165	201	7.913	1.00	2.20	5ASLR00003240

Гильзы с фланцем, для муфты R

SLFR окрашенная сталь

SLFR гальваника

SLFR алюминий

См. практические рекомендации для пользователя на стр. 220.

Окрашенная, стальная

Гильза	Наружный диаметр Ø (мм)	Наружный диаметр Ø (дюйм)	Внешние размеры Ø (мм)	Внешние размеры Ø (дюйм)	Внешние размеры L (мм)	Внешние размеры L (дюйм)	Внутренний диаметр Ø (мм)	Внутренний диаметр Ø (дюйм)	Вес (кг.)	Вес (фунтов)	Арт. №
SLFR 70 primed	160	6.299	160	6.299	55	2.165	71.5	2.815	1.05	2.31	ASFR100700012
SLFR 75 primed	165	6.496	165	6.496	55	2.165	76.5	3.012	1.20	2.63	ASFR100750012
SLFR 100 primed	195	7.677	195	7.677	55	2.165	101	3.976	1.58	3.48	ASFR101000012
SLFR 125 primed	213	8.386	213	8.386	55	2.165	126	4.961	1.82	4.00	ASFR101250012
SLFR 127 primed	213	8.386	213	8.386	55	2.165	128	5.039	1.67	3.68	ASFR101270012
SLFR 150 primed	236	9.291	236	9.291	55	2.165	151	5.945	2.10	4.63	ASFR101500012
SLFR 200 primed	290	11.417	290	11.417	55	2.165	201	7.913	2.78	6.13	ASFR102000012

Гальванизированная сталь

Гильза	Наружный диаметр Ø (мм)	Наружный диаметр Ø (дюйм)	Внешние размеры Ø (мм)	Внешние размеры Ø (дюйм)	Внешние размеры L (мм)	Внешние размеры L (дюйм)	Внутренний диаметр Ø (мм)	Внутренний диаметр Ø (дюйм)	Вес (кг.)	Вес (фунтов)	Арт. №
SLFR 70 galv	160	6.299	160	6.299	55	2.165	71.5	2.815	1.08	2.37	ASFR100700015
SLFR 75 galv	165	6.496	165	6.496	55	2.165	76.5	3.012	1.23	2.71	ASFR100750015
SLFR 100 galv	195	7.677	195	7.677	55	2.165	101	3.976	1.61	3.55	ASFR101000015
SLFR 125 galv	213	8.386	213	8.386	55	2.165	126	4.961	1.91	4.20	ASFR101250015
SLFR 127 galv	213	8.386	213	8.386	55	2.165	128	5.039	1.73	3.81	ASFR101270015
SLFR 150 galv	236	9.291	236	9.291	55	2.165	151	5.945	2.18	4.80	ASFR101500015
SLFR 200 galv	290	11.417	290	11.417	55	2.165	201	7.913	2.90	6.39	ASFR102000015

Алюминий

Гильза	Наружный диаметр Ø (мм)	Наружный диаметр Ø (дюйм)	Внешние размеры Ø (мм)	Внешние размеры Ø (дюйм)	Внешние размеры L (мм)	Внешние размеры L (дюйм)	Внутренний диаметр Ø (мм)	Внутренний диаметр Ø (дюйм)	Вес (кг.)	Вес (фунтов)	Арт. №
SLFR 70 Alu	160	6.299	160	6.299	55	2.165	71.5	2.815	0.33	0.73	5ASFR00008713
SLFR 75 Alu	165	6.496	165	6.496	55	2.165	76.5	3.012	0.40	0.88	5ASF000008712
SLFR 100 Alu	195	7.677	195	7.677	55	2.165	101	3.976	0.53	1.17	5ASFR00001917
SLFR 125 Alu	213	8.386	213	8.386	55	2.165	126	4.961	0.63	1.39	5ASF000004286
SLFR 127 Alu	213	8.386	213	8.386	55	2.165	128	5.039	0.57	1.26	5ASFR00008714
SLFR 150 Alu	236	9.291	236	9.291	55	2.165	151	5.945	0.71	1.57	5ASFR00007671
SLFR 200 Alu	290	11.417	290	11.417	55	2.165	201	7.913	0.96	2.12	5ASFR00001918

Разборные гильзы с фланцем, для муфты R

SLFO/RI нержавеющая сталь

См. практические рекомендации для пользователя на стр. 220.

Кислотоустойчивая, нержавеющая сталь

Гильза	Наружный диаметр фланца ØA (мм)	ØA (дюйм)	Диаметр кабеля/трубы ØB (мм)	ØB (дюйм)	Вес (кг.)	(фунтов)	Арт. №
SLFO/RI 75 AISI 316	252	9.9	188	7.4	5.5	12.1	SLFORI0007521
SLFO/RI 100 AISI 316	317	12.5	253	9.9	9.5	20.9	SLFORI0010021
SLFO/RI 125 AISI 316	343	13.5	279	10.9	10.8	23.8	SLFORI0012521
SLFO/RI 150 AISI 316	367	14.5	303	11.9	11.6	25.6	SLFORI0015021
SLFO/RI 200 AISI 316	417	16.4	353	13.9	13.7	3	SLFORI0020021

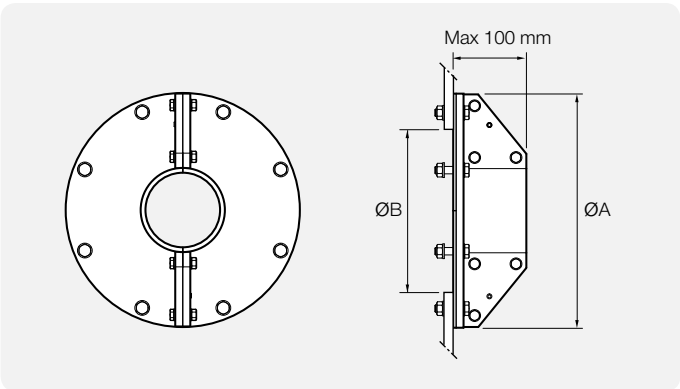

Муфта SPM™ компании Roxtec

Муфта SPM от Roxtec не требует выполнения сварочных работ и может использоваться для уплотнения любых металлических труб. Муфта обеспечивает герметичное уплотнение по окружности трубы, а также в проемах, имеющих неровную поверхность. Монтаж муфты быстро и просто выполняется с одной стороны стальной палубы, либо переборки, толщина которой может находиться в диапазоне от 6 мм до 15 мм.

- Малая масса
- Одноместный ввод
- Односторонний монтаж
- Установка без сварки
- Сертифицированная защита от пожара, проникновения воды и газа

Выполнение монтажа

Представленный пример указывает особенности, обеспечивающие быстроту и простоту монтажа муфты Roxtec SPM.

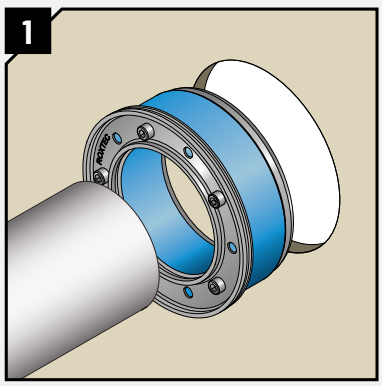

Вставить трубу в муфту SPM и поместить данную муфту в проем. Муфта допускает возможность наличия значительных размерных допусков, по отношению к трубе и проему.

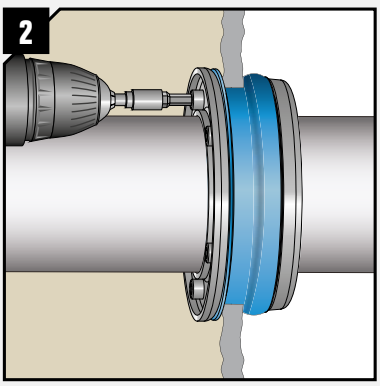

Установить муфту в проеме и затянуть болты. Муфта обеспечивает герметичное уплотнение по окружности трубы и в проеме.

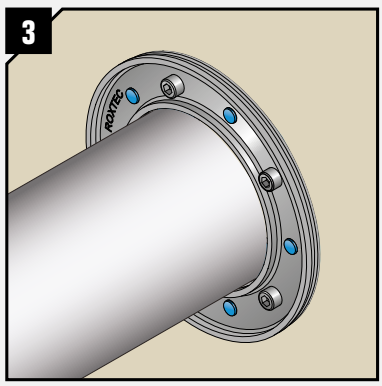

Индикаторы указывают достижение полного сжатия, упрощая выполнение монтажа и проведение контроля.

Муфта SPM™, накладки из кислотоустойчивой нержавеющей стали

SPM 81

SPM 138

См. инструкции по монтажу на сайте www.roxtec.com/ru

Характеристики **Огнестойкость**: класс A **Давление воды**: 1 бар **Давление газа**: 0.67 бар

Муфта	Для труб с наружным Ø (мм)	(дюйм)	Размеры отверстия Ø (мм)	(дюйм)	Вес (кг.)	(фунтов)	Арт. №
SPM 39	8-12	0.315-0.472	39-43	1.535-1.693	0.1	0.220	167591
SPM 41	12-16	0.472-0.630	41-45	1.614-1.772	0.1	0.263	153052
SPM 48	16-20	0.630-0.787	48-52	1.890-2.047	0.2	0.441	167592
SPM 54	19-23	0.748-0.906	53.5-57.5	2.106-2.264	0.2	0.441	153060
SPM 59	24-28	0.945-1.102	58.5-62.5	2.303-2.461	0.3	0.551	153064
SPM 62	27-31	1.063-1.220	61.5-65.5	2.421-2.579	0.3	0.573	153068
SPM 69	32-36	1.260-1.417	68.5-72.5	2.697-2.854	0.3	0.683	153072
SPM 77	37-42	1.457-1.654	77-81	3.012-3.169	0.5	1.102	166011
SPM 81	41.4-45.4	1.630-1.787	81-85	3.189-3.346	0.5	1.014	153040
SPM 87	47-51	1.850-2.008	87-91	3.425-3.583	0.5	1.102	153076
SPM 92	52-56	2.047-2.205	92-96	3.622-3.779	0.5	1.168	153080
SPM 103	56.2-61.1	2.213-2.406	103-107	4.055-4.213	0.7	1.433	153084
SPM 119	72.2-76.9	2.843-3.028	119-123	4.685-4.843	0.8	1.720	153088
SPM 138	88-92	3.465-3.622	138-142	5.433-5.591	1.1	2.315	153056
SPM 149	99-103	3.898-4.055	149-153	5.866-6-024	1.2	2.645	167594
SPM 157	107-111	4.213-4.370	157-161	6.181-6.339	1.2	2.734	153092
SPM 168	113-117	4.449-4.606	168-172	6.614-6.772	1.6	3.461	153096
SPM 178	123-127	4.843-5.000	178-182	7.008-7.165	1.7	3.747	167595
SPM 188	131-135	5.157-5.315	188-192	7.402-7.559	1.8	3.968	167596
SPM 196	138.5-143	5.453-5.630	196-200	7.717-7.874	1.9	4.255	153100
SPM 217	157-162	6.181-6.378	217-221	8.543-8.701	2.3	5.070	167597
SPM 226	167-171	6.575-6.732	226-230	8.898-9.055	2.4	5.291	153104
SPM 279	218-222	8.583-8.740	279-283	10.984-11.142	3.0	6.702	153036

SPM™ seal, техническая информация

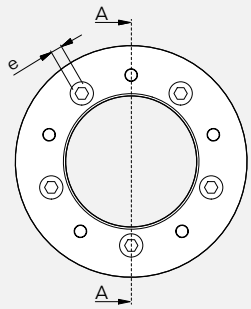

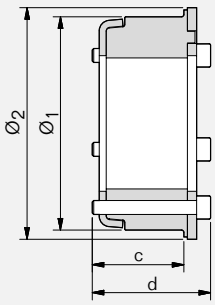

A-A

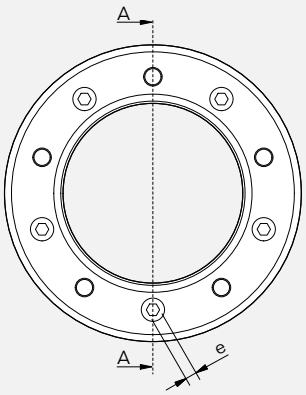

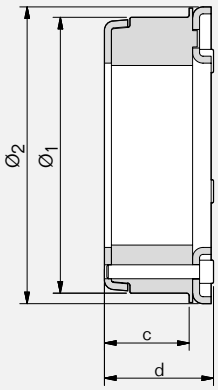

A-A

	SPM 39		SPM 41		SPM 48		SPM 54		SPM 59		SPM 62		SPM 69		SPM 77	
Pos	(mm)	(in)	(mm)	(in)	(mm)	(in)	(mm)	(in)	(mm)	(in)	(mm)	(in)	(mm)	(in)	(mm)	(in)
$Ø_1$	39	1.535	41	1.614	48	1.890	53.5	2.106	58.5	2.303	61.5	2.421	68.5	2.697	77	3.031
$Ø_2$	49	1.929	51	2.008	59	2.323	64	2.520	69	2.717	72	2.835	79	3.110	88	3.465
c	41	1.614	41	1.614	40	1.575	40	1.575	37	1.457	37	1.457	37	1.457	40	1.575
d	49	1.929	49	1.929	49	1.929	49	1.929	47	1.850	47	1.850	47	1.850	50	1.969
e	*	*	*	*	*	*	*	*	**	**	**	**	**	**	**	**

	SPM 81		SPM 87		SPM 92		SPM 103		SPM 119		SPM 138		SPM 149		SPM 157	
Pos	(mm)	(in)	(mm)	(in)	(mm)	(in)	(mm)	(in)	(mm)	(in)	(mm)	(in)	(mm)	(in)	(mm)	(in)
$Ø_1$	81	3.189	87	3.425	92	3.622	103	4.055	119	4.685	138	5.433	149	5.867	157	6.181
$Ø_2$	89	3.504	95	3.740	100	3.937	112	4.409	128	5.039	147	5.787	159	6.260	166	6.535
c	40	1.575	40	1.575	40	1.575	41	1.614	37	1.457	41	1.614	41	1.614	41	1.614
d	51	2.008	51	2.008	51	2.008	51	2.008	47	1.850	51	2.008	51	1.929	51	2.008
e	***	***	***	***	***	***	***	***	***	***	***	***	***	***	***	***

	SPM 168		SPM 178		SPM 188		SPM 196		SPM 217		SPM 226		SPM 279	
Pos	(mm)	(in)	(mm)	(in)	(mm)	(in)	(mm)	(in)	(mm)	(in)	(mm)	(in)	(mm)	(in)
$Ø_1$	168	6.614	178	7.001	188	7.402	196	7.717	217	8.543	226	8.898	279	10.984
$Ø_2$	180	7.087	188	7.402	198	7.800	206	8.110	229	9.016	238	9.370	291	11.457
c	46	1.811	46	1.811	46	1.811	46	1.811	46	1.811	46	1.811	46	1.811
d	58	2.283	58	2.283	58	2.283	58	2.283	58	2.283	58	2.283	58	2.283
e	****	****	****	****	****	****	****	****	****	****	****	****	****	****

* SW3 mm/SW0.118"
** SW4 mm/SW0.157"
*** SW5 mm/SW0.197"
**** SW6 mm/SW0.236"

Внимание: Все размеры номинальные

Муфты R X, RS X компании Roxtec

Муфты Roxtec RX и RS X предназначены для реконструкции и применения на поздних этапах проекта, когда выполнение сварочных работ не допускается. Комплект содержит гильзу (SLX), не требующую для крепления сваркой, и муфту RS, для одиночного ввода или муфту R для многотрубного ввода. Муфта R X также предусматривает установку резервных модулей для модернизации в будущем.

- Муфта R X предназначена для использования с модулями RM
- Одиночные или многоместные вводы металлических труб
- Уплотнение труб различных диаметров при помощи изделия одного типоразмера
- Односторонний монтаж
- Сертифицированная защита от пожара, проникновения воды и газа

Как это работает

Представленный пример указывает особенности, позволяющие выполнить монтаж муфты RS X в палубе или переборке без сварки.

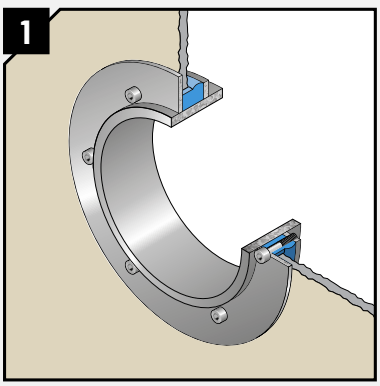

Крепление муфты Roxtec RS X осуществляется в результате расширения резины. Резиновые компоненты гильзы SLX прижимаются к внутренней поверхности проема, обеспечивая герметизацию между конструкцией и гильзой (поставляется в комплекте).

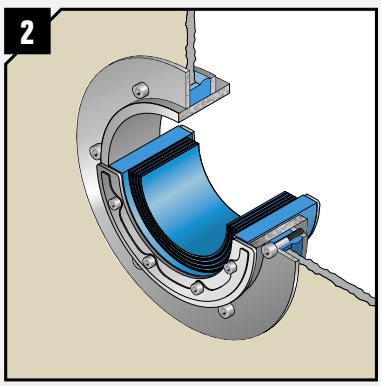

В стандартном варианте резина также прижимается к наружной поверхности трубы.

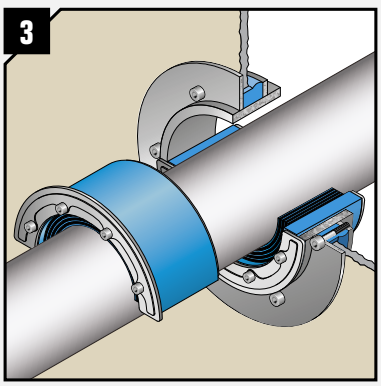

Каждая половина муфты содержит удаляемые слои, предназначенные для подгонки к трубам любого диаметра.

Комплекты муфт R X, оцинкованные, с оцинкованной гильзой

R X 100 galv/galv

См. характеристики и размеры муфты R на стр. 152.

Компоненты, требуемые для полного комплекта уплотнения, указаны на стр. 26.

См. инструкции по монтажу на сайте www.roxtec.com/ru

Характеристики **Огнестойкость**: класс A **Давление воды**: 4 бар **Давление газа**: 2.5 бар

Комплект	Зона уплотнения (мм)	Диаметр кабеля/трубы ± 1 мм (0.0394")		Внешние размеры Гильза		Масса Гильза		Арт. №
		Ø (мм)	Ø (дюйм)	ØxD (мм)	ØxD (дюйм)	(кг.)	(фунтов)	
R X 100 galv/galv	60 x 60	146	5.748	155 x 55	6.102 x 2.165	2.2	4.850	RXG0001001018
R X 125 galv/galv	80 x 80	171	6.732	180 x 55	7.087 x 2.165	2.8	6.173	RXG0001251018
R X 150 galv/galv	90 x 90	200	7.874	209 x 55	8.228 x 2.165	3.5	7.716	RXG0001501018
R X 200 galv/galv	120 x 120	251	9.882	260 x 55	10.236 x 2.165	4.6	10.141	RXG0002001018

Комплекты муфт R X, из кислотоустойчивой нержавеющей стали, с оцинкованной гильзой

R X 100 AISI 316/galv

См. характеристики и размеры муфты R на стр. 152.

Компоненты, требуемые для полного комплекта уплотнения, указаны на стр. 26.

См. инструкции по монтажу на сайте www.roxtec.com/ru

Характеристики **Огнестойкость**: класс A **Давление воды**: 4 бар **Давление газа**: 2.5 бар

Комплект	Зона уплотнения (мм)	Диаметр кабеля/трубы ± 1 мм (0.0394")		Внешние размеры Гильза		Масса Гильза		Арт. №
		Ø (мм)	Ø (дюйм)	ØxD (мм)	ØxD (дюйм)	(кг.)	(фунтов)	
R X 75 AISI 316/galv	40 x 40	116	4.567	125 x 55	4.921 x 2.165	1.6	3.527	RXG0000751021
R X 100 AISI 316/galv	60 x 60	146	5.748	155 x 55	6.102 x 2.165	2.2	4.850	RXG0001001021
R X 125 AISI 316/galv	80 x 80	171	6.732	180 x 55	7.087 x 2.165	2.8	6.173	RXG0001251021
R X 150 AISI 316/galv	90 x 90	200	7.874	209 x 55	8.228 x 2.165	3.5	7.716	RXG0001501021
R X 200 AISI 316/galv	120 x 120	251	9.882	260 x 55	10.236 x 2.165	4.6	10.141	RXG0002001021

Комплекты муфт R X, из кислотоустойчивой нержавеющей стали, с оцинкованной гильзой

RS X 100 AISI 316/galv

RS X 100 AISI 316 woc/galv

См. информацию и размеры муфты RS на стр. 140.

См. инструкции по монтажу на сайте www.roxtec.com/ru

Характеристики **Огнестойкость**: класс A **Давление воды**: 4 бар **Давление газа**: 2.5 бар

Комплект	Диаметры труб Ø (мм)	Диаметры труб Ø (дюйм)	Диаметр кабеля/трубы ± 1 мм (0.0394") Ø (мм)	Диаметр кабеля/трубы ± 1 мм (0.0394") Ø (дюйм)	Внешние размеры Гильза ØxD (мм)	Внешние размеры Гильза ØxD (дюйм)	Вес (кг.)	Вес (фунтов)	Арт. №
С СЕРДЕЧНИКОМ									
RS X 43 AISI 316/galv	0+4-23	0+0.157-0.906	83	3.268	92 x 65	3.622 x 2.559	0.8	1.764	RSXG100431021
RS X 50 AISI 316/galv	0+8-30	0+0.315-1.181	91	3.583	100 x 65	3.937 x 2.559	1.2	2.646	RSXG100501021
RS X 75 AISI 316/galv	0+24-54	0+0.945-2.126	116	4.567	125 x 65	4.921 x 2.559	1.6	3.527	RSXG100751021
RS X 100 AISI 316/galv	0+48-70	0+1.890-2.756	146	5.748	155 x 65	6.102 x 2.559	2.2	4.850	RSXG101001021
RS X 125 AISI 316/galv	0+66-98	0+2.598-3.858	171	6.732	180 x 65	7.087 x 2.559	2.8	6.173	RSXG101251021
БЕЗ СЕРДЕЧНИКА									
RS X 100 AISI 316 woc/galv	48-70	1.890-2.756	146	5.748	155 x 65	6.102 x 2.559	2.2	4.850	RSXG001001021
RS X 125 AISI 316 woc/galv	66-98	2.598-3.858	171	6.732	180 x 65	7.087 x 2.559	2.8	6.173	RSXG001251021
RS X 150 AISI 316 woc/galv	93-119	3.661-4.685	200	7.874	209 x 65	8.228 x 2.559	3.5	7.716	RSXG001501021
RS X 175 AISI 316 woc/galv	119-145	4.685-5.709	221	8.701	230 x 65	9.055 x 2.559	5.03	11.089	RSXG001751021
RS X 200 AISI 316 woc/galv	138-170	5.433-6.693	251	9.882	260 x 65	10.236 x 2.559	6.55	14.440	RSXG002001021

Комплекты R X и RS X, техническая информация

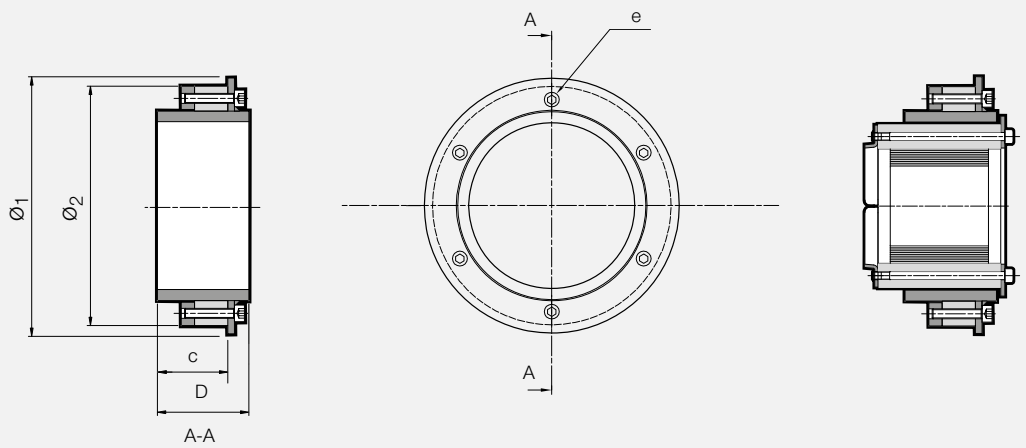

	R X 75		R X 100		R X 125		R X 150		R X 200	
Pos	(mm)	(in)	(mm)	(in)	(mm)	(in)	(mm)	(in)	(mm)	(in)
$Ø_1$	125	4.921	155	6.102	180	7.087	209	8.228	260	10.236
$Ø_2$	115	4.528	145	5.709	170	6.693	199	7.835	250	9.843
c	43	1.693	43	1.693	43	1.693	43	1.693	43	1.693
D	55	2.165	55	2.165	55	2.165	55	2.165	55	2.165
e	*	*	**	**	**	**	**	**	***	***

* SW 5 mm (4x) / SW 0.197" (4x) ** SW 5 mm (6x) / SW 0.197" (6x) *** SW 5 mm (8x) / SW 0.197" (8x)

	RS X 43		RS X 50		RS X 75		RS X 100 (woc)		RS X 125 (woc)	
Pos	(mm)	(in)	(mm)	(in)	(mm)	(in)	(mm)	(in)	(mm)	(in)
$Ø_1$	92	3.622	100	3.937	125	4.921	155	6.102	180	7.087
$Ø_2$	82	3.228	90	3.543	115	4.527	145	5.709	170	6.693
c	53	2.087	53	2.087	53	2.087	53	2.087	53	2.087
D	65	2.559	65	2.559	65	2.559	65	2.559	65	2.559
e	****	****	****	****	*****	*****	*****	*****	*****	*****

**** SW 4 mm (4x) / SW 0.157 " (4x) ***** SW 5 mm (6x) / SW 0.197" (6x)

	RS X 150 (woc)		RS X 175 (woc)		RS X 200 (woc)	
Pos	(mm)	(in)	(mm)	(in)	(mm)	(in)
$Ø_1$	209	8.228	230	9.055	260	10,236
$Ø_2$	199	7.835	220	8.661	250	9,843
c	53	2.087	53	2.087	53	2,087
D	65	2.559	65	2.559	65	2,559
e	*****	*****	*****	*****	*****	*****

***** SW 5 mm (6x) / SW 0.197" (6x)

Внимание: Все размеры номинальные

Рама S компании Roxtec

Рама S компании Roxtec – изделие из металла, крепление которого осуществляется при помощи сварки. Рама может содержать один проем или представлять собой различные варианты комбинированной рамы. Зона уплотнения рамы предназначена для различных модулей RM, выполненных на основе технологии Multidiameter™. Данное изделие обеспечивает защиту вводов нескольких металлических труб, а также вследствие наличия резервных модулей, позволяет произвести монтаж/демонтаж труб в будущем.

- Рама предназначена для использования с компонентами группы RM
- Крепление сваркой
- Уплотнение труб различных диаметров при помощи изделия одного типоразмера
- Ввод нескольких труб через один проем в палубе или переборке
- Сертифицированная защита от пожара, проникновения воды и газа

Рама S, окрашенная, стальная

S 6x1 primed

Компоненты, требуемые для полного комплекта уплотнения, указаны на стр. 26.

См. практические рекомендации для пользователя на стр. 220.

См. инструкции по монтажу на сайте www.roxtec.com/ru

Удалить грунтовку с внутренней стороны рамы для обеспечения хорошей электропроводности в случае применения в системах, требующих обеспечения ЭМС.

Для получения дополнительной информации относительно других комбинаций рам или разъемных вариантов данной рамы обратитесь к местному поставщику продукции Roxtec или по адресу электронной почты: info@ru.roxtec.com

Характеристики **Огнестойкость**: класс A, класс H **Давление воды**: 4 бар **Давление газа**: 2.5 бар

Рама	Количество проёмов	Зона уплотнения (мм)	Внешние размеры (D=60 мм) HxW (мм)	HxW (дюйм)	Вес (кг.)	(фунтов)	Арт. №
S 1x1 primed	1	60 x 60	121 x 80	4.764 x 3.150	1.6	3.527	SS01000000112
S 2x1 primed	1	60 x 120	121 x 141	4.764 x 5.551	2.2	4.938	S002000000112
S 2x2 primed	2	60 x 120	121 x 271	4.764 x 10.669	3.9	8.488	S002000000212
S 2x3 primed	3	60 x 120	121 x 402	4.764 x 15.827	5.5	12.037	S002000000312
S 2x4 primed	4	60 x 120	121 x 532	4.764 x 20.945	7.1	15.609	S002000000412
S 2x5 primed	5	60 x 120	121 x 663	4.764 x 26.102	8.7	19.158	S002000000512
S 2x6 primed	6	60 x 120	121 x 793	4.764 x 31.220	10.3	22.707	S002000000612
S 3x1 primed	1	120 x 60	180 x 80	7.087 x 3.150	2.3	5.071	SS03000000112

Рама S, окрашенная, стальная

Рама	Количество проёмов	Зона уплотнения (мм)	Внешние размеры (D=60 мм) HxW (мм)	HxW (дюйм)	Вес (кг.)	(фунтов)	Арт. №
S 4x1 primed	1	120 x 120	180 x 141	7.087 x 5.551	2.8	6.151	S004000000112
S 4x2 primed	2	120 x 120	180 x 271	7.087 x 10.669	4.7	10.318	S004000000212
S 4x3 primed	3	120 x 120	180 x 402	7.087 x 15.827	6.6	14.484	S004000000312
S 4x4 primed	4	120 x 120	180 x 532	7.087 x 20.945	8.5	18.629	S004000000412
S 4x5 primed	5	120 x 120	180 x 663	7.087 x 26.102	10.3	22.796	S004000000512
S 4x6 primed	6	120 x 120	180 x 793	7.087 x 31.220	12.2	26.962	S004000000612
S 4x7 primed	7	120 x 120	180 x 924	7.087 x 36.378	14.1	31.129	S004000000712
S 4x8 primed	8	120 x 120	180 x 1054	7.087 x 41.496	16.0	35.296	S004000000812
S 4x9 primed	9	120 x 120	180 x 1185	7.087 x 46.654	17.9	39.440	S004000000912
S 4+4x1 primed	2	120 x 120	349 x 141	13.740 x 5.551	5.0	11.067	S004400000112
S 4+4x2 primed	4	120 x 120	359 x 271	14.134 x 10.669	9.5	20.878	S004400000212
S 4+4x3 primed	6	120 x 120	359 x 402	14.134 x 15.827	13.5	29.321	S004400000312
S 4+4x4 primed	8	120 x 120	359 x 532	14.134 x 20.945	17.1	37.743	S004400000412
S 4+4x5 primed	10	120 x 120	359 x 663	14.134 x 26.102	21.0	46.186	S004400000512
S 4+4x6 primed	12	120 x 120	359 x 793	14.134 x 31.220	24.8	54.630	S004400000612
S 4+4x7 primed	14	120 x 120	359 x 924	14.134 x 36.378	28.6	63.096	S004400000712
S 4+4x8 primed	16	120 x 120	359 x 1054	14.134 x 41.496	32.6	71.539	S004400000812
S 4+4+4x1 primed	3	120 x 120	519 x 141	20.433 x 5.551	6.6	14.550	S004440000112
S 4+4+4x2 primed	6	120 x 120	539 x 271	21.220 x 10.669	14.2	31.305	S004440000212
S 4+4+4x3 primed	9	120 x 120	539 x 402	21.220 x 15.827	19.9	43.872	S004440000312
S 4+4+4x4 primed	12	120 x 120	539 x 532	21.220 x 20.945	26.2	57.761	S004440000412
S 4+4+4x5 primed	15	120 x 120	539 x 663	21.220 x 26.102	31.3	69.004	S004440000512
S 4+4+4x6 primed	18	120 x 120	539 x 793	21.220 x 31.220	37.0	81.570	S004440000612
S 5x1 primed	1	180 x 60	238 x 80	9.370 x 3.150	2.8	6.173	SS05000000112
S 6x1 primed	1	180 x 120	238 x 141	9.370 x 5.551	3.3	7.363	S006000000112
S 6x2 primed	2	180 x 120	238 x 271	9.370 x 10.669	5.5	12.147	S006000000212
S 6x3 primed	3	180 x 120	238 x 402	9.370 x 15.827	7.7	16.909	S006000000312
S 6x4 primed	4	180 x 120	238 x 532	9.370 x 20.945	9.8	21.671	S006000000412
S 6x5 primed	5	180 x 120	238 x 663	9.370 x 26.102	12.0	26.455	S006000000512
S 6x6 primed	6	180 x 120	238 x 793	9.370 x 31.220	14.2	31.217	S006000000612
S 6x7 primed	7	180 x 120	238 x 924	9.370 x 36.378	16.3	35.979	S006000000712
S 6x8 primed	8	180 x 120	238 x 1054	9.370 x 41.496	18.5	40.763	S006000000812
S 6x9 primed	9	180 x 120	238 x 1185	9.370 x 46.654	20.7	45.525	S006000000912
S 6+6x1 primed	2	180 x 120	466 x 141	18.346 x 5.551	6.1	13.492	S006600000112
S 6+6x2 primed	4	180 x 120	476 x 271	18.740 x 10.669	11.1	24.537	S006600000212
S 6+6x3 primed	6	180 x 120	476 x 402	18.740 x 15.827	15.5	34.171	S006600000312
S 6+6x4 primed	8	180 x 120	476 x 532	18.740 x 20.945	19.9	43.827	S006600000412
S 6+6x5 primed	10	180 x 120	476 x 663	18.740 x 26.102	24.3	53.506	S006600000512

Рама S, окрашенная, стальная

Рама	Количество проёмов	Зона уплотнения (мм)	Внешние размеры (D=60 мм) HxW (мм)	HxW (дюйм)	Вес (кг.)	(фунтов)	Арт. №
S 6+6x6 primed	12	180 x 120	476 x 793	18.740 x 31.220	28.6	63.140	S006600000612
S 6+6x7 primed	14	180 x 120	476 x 924	18.740 x 36.378	33.0	72.796	S006600000712
S 6+6x8 primed	16	180 x 120	476 x 1054	18.740 x 41.496	37.4	82.474	S006600000812
S 6+6x9 primed	18	180 x 120	476 x 1185	18.740 x 46.654	41.8	92.108	S006600000912
S 6+6x10 primed	20	180 x 120	476 x 1315	18.740 x 51.772	46.2	101.764	S006600001012
S 6+6+6x1 primed	3	180 x 120	694 x 141	27.323 x 5.551	8.2	18.078	S006660000112
S 7x1 primed	1	240 x 60	298 x 80	11.732 x 3.150	3.3	7.363	SS07000000112
S 8x1 primed	1	240 x 120	298 x 141	11.732 x 5.551	3.9	8.620	S008000000112
S 8x2 primed	2	240 x 120	298 x 271	11.732 x 10.669	6.1	13.382	S008000000212
S 8x3 primed	3	240 x 120	298 x 402	11.732 x 15.827	8.2	18.144	S008000000312
S 8x4 primed	4	240 x 120	298 x 532	11.732 x 20.945	10.4	22.928	S008000000412
S 8x5 primed	5	240 x 120	298 x 663	11.732 x 26.102	12.6	27.690	S008000000512
S 8x6 primed	6	240 x 120	298 x 793	11.732 x 31.220	14.7	32.452	S008000000612
S 8+8x1 primed	2	240 x 120	586 x 141	23.071 x 5.551	7.3	16.005	S008800000112
S 8+8x2 primed	4	240 x 120	596 x 271	23.465 x 10.669	12.3	27.006	S008800000212
S 8+8x3 primed	6	240 x 120	596 x 402	23.465 x 15.827	16.6	36.640	S008800000312
S 8+8x4 primed	8	240 x 120	596 x 532	23.465 x 20.945	21.0	46.341	S008800000412
S 8+8x5 primed	10	240 x 120	596 x 663	23.465 x 26.102	25.4	55.975	S008800000512
S 8+8x6 primed	12	240 x 120	596 x 793	23.465 x 31.220	29.8	65.609	S008800000612
S 8+8x7 primed	14	240 x 120	596 x 924	23.465 x 36.378	34.2	75.309	S008800000712
S 8+8x8 primed	16	240 x 120	596 x 1054	23.465 x 41.496	38.5	84.943	S008800000812
S 8+8x9 primed	18	240 x 120	596 x 1185	23.465 x 46.654	42.9	94.577	S008800000912
S 8+8x10 primed	20	240 x 120	596 x 1315	23.465 x 51.772	47.3	104.278	S008800001012
S 8+8+8x1 primed	3	240 x 120	874 x 141	34.409 x 5.551	9.9	21.826	S008880000112

Рама S, кислотоустойчивая, нержавеющая сталь

S 6x1 AISI 316

Компоненты, требуемые для полного комплекта уплотнения, указаны на стр. 26.

См. практические рекомендации для пользователя на стр. 220.

См. инструкции по монтажу на сайте www.roxtec.com/ru

Для получения дополнительной информации относительно других комбинаций рам или разъемных вариантов данной рамы обратитесь к местному поставщику продукции Roxtec или по адресу электронной почты: info@ru.roxtec.com

Характеристики **Огнестойкость**: класс A, класс H **Давление воды**: 4 бар **Давление газа**: 2.5 бар

Рама	Количество проёмов	Зона уплотнения (мм)	Внешние размеры (D=60 мм) HxW (мм)	HxW (дюйм)	Вес (кг.)	(фунтов)	Арт. №
S 2x1 AISI 316	1	60 x 120	121 x 141	4.764 x 5.551	2.2	4.938	S002000000121
S 2x2 AISI 316	2	60 x 120	121 x 271	4.764 x 10.669	3.9	8.488	S002000000221
S 2x3 AISI 316	3	60 x 120	121 x 402	4.764 x 15.827	5.5	12.037	S002000000321
S 2x4 AISI 316	4	60 x 120	121 x 532	4.764 x 20.945	7.1	15.609	S002000000421
S 2x5 AISI 316	5	60 x 120	121 x 663	4.764 x 26.102	8.7	19.158	S002000000521
S 2x6 AISI 316	6	60 x 120	121 x 793	4.764 x 31.220	10.3	22.707	S002000000621
S 4x1 AISI 316	1	120 x 120	180 x 141	7.087 x 5.551	2.8	6.151	S004000000121
S 4x2 AISI 316	2	120 x 120	180 x 271	7.087 x 10.669	4.7	10.318	S004000000221
S 4x3 AISI 316	3	120 x 120	180 x 402	7.087 x 15.827	6.6	14.484	S004000000321
S 4x4 AISI 316	4	120 x 120	180 x 532	7.087 x 20.945	8.5	18.629	S004000000421
S 4x5 AISI 316	5	120 x 120	180 x 663	7.087 x 26.102	10.3	22.796	S004000000521
S 4x6 AISI 316	6	120 x 120	180 x 793	7.087 x 31.220	12.2	26.962	S004000000621
S 4+4x1 AISI 316	2	120 x 120	349 x 141	13.740 x 5.551	5.0	11.067	S004400000121
S 4+4+4x1 AISI 316	3	120 x 120	519 x 141	20.433 x 5.551	6.6	14.550	S004440000121
S 6x1 AISI 316	1	180 x 120	238 x 141	9.370 x 5.551	3.3	7.363	S006000000121
S 6x2 AISI 316	2	180 x 120	238 x 271	9.370 x 10.669	5.5	12.147	S006000000221
S 6x3 AISI 316	3	180 x 120	238 x 402	9.370 x 15.827	7.7	16.909	S006000000321
S 6x4 AISI 316	4	180 x 120	238 x 532	9.370 x 20.945	9.8	21.671	S006000000421
S 6x5 AISI 316	5	180 x 120	238 x 663	9.370 x 26.102	12.0	26.455	S006000000521
S 6x6 AISI 316	6	180 x 120	238 x 793	9.370 x 31.220	14.2	31.217	S006000000621
S 6+6x1 AISI 316	2	180 x 120	466 x 141	18.346 x 5.551	6.1	13.492	S006600000121
S 6+6x2 AISI 316	4	180 x 120	476 x 271	18.740 x 10.669	11.1	24.537	S006600000221
S 6+6x3 AISI 316	6	180 x 120	476 x 402	18.740 x 15.827	15.5	34.171	S006600000321
S 6+6x4 AISI 316	8	180 x 120	476 x 532	18.740 x 20.945	19.9	43.872	S006600000421
S 6+6x5 AISI 316	10	180 x 120	476 x 663	18.740 x 26.102	24.3	53.506	S006600000521
S 6+6x6 AISI 316	12	180 x 120	476 x 793	18.740 x 31.220	28.6	63.140	S006600000621

Рама S, кислотоустойчивая, нержавеющая сталь

Рама	Количество проёмов	Зона уплотнения (мм)	Внешние размеры (D=60 мм) HxW (мм)	HxW (дюйм)	Вес (кг.)	(фунтов)	Арт. №
S 8x1 AISI 316	1	240 x 120	298 x 141	11.732 x 5.551	3.9	8.620	S008000000121
S 8x2 AISI 316	2	240 x 120	298 x 271	11.732 x 10.669	6.1	13.382	S008000000221
S 8x3 AISI 316	3	240 x 120	298 x 402	11.732 x 15.827	8.2	18.144	S008000000321
S 8x4 AISI 316	4	240 x 120	298 x 532	11.732 x 20.945	10.4	22.928	S008000000421
S 8x5 AISI 316	5	240 x 120	298 x 663	11.732 x 26.102	12.6	27.690	S008000000521
S 8x6 AISI 316	6	240 x 120	298 x 793	11.732 x 31.220	14.7	32.452	S008000000621
S 8+8x1 AISI 316	2	240 x 120	586 x 141	23.071 x 5.551	7.3	16.005	S008800000121
S 8+8+8x1 AISI 316	3	240 x 120	874 x 141	34.409 x 5.551	9.9	21.826	S008880000121

Рама S, алюминиевая

S 6x1 ALU

Компоненты, требуемые для полного комплекта уплотнения, указаны на стр. 26.

См. практические рекомендации для пользователя на стр. 220.

См. инструкции по монтажу на сайте www.roxtec.com/ru

Для получения дополнительной информации относительно других комбинаций рам или разъемных вариантов данной рамы обратитесь к местному поставщику продукции Roxtec или по адресу электронной почты: info@ru.roxtec.com

Характеристики **гнестойкость**: класс A, класс H **Давление воды**: 4 бар **Давление газа**: 2.5 бар

Рама	Количество проёмов	Зона уплотнения (мм)	Внешние размеры (D=60 mm) HxW (мм)	HxW (дюйм)	Вес (кг.)	(фунтов)	Арт. №
S 2x1 ALU	1	60 x 120	121 x 141	4.764 x 5.551	0.8	1.698	S002000000131
S 2x2 ALU	2	60 x 120	121 x 271	4.764 x 10.669	1.3	2.910	S002000000231
S 2x3 ALU	3	60 x 120	121 x 402	4.764 x 15.827	1.9	4.145	S002000000331
S 2x4 ALU	4	60 x 120	121 x 532	4.764 x 20.945	2.4	5.357	S002000000431
S 2x5 ALU	5	60 x 120	121 x 663	4.764 x 26.102	3.0	6.592	S002000000531
S 2x6 ALU	6	60 x 120	121 x 793	4.764 x 31.220	3.5	7.804	S002000000631
S 2+2x1 ALU	2	60 x 120	232 x 141	9.134 x 5.551	1.3	2.965	S002200000131
S 2+2+2x1 ALU	3	60 x 120	343 x 141	13.504 x 5.551	1.7	3.748	S002220000131
S 4x1 ALU	1	120 x 120	180 x 141	7.087 x 5.551	1.0	2.116	S004000000131
S 4x2 ALU	2	120 x 120	180 x 271	7.087 x 10.669	1.6	3.549	S004000000231
S 4x3 ALU	3	120 x 120	180 x 402	7.087 x 15.827	2.3	4.982	S004000000331

Рама S, алюминиевая

Рама	Количество проёмов	Зона уплотнения (мм)	Внешние размеры (D=60 mm) HxW (мм)	HxW (дюйм)	Вес (кг.)	(фунтов)	Арт. №
S 4x4 ALU	4	120 x 120	180 x 532	7.087 x 20.945	2.9	6.415	S004000000431
S 4x5 ALU	5	120 x 120	180 x 663	7.087 x 26.102	3.6	7.848	S004000000531
S 4x6 ALU	6	120 x 120	180 x 793	7.087 x 31.220	4.2	9.281	S004000000631
S 4+4x1 ALU	2	120 x 120	349 x 141	13.740 x 5.551	1.7	3.762	S004400000131
S 4+4x2 ALU	4	120 x 120	359 x 271	14.134 x 10.669	3.2	7.099	S004400000231
S 4+4x3 ALU	6	120 x 120	359 x 402	14.134 x 15.827	4.5	9.965	S004400000331
S 4+4x4 ALU	8	120 x 120	359 x 532	14.134 x 20.495	5.8	12.831	S004400000431
S 4+4+4x1 ALU	3	120 x 120	519 x 141	20.433 x 5.551	2.3	5.071	S004440000131
S 6x1 ALU	1	180 x 120	238 x 141	9.370 x 5.551	1.2	2.535	S006000000131
S 6x2 ALU	2	180 x 120	238 x 271	9.370 x 10.669	1.9	4.167	S006000000231
S 6x3 ALU	3	180 x 120	238 x 402	9.370 x 15.827	2.6	5.820	S006000000331
S 6x4 ALU	4	180 x 120	238 x 532	9.370 x 20.495	3.4	7.452	S006000000431
S 6x5 ALU	5	180 x 120	238 x 663	9.370 x 26.102	4.1	9.083	S006000000531
S 6x6 ALU	6	180 x 120	238 x 793	9.370 x 31.220	4.9	10.736	S006000000631
S 6+6x1 ALU	2	180 x 120	466 x 141	18.346 x 5.551	2.1	4.630	S006600000131
S 6+6x2 ALU	4	180 x 120	476 x 271	18.740 x 10.669	3.8	8.333	S006600000231
S 6+6x3 ALU	6	180 x 120	476 x 402	18.740 x 15.827	5.3	11.640	S006600000331
S 6+6x4 ALU	8	180 x 120	476 x 532	18.740 x 20.495	6.8	14.903	S006600000431
S 6+6x5 ALU	10	180 x 120	476 x 663	18.740 x 26.102	8.2	18.166	S006600000531
S 6+6x6 ALU	12	180 x 120	476 x 793	18.740 x 31.220	9.7	21.473	S006600000631
S 6+6+6x1 ALU	3	180 x 120	694 x 141	27.323 x 5.551	2.8	6.173	S006660000131
S 8x1 ALU	1	240 x 120	298 x 141	11.732 x 5.551	1.3	2.954	S008000000131
S 8x2 ALU	2	240 x 120	298 x 271	11.732 x 10.669	2.2	4.806	S008000000231
S 8x3 ALU	3	240 x 120	298 x 402	11.732 x 15.872	3.0	6.658	S008000000331
S 8x4 ALU	4	240 x 120	298 x 532	11.732 x 20.495	3.9	8.532	S008000000431
S 8x5 ALU	5	240 x 120	298 x 663	11.732 x 26.102	4.7	10.385	S008000000531
S 8x6 ALU	6	240 x 120	298 x 793	11.732 x 31.220	5.6	12.236	S008000000631
S 8+8x1 ALU	2	240 x 120	586 x 141	23.071 x 5.551	2.5	5.467	S008800000131
S 8+8+8x1 ALU	3	240 x 120	874 x 141	34.409 x 5.551	3.4	7.496	S008880000131

Рама S, техническая информация

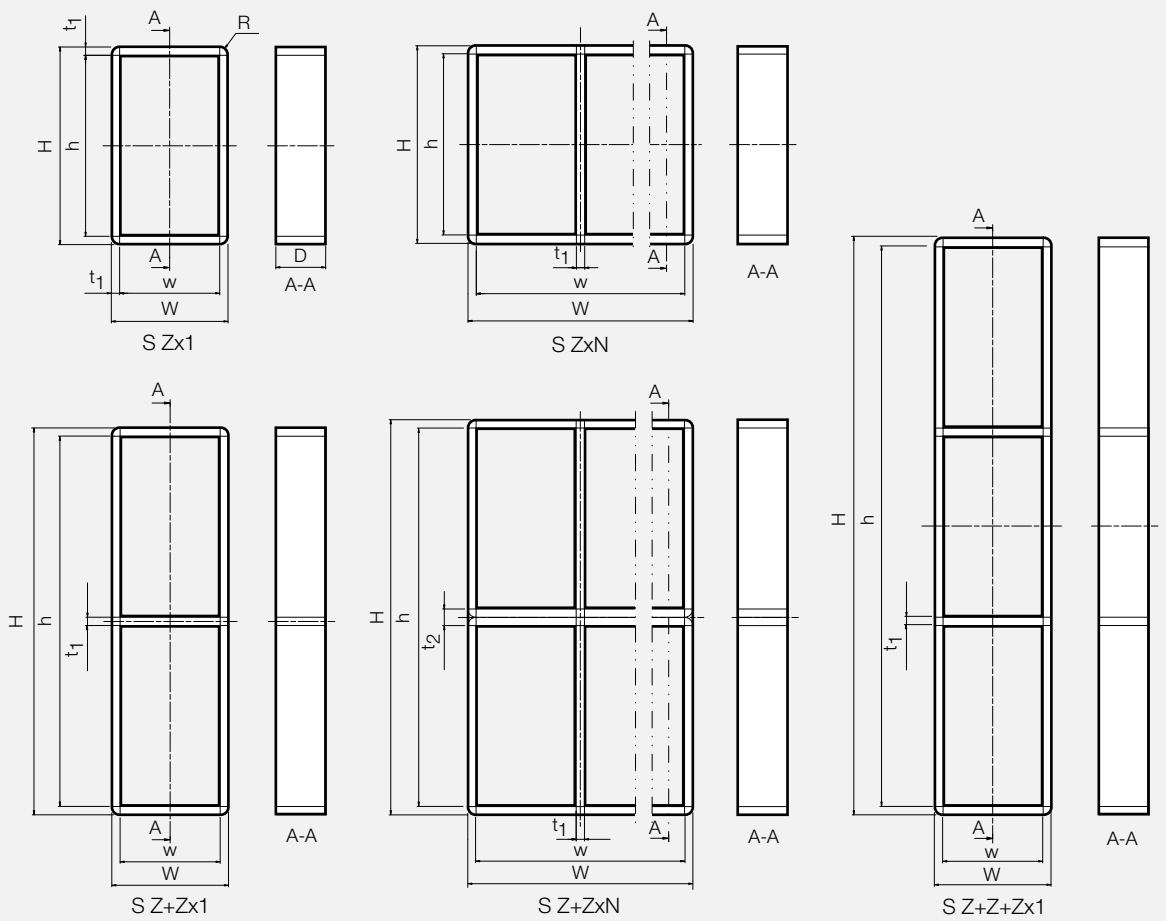

Pos	(mm)	(in)
h	H - 20	H - 0.787
w	W - 20	W - 0.787
D	60	2.362
t_1	10	0.394
t_2	20	0.787
R	R 10	R 0.394

Z = Размер рамы
N = Количество горизонтальных проемов

Внимание: Все размеры номинальные

Уплотнения для пластиковых труб

Активное применение пластиковых труб в судостроительной промышленности стимулировало разработку, компанией Roxtec, значительного ассортимента продукции, предназначенной для защиты и уплотнения вводов пластиковых труб.

Компания Roxtec поставляет широкий ассортимент уплотнений для пластиковых труб. Уплотнения могут использоваться для герметизации одиночных, или многотрубных вводов пластиковых труб в круглых или прямоугольных проемах.

Снижение рисков

Уплотнения вводов пластиковых труб требуют дополнительной защиты. В случае возникновения пожара на борту морского судна пластиковая труба быстро плавится, оставляя, отверстие в палубе или переборке, через которое пожар может распространиться в смежный отсек. Соответственно, уплотнения труб, компании Roxtec, во время пожара должны реагировать таким образом, чтобы закрыть отверстие, возникшее на месте расплавившейся пластиковой трубы, с целью снижения риска распространения пожара. Уплотнения Sleev-it™ и муфты серии R и RS PPS,

компании Roxtec, содержат вспучивающийся огнестойкий материал. При воздействии высоких температур, возникающих во время пожара, указанный материал многократно увеличивается в объеме. Это приводит к созданию повышенного давления внутри ввода и разрушению размягчающейся пластиковой трубы с образованием пробки из указанного материала, которая закрывает проем и препятствует распространению пожара и проникновению дыма в смежный отсек. В зонах, требующих повышенной водонепроницаемости, рекомендуется применять уплотнения труб, выполненные на основе технологии Multidiameter™. В зонах, не требующих обеспечения водонепроницаемости или имеющих более низкие требования относительно водонепроницаемости, таких как некоторые отсеки, расположенные выше ватерлинии, рекомендуется применять изделия серии Roxtec Sleev-it™. Если необходимо сохранить водонепроницаемость даже после пожара, то компания Roxtec может также предложить двустороннее уплотнение (см. на стр. 188). Уплотнения компании Roxtec, предназначенные для пластиковых труб, упрощают принятие судовладельцами и судостроительными компаниями решений относительно применения и герметизации пластиковых труб, которые позволяют снизить массу судов, сократить затраты на топливо, уменьшить проблемы, связанные с коррозией, и снизить затраты на обслуживание. Уплотнения компании Roxtec не только обеспечивают безопасность, но также способствуют уменьшению общей стоимости владения судном.

- Универсальные решения
- Возможность выбора вариантов, удовлетворяющих предъявляемым требованиям
- Одиночные или многотрубные вводы пластиковых труб
- Сертифицированная защита для пластиковых труб различных типов
- Односторонний монтаж
- Сертифицированная защита от пожара, проникновения воды и газа

Как это работает

Представленный пример указывает практическое применение муфт RS PPS/S. Другие решения компании Roxtec, предназначенные для пластиковых труб, по существу, имеют аналогичные функциональные возможности.

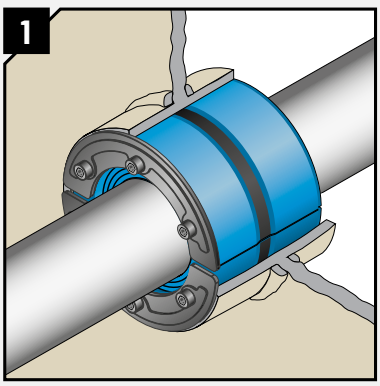

Муфты RS PPS/S компании Roxtec обеспечивают защиту вводов пластиковых труб от проникновения воды или газа через стальную переборку. Внутри муфты размещен вспучивающийся огнестойкий материал.

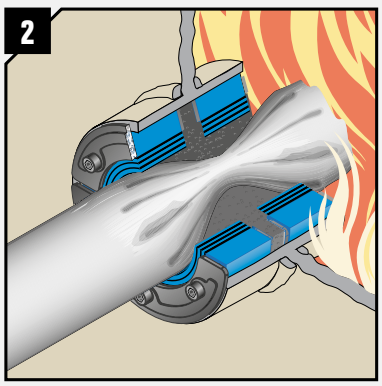

Под воздействием высоких температур, например, связанных с возникновением пожара, этот материал расширяется и закрывает пустое пространство внутри трубы.

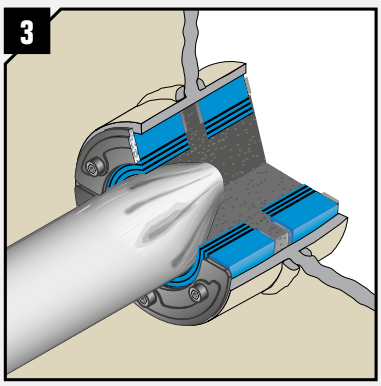

В случае возникновения пожара, когда пластиковая труба начинает гореть и плавиться, проем полностью закрывается для предотвращения распространения пожара и проникновения дыма через переборку или палубу.

Односторонняя муфта RS PPS/S компании Roxtec

Муфта RS PPS/S компании Roxtec – это круглое уплотнение, обеспечивающее защиту вводов одиночных пластиковых труб. Муфта состоит из двух половин, выполненные на основе технологии Multidiameter™ (удаляемые слои для подгонки к трубам различного диаметра). Две половины муфты просто вставляются в гильзу, после чего затягиваются болты муфты, обеспечивая надежную защиту и герметизацию пластиковой трубы в переборке/палубе судна. Внутри каждой половины муфты размещен слой вспучивающегося огнестойкого материала, который под воздействием пожара, обеспечивает защиту ввода после того, как расплавится пластиковая труба. Данная муфта устанавливается с одной стороны палубы или переборки.

- Одобрено для одностороннего монтажа
- Сертифицированная защита различных типов пластиковых труб
- Вводы одиночных пластиковых труб
- Уплотнение труб различных диаметров при помощи изделия одного типоразмера
- Сертифицированная защита от пожара, проникновения воды и газа

Муфта RS PPS/S, накладки из кислотоустойчивой нержавеющей стали

RS PPS/S 31
AISI 316

RS PPS/S 43
AISI 316

RS PPS/S 50
AISI 316

RS PPS/S 68
AISI 316

RS PPS/S 75
AISI 316

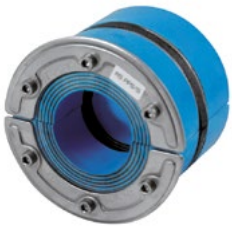

RS PPS/S 100
AISI 316 woc

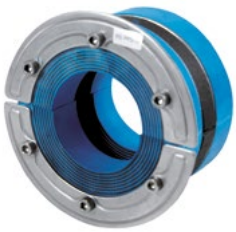

RS PPS/S 125
AISI 316 woc

RS PPS/S 150
AISI 316 woc

См. характеристики гильз на стр. 174.

См. инструкции по монтажу на сайте www.roxtec.com/ru

Муфта RS PPS/S, накладки из кислотоустойчивой нержавеющей стали

Характеристики **Огнестойкость**: класс A **Давление воды**: 4 бар **Давление газа**: 2 бар

Муфта	Диаметры труб Ø (мм)	Диаметры труб Ø (дюйм)	Размеры отверстия Ø (мм)	Размеры отверстия Ø (дюйм)	Вес (кг.)	Вес (фунтов)	Арт. №
С СЕРДЕЧНИКОМ							
RS PPS/S 31 AISI 316	0+ 4-17	0+ 0.157-0.669	31-32	1.221-1.260	0.065	0.143	PPSS000003121
RS PPS/S 43 AISI 316	0+ 4-23	0+ 0.157-0.906	43-45	1.693-1.772	0.251	0.553	PPSS000004321
RS PPS/S 50 AISI 316	0+ 8-30	0+ 0.315-1.181	50-52	1.967-2.047	0.300	0.661	PPSS000005021
RS PPS/S 68 AISI 316	0+ 26-48	0+ 1.024-1.890	68-70	2.677-2.756	0.490	1.080	PPSS000006821
RS PPS/S 75 AISI 316	0+ 24-54	0+ 0.945-2.126	75-77	2.953-3.031	0.606	1.336	PPSS000007521
БЕЗ СЕРДЕЧНИКА							
RS PPS/S 100 AISI 316 woc	48-70	1.890-2.756	100-102	3.937-4.016	0.939	2.070	PPSS000010021
RS PPS/S 125 AISI 316 woc	66-98	2.598-3.858	125-127	4.921-5.000	1.306	2.879	PPSS000012521
RS PPS/S 150 AISI 316 woc	93-119	3.661-4.685	150-152	5.906-5.984	1.649	3.635	PPSS000015021

Муфта RS PPS/S, техническая информация

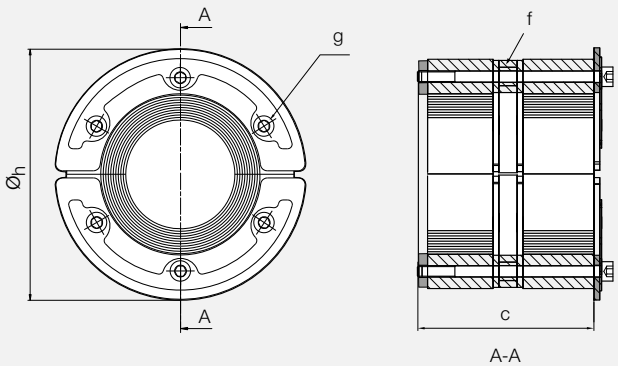

(f) Вспучивающийся огнестойкий материал

	RS PPS/S 31		RS PPS/S 43	
Pos	(mm)	(in)	(mm)	(in)
c	40	1.575	78	3.071
g	*	*	**	**
Øh	37	1.457	53	2.087

	RS PPS/S 50		RS PPS/S 68	
Pos	(mm)	(in)	(mm)	(in)
c	78	3.071	78	3.071
g	**	**	**	**
Øh	60	2.362	78	3.071

	RS PPS/S 75		RS PPS/S 100 woc	
Pos	(mm)	(in)	(mm)	(in)
c	78	3.071	83	3.267
g	***	***	***	***
Øh	85	3.346	110	4.331

	RS PPS/S 125 woc		RS PPS/S 150 woc	
Pos	(mm)	(in)	(mm)	(in)
c	83	3.267	83	3.267
g	****	****	*****	*****
Øh	145	5.709	170	6.693

* SW2.5 mm (4x) / SW0.098" (4x)
** SW4 mm (4x) / SW0.157" (4x)
*** SW4 mm (6x) / SW0.157" (6x)
**** SW5 mm (6x) / SW0.197" (6x)
***** SW5 mm (8x) / SW0.197" (8x)

Размеры муфт см. на странице 140.

Внимание: Все размеры номинальные

Гильзы без фланца, для муфты RS PPS/S

SLRS окрашенная сталь

SLRS нержавеющая сталь

SLRS алюминий

См. практические рекомендации для пользователя на стр. 220.

Окрашенная, стальная

Гильза	Внешние размеры Ø (мм)	Ø (дюйм)	L (мм)	L (дюйм)	Внутренний диаметр Ø (мм)	(дюйм)	Вес (кг.)	(фунтов)	Арт. №
SLRS 31 primed	40	1.575	35	1.378	31.5	1.240	0.14	0.30	ASL1000310012
SLRS 43 primed	52	2.047	65	2.559	44	1.732	0.31	0.68	ASL1000430012
SLRS 50 primed	63	2.480	65	2.559	51	2.008	0.54	1.19	ASL1000500012
SLRS 68 primed	83	3.268	65	2.559	69.5	2.736	0.81	1.79	ASL1000680012
SLRS 75 primed	89	3.504	65	2.559	76.5	3.012	0.83	1.83	ASL1000750012
SLRS 100 primed	114	4.488	65	2.559	101	3.976	1.10	2.43	ASL1001000012
SLRS 125 primed	140	5.512	65	2.559	126	4.961	1.50	3.31	ASL1001250012
SLRS 150 primed	164	6.457	65	2.559	151	5.945	1.63	3.58	ASL1001500012

Кислотоустойчивая, нержавеющая сталь

Гильза	Внешние размеры Ø (мм)	Ø (дюйм)	L (мм)	L (дюйм)	Внутренний диаметр Ø (мм)	(дюйм)	Вес (кг.)	(фунтов)	Арт. №
SLRS 31 AISI 316	40	1.575	35	1.378	31.5	1.240	0.14	0.30	ASL1000310021
SLRS 43 AISI 316	52	2.047	65	2.559	44	1.732	0.31	0.67	ASL1000430021
SLRS 50 AISI 316	63	2.480	65	2.559	51	2.008	0.54	1.18	ASL1000500021
SLRS 68 AISI 316	83	3.268	65	2.559	69.5	2.736	0.83	1.83	ASL1000680021
SLRS 75 AISI 316	89	3.504	65	2.559	76.5	3.012	0.83	1.83	ASL1000750021
SLRS 100 AISI 316	114	4.488	65	2.559	101	3.976	1.13	2.49	ASL1001000021
SLRS 125 AISI 316	140	5.512	65	2.559	126	4.961	1.53	3.37	ASL1001250021
SLRS 150 AISI 316	164	6.457	65	2.559	151	5.945	1.63	3.59	ASL1001500021

Алюминий

Гильза	Внешние размеры Ø (мм)	Ø (дюйм)	L (мм)	L (дюйм)	Внутренний диаметр Ø (мм)	(дюйм)	Вес (кг.)	(фунтов)	Арт. №
SLRS 31 Alu	40	1.575	35	1.378	31.5	1.240	0.03	0.07	5ASL000003374
SLRS 43 Alu	52	2.047	65	2.559	44	1.732	0.10	0.22	5ASL000006302
SLRS 50 Alu	63	2.480	65	2.559	51	2.008	0.09	0.20	5ASL000000663
SLRS 68 Alu	83	3.268	65	2.559	69.5	2.736	0.12	0.26	5ASL000000516
SLRS 75 Alu	89	3.504	65	2.559	76.5	3.012	0.27	0.60	5ASL000000517
SLRS 100 Alu	114	4.488	65	2.559	101	3.976	0.38	0.84	5ASL000001259
SLRS 125 Alu	140	5.512	65	2.559	126	4.961	0.51	1.12	5ASL000000421
SLRS 150 Alu	164	6.457	65	2.559	151	5.945	0.53	1.17	5ASL000000191

Гильзы с фланцем, для муфты RS PPS/S

SLFRS окрашенная сталь

SLFRS гальваника

SLFRS алюминий

См. практические рекомендации для пользователя на стр. 220.

Окрашенная, стальная

Гильза	Наружный диаметр Ø (мм)	Наружный диаметр Ø (дюйм)	Внешние размеры Ø (мм)	Внешние размеры Ø (дюйм)	Внешние размеры L (мм)	Внешние размеры L (дюйм)	Внутренний диаметр Ø (мм)	Внутренний диаметр Ø (дюйм)	Вес (кг.)	Вес (фунтов)	Арт. №
SLFRS 31 primed	102	4.016	40	1.575	35	1.378	31.5	1.240	0.30	0.65	ASF1000310012
SLFRS 43 primed	110	4.331	52	2.047	65	2.559	44	1.732	0.50	1.10	ASF1000430012
SLFRS 50 primed	140	5.512	63	2.480	65	2.559	51	2.008	0.93	2.05	ASF1000500012
SLFRS 68 primed	155	6.102	83	3.268	65	2.559	69.5	2.736	1.23	2.72	ASF1000680012
SLFRS 75 primed	165	6.496	89	3.504	65	2.559	76.5	3.012	1.33	2.93	ASF1000750012
SLFRS 100 primed	195	7.677	114	4.488	65	2.559	101	3.976	1.76	3.87	ASF1001000012
SLFRS 125 primed	213	8.386	140	5.512	65	2.559	126	4.961	2.07	4.56	ASF1001250012
SLFRS 150 primed	236	9.291	164	6.457	65	2.559	151	5.945	2.34	5.16	ASF1001500012

Гальванизированная сталь

Гильза	Наружный диаметр Ø (мм)	Наружный диаметр Ø (дюйм)	Внешние размеры Ø (мм)	Внешние размеры Ø (дюйм)	Внешние размеры L (мм)	Внешние размеры L (дюйм)	Внутренний диаметр Ø (мм)	Внутренний диаметр Ø (дюйм)	Вес (кг.)	Вес (фунтов)	Арт. №
SLFRS 31 galv	102	4.016	40	1.575	35	1.378	31.5	1.240	0.31	0.68	ASF1000310015
SLFRS 43 galv	110	4.331	52	2.047	65	2.559	44	1.732	0.50	1.10	ASF1000430015
SLFRS 50 galv	140	5.512	63	2.480	65	2.559	51	2.008	0.96	2.11	ASF1000500015
SLFRS 68 galv	155	6.102	83	3.268	65	2.559	69.5	2.736	1.26	2.78	ASF1000680015
SLFRS 75 galv	165	6.496	89	3.504	65	2.559	76.5	3.012	1.35	2.97	ASF1000750015
SLFRS 100 galv	195	7.677	114	4.488	65	2.559	101	3.976	1.79	3.95	ASF1001000015
SLFRS 125 galv	213	8.386	140	5.512	65	2.559	126	4.961	2.13	4.70	ASF1001250015
SLFRS 150 galv	236	9.291	164	6.457	65	2.559	151	5.945	2.41	5.31	ASF1001500015

Алюминий

Гильза	Наружный диаметр Ø (мм)	Наружный диаметр Ø (дюйм)	Внешние размеры Ø (мм)	Внешние размеры Ø (дюйм)	Внешние размеры L (мм)	Внешние размеры L (дюйм)	Внутренний диаметр Ø (мм)	Внутренний диаметр Ø (дюйм)	Вес (кг.)	Вес (фунтов)	Арт. №
SLFRS 31 Alu	102	4.016	102	4.016	35	1.378	31.5	1.240	0.55	1.21	5ASF000002399
SLFRS 43 Alu	110	4.331	110	4.331	65	2.559	44	1.732	0.18	0.40	5ASF000002197
SLFRS 50 Alu	140	5.512	140	5.512	65	2.559	51	2.008	0.31	0.68	5ASF000002198
SLFRS 68 Alu	155	6.102	155	6.102	65	2.559	69.5	2.736	0.40	0.88	5ASF000007125
SLFRS 75 Alu	165	6.496	165	6.496	65	2.559	76.5	3.012	0.43	0.95	5ASF000008716
SLFRS 100 Alu	195	7.677	195	7.677	65	2.559	101	3.976	0.40	0.88	5ASF000004042
SLFRS 125 Alu	213	8.386	213	8.386	65	2.559	126	4.961	0.60	1.32	5ASF000003956
SLFRS 150 Alu	236	9.291	236	9.291	65	2.559	151	5.945	0.80	1.76	5ASF000008717

Двусторонняя муфта RS PPS компании Roxtec

Муфта Roxtec RS PPS – это круглое уплотнение, обеспечивающее защиту вводов одиночных пластиковых труб. Муфта поставляется в комплекте, содержащем две муфты RS и одну уплотнительную ленту из вспучивающегося огнестойкого материала, которая устанавливается вокруг пластиковой трубы между двумя муфтами RS. Каждая муфта RS состоит из двух половин, которые выполнены на основе технологии Multidiameter™ (удаляемые слои для подгонки к трубам различного диаметра). Две половины муфты просто вставляются с обеих сторон гильзы после чего затягиваются болты муфты, обеспечивая надежную защиту пластиковой трубы. В отличие от большинства уплотнений компании Roxtec, муфта RS PPS устанавливается с обеих сторон переборки.

- Муфта предназначена для использования с гильзами SL PPS
- Сертифицированная защита различных типов пластиковых труб
- Уплотнение труб различных диаметров при помощи изделия одного типоразмера
- Вводы одиночных пластиковых труб
- Сертифицированная защита от пожара, проникновения воды и газа

Муфта RS PPS, накладки из кислотоустойчивой нержавеющей стали

RS PPS 31 AISI 316

RS PPS 43 AISI 316

RS PPS 50 AISI 316

RS PPS 68 AISI 316

RS PPS 75 AISI 316

RS PPS 100 AISI 316 woc

RS PPS 125 AISI 316 woc

RS PPS 150 AISI 316 woc

RS PPS 175-200 AISI 316 woc

RS PPS 225-400 AISI 316 woc

См. характеристики гильз на стр. 179.

См. инструкции по монтажу на сайте www.roxtec.com/ru

Муфта RS PPS, накладки из кислотоустойчивой нержавеющей стали

Характеристики **Огнестойкость**: класс A **Давление воды**: 4 бар **Давление газа**: 2.5 бар

Муфта	Диаметры труб Ø (мм)	Диаметры труб Ø (дюйм)	Размеры отверстия Ø (мм)	Размеры отверстия Ø (дюйм)	Вес (кг.)	Вес (фунтов)	Арт. №
С СЕРДЕЧНИКОМ							
RS PPS 31 AISI 316	0+ 4-17	0+ 0.157-0.669	31.5-32.0	1.240-1.260	0.2	0.353	PPS0000031021
RS PPS 43 AISI 316	0+ 4-23	0+ 0.157-0.906	43.5-44.0	1.713-1.732	0.4	0.816	PPS0000043021
RS PPS 50 AISI 316	0+ 8-30	0+ 0.315-1.181	50.5-51.0	1.988-2.008	0.5	1.102	PPS0000050021
RS PPS 68 AISI 316	0+ 26-48	0+ 1.024-1.890	69.0-70.0	2.717-2.756	0.8	1.676	PPS0000068021
RS PPS 75 AISI 316	0+ 24-54	0+ 0.945-2.126	75-77	2.953-3.031	0.9	1.962	PPS0000075021
БЕЗ СЕРДЕЧНИКА							
RS PPS 100 AISI 316 woc	48-70	1.890-2.756	100-102	3.976-4.016	1.3	2.866	PPS0000100021
RS PPS 125 AISI 316 woc	66-98	2.598-3.858	125-127	4.964-5.000	1.9	4.189	PPS0000125021
RS PPS 150 AISI 316 woc	93-119	3.661-4.331	150-152	5.945-5.984	2.6	5.732	PPS0000150021
RS PPS 175 AISI 316 woc	119-147	4.685-5.787	175-177	6.929-6.968	3.8	8.378	PPS0000175021
RS PPS 200 AISI 316 woc	138-170	5.433-6.693	200-202	7.913-7.953	7.2	15.873	PPS0000200021
RS PPS 225 AISI 316 woc	151-181	5.945-7.126	225-228	8.858-8.976	6.4	14.11	PPS0000225021
RS PPS 250 AISI 316 woc	176-206	6.929-8.110	250-253	9.843-9.961	6.8	14.991	PPS0000250021
RS PPS 300 AISI 316 woc	206-236	8.110-9.291	300-303	11.811-11.929	11.6	25.574	PPS0000300021
RS PPS 350 AISI 316 woc	244-286	9.606-11.260	350-353	13.780-13.898	14.8	32.628	PPS0000350021
RS PPS 400 AISI 316 woc	294-336	11.575-13.228	400-403	15.748-15.866	18	39.683	PPS0000400021

Муфта RS PPS, техническая информация

RS PPS 31 / RS PPS 43 / RS PPS 50 / RS PPS 68 / RS PPS 75

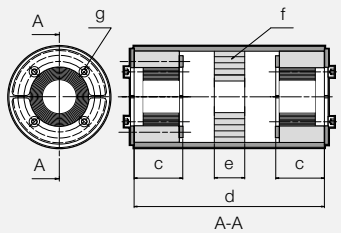

(f) Вспучивающийся огнестойкий материал

	RS PPS 31		RS PPS 43		RS PPS 50		RS PPS 68		RS PPS 75	
Pos	(mm)	(in)	(mm)	(in)	(mm)	(in)	(mm)	(in)	(mm)	(in)
c	40	1.575	40	1.575	40	1.575	40	1.575	40	1.575
d	156	6.142	156	6.142	156	6.142	156	6.142	156	6.142
e	25	0.984	25	0.984	25	0.984	25	0.984	25	0.984
g	*	*	**	**	**	**	**	**	***	***

* SW2.5 mm (4x) / SW0.098" (4x) ** SW4 mm (4x) / SW0.157" (4x) ***
SW4 mm (6x) / SW0.157" (6x)

RS PPS 100 woc / RS PPS 125 woc / RS PPS 150 woc

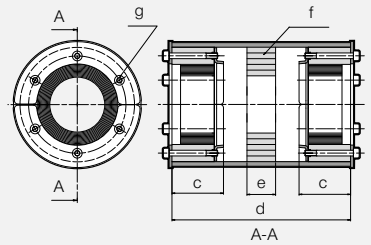

	RS PPS 100 woc		RS PPS 125 woc		RS PPS 150 woc	
Pos	(mm)	(in)	(mm)	(in)	(mm)	(in)
c	45	1.772	45	1.772	45	1.772
d	156	6.142	156	6.142	156	6.142
e	25	0.984	25	0.984	25	0.984
g	***	***	****	****	*****	*****

*** SW4 mm (6x) / SW0.157" (6x) **** SW5 mm (6x) / SW0.197" (6x)
***** SW5 mm (8x) / SW0.197" (8x)

RS PPS 175 woc / RS PPS 200 woc

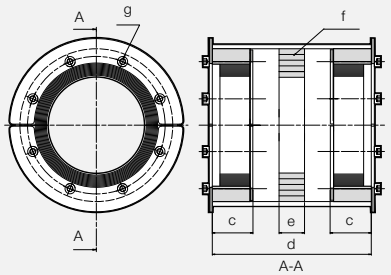

	RS PPS 175 woc		RS PPS 200 woc	
Pos	(mm)	(in)	(mm)	(in)
c	35	1.378	35	1378
d	156	6.142	156	6.142
e	25	0.984	25	0.984
g	*****	*****	*****	*****

***** SW5 mm (8x) / SW0.197" (8x)

RS PPS 225 woc / RS PPS 250 woc / RS PPS 300 woc / RS PPS 350 woc / RS PPS 400 woc

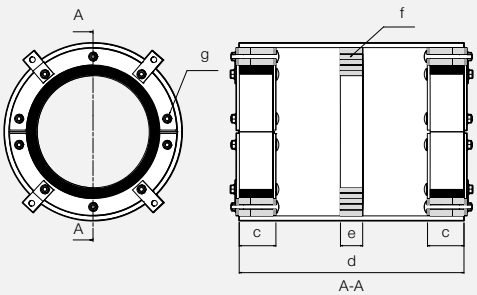

	RS PPS 225		RS PPS 250		RS PPS 300		RS PPS 350		RS PPS 400	
Pos	(mm)	(in)	(mm)	(in)	(mm)	(in)	(mm)	(in)	(mm)	(in)
c	65	2.559	65	2.559	65	2.559	65	2.559	65	2.559
d	400	15.748	400	15.748	400	15.748	400	15.748	400	15.748
e	25	0.984	25	0.984	25	0.984	25	0.984	25	0.984
g	**	**	**	**	***	***	***	***	***	***

** SW 10 mm (10x) / SW 0.394" (10x)
*** SW 13 mm (10x) / SW 0.512" (10x)

Размеры представлены на странице 140.

Внимание: Все размеры номинальные

Гильзы без фланца, для муфты RS PPS, окрашенная низкоуглеродистая сталь

SLPPS окрашенная сталь

SLPPS алюминий

См. практические рекомендации для пользователя на стр. 220.

Окрашенная, стальная

Гильза	Внешние размеры Ø (мм)	Ø (дюйм)	L (мм)	L (дюйм)	Внутренний диаметр Ø (мм)	(дюйм)	Вес (кг.)	(фунтов)	Арт. №
SLPPS 31 PRIMED D=156	40	1.575	156	6.142	31.5	1.24	0.55	1.22	5ASL000005820
SLPPS 43 PRIMED D=156	52	2.047	156	6.142	44	1.73	0.74	1.63	5ASL000005500
SLPPS 50 PRIMED D=156	63	2.480	156	6.142	51	2.01	1.32	2.90	5ASL000003416
SLPPS 68 PRIMED D=156	83	3.268	156	6.142	69.5	2.74	2.05	4.51	5ASL000004742
SLPPS 75 PRIMED D=156	89	3.504	156	6.142	76.5	3.01	2.02	4.45	5ASL000003445
SLPPS 100 PRIMED D=156	114	4.488	156	6.142	101	3.98	2.69	5.93	5ASL000003519
SLPPS 125 PRIMED D=156	140	5.512	156	6.142	126	4.96	3.58	7.90	5ASL000003446
SLPPS 150 PRIMED D=156	164	6.457	156	6.142	151	5.94	3.94	8.68	5ASL000003417
SLPPS 175 PRIMED D=156	189	7.441	156	6.142	176	6.93	4.56	10.06	5ASL000003769
SLPPS 200 PRIMED D=156	214	8.425	156	6.142	201.5	7.93	5.00	11.01	5ASL000005458
SLPPS 225 PRIMED D=400	239	9.409	400	15.748	227	8.94	13.79	30.40	5ASL000011648
SLPPS 250 PRIMED D=400	264	10.394	400	15.748	252	9.921	15.27	33.66	5ASL000010621
SLPPS 300 PRIMED D=400	314	12.362	400	15.748	302	11.890	18.23	40.19	5SLPPS0011514
SLPPS 350 PRIMED D=400	364	14.331	400	15.748	352	13.858	21.19	46.71	109368
SLPPS 400 PRIMED D=400	414	16.299	400	15.748	402	15.827	24.15	53.24	105698

Алюминий

Гильза	Внешние размеры Ø (мм)	Ø (дюйм)	L (мм)	L (дюйм)	Внутренний диаметр Ø (мм)	(дюйм)	Вес (кг.)	(фунтов)	Арт. №
SLPPS 31 Alu D=156	40	1.575	156	6.142	31.5	1.24	0.19	0.419	109365
SLPPS 43 Alu D=156	52	2.047	156	6.142	44	1.73	0.23	0.507	5ASL000011395
SLPPS 50 Alu D=156	63	2.480	156	6.142	51	2.01	0.45	0.992	119603
SLPPS 68 Alu D=156	83	3.268	156	6.142	69.5	2.74	0.69	1.521	119604
SLPPS 75 Alu D=156	89	3.504	156	6.142	76.5	3.01	0.7	1.543	ASL0156007531
SLPPS 100 Alu D=156	114	4.488	156	6.142	101	3.98	0.85	1.874	5ASL000008932
SLPPS 125 Alu D=156	140	5.512	156	6.142	126	4.96	1.13	2.49	5ATS000009641
SLPPS 150 Alu D=156	164	6.457	156	6.142	151	5.94	1.24	2.734	5ASL000009835
SLPPS 175 Alu D=156	189	7.441	156	6.142	176	6.929	1.55	3.417	119601
SLPPS 200 Alu D=156	214	8.425	156	6.142	201	7.913	1.58	3.483	5ASL000012395

Удлиненная рама SE PPS компании Roxtec

Удлиненная рама Roxtec SE PPS – это дополнительный компонент, который в комбинации со стандартной рамой S/SF, осуществляет защиту вводов нескольких пластиковых труб от пожара. Рама содержит слой вспучивающегося огнестойкого материала, который под воздействием пожара, обеспечивает защиту ввода после того, как расплавятся пластиковые трубы.

- Односторонний монтаж.
- Сертифицированная защита различных типов пластиковых труб
- Ввод нескольких труб через один проем в палубе или переборке
- Сертифицированная защита от пожара, проникновения воды и газа
- Предусмотрены варианты, обеспечивающие возможность прокладки в одном проеме, труб из различных материалов (металла и пластика), а в некоторых случаях – даже кабелей

SE PPS внутренние рамы, оцинкованные

SE PPS 6x1 galv

Компоненты, требуемые для полного комплекта уплотнения, указаны на стр. 26.

См. практические рекомендации для пользователя на стр. 220.

См. инструкции по монтажу на сайте www.roxtec.com/ru

Для получения информации по различным комбинациям рам, пожалуйста, свяжитесь с представителем ООО "Рокстэк РУ", отправив запрос на info@ru.roxtec.com

Рама	Внешние размеры (D=100 мм) HxW (мм)	HxW (дюйм)	Вес (кг.)	(фунтов)	Арт. №
SE PPS 2x1 galv	195 x 215	7.677 x 8.465	0.8	1.653	5PPSE00003323
SE PPS 2x2 galv	195 x 345	7.677 x 13.583	1.2	2.668	5PPSE00003324
SE PPS 2x3 galv	195 x 476	7.677 x 18.740	1.7	3.704	5PPSE00005088
SE PPS 2x4 galv	195 x 606	7.677 x 23.858	2.7	4.718	5PPSE00005089
SE PPS 3x1 galv	254 x 155	9.999 x 6.102	0.7	1.543	5PPSE00003320
SE PPS 4x1 galv	254 x 215	9.999 x 8.465	0.9	1.984	5PPSE00003325
SE PPS 4x2 galv	254 x 345	9.999 x 13.583	1.5	3.197	5PPSE00003326

SE PPS внутренние рамы, оцинкованные

Рама	Внешние размеры (D=100 мм) HxW (мм)	HxW (дюйм)	Вес (кг.)	(фунтов)	Арт. №
SE PPS 4x3 galv	254 x 476	9.999 x 18.740	2.0	4.431	5PPSE00003327
SE PPS 4x4 galv	254 x 606	9.999 x 23.858	2.6	5.644	5PPSE00005090
SE PPS 5x1 galv	312 x 155	12.283 x 6.102	1.0	2.094	5PPSE00003321
SE PPS 6x1 galv	312 x 215	12.283 x 8.465	1.1	2.315	5PPSE00003328
SE PPS 6x2 galv	312 x 345	12.283 x 13.583	1.7	3.748	5PPSE00003329
SE PPS 6x3 galv	312 x 476	12.283 x 18.740	2.4	5.181	5PPSE00003330
SE PPS 6x4 galv	312 x 606	12.283 x 23.858	3.0	6.614	5PPSE00003331

SE PPS рамы, техническая информация

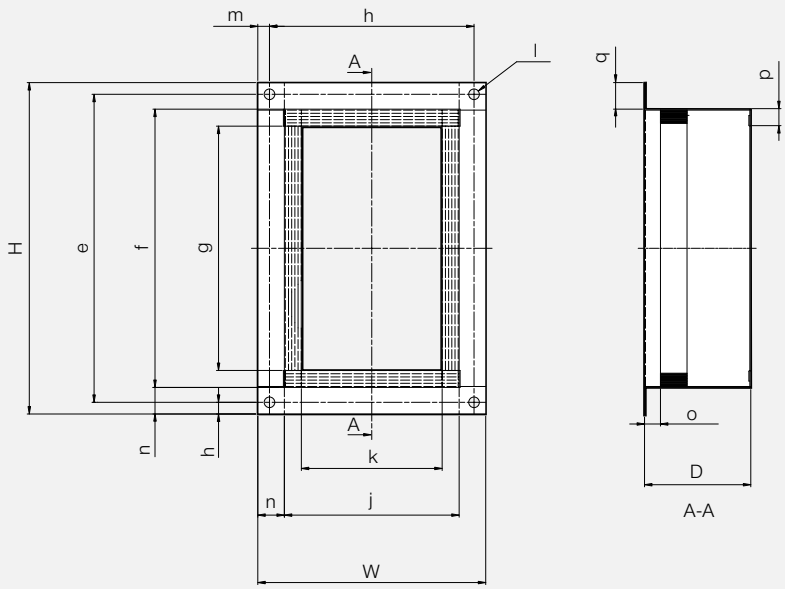

Pos	(mm)	(in)
e	H-22	H-0.866
f	H-50	H-1.968
g	H-82	3.228
h	W-22	H-0.866
j	W-50	H-1.968
k	W-82	3.228
l	Ø 10 (4x)	Ø 0.394 (4x)
m	11	1.969
n	25	0.984
o	15	0.591
p	16	0.630
q	25	0.984
D	100	3.937

	(mm)	(in)
Толщина стального листа	0.9	0.035

Внимание: Все размеры номинальные

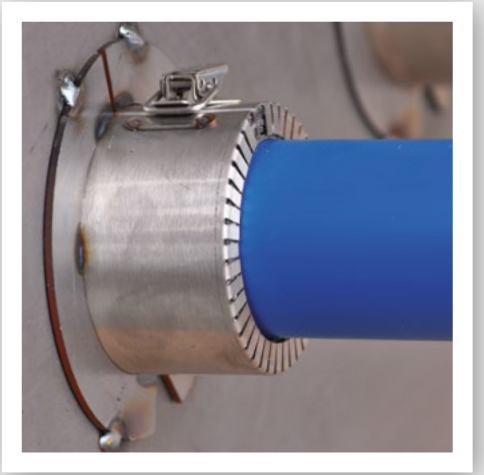

Огнестойкое уплотнение Sleev-it™ компании Roxtec

Огнестойкое уплотнение Roxtec Sleev-it представляет собой круглое уплотнение, осуществляющее защиту вводов пластиковых труб от рисков, связанных с пожаром. Для установки уплотнения гильза не требуется, а в корпусе уплотнения, выполненном из нержавеющей стали, предусмотрены слои вспучивающегося огнестойкого материала, который под воздействием пожара, обеспечивает защиту ввода после того, как расплавится пластиковая труба. Малая масса и простота монтажа данного изделия делают его идеальным решением для уплотнения вводов через переборки, которые требуют только обеспечения огнестойкости.

- Односторонний монтаж
- Минимальный объем огневых работ на борту, поскольку для крепления требуется только сварка прихватками
- Сертифицированная защита различных типов пластиковых труб
- Быстрота и простота монтажа
- Разъемная конструкция является преимуществом при выполнении проектов модернизации, а также нового строительства

Огнестойкое уплотнение Roxtec Sleev-it™, низкоуглеродистая сталь/нержавеющая сталь

Sleev-it FC-MAR 16-40

Sleev-it FC-MAR 50-225

См. инструкции по монтажу на сайте www.roxtec.com/ru

Характеристики **Огнестойкость**: класс A, класс B

Муфта	Диаметры труб Ø (мм)	Диаметры труб Ø (дюйм)	Диаметр кабеля/трубы ± 4 мм (0.157") Ø (мм)	Диаметр кабеля/трубы ± 4 мм (0.157") Ø (дюйм)	Вес (кг.)	Вес (фунтов)	Арт. №
Sleev-it FC - MAR16M	16	0.63	22	0.866	0.09	0.198	106239
Sleev-it FC - MAR20M	20	0.787	26	1.024	0.13	0.287	106245
Sleev-it FC - MAR25M	25	0.984	31	1.220	0.15	0.331	106247
Sleev-it FC - MAR32M	32	1.26	38	1.496	0.17	0.375	106249

Огнестойкое уплотнение Roxtec Sleev-it™,
низкоуглеродистая сталь/нержавеющая сталь

Муфта	Диаметры труб Ø (мм)	(дюйм)	Диаметр кабеля/трубы ± 4 мм (0.157") Ø (мм)	Ø (дюйм)	Вес (кг.)	(фунтов)	Арт. №
Sleev-it FC - MAR40M	40	1.575	46	1.811	0.2	0.441	106251
Sleev-it FC - MAR50M (1.5")	48.3	1.902	54	2.126	0.36	0.794	106253
Sleev-it FC - MAR60M (2")	60.3	2.374	66	2.598	0.4	0.882	106255
Sleev-it FC - MAR63M	63	2.480	69	2.717	0.41	0.904	106257
Sleev-it FC - MAR66M	66	2.598	72	2.835	0.5	1.102	117916
Sleev-it FC - MAR75M	75	2.953	81	3.189	0.55	1.213	106259
Sleev-it FC - MAR82M	82	3.228	88	3.465	0.6	1.323	117919
Sleev-it FC - MAR90M (3")	88.9	3.5	95	3.740	0.67	1.477	106261
Sleev-it FC - MAR110M	110	4.331	116	4.567	0.83	1.830	106263
Sleev-it FC - MAR115M (4")	114.3	4.5	120	4.724	0.83	1.830	106265
Sleev-it FC - MAR125M	125	4.921	131	5.157	0.91	2.006	106267
Sleev-it FC - MAR140M	140	5.512	146	5.748	1.05	2.315	106269
Sleev-it FC - MAR160M	160	6.3	166	6.535	1.3	2.866	106271
Sleev-it FC - MAR169M (6")	168.3	6.63	174	6.850	1.37	3.020	106273
Sleev-it FC - MAR200M	200	7.87	206	8.110	1.86	4.100	106275
Sleev-it FC - MAR219M (8")	219.1	8.63	225	8.858	1.95	4.299	106278
Sleev-it FC - MAR225M	225	8.86	231	9.094	2.07	4.563	106280

Огнестойкие уплотнения, предназначенные для защиты труб диаметром более 225 мм и до 324 мм, поставляются по заказу.

Огнестойкое уплотнение Roxtec Sleev-it™, техническая информация

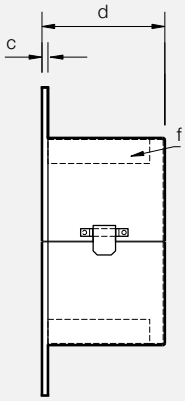

Фиксатор открыт
(≤ 40 mm/1.575")

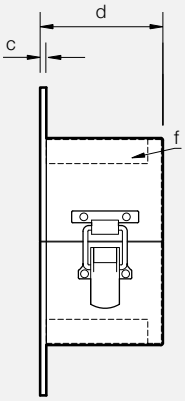

Фиксатор закрыт
(≥ 50 mm/1.902")

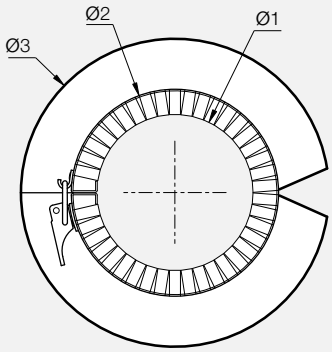

(f) Вспучивающийся огнестойкий материал

	Sleev-it FC - MAR16M		Sleev-it FC - MAR20M		Sleev-it FC - MAR25M		Sleev-it FC - MAR32M		Sleev-it FC - MAR40M		Sleev-it FC - MAR50M (1.5")		Sleev-it FC - MAR60M (2")	
Pos	(mm)	(in)	(mm)	(in)	(mm)	(in)	(mm)	(in)	(mm)	(in)	(mm)	(in)	(mm)	(in)
c	3	0.118	3	0.118	3	0.118	3	0.118	3	0.118	3	0.118	3	0.118
d	60	2.362	60	2.362	60	2.362	60	2.362	60	2.362	61	2.402	61	2.402
Ø1	16	0.63	20	0.787	25	0.984	32	1.26	40	1.575	48.3	1.902	60.3	2.374
Ø2	28	1.102	36	1.417	41	1.614	48	1.890	56	2.205	69	2.717	81	3.189
Ø3	58	2.283	66	2.598	71	2.795	78	3.071	86	3.386	119	4.685	131	5.157

	Sleev-it FC - MAR63M		Sleev-it FC - MAR66M		Sleev-it FC - MAR75M		Sleev-it FC - MAR82M		Sleev-it FC - MAR90M (3")		Sleev-it FC - MAR110M		Sleev-it FC - MAR115M (4")	
Pos	(mm)	(in)	(mm)	(in)	(mm)	(in)	(mm)	(in)	(mm)	(in)	(mm)	(in)	(mm)	(in)
c	3	0.118	3	0.118	3	0.118	3	0.118	3	0.118	3	0.118	3	0.118
d	61	2.402	61	2.402	61	2.402	61	2.402	61	2.402	61	2.402	61	2.402
Ø1	63	2.48	66	2.598	75	2.953	82	3.228	88.9	3.5	110	4.331	114.3	4.5
Ø2	84	3.307	94	3.701	103	4.055	106	4.173	122	4.803	143	5.630	142	5.591
Ø3	133	5.236	144	5.669	153	6.024	156	6.142	172	6.772	193	7.598	192	7.559

	Sleev-it FC - MAR125M		Sleev-it FC - MAR140M		Sleev-it FC - MAR160M		Sleev-it FC - MAR169M (6")		Sleev-it FC - MAR200M		Sleev-it FC - MAR219M (8")		Sleev-it FC - MAR225M	
Pos	(mm)	(in)	(mm)	(in)	(mm)	(in)	(mm)	(in)	(mm)	(in)	(mm)	(in)	(mm)	(in)
c	3	0.118	3	0.118	3	0.118	3	0.118	3	0.118	3	0.118	3	0.118
d	61	2.402	61	2.402	61	2.402	61	2.402	61	2.402	61	2.402	61	2.402
Ø1	125	4.921	140	5.512	160	6.3	168.3	6.63	200	7.87	219.1	8.63	225	8.86
Ø2	158	6.220	176	6.929	204	8.031	213	8.386	240	9.449	280	11.024	277	10.906
Ø3	206	8.110	225	8.858	253	9.961	253	9.961	290	11.417	330	12.992	326	12.835

Внимание: Все размеры номинальные

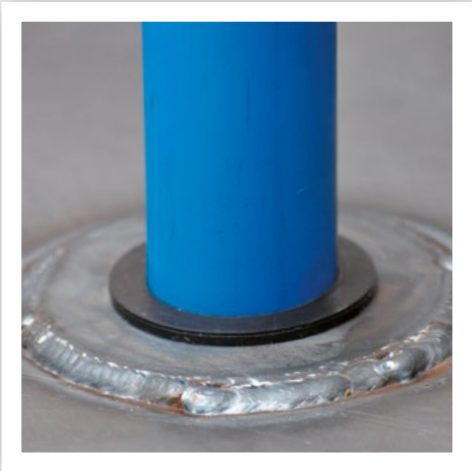

Водонепроницаемое уплотнение Sleev-it™ от Roxtec

Водонепроницаемое уплотнение Roxtec Sleev-it представляет собой круглое уплотнение, обеспечивающее защиту вводов одиночных пластиковых труб от рисков, связанных с пожаром и проникновением воды. Корпус уплотнителя, выполненный из нержавеющей стали, содержит слои вспучивающегося огнестойкого материала, который под воздействием пожара, обеспечивает защиту ввода после того, как расплавится пластиковая труба. Специально разработанная резиновая втулка имеет размеры, соответствующие конкретному диаметру труб в метрической и английской системе мер, и предназначена для герметичного уплотнения пластиковой трубы.

- Преимущества одностороннего монтажа
- Сертифицированная защита различных типов пластиковых труб
- Быстрота и простота монтажа
- Изделие сертифицировано на давление воды до 1 бар
- Изделие не предназначено для применения в водонепроницаемых отсеках, рассчитанных на высокое давление

Водонепроницаемое уплотнение Roxtec Sleev-it™, низкоуглеродистая сталь/нержавеющая сталь

Sleev-it WT-MAR 16-40

Sleev-it WT-MAR 50-225

Sleev-it WT-MAR INCH 1.5-8"

См. инструкции по монтажу на сайте www.roxtec.com/ru

Характеристики **Огнестойкость**: класс A, класс B **Давление воды**: 1 бар

Муфта	Диаметры труб Ø (мм)	Диаметры труб Ø (дюйм)	Диаметр кабеля/трубы ± 5 мм (0.197") Ø (мм)	Диаметр кабеля/трубы ± 5 мм (0.197") Ø (дюйм)	Вес (кг.)	Вес (фунтов)	Арт. №
Sleev-it WT - MAR16M	16	0.63	41	1.614	0.25	0.551	106315
Sleev-it WT - MAR20M	20	0.787	49	1.929	0.32	0.705	106316
Sleev-it WT - MAR25M	25	0.984	51	2.008	0.34	0.750	106319
Sleev-it WT - MAR32M	32	1.26	58	2.283	0.37	0.816	106322

Водонепроницаемое уплотнение Roxtec Sleev-it™,
низкоуглеродистая сталь/нержавеющая сталь

Муфта	Диаметры труб Ø (мм)	(дюйм)	Диаметр кабеля/трубы ± 5 мм (0.197") Ø (мм)	Ø (дюйм)	Вес (кг.)	(фунтов)	Арт. №
Sleev-it WT - MAR40M	40	1.575	69	2.717	0.41	0.904	106325
Sleev-it WT - MAR50M (1.5")	48,3	1.968	79	3.110	0.48	1.058	106359
Sleev-it WT - MAR50M	50	1.902	79	3.110	0.47	1.036	106328
Sleev-it WT - MAR60M (2")	60,3	2.374	90	3.543	0.52	1.146	106362
Sleev-it WT - MAR63M	63	2.480	93	3.661	0.53	1.168	106331
Sleev-it WT - MAR75M	75	2.953	112	4.409	0.72	1.587	106334
Sleev-it WT - MAR90M (3")	88,9	3.49	134	5.276	0.98	2.160	106365
Sleev-it WT - MAR90M	90	3.543	132	5.197	0.95	2.094	106337
Sleev-it WT - MAR110M	110	4.49	153	6.024	1.2	2.646	106341
Sleev-it WT - MAR115M (4")	114,3	4.331	152	5.984	1.16	2.557	106371
Sleev-it WT - MAR125M	125	4.921	172	6.772	1.35	2.976	106344
Sleev-it WT - MAR140M	140	5.512	180	7.087	1.5	3.307	106347
Sleev-it WT - MAR160M	160	6.299	215	8.465	1.82	4.012	106350
Sleev-it WT - MAR169M (6")	168,3	6.623	225	8.858	2	4.409	106373
Sleev-it WT - MAR200M	200	7.874	250	9.843	2.6	5.732	106353
Sleev-it WT - MAR219M (8")	219.1	8.626	286	11.260	3.5	7.716	106375
Sleev-it WT - MAR225M	225	8.858	290	11.417	3.7	8.157	106356

Водонепроницаемые уплотнения, предназначенные для защиты труб диаметром более 225 мм и до 324 мм, поставляются по заказу.

Водонепроницаемое уплотнение Sleev-it™ компании Roxtec, техническая информация

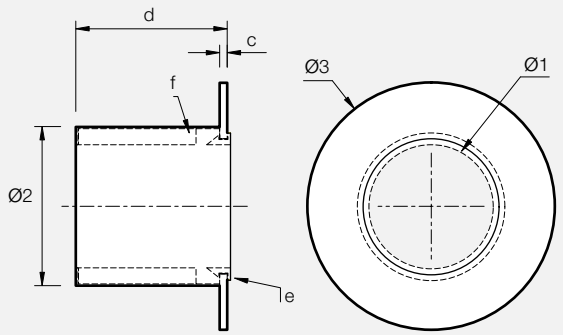

(e)
Резиновая прокладка

(f)
Вспучивающийся материал

	Sleev-it WT - MAR16M		Sleev-it WT - MAR20M		Sleev-it WT - MAR25M		Sleev-it WT - MAR32M		Sleev-it WT - MAR40M		Sleev-it WT - MAR50M (1.5") *		Sleev-it WT - MAR50M	
Pos	(mm)	(in)	(mm)	(in)	(mm)	(in)	(mm)	(in)	(mm)	(in)	(mm)	(in)	(mm)	(in)
c	5	0.197	5	0.197	5	0.197	5	0.197	5	0.197	5	0.197	5	0.197
d	75	2.953	75	2.953	75	2.953	75	2.953	70	2.756	70	2.756	70	2.756
Ø1	16	0.630	20	0.787	25	0.984	32	1.260	40	1.575	48.3	1.902	50	1.969
Ø2	31	1.220	39	1.535	44.5	1.614	48	1.890	59	2.323	69	2.717	69	2.717
Ø3	71	2.795	79	3.110	84	3.228	88	3.465	102	4.016	112	4.409	112	4.409

	Sleev-it WT - MAR60M (2") *		Sleev-it WT - MAR63M		Sleev-it WT - MAR75M		Sleev-it WT - MAR90M (3") *		Sleev-it WT - MAR90M		Sleev-it WT - MAR110M		Sleev-it WT - MAR115M (4") *	
Pos	(mm)	(in)	(mm)	(in)	(mm)	(in)	(mm)	(in)	(mm)	(in)	(mm)	(in)	(mm)	(in)
c	5	0.197	5	0.197	5	0.197	5	0.197	5	0.197	5	0.197	5	0.197
d	70	2.756	70	2.756	70	2.756	70	2.756	70	2.756	70	2.756	70	2.756
Ø1	60.3	2.374	63	2.480	75	2.953	88.9	3.500	90	3.543	110	4.331	114.3	4.500
Ø2	80	3.150	83	3.268	102	4.016	124	4.882	122	4.803	143	5.630	142	5.591
Ø3	121	4.764	121	4.764	142	5.591	164	6.457	165	6.496	183	7.205	186	7.323

	Sleev-it WT - MAR125M		Sleev-it WT - MAR140M		Sleev-it WT - MAR160M		Sleev-it WT - MAR169M (6") *		Sleev-it WT - MAR200M		Sleev-it WT - MAR219M (8") *		Sleev-it WT - MAR225M	
Pos	(mm)	(in)	(mm)	(in)	(mm)	(in)	(mm)	(in)	(mm)	(in)	(mm)	(in)	(mm)	(in)
c	5	0.197	5	0.197	5	0.197	5	0.197	5	0.197	5	0.197	5	0.197
d	70	2.756	70	2.756	70	2.756	70	2.756	70	2.756	70	2.756	70	2.756
Ø1	125	4.921	140	5.512	160	6.299	168.3	6.626	200	7.874	219.1	8.626	225	8.858
Ø2	162	6.378	170	6.693	205	8.071	215	8.465	240	9.449	276	10.866	280	11.024
Ø3	202	7.953	218	8.583	243	9.567	255	10.039	290	11.417	326	12.835	335	13.189

* Резиновая вставка красного цвета

Внимание: Все размеры номинальные

Переходная манжета Sleev-it™ компании Roxtec

Переходная манжета Sleev-it компании Roxtec имеет корпус из нержавеющей стали, которая размещается поверх соединения стальной и пластиковой труб. Корпус содержит слои вспучивающегося огнестойкого материала, который под воздействием пожара, обеспечивает надежную защиту соединения труб. Манжета не предназначена для непосредственного соединения стальной и пластиковой труб.

- Предназначена для применения на соединениях между стальными и пластиковыми трубами – не выполняет функции механизма соединения
- Для использования в системах, не находящихся под высоким давлением
- Сертифицированная защита различных типов пластиковых труб
- Быстрый и простой монтаж – не требуется выполнение сварочных работ

Переходная манжета Sleev-it™ от Roxtec, нержавеющая сталь

Sleev-it TR-MAR

См. инструкции по монтажу на сайте www.roxtec.com/ru

Характеристики **Огнестойкость**: класс А

Тип соединительной муфты	Длина рукава - с		Диаметр рукава - Ø3		Диаметр стальной трубы - Ø1		Диаметр пластиковой трубы - Ø2		Вес		Арт. №
	(мм)	(дюйм)	(мм)	(дюйм)	(мм)	(дюйм)	(мм)	(дюйм)	(кг.)	(фунтов)	
Sleev-it TR - MAR 50/50	138	5.433	73	2.874	50	1.968	53	2.087	0.46	1.014	**106289**
Sleev-it TR - MAR - 50/60 - (2")	138	5.433	80	3.150	50	2.953	62	3.071	0.5	1.102	**106304**
Sleev-it TR - MAR - 75/75	138	5.433	101	3.976	75	1.968	78	2.441	0.66	1.455	**106298**
Sleev-it TR - MAR - 75/90 - (3")	138	5.433	115	4.528	75	2.953	92	3.622	0.72	1.587	**106307**
Sleev-it TR - MAR - 90/90	138	5.433	118	4.646	90	3.543	92	3.622	0.72	1.587	**106310**

Переходная манжета Sleev-it™ компании Roxtec, техническая информация

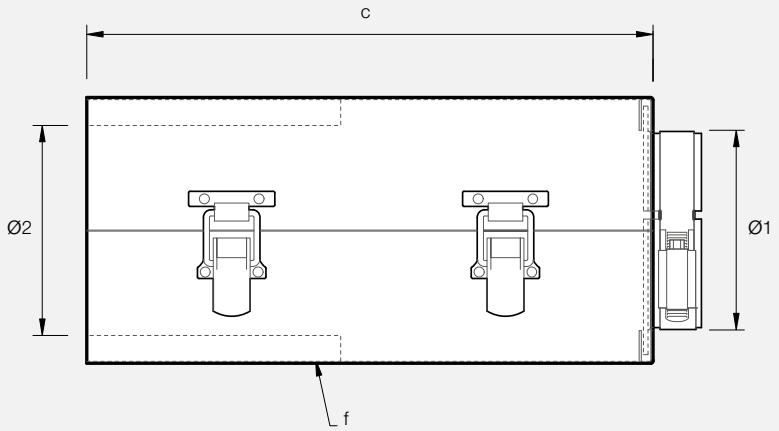

(f)
сомовспучивающийся
материал

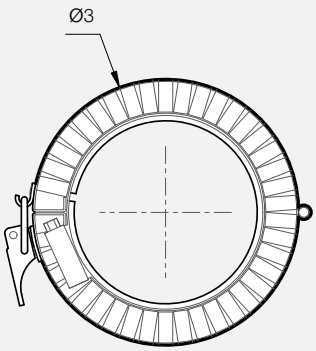

Внимание: Все размеры номинальные

Решения, предусматривающие сохранение водонепроницаемости после пожара

Компания Roxtec постоянно проводит поиск новых решений в сфере уплотнений для своих заказчиков. Одним из результатов такой работы являются «двусторонние» уплотнения, сохраняющие водонепроницаемость после пожара.

Положения Международной конвенции по охране человеческой жизни на море касаются термочувствительного материала, проходящего через конструкции переборок ниже ватерлинии, где ухудшение характеристик данных материалов в случае пожара может привести к нарушению водонепроницаемости переборки. Указанные положения конкретно касаются вводов в водонепроницаемые отсеки, расположенные ниже ватерлинии, на судах специального назначения и пассажирских судах. Для выполнения этих положений компания Roxtec провела серию испытаний «двусторонних» уплотнений, размещенных в удлиненной гильзе. Изделия, подвергнутые испытаниям, сохранили герметичность после воздействия пожара.

Как это работает

Представленный пример указывает практическое применение муфт RS PPS/S F+WT, компании Roxtec.

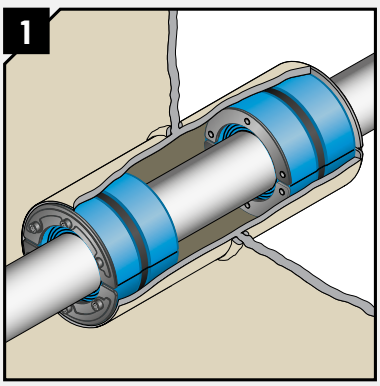

Муфта RS PPS/S F+WT компании Roxtec содержит две муфты RS PPS/S, обеспечивающие газо- и водонепроницаемое уплотнение вокруг пластиковой трубы. Внутри муфт размещен слой вспучивающегося огнестойкого материала, реагирующего на повышение температуры во время пожара.

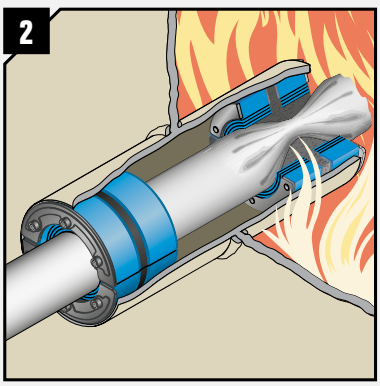

При воздействии высоких температур, возникающих во время пожара, указанный материал внутри муфты RS PPS/S со стороны пожара вспучивается и расширяется, разрушая расплавленную пластиковую трубу и предотвращая распространение пожара и проникновение дыма в смежный отсек.

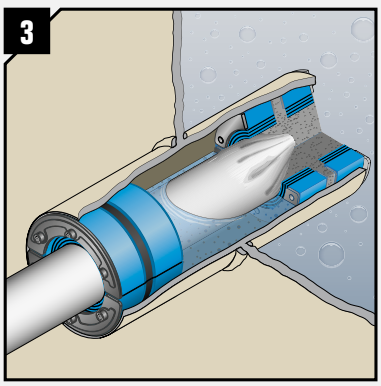

В случае возникновения второго аварийного события, такого как затопление, вспучивающийся огнестойкий материал не обеспечит водонепроницаемость, однако муфта RS PPS/S, на которую не воздействовал пожар, сохранит газо- и водонепроницаемость, обеспечив защиту от проникновения воды через ввод в переборке.

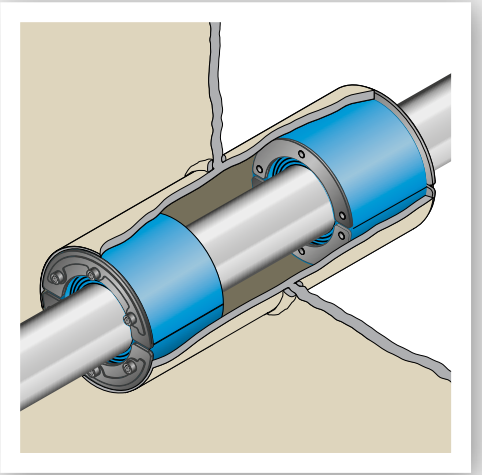

Муфта RS F+WT компании Roxtec

Муфта RS F+WT, компании Roxtec – это двустороннее уплотнение, предназначенное для проемов с вводами одиночных металлических труб через переборки, если требуется сохранение водонепроницаемости после пожара. Комплект состоит из двух муфт RS, обеспечивающих защиту от рисков, связанных с воздействием пожара, проникновением газа и воды. В случае пожара муфта эффективно препятствует проникновению дыма и распространению пламени через ввод, а после пожара сохраняет водонепроницаемость.

- Двусторонний монтаж в удлиненной гильзе (длина 312 мм)
- Сертифицированная защита различных типов металлических труб
- Вводы одиночных металлических труб
- Уплотнение труб различных диаметров при помощи изделия одного типоразмера
- Сертифицированная защита от пожара, проникновения воды и газа

Комплект муфты RS F+WT, накладки из кислотоустойчивой нержавеющей стали

RS F+WT

См. информацию и размеры муфты RS на стр. 138.

См. характеристики гильз на стр 193.

См. инструкции по монтажу на сайте www.roxtec.com/ru

Характеристики **Огнестойкость**: класс А **Давление воды**: 1.33 бар

Комплект	Диаметр трубы Ø (мм)	Диаметр трубы Ø (дюйм)	Размеры отверстия Ø (мм)	Размеры отверстия Ø (дюйм)	Вес (кг.)	Вес (фунтов)	Арт. №
С СЕРДЕЧНИКОМ							
RS F+WT 43 AISI 316	0+ 4-23	0+ 0.157-0.906	43-45	1.693-1.772	0.4	1.058	152046
RS F+WT 50 AISI 316	0+ 8-30	0+ 0.315-1.181	50-52	1.967-2.047	0.6	1.278	152047
RS F+WT 68 AISI 316	0+ 26-48	0+ 1.024-1.890	68-70	2.677-2.756	1	2.204	152048
RS F+WT 75 AISI 316	0+ 24-54	0+ 0.945-2.126	75-77	2.953-3.031	1.4	3.086	152049
RS F+WT 100 AISI 316	0+ 48-70	0+ 1.890-2.756	100-102	3.937-4.016	2	4.41	152050
RS F+WT 125 AISI 316	0+ 66-98	0+ 2.598-3.858	125-127	4.921-5.000	3.2	6.834	152051
БЕЗ СЕРДЕЧНИКА							
RS F+WT 100 AISI 316 woc	48-70	1.890-2.756	100-102	3.937-4.016	1.6	3.748	152052
RS F+WT 125 AISI 316 woc	66-98	2.598-3.858	125-127	4.921-5.000	2.4	5.512	152053
RS F+WT 150 AISI 316 woc	93-119	3.661-4.685	150-152	5.906-5.984	3.2	6.834	152054

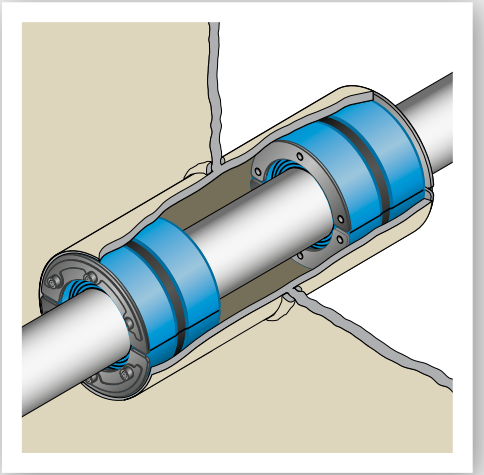

Муфта RS PPS/S F+WT компании Roxtec

Муфта RS PPS/S F+WT, компании Roxtec – это двустороннее уплотнение, предназначенное для проемов с вводами одиночных пластиковых труб через переборки, если требуется сохранение водонепроницаемости после пожара. Комплект состоит из двух муфт RS PPS/S, обеспечивающих защиту от рисков, связанных с воздействием пожара, проникновением газа и воды. В случае пожара муфта эффективно препятствует проникновению дыма и распространению пламени через ввод, а после пожара сохраняет водонепроницаемость.

- Двусторонний монтаж в удлиненной гильзе (длина 312 мм)
- Сертифицированная защита различных типов пластиковых труб
- Вводы одиночных пластиковых труб
- Уплотнение труб различных диаметров при помощи изделия одного типоразмера
- Сертифицированная защита от пожара, проникновения воды и газа

Комплект муфты RS PPS/S F+WT, накладки из кислотоустойчивой нержавеющей стали

RS PPS/S F+WT

См. информацию и размеры муфты RS PPS/S на стр. 172.

См. инструкции по монтажу на сайте www.roxtec.com/ru

Характеристики **Огнестойкость**: класс А **Давление воды**: 1.33 бар

Комплект	Диаметр трубы Ø (мм)	Диаметр трубы Ø (дюйм)	Размеры отверстия Ø (мм)	Размеры отверстия Ø (дюйм)	Вес (кг.)	Вес (фунтов)	Арт. №
С СЕРДЕЧНИКОМ							
RS PPS/S F+WT 43 AISI 316	0+ 4-23	0+ 0.157-0.906	43-45	1.693-1.772	0.5	1.106	107487
RS PPS/S F+WT 50 AISI 316	0+ 8-30	0+ 0.315-1.181	50-52	1.967-2.047	0.6	1.322	107488
RS PPS/S F+WT 68 AISI 316	0+ 26-48	0+ 1.024-1.890	68-70	2.677-2.756	0.98	2.160	107489
RS PPS/S F+WT 75 AISI 316	0+ 24-54	0+ 0.945-2.126	75-77	2.953-3.031	1.21	2.672	107490
БЕЗ СЕРДЕЧНИКА							
RS PPS/S F+WT 100 AISI 316 woc	48-70	1.890-2.756	100-102	3.937-4.016	1.88	4.140	107491
RS PPS/S F+WT 125 AISI 316 woc	66-98	2.598-3.858	125-127	4.921-5.000	2.61	5.758	107492
RS PPS/S F+WT 150 AISI 316 woc	93-119	3.661-4.685	150-152	5.906-5.984	3.3	7.270	107493

Комплект муфты RS PPS/S F+WT, накладки из кислотоустойчивой нержавеющей стали

SLPPS окрашенная сталь

См. практические рекомендации для пользователя на стр. 220.

	Внешние размеры				Внутренний диаметр		Вес		
Гильза	Ø (мм)	Ø (дюйм)	L (мм)	L (дюйм)	Ø (мм)	Ø (дюйм)	(кг.)	(фунтов)	Арт. №
SLPPS 43 primed D=312	52	2.047	312	12.283	44	1.732	1.48	3.26	103626
SLPPS 50 primed D=312	63	2.480	312	12.283	51	2.008	2.64	5.80	103628
SLPPS 68 primed D=312	83	3.268	312	12.283	69.5	2.736	4.04	9.02	103630
SLPPS 75 primed D=312	89	3.504	312	12.283	76.5	3.012	4.10	8.90	103632
SLPPS 100 primed D=312	114	4.448	312	12.283	101	3.976	5.38	11.86	103634
SLPPS 125 primed D=312	140	5.512	312	12.283	126	4.961	7.16	15.80	103636
SLPPS 150 primed D=312	164	6.457	312	12.283	151	5.945	7.88	17.36	103638

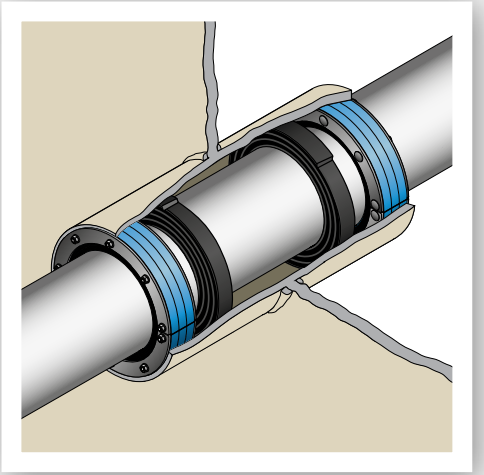

Муфта RS PPS F+WT компании Roxtec

Муфта RS PPS F+WT компании Roxtec – это двустороннее уплотнение, предназначенное для проемов с вводами одиночных пластиковых труб через переборки, если требуется сохранение водонепроницаемости после пожара. Комплект представляет собой дополнительный вариант муфты RS PPS/S F+WT, поскольку обеспечивает защиту пластиковых труб большего диаметра при использовании аналогичной конструкции. Для выполнения указанной задачи требуется удлиненная гильза увеличенного диаметра. Комплект муфты также состоит из двух стандартных муфт RS и двух уплотнительных лент из вспучивающегося огнестойкого материала, которые необходимо обернуть вокруг пластиковой трубы и поместить внутри гильзы, а затем затянуть болты муфт RS. После установки, муфта эффективно препятствует проникновению дыма и распространению пламени через ввод, а после пожара сохраняет водонепроницаемость.

- Двусторонний монтаж в удлиненной гильзе (длина 700 мм)
- Сертифицированная защита различных типов пластиковых труб
- Вводы одиночных пластиковых труб
- Уплотнение труб различных диаметров при помощи изделия одного типоразмера
- Сертифицированная защита от пожара, проникновения воды и газа

Комплект муфты RS PPS F+WT, накладки из кислотоустойчивой нержавеющей стали

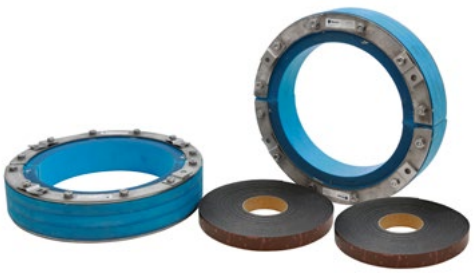

RS PPS F+WT

См. информацию и размеры муфты RS PPS на стр. 176.

См. инструкции по монтажу на сайте www.roxtec.com/ru

Характеристики **Огнестойкость**: класс A **Давление воды**: 1.33 бар

Комплект	Диаметры труб Ø (мм)	Диаметры труб Ø (дюйм)	Размеры отверстия Ø (мм)	Размеры отверстия Ø (дюйм)	Вес (кг.)	Вес (фунтов)	Арт. №
БЕЗ СЕРДЕЧНИКА							
RS PPS F+WT 300 AISI 316 woc	206-236	8.110-9.291	300-303	11.811-11.929	11.8	26.015	109181
RS PPS F+WT 350 AISI 316 woc	244-286	9.606-11.260	350-353	13.780-13.898	15	33.069	109182
RS PPS F+WT 400 AISI 316 woc	294-336	11.575-13.228	400-403	15.748-15.866	18.2	40.124	109183

Гильзы для муфт RS PPS F+WT, окрашенная низкоуглеродистая сталь

SLPPS окрашенная сталь

См. практические рекомендации для пользователя на стр. 220.

	Внешние размеры				Внутренний диаметр Ø		Вес		
Гильза	Ø (мм)	Ø (дюйм)	L (мм)	L (дюйм)	(мм)	(дюйм)	(кг.)	(фунтов)	Арт. №
SLPPS 300 primed D=700	314	12.362	700	27.559	302	11.890	31.9	70.33	121050
SLPPS 350 primed D=700	364	14.331	700	27.559	352	13.858	37.08	81.74	109190
SLPPS 400 primed D=700	414	16.299	700	27.559	402	15.827	42.26	93.17	123022

РУКОВОДСТВО ПО ВЫБОРУ ТРУБНЫХ ВВОДОВ ROXTEC

ДЛЯ МОРСКОГО ПРИМЕНЕНИЯ

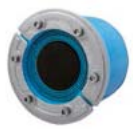
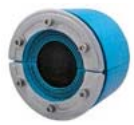

ОБЛАСТЬ ПРИМЕНЕНИЯ – СИСТЕМА ТРУБОПРОВОДОВ	ТРАДИЦИОННЫЙ МАТЕРИАЛ ТРУБ	МУФТА RS	МУФТА RS OMD	МУФТА SPM	МУФТА RS X	МУФТА RS PPS
		W NW SL AW BW +	W NW SL AW BW	NW AW BW	NW AW BW	W NW SL AW BW +
Системы хозяйственных стоков – транспортировка и сбор	СТАЛЬ	✓	✓	✓	✓	
	ПЛАСТИК					✓
	СТЕКЛОПЛАСТИК	✓	✓		✓	
Сточная система	СТАЛЬ	✓	✓	✓	✓	
	ПЛАСТИК					✓
	СТЕКЛОПЛАСТИК	✓	✓		✓	
Сточная система, вакуумные трубопроводы	СТАЛЬ	✓	✓	✓	✓	
	ПЛАСТИК					✓
	СТЕКЛОПЛАСТИК	✓	✓		✓	
Пылесосные системы	ПЛАСТИК					✓
Хозяйственные и бытовые сточные воды	СТАЛЬ	✓	✓	✓	✓	
	МЕДЬ	✓	✓	✓	✓	
	ПЛАСТИК					✓
Системы питьевой воды	СТАЛЬ	✓	✓	✓	✓	
	НЕРЖАВЕЮЩАЯ СТАЛЬ	✓	✓	✓	✓	
	МЕДЬ	✓	✓	✓	✓	
	ПЛАСТИК					✓
	МНОГОСЛОЙНЫЙ МАТЕРИАЛ					✓
Системы транспортировки влажных отходов	НЕРЖАВЕЮЩАЯ СТАЛЬ	✓	✓	✓	✓	
	ПЛАСТИК					✓
Системы опреснения и подготовки воды	СТАЛЬ	✓	✓	✓	✓	
	ПЛАСТИК					✓
Системы охлажденной воды	СТАЛЬ	✓	✓	✓	✓	
	НЕРЖАВЕЮЩАЯ СТАЛЬ	✓	✓	✓	✓	
	МЕДЬ	✓	✓	✓	✓	
	ПЛАСТИК					✓
	МНОГОСЛОЙНЫЙ МАТЕРИАЛ					✓
Системы подогрева и охлаждения воды	НЕРЖАВЕЮЩАЯ СТАЛЬ	✓	✓	✓	✓	
	МЕДЬ	✓	✓	✓	✓	
	СТЕКЛОПЛАСТИК	✓	✓		✓	
Системы для мытья палуб/окон и системы подачи воды под высоким давлением	СТАЛЬ	✓	✓	✓	✓	
	НЕРЖАВЕЮЩАЯ СТАЛЬ	✓	✓	✓	✓	
Спринклерные системы	СТАЛЬ	✓	✓	✓	✓	
	НЕРЖАВЕЮЩАЯ СТАЛЬ	✓	✓	✓	✓	
Системы углекислотного пожаротушения	СТАЛЬ	✓	✓	✓	✓	
	НЕРЖАВЕЮЩАЯ СТАЛЬ	✓	✓	✓	✓	
	МЕДЬ	✓	✓	✓	✓	
Системы вентиляции и контроля переполнения	СТАЛЬ	✓	✓	✓	✓	
	НЕРЖАВЕЮЩАЯ СТАЛЬ	✓	✓	✓	✓	
	МЕДЬ	✓	✓	✓	✓	
	ПЛАСТИК					✓
	МНОГОСЛОЙНЫЙ МАТЕРИАЛ					✓
	СТЕКЛОПЛАСТИК	✓	✓		✓	

W *Решение, требующее сварки.*

NW *Решение, не требующее сварки.*

SL *Требуется гильза.*

AW *Решение для зоны выше ватерлинии.*

BW *Решение для зоны ниже ватерлинии.*

\+ *Герметичность после воздействия огня*

	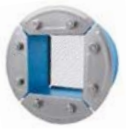					
МУФТА RS PPS/S	МУФТА R	МУФТА R X	РАМА S	ДОП. РАМА SE PPS	ОГНЕУПОРНАЯ МУФТА SLEEV-IT™	ВОДОЗАЩИТНАЯ МУФТА SLEEV-IT™
W NW SL AW BW +	W NW SL AW BW	NW AW BW	W NW SL AW BW	W NW SL AW BW	W NW AW	W AW
	✓	✓	✓	✓		
✓				✓	✓	✓
	✓	✓	✓	✓		
✓				✓	✓	✓
	✓	✓	✓	✓		
✓				✓	✓	✓
✓				✓	✓	✓
	✓	✓	✓	✓		
	✓	✓	✓	✓		
✓				✓	✓	✓
	✓	✓	✓	✓		
	✓	✓	✓	✓		
	✓	✓	✓	✓		
✓				✓	✓	✓
✓				✓	✓	✓
	✓	✓	✓	✓		
✓				✓	✓	✓
	✓	✓	✓	✓		
✓				✓	✓	✓
	✓	✓	✓	✓		
	✓	✓	✓	✓		
	✓	✓	✓	✓		
✓				✓	✓	✓
✓				✓	✓	✓
	✓	✓	✓	✓		
	✓	✓	✓	✓		
	✓	✓	✓	✓		
	✓	✓	✓	✓		
	✓	✓	✓	✓		
	✓	✓	✓	✓		
	✓	✓	✓	✓		
	✓	✓	✓	✓		
	✓	✓	✓	✓		
	✓	✓	✓	✓		
	✓	✓	✓	✓		
✓				✓	✓	✓
✓				✓	✓	✓

Примечание: применение муфт в топливных баках (танках) запрещено.
Настоящее руководство предназначено только для информационных целей. Чтобы точно определить диаметры и материалы труб, следует обратиться к соответствующему свидетельству о типовом одобрении.

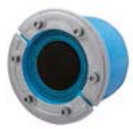
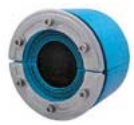

ОБЛАСТЬ ПРИМЕНЕНИЯ – СИСТЕМА ТРУБОПРОВОДОВ	ТРАДИЦИОННЫЙ МАТЕРИАЛ ТРУБ	МУФТА RS	МУФТА RS OMD	МУФТА SPM	МУФТА RS X	МУФТА RS PPS
		W NW SL AW BW +	W NW SL AW BW	NW AW BW	NW AW BW	W NW SL AW BW +
Системы водяного пожаротушения	СТАЛЬ	✓	✓	✓	✓	
Кондиционирование воздуха – системы охлаждения и утилизации тепла	СТАЛЬ	✓	✓	✓	✓	
	НЕРЖАВЕЮЩАЯ СТАЛЬ	✓	✓	✓	✓	
	МЕДЬ	✓	✓	✓	✓	
	ПЛАСТИК					✓
Балластные системы	СТАЛЬ	✓	✓	✓	✓	
	НЕРЖАВЕЮЩАЯ СТАЛЬ	✓	✓	✓	✓	
	МЕДЬ	✓	✓	✓	✓	
	ПЛАСТИК					✓
	МНОГОСЛОЙНЫЙ МАТЕРИАЛ					✓
	СТЕКЛОПЛАСТИК	✓	✓		✓	
Скрубберные системы	СТАЛЬ	✓	✓	✓	✓	
	НЕРЖАВЕЮЩАЯ СТАЛЬ	✓	✓	✓	✓	
	МЕДЬ	✓	✓	✓	✓	
	ПЛАСТИК					✓
	МНОГОСЛОЙНЫЙ МАТЕРИАЛ					✓
	СТЕКЛОПЛАСТИК	✓	✓		✓	
Системы отвода выхлопных газов	СТАЛЬ	✓	✓	✓	✓	
	СТЕКЛОПЛАСТИК	✓	✓		✓	
Осушительные трубопроводы	СТАЛЬ	✓	✓	✓	✓	
	НЕРЖАВЕЮЩАЯ СТАЛЬ	✓	✓	✓	✓	
	ПЛАСТИК					✓
	СТЕКЛОПЛАСТИК	✓	✓		✓	
Пневматические системы/системы сжатого воздуха	СТАЛЬ	✓	✓	✓	✓	
	НЕРЖАВЕЮЩАЯ СТАЛЬ	✓	✓	✓	✓	
	МЕДЬ	✓	✓	✓	✓	
Системы мойки танков	СТАЛЬ	✓	✓	✓	✓	
	НЕРЖАВЕЮЩАЯ СТАЛЬ	✓	✓	✓	✓	
	МЕДЬ	✓	✓	✓	✓	
Гидравлические системы/ трубопроводы подачи смазочного масла	СТАЛЬ	✓	✓	✓	✓	
	НЕРЖАВЕЮЩАЯ СТАЛЬ	✓	✓	✓	✓	
	МЕДЬ	✓	✓	✓	✓	
Системы подачи моторного масла и дизельного топлива	СТАЛЬ	✓	✓	✓	✓	
	НЕРЖАВЕЮЩАЯ СТАЛЬ	✓	✓	✓	✓	
	МЕДЬ	✓	✓	✓	✓	
	СТЕКЛОПЛАСТИК	✓	✓		✓	
Системы смазки для установок Azipod	СТАЛЬ	✓	✓	✓	✓	
	НЕРЖАВЕЮЩАЯ СТАЛЬ	✓	✓	✓	✓	
Многоместные трубные вводы	СТАЛЬ	✓	✓		✓	
	НЕРЖАВЕЮЩАЯ СТАЛЬ	✓	✓		✓	
	МЕДЬ	✓	✓		✓	
Системы изолированных трубных пучков	ПЛАСТИК					✓

W *Решение, требующее сварки.*

NW *Решение, не требующее сварки.*

SL *Требуется гильза.*

AW *Решение для зоны выше ватерлинии.*

BW *Решение для зоны ниже ватерлинии.*

\+ *Герметичность после воздействия огня*

МУФТА RS PPS/S	МУФТА R	МУФТА R X	РАМА S	ДОП. РАМА SE PPS	ОГНЕУПОРНАЯ МУФТА SLEEV-IT™	ВОДОЗАЩИТНАЯ МУФТА SLEEV-IT™
W NW SL AW BW +	W NW SL AW BW	NW AW BW	W NW SL AW BW	W NW SL AW BW	W NW AW	W AW
	✓	✓	✓	✓		
	✓	✓	✓	✓		
	✓	✓	✓	✓		
	✓	✓	✓	✓		
✓				✓	✓	✓
	✓	✓	✓	✓		
	✓	✓	✓	✓		
	✓	✓	✓	✓		
✓				✓	✓	✓
✓				✓	✓	✓
	✓	✓	✓	✓		
	✓	✓	✓	✓		
	✓	✓	✓	✓		
✓				✓	✓	✓
✓				✓	✓	✓
	✓	✓	✓	✓		
	✓	✓	✓	✓		
	✓	✓	✓	✓		
✓				✓	✓	✓
	✓	✓	✓	✓		
	✓	✓	✓	✓		
	✓	✓	✓	✓		
	✓	✓	✓	✓		
	✓	✓	✓	✓		
	✓	✓	✓	✓		
	✓	✓	✓	✓		
	✓	✓	✓	✓		
	✓	✓	✓	✓		
	✓	✓	✓	✓		
	✓	✓	✓	✓		
	✓	✓	✓	✓		
			✓			
			✓			
			✓			
✓					✓	✓

Примечание: применение муфт в топливных баках (танках) запрещено.
Настоящее руководство предназначено только для информационных целей. Чтобы точно определить диаметры и материалы труб, следует обратиться к соответствующему свидетельству о типовом одобрении.

РЕШЕНИЯ ДЛЯ РЕНОВАЦИИ СУДОВ И КОРАБЛЕЙ

Постоянная готовность к модернизации

В современном судостроении особое внимание уделяется быстрому комплексному переоборудованию и методам одновременного выполнения работ. Проектирование часто осуществляется одновременно с выполнением работ на судостроительном заводе. В связи с этим очень важно правильно выбрать доступные на рынке уплотнения, чтобы быть готовым к оперативному проведению реконструкции и модернизации.

Готовность к любым изменениям

Уплотнения кабельных и трубных вводов компании Roxtec, оперативно доставляются местными подразделениями компании по всему миру и хорошо известны морским инженерам и специалистам судостроительных заводов во всем мире. Решения, обеспечивающие безопасность, включают в себя рамы, муфты и гильзы, которые легко могут быть демонтированы, перекомпонованы и повторно установлены. Уплотнительные модули и резиновые компоненты изделий компании Roxtec могут быть подогнаны к кабелям и трубам различных диаметров.

Исключение затрат на выполнение сварочных работ

Уплотнения можно установить на уже проложенные кабели и трубы, предусмотреть их применение на начальном этапе проекта или в любое время, когда это потребуется. Компания Roxtec поставляет ряд уплотнений с болтовым креплением, не требующих выполнения сварочных работ, которые обеспечивают возможность монтажа на борту судна во время плавания. Не следует забывать, что каждый день простоя коммерческого судна – это день потерянной прибыли для судовладельца.

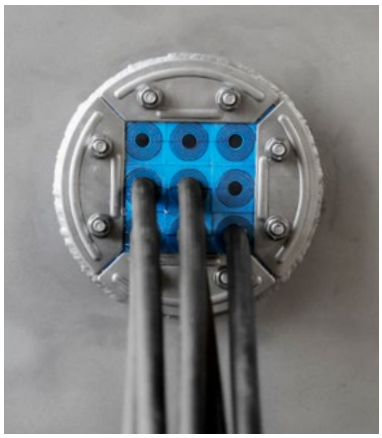

Резервный потенциал

Заказчику также предоставляется возможность включения резервного потенциала с самого начала реализации проекта посредством установки уплотнительных модулей, число которых превышает количество кабелей и труб. Цельный сердечник модуля сохраняет герметичность до момента демонтажа проходки и добавления кабеля или трубы, предназначенной для нового оборудования или системы. Наличие резервного потенциала обеспечивает возможность быстрой и экономичной модернизации с учетом новых требований в течение всего срока эксплуатации судна.

Планирование «на перспективу»

Данная особенность позволяет провести реконструкцию и сохранить эксплуатационные характеристики судна в течение многих лет, а также поддерживать готовность круизного судна к переоборудованию с целью установки новых интересных развлечений для пассажиров. Поскольку резервные модули уже установлены на судне, добавление оборудования осуществляется без дополнительных затрат материалов и средств. При этом все работы могут быть проведены, по существу, без необходимости получения разрешений на сварочные работы и каких-либо простоев.

Простота уплотнения труб в случае реконструкции

Одним из примеров, подтверждающих простоту процесса применения уплотнений, является муфта RS компании Roxtec. Если вы планируете превратить изношенное судно снабжения в высокотехнологичное многоцелевое судно, оборудованное с использованием, то для уплотнения труб диаметром от 8 мм до 98 мм достаточно использовать, к примеру, муфты RS 50, RS 75, RS 100 и RS 125. С использованием указанных четырех типоразмеров обеспечивается диапазон, как минимум, 75 % всех применяемых труб. Таким образом, вы сэкономите массу времени и исключите проблемы, связанные с избыточной массой изделий и большим объемом логистики.

Уплотнение большого числа кабелей с использованием нескольких модулей

Преимущества, связанные с минимальным ассортиментом используемой номенклатуры изделий, касаются также уплотнения кабелей. Предположим, что за несколько месяцев вам необходимо провести модернизацию старого судна, разобрать большую часть его внутренних конструкций, полностью перестроить его и вновь ввести в эксплуатацию. В таком случае целесообразнее использовать RM 20w40, RM 30, RM 40 и RM 60. При помощи нескольких стандартных модулей вы сможете обеспечить уплотнение кабелей диаметром от 3,5 мм до 54 мм.

Решения компании Roxtec для судоремонта

Представленные ниже решения компании Roxtec являются особенно целесоо-
бразными для использования в проектах модернизации судов и кораблей ВМФ.

Муфта Roxtec R
См. на стр. 63 информацию, касающуюся кабелей; на стр. 150 информацию, касающуюся труб.

Муфта Roxtec RS
См. на стр. 69 информацию, касающуюся кабелей; на стр. 138 информацию, касающуюся труб.

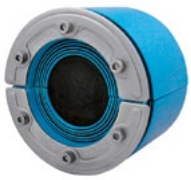

Муфта Roxtec RS OMD
См. на стр. 78 информацию, касающуюся кабелей; на стр. 147 информацию, касающуюся труб.

Муфта Roxtec RS PPS
См. стр. 176.

Муфта Roxtec R X
См. на стр. 81 информацию, касающуюся кабелей; на стр. 159 информацию, касающуюся труб.

Муфта Roxtec RS X
См. на стр. 81 информацию, касающуюся кабелей; на стр. 159 информацию, касающуюся труб.

Разборная гильза
См. на стр. 68 и 77 информацию, касающуюся кабелей; на стр. 146 и 155 информацию, касающуюся труб.

Огнестойкое уплотнение Roxtec Sleev-it™
См. стр. 182.

Рама Roxtec KFO
См. стр. 94.

Рама Roxtec C KFO
См. стр. 96.

Рама Roxtec ComSeal™
См. стр. 88.

Рама Roxtec SO

Рама Roxtec SFO

Рама Roxtec SFOH

Если вам требуется дополнительная информация или необходимо обсудить возможные решения по переоснащеню, обращайтесь по адресу электронной почты info@ru.roxtec.com или свяжитесь с местным представителем компании Roxtec.

В настоящем каталоге не указаны дополнительные данные по рамам SO, SFO и SFOH, однако данные рамы, фактически, представляют собой разборные варианты рамы S (см. на стр. 40 информацию, касающуюся кабелей; на стр. 163 информацию, касающуюся труб) и рамы SF (см. стр. 56), соответственно.

Гильзы и рамы для судоремонта – примеры применения

Гильза SLFO/RI компании Roxtec

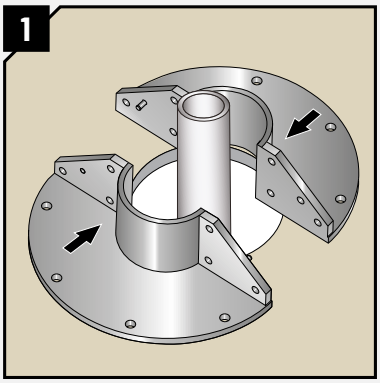

Гильза SLFO/RI компании Roxtec – это разборная гильза, состоящая из двух идентичных половин, которые устанавливаются вокруг уже проложенного кабеля или трубы и образуют прочную цилиндрическую гильзу. Гильза имеет широкий фланец, закрывающий большие вырезы в палубах или переборках и обеспечивающий возможность монтажа вокруг труб с предварительно установленными фланцами.

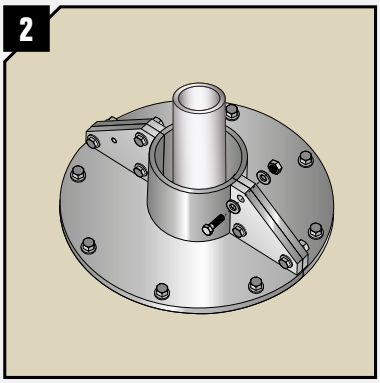

Половины гильзы соединяются между собой болтами и далее прикручиваются болтами к стальной переборке и обеспечивают герметичное уплотнение, защищающее от пожара, проникновения воды и газа. Прокладка, размещенная между гильзой и стальной переборкой, способствует обеспечению герметичности уплотнения.

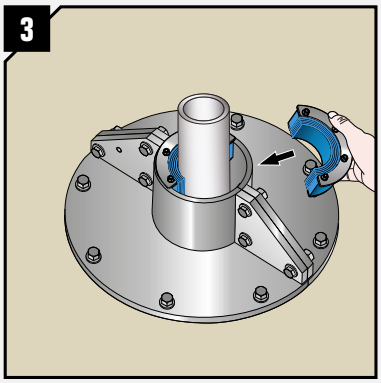

В цилиндрическую гильзу устанавливается универсальная муфта RS, выполненная на основе технологии Multidiameter™. Герметичность уплотнения кабеля или трубы обеспечивается посредством удаления отрывных слоев резины с целью подгонки уплотнения. По предварительному заказу могут быть изготовлены варианты гильз для больших диаметров кабеля или трубы.

Рама SFOH компании Roxtec

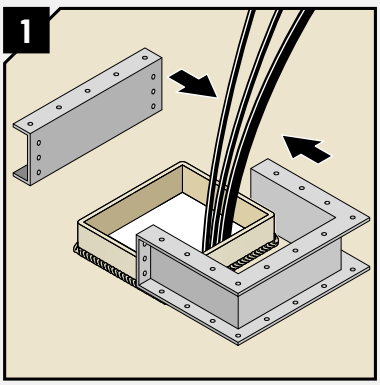

Рама SFOHK компании Roxtec – это прочная разъемная рама, предназначенная для реконструкции или уплотнения уже проложенных кабелей.

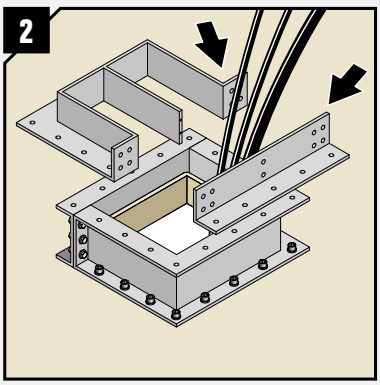

Рама имеет разборную конструкцию, обеспечивающую установку проходки на расстоянии от стальной переборки, что позволяет использовать раму без демонтажа старой кабельной проходки. Применение рамы является идеальным решением проблем, связанных с уплотнениме большого количества уже проложенных кабелей, необходимостью изменения существующей проходки, или всей системы трубопроводов.

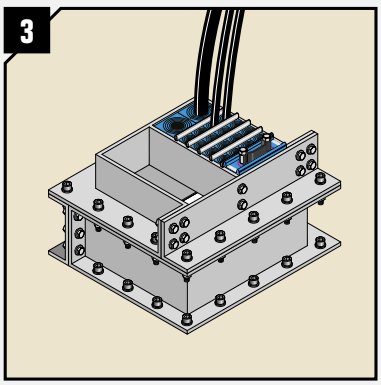

Выполнение сварочных работ не требуется. После затяжки болтового крепления рама SFOHK надежно герметизирует область контакта со стальной переборкой, обеспечивая защиту от пожара, проникновения газа и воды.

Ваш партнер в проектах модернизации и ремонта судна

Ориентируясь на достижение высочайшего уровня безопасности, компания Roxtec предоставляет любые услуги – от обучения по выполнению монтажных работ и проведения контроля качества, до поддержки в области проектирования и разработки специализированных решений.

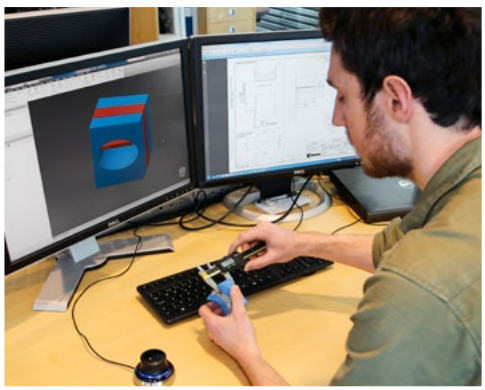

Предоставляемые компанией Roxtec услуги в сфере реализации проектов реконструкции находятся в пределах от веб-приложений, предназначенных для проектирования, до контроля качества на судостроительных заводах. Нашей целью является содействие заказчику в обеспечении правильного и надежного уплотнения всех вводов через палубы и переборки. Мы всегда готовы обеспечить сопровождение и поддержку вашего проекта в последующие годы.

Опытные контролёры

Специалисты группы контроля качества монтажа компании Roxtec могут отправиться на объект с целью проверки правильности монтажа уплотнений, сопровождения проектов и содействия в проектировании. Специалисты Roxtec проводят визуальный контроль вводов Roxtec на судостроительных заводах по всему миру. Стандартизованный процесс контроля предусматривает подготовку подробного отчета о результатах визуального контроля, обеспечивающего представление состояния каждой установленной на объекте проходки.

Планирование технического обслуживания

Представленный отчет используется для оценки проблем безопасности, а также составления перечня первоочередных работ, которые требуется выполнить в случае необходимости внесения изменений или реализации мер по устранению рисков. Компания Roxtec предоставляет заказчику содействие в ведении учета всех кабельных и трубных проходок. Например, в процессе планирования реконструкции и модернизации в будущем очень желательно иметь полную информацию по предшествующим изменениям. Наша компания предоставляет следующие услуги:

- Обучение
- Контроль качества
- Проектирование и конструкторская разработка
- Специализированные решения
- Разработка документации
- Резервный потенциал
- Простое техническое обслуживание

СПЕЦИАЛИЗИРОВАННЫЕ РЕШЕНИЯ

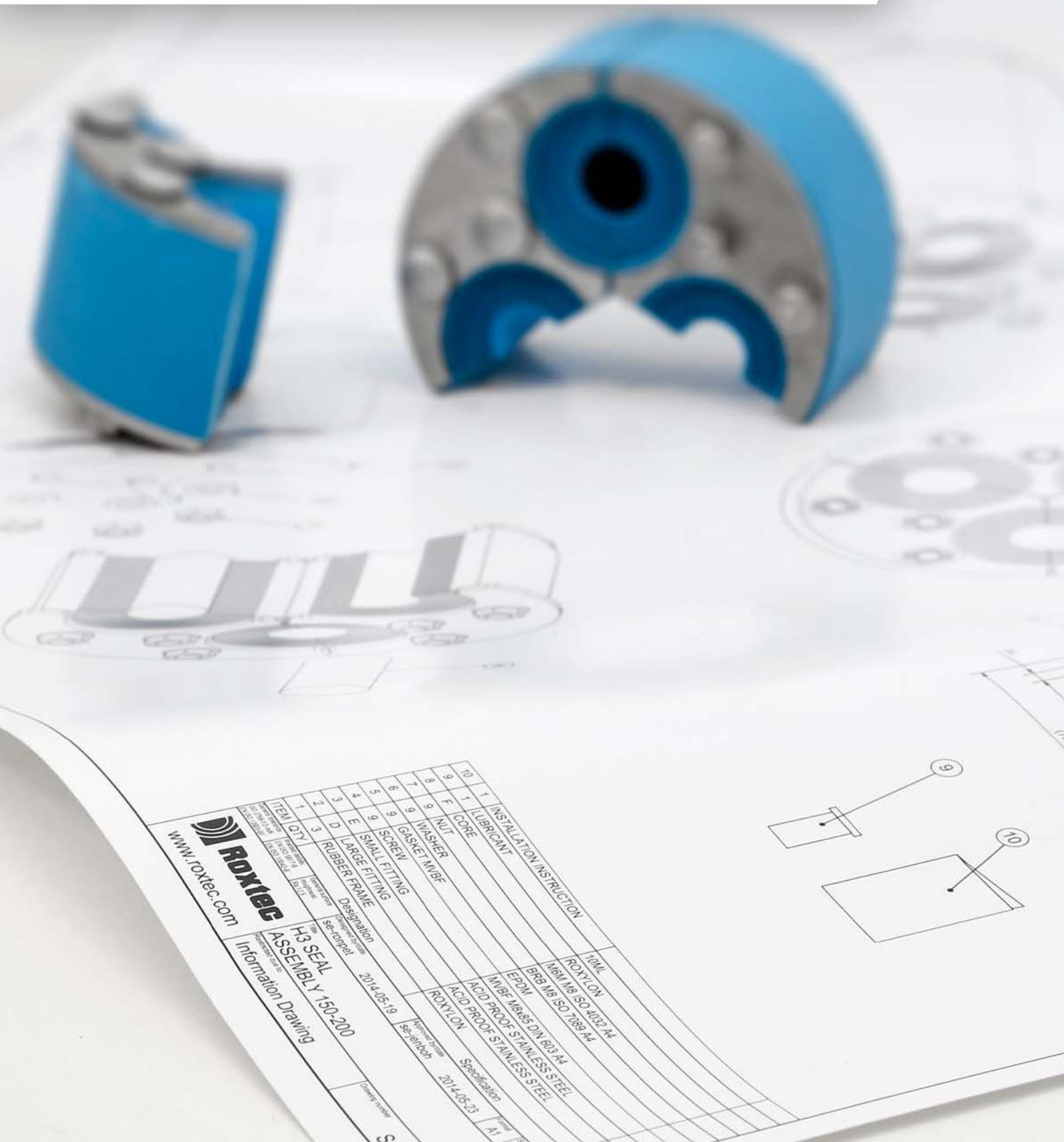

Разработка нестандартных решений с учетом потребностей заказчика

Наша цель – решение проблем заказчика, даже если это требует разработки абсолютно новых специализированных изделий. В компании Roxtec сформирована рабочая группа проектировщиков, инженеров и конструкторов, готовых разработать и провести испытания специализированных кабельных и трубных проходок, соответствующих требованиям заказчика.

Удовлетворение всех требований

Сертифицированная система уплотнений компании Roxtec обычно используется в качестве базового варианта. Однако компания Roxtec может поставлять уплотнения различных размеров, отличающихся от стандартных размеров, укомплектованных нестандартными рамами, другими сортами резины или нестандартными уплотнительными модулями. Например, совместно с заказчиками мы разработали решения для изолированных систем шинопроводов и фланцы для технологических отсеков, чтобы обеспечить удовлетворение нестандартных требований.

Опыт в области инноваций

Если вам требуется специализированное уплотнение, то достаточно просто информировать об этом местного представителя компании Roxtec с указанием конкретных требований. Во многих случаях аналогичное решение уже использовалось ранее на других объектах, что позволяет нам очень быстро реагировать на полученный запрос.

Готовые вводы для нескольких кабелей или труб

Компания Roxtec поставляет готовые пластины любого размера или формы, содержащие несколько муфт для вводов труб и (или) кабелей. Конструкция изготавливается согласно требованиям заказчика и предоставляет возможность изготовления одного проема для нескольких труб или кабелей. Это эффективный способ реализации проектов, в которых часто повторяются аналогичные конструкции.

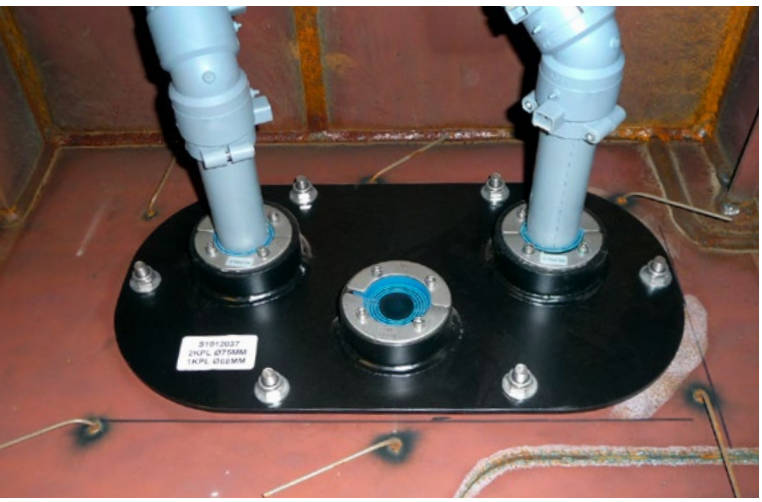

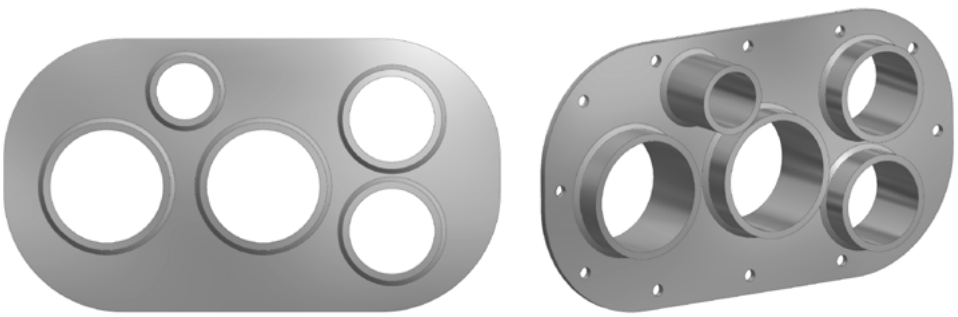

Пластины для ввода нескольких кабелей или труб компании Roxtec, изготовленные из нержавеющей или низкоуглеродистой стали, обеспечивают возможность заблаговременной реализации потребностей заказчика, касающихся уплотнения труб или кабелей.

Универсальные эксцентрические уплотнения

Специализированные эксцентрические уплотнения компании Roxtec целесообразно использовать, когда кабели или трубы уже зафиксированы или их очень сложно переместить. Эти уплотнения представляют собой исключительно гибкие одиночные круглые уплотнения вводов. Данные уплотнения возможно использовать, если невозможно изменить положение существующей трубы или подключенного к системе жесткого силового кабеля. Необходимо просто повернуть уплотнение в соответствии с ориентацией и соосностью кабеля или трубы и закрепить его в требуемом положении.

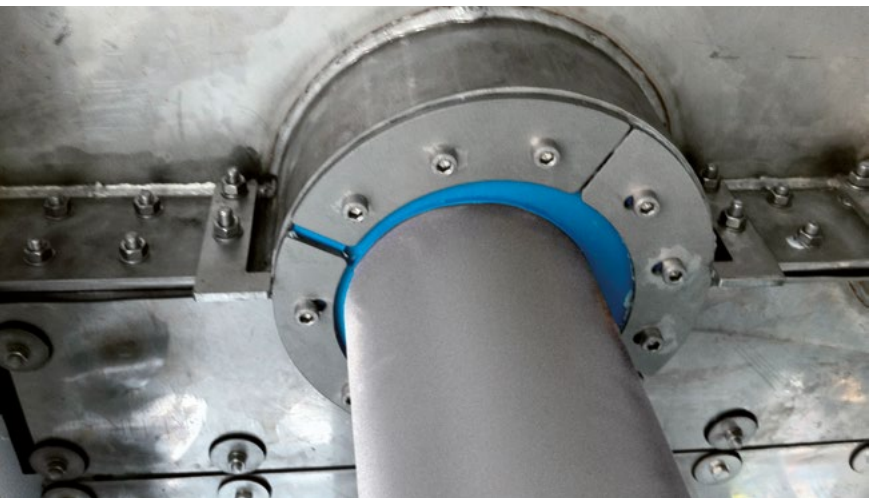

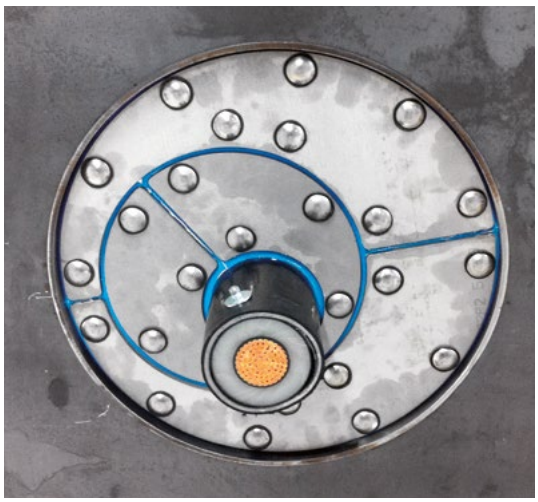

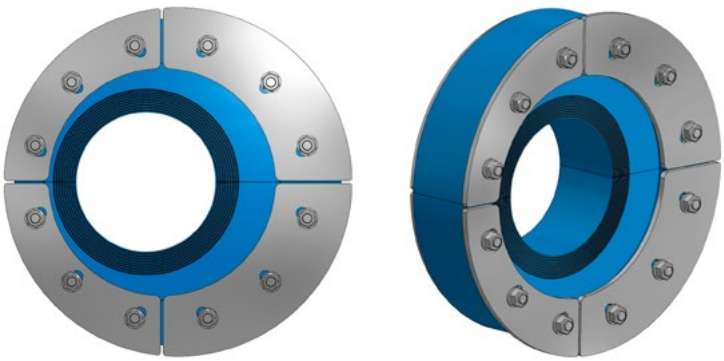

Эксцентрические уплотнения компании Roxtec упрощают монтаж кабелей с разъемами или труб большого диаметра, которые сложно переместить.

ПРОКЛАДКА КАБЕЛЕЙ И ТРУБ

Универсальные системы крепления кабелей

Системы уплотнений и прокладки кабелей компании Roxtec используются во всем мире. Заказчику целесообразно выбрать единого поставщика всего комплекса изделий, включая кабельные стяжки и уплотнения.

Инновационные решения компании Roxtec в области прокладки кабелей используются для обеспечения безопасности, эффективности и эксплуатационной надежности. Они упрощают проектирование и разработку, сокращают сроки монтажных работ и позволяют уменьшить требуемые запасы комплектующих изделий, материалов и объем логистики для широкого спектра проектов.

Комплексные решения

Компания Roxtec имеет продолжительную впечатляющую историю разработки изделий в области прокладки кабелей и изготовления систем, предназначенных для морского применения, в том числе в экстремальных условиях. Продукция компании Roxtec испытывалась в течение длительного времени и охватывает широкий спектр потребностей заказчиков.

Кабельные стяжки Roxtec

Металлические стяжки с пластиковым покрытием от Roxtec обеспечивают быстрое, простое и надежное крепление кабелей. Стяжки отличаются механической прочностью и огнестойкостью. Они соответствуют техническим требованиям, касающимся постоянного крепления кабелей к лоткам или лестницам при помощи металлических крепежных элементов, и сертифицированы ведущими классификационными обществами.

- Доступны в трех видах стали
- Возможна нарезка стяжек фиксированной длины
- Инструмент для монтажа с функцией резки
- Испытания на влажный нагрев
- Испытания на соляной туман
  Технический надзор в процессе производства продукции

Кабельные стяжки компании Roxtec

Кабельные стяжки Roxtec

Длина		15 x 0.5 мм / 0.59 x 0.02 дюйм			8 x 0.3 мм / 0.31 x 0.01 дюйм	
		СЕРЫЙ	ЧЕРНЫЙ	КОРИЧНЕВЫЙ	ЧЕРНЫЙ	КОРИЧНЕВЫЙ
мм	(дюйм)	Оцинкованная сталь горячим способом	Нержавеющая сталь марки AISI 430 (1.4016) (класс A2)	Нержавеющая немагнитная сталь марки AISI 316 (1.4571) (класс A4)	Нержавеющая сталь марки AISI 304 (1.4301) (класс A2)	Нержавеющая немагнитная сталь марки AISI 316 (1.4571) (класс A4)
200	7.87	—	—	—	GK000000260044	GK000000260429
300	11.81	GK000000101006	GK000000101102	GK000000100046	GK000000100900	GK000000200779
400	15.75	GK000000101007	GK000000101103	GK000000100048	GK000000100904	GK000000210817
500	19.68	GK000000101008	GK000000101104	GK000000100050	GK000000100906	GK000000210822
600	23.62	GK000000101009	GK000000101105	GK000000100169	GK000000100908	GK000000210824
700	27.56	GK000000101100	GK000000101106	GK000000100185	—	—
800	31.50	GK000000101101	GK000000101107	GK000000100187	—	—
900	35.43	GK000000210806	GK000000210812	GK000000210809	—	—
1000	39.37	GK000000100710	GK000000100809	GK000000100375	—	—

Роллы

15 x 0,5 мм, 25 м, прибл. 1,8 кг			8 x 0,3 мм, 75 м, прибл. 1,9 кг	
СЕРЫЙ	ЧЕРНЫЙ	КОРИЧНЕВЫЙ	ЧЕРНЫЙ	КОРИЧНЕВЫЙ
Оцинкованная сталь горячим способом	Нержавеющая сталь марки AISI 430 (1.4016) (класс A2)	Нержавеющая немагнитная сталь марки AISI 316 (1.4016) (класс A4)	Нержавеющая сталь марки AISI 304 (1.4301) (класс A2)	Нержавеющая немагнитная сталь марки AISI 316 (1.4571) (класс A4)
GK000000101001	GK000000101002	GK000000101003	GK000000101004	GK000000201251

Клипсы для кабельных стяжек

15 x 0.5 мм / 0.59 x 0.02 дюйм			8 x 0.3 мм / 0.31 x 0.01 дюйм	
СЕРЫЙ	ЧЕРНЫЙ	КОРИЧНЕВЫЙ	ЧЕРНЫЙ	КОРИЧНЕВЫЙ
Сталь, оцинкованная горячим способом	Нержавеющая сталь марки AISI 430 (1.4016) (класс A2)	Нержавеющая сталь марки AISI 430 (1.4016) (класс A2)	Нержавеющая сталь марки AISI 304 (1.4301) (класс A2)	Нержавеющая немагнитная сталь марки AISI 316 (1.4571) (класс A4)
GK000000101108	GK000000101109	GK000000101200	GK000000101201	GK000000200435

Инструменты для монтажа

Type 140

Type 142

Тип 140, с функцией обрезки стяжек шириной до 15 мм	Тип 140, с функцией обрезки стяжек шириной до 15 мм
GK000000101400	GK000000101402

Монтаж

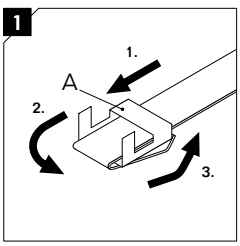

Вставьте стяжку в клипсу (A)*

* для вариантов с катушкой (ролл)

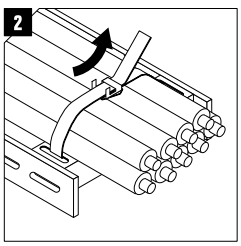

Зафиксируйте стяжку вокруг кабельного лотка и кабелей, затем проденьте стяжку в клипсу.

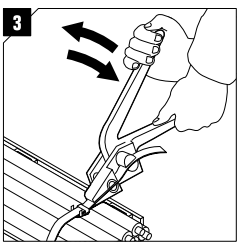

Затяните стяжку с помощью инструмента для монтажа как показано на рисунке.

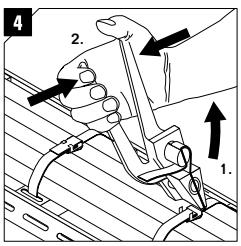

После затяжки и фиксации, поместите стяжку поверх клипсы и отрежьте ее.

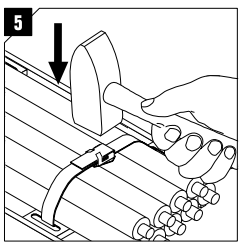

Зафиксируйте стяжку окончательно, используя молоток.

Последняя редакция данного документа представлена на сайте www.roxtec.com/ru

Ускорение и повышение надежности монтажа

Компанией Roxtec разработан ряд инструментов, обеспечивающих быстрый и надежный монтаж уплотнений Roxtec на объекте, а также демонтаж и возможность повторной установки.

Указанные инструменты дополнят арсенал любого специалиста, занимающегося монтажом изделий Roxtec, в том числе рам, модулей и компрессионных блоков. Чтобы повысить эффективность монтажа, включите набор инструментов в Вашу спецификацию и ведомость материалов.

Инструмент для предварительного сжатия

Инструмент предназначен для стандартных рам любых размеров. Удобный инструмент для предварительного сжатия поставляется в двух вариантах: малого размера и большого размера. Инструмент используется для сжатия рядов установленных модулей и разделительных пластин с целью получения большего пространства для последующего ряда и компрессионного блока Wedge, компании Roxtec. Использование инструмента обеспечивает удерживание всех компонентов на месте в процессе монтажа.

Инструмент предварительного сжатия, маленький (Pre-compression tool, small)

Инструмент предварительного сжатия, большой (Pre-compression tool, large)

Инструмент	Арт. №
Pre-compression tool, small	5ICT000001269
Pre-compression tool, large	ICT0001000000

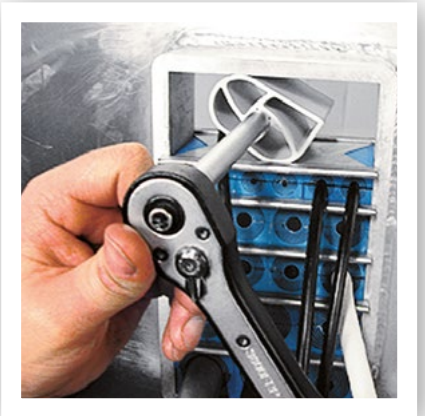

Эксцентрик для предварительного сжатия

Удобный инструмент для предварительного сжатия. Инструмент имеет квадратный хвостовик размером 3/8 дюйма, к которому подходит большинство типов торцовых ключей. При повороте инструмента ключом выполняется сжимание модулей и освобождается пространство для последующих модулей и (или) компрессионного блока. Инструмент удобный в обращении и за несколько секунд обеспечивает предварительное сжатие. Предусмотрены три размера инструмента, предназначенные для стандартных и компактных рам, таких как CF 8/32, ComSeal и C KFO компании Roxtec.

Pre-compression eccentric tool, маленький (small)

Pre-compression eccentric tool, большой (large)

Pre-compression eccentric tool, компактный (compact)

Инструмент	Арт. №
Pre-compression eccentric tool, small	ICT0001000302
Pre-compression eccentric tool, large	ICT0001000301
Pre-compression eccentric tool, compact	ICT0001000316

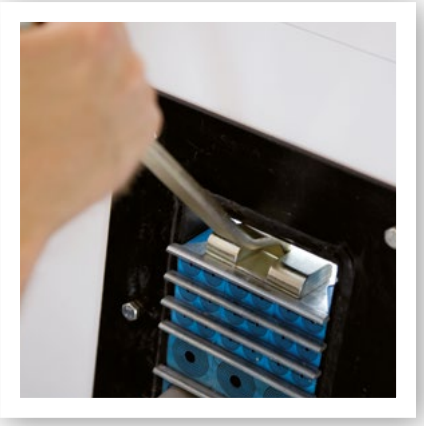

Рычаг для предварительного сжатия

Инструмент предназначен для стандартных рам любых размеров. Рычаг для предварительного сжатия обеспечивает быстрый и простой монтаж. При помощи данного инструмента выполняется равномерное предварительное сжатие установленных модулей и удержание их на месте. Это увеличивает зону уплотнения, обеспечивая надежную и удобную установку компрессионного блока.

Инструмент предварительного сжатия, большой (Handgrip pre-compression tool)

Инструмент	Арт. №
Handgrip pre-compression tool	ICT0001000401

Компрессионный блок для предварительного сжатия

Компрессионный блок предварительного сжатия предназначен для стандартных рам любых размеров. Этим приспособлением удобно пользоваться, если в процессе монтажа требуется освободить пространство для компрессионного блока Roxtec Wedge. Приспособление легко вставляется в раму и расширяется при затяжке болта, увеличиваясь почти в два раза. Оставьте его зафиксированным на несколько минут, а затем ослабьте затяжку болта. Компрессионный блок возвращается к исходному размеру и легко извлекается. Модули остаются сжатыми в течение некоторого времени, обеспечивая свободное пространство для установки компрессионного блока Wedge.

Компрессионный блок предварительного сжатия 60/40 (Pre-compression wedge 60/40)

Компрессионный блок предварительного сжатия 120 (Pre-compression wedge 120)

Инструмент	Арт. №
Pre-compression wedge 60/40	5ICT000003691
Pre-compression wedge 120	ICT0001000500

Зажимы для фиксации разделительных пластин

При использовании данного приспособления повышается удобство и сокращается время монтажа горизонтальных рядов модулей. В результате фиксации разделительной пластины обеспечивается надежное крепление каждого полного ряда модулей и кабелей. Зажимы используются парами и эффективно предотвращают выпадение модулей из проходки. Ширина 120 мм.

Зажимы для пластин
(Stayplate clamps)

Инструмент	Арт. №
Stayplate clamps, 2 pcs	ICT0001000100

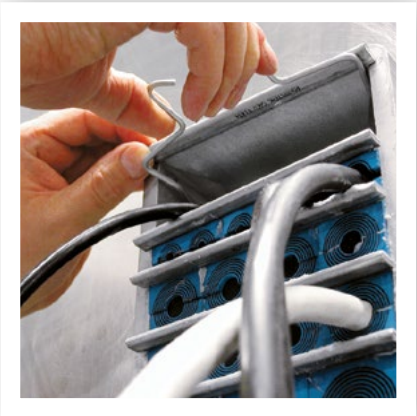

Фиксирующая рамка для разделительных пластин

Фиксирующая рамка для разделительных пластин используется в процессе монтажа. Рамка крепится под верхней разделительной пластиной с целью ее фиксации до момента установки в требуемое положение поверх последнего ряда модулей. Рамка предназначена для использования с разделительными пластинами, ширина 120 мм.

Фиксирующая рамка
(Stayplate clip)

Инструмент	Арт. №
Stayplate clip	ICT0001000200

Съемник компрессионных блоков

Съемник упрощает извлечение компрессионного блока Wedge при проведении технического обслуживания и реконструкции в условиях ограниченного пространства.

Съемник для компрессионного блока (Roxtec Wedge puller)

Инструмент	Арт. №
Roxtec Wedge puller	103248

Индикатор подбора модулей Roxtec

Измерительное приспособление для упрощения подбора уплотнительных модулей. Индикатор подгонки указывает, сколько слоев резины необходимо удалить для обеспечения идеальной подгонки. Индикатор также упрощает выполнение контроля.

Идикатор-линейка (Module Adaption Indicator)

Инструмент	Арт. №
Module Adaption Indicator	IQR2009000101

Трубка для проверки герметичности

Трубка используется для проверки герметичности проходки после монтажа. Трубка предназначена для использования с компонентами группы RM в двусторонних уплотнениях.

Трубка для проверки давления (Pressure Test Pipe)

Инструмент	Арт. №
Pressure Test Pipe	ICT2006000130

Зажимное приспособление для сварки

Приспособление удерживает раму в пределах допусков во время сварки.

Фиксатор для рамы (Welding Fixture tool)

Инструмент	Арт. №
Welding Fixture tool	121932

ПРАКТИЧЕСКИЕ РЕКОМЕНДАЦИИ ДЛЯ МОНТАЖНИКОВ

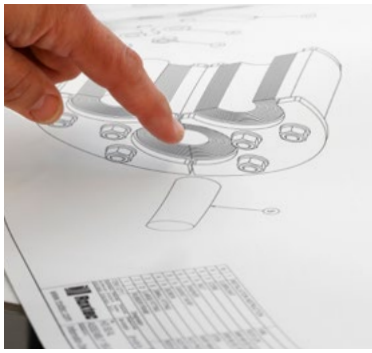

КРЕПЛЕНИЕ СВАРКОЙ **222**

Рама S, размеры проёмов 222
Рама SRC, размеры проёмов 223
Рама SF, размеры проёмов 224
Рама G, размеры проёмов и инструкции по сварке 227
S, SRC, SK и SBTB рамы, Инструкция по привариванию 228
Гильзы, Инструкция по привариванию 230

КРЕПЛЕНИЕ БОЛТАМИ **232**

Рама SF, размеры проемов 232
Рама GHM, размеры проемов 233
Рамы SF и GHM, инструкции по креплению болтами 234
Рама G, инструкции по креплению болтами 235
Рама KFO/C KFO, монтаж 236
Гильзы, размеры проемов 237
Гильзы, инструкции по креплению болтами 238

ИЗОЛЯЦИЯ **239**

КОНФИГУРАЦИИ ШАБЛОНОВ И ПРОЕМОВ **240**

Рама KFO 240
Рама C KFO 241
Рама CF 8/ CF 32 242
Рама ComSeal LW 243
Рама ComSeal/ ComSeal EMC 245

Рама S, размеры проёмов для приваривания

	Допуск по высоте ± 1 мм, ±0.039"				Допуск по ширине ± 1 мм ± 0.039"									
	1 проём в ширину		>1 проём в ширину											
Рама	(мм)	(дюйм)	(мм)	(дюйм)	x1	x2	x3	x4	x5	x6	x7	x8	x9	x10
S 1	123	4.843			82 3.228									
S 2	123	4.843	123	4.409										
S 2+2	234	9.213	244	9.606	143 5.630	273 10.748	404 15.906	534 21.024	665 26.181	795 31.299	926 36.457	1056 41.575	1187 46.732	1317 51.850
S 2+2+2	345	13.583	365	14.370										
S 3	182	7.165			82 3.228									
S 4	182	7.165	182	7.165										
S 4+4	351	13.819	361	14.213	143 5.630	273 10.748	404 15.906	534 21.024	665 26.181	795 31.299	926 36.457	1056 41.575	1187 46.732	1317 51.850
S 4+4+4	521	20.512	541	21.299										
S 5	240	9.449			82 3.228									
S 6	240	9.449	240	9.449										
S 6+6	468	18.425	478	18.819	143 5.630	273 10.748	404 15.906	534 21.024	665 26.181	795 31.299	926 36.457	1056 41.575	1187 46.732	1317 51.850
S 6+6+6	696	27.402	716	28.189										
S 8	300	11.811	300	11.811										
S 8+8	588	23.150	598	23.543	143 5.630	273 10.748	404 15.906	534 21.024	665 26.181	795 31.299	926 36.457	1056 41.575	1187 46.732	1317 51.850
S 8+8+8	876	34.488	896	35.276										

Рекомендованные размеры - приблизительные

Рама SRC, размеры проёмов для приваривания

Рама	Допуск по высоте ± 1 мм, ±0.039"				Допуск по ширине ± 1 мм ± 0.039"										Радиус ± 1 мм ± 0.039"
	1 проём в ширину		>1 проём в ширину												
	(мм)	(дюйм)	(мм)	(дюйм)	x1	x2	x3	x4	x5	x6	x7	x8	x9	x10	
SRC r20															
2	123	4.843	123	4.843	143 5.630	273 10.748	404 15.906	534 21.024	665 26.181	795 31.299	926 36.457	1056 41.575	1187 46.732	1317 51.850	31 1.220
2+2	234	9.213	244	9.606											
2+2+2	345	13.583	365	14.370											
4	182	7.165	182	7.165	143 5.630	273 10.748	404 15.906	534 21.024	665 26.181	795 31.299	926 36.457	1056 41.575	1187 46.732	1317 51.850	31 1.220
4+4	351	13.819	361	14.213											
4+4+4	521	20.512	541	21.299											
6	240	9.449	240	9.449	143 5.630	273 10.748	404 15.906	534 21.024	665 26.181	795 31.299	926 36.457	1056 41.575	1187 46.732	1317 51.850	31 1.220
6+6	468	18.425	478	18.819											
6+6+6	696	27.402	716	28.189											
8	300	11.811	300	11.811	143 5.630	273 10.748	404 15.906	534 21.024	665 26.181	795 31.299	926 36.457	1056 41.575	1187 46.732	1317 51.850	31 1.220
8+8	588	23.150	598	23.543											
8+8+8	876	34.488	896	35.276											
SRC r40															
4	182	7.165	182	7.165	143 5.630	273 10.748	404 15.906	534 21.024	665 26.181	795 31.299	926 36.457	1056 41.575	1187 46.732	1317 51.850	51 2.008
4+4	351	13.819	361	14.213											
4+4+4	521	20.512	541	21.299											
6	240	9.449	240	9.449	143 5.630	273 10.748	404 15.906	534 21.024	665 26.181	795 31.299	926 36.457	1056 41.575	1187 46.732	1317 51.850	51 2.008
6+6	468	18.425	478	18.819											
6+6+6	696	27.402	716	28.189											
8	300	11.811	300	11.811	143 5.630	273 10.748	404 15.906	534 21.024	665 26.181	795 31.299	926 36.457	1056 41.575	1187 46.732	1317 51.850	51 2.008
8+8	588	23.150	598	23.543											
8+8+8	876	34.488	896	35.276											

Рекомендованные размеры - приблизительные

R 31 mm (R 1.220")

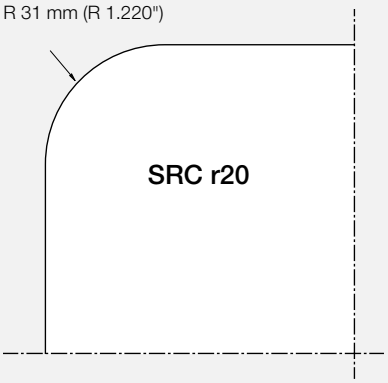

R 51 mm (R 2.008")

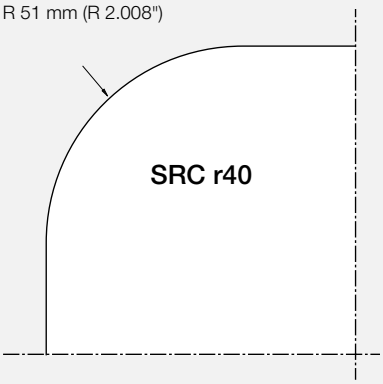

SF рама, размеры проёмов для приваривания

Рама	Допуск по высоте ± 15 мм, ±0.591" 1 проём в ширину (мм)	(дюйм)	> 1 проёма в ширину (мм)	(дюйм)	Допуск по ширине ± 15 мм ± 0.591" x1	x2	x3	x4	x5	x6	x7	x8	x9	x10
SF 2	181	7.126	181	7.126	201 7.913	332 13.071	462 18.189	593 23.346	723 28.465	854 33.622	984 38.740	1115 43.898	1245 49.016	1376 54.173
SF 2+2	292	11.496	302	11.890										
SF 2+2+2	403	15.866	423	16.654										
SF 4	240	9.449	240	9.449	201 7.913	332 13.071	462 18.189	593 23.346	723 28.465	854 33.622	984 38.740	1115 43.898	1245 49.016	1376 54.173
SF 4+4	409	16.102	419	16.496										
SF 4+4+4	579	22.795	599	23.583										
SF 6	298	11.732	298	11.732	201 7.913	332 13.071	462 18.189	593 23.346	723 28.465	854 33.622	984 38.740	1115 43.898	1245 49.016	1376 54.173
SF 6+6	526	20.709	536	21.102										
SF 6+6+6	755	29.724	775	30.512										
SF 8	358	14.094	358	14.094	201 7.913	332 13.071	462 18.189	593 23.346	723 28.465	854 33.622	984 38.740	1115 43.898	1245 49.016	1376 54.173
SF 8+8	646	25.433	656	25.827										
SF 8+8+8	935	36.811	955	37.598										

Рекомендованные размеры - приблизительные

SF рама, Инструкция по привариванию

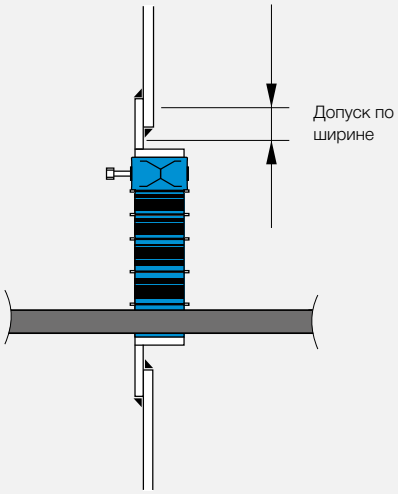

Рама устанавливается по центру проёма. Для защиты от воздействия окружающей среды, необходимо снизить риск щелевой коррозии между накладывающимися частями листового металла. Чтобы уменьшить этот риск, мы рекомендуем хорошо проварить стык рамы и несущей конструкции.

Информация для специалистов, выполняющих сварочные работы

Настоящие рекомендации предназначены для содействия в разработке технологической карты сварки (ТКС) специалистами, выполняющими сварочные работы.

Все сварные швы должны быть газонепроницаемыми; выдерживать давление гелия 4 бар.

Квалификация сварщиков должна соответствовать следующим стандартам: последняя редакция AWS d1.1; EN 287-1/ISO 9606-1 2013; ISO 9606-2:2004 или требованиям других утвержденных документов.

Метод сварки: дуговая сварка плавящимся покрытым электродом (SMAW); дуговая сварка порошковой проволокой с флюсовым наполнителем (FCAW); дуговая сварка вольфрамовым электродом в защитном газе (GTAW).

Присадочный материал: выбирается в зависимости от свариваемых материалов. Хранение и применение присадочного материала осуществляется в соответствии с инструкциями изготовителя.

Низкоуглеродистая и нержавеющая сталь: сварка в соответствии со стандартом EN-ISO 5817, мин. уровень качества C.

Алюминий: сварка в соответствии со стандартом EN-ISO 10042, мин. уровень качества C.

SF рама, Инструкция по привариванию

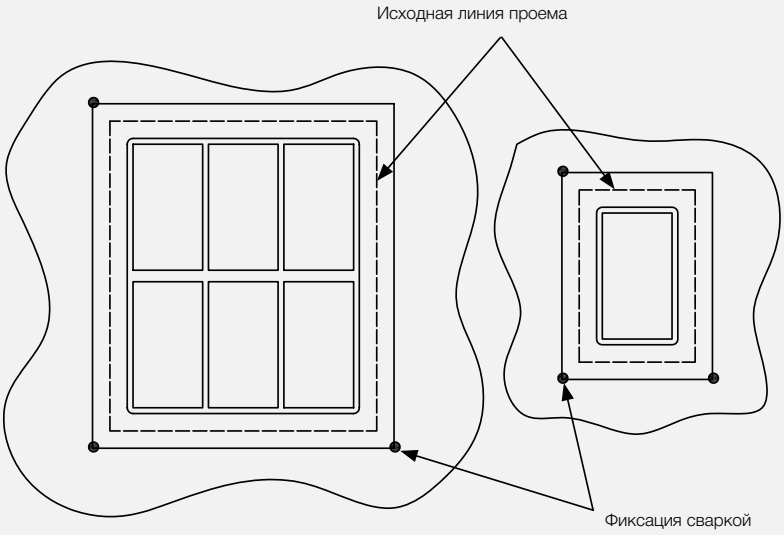

1. Фиксация и наплавка

Раму необходимо отцентровать и зафиксировать прихватками по углам.

Пример положения при сварке

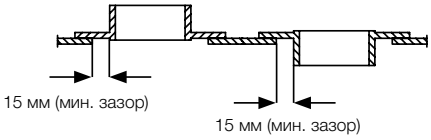

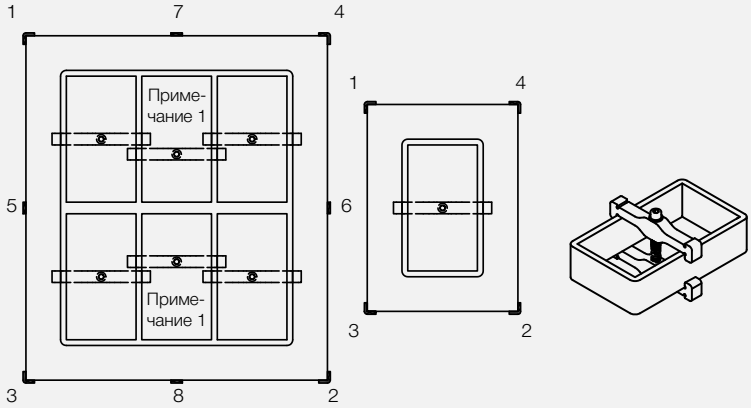

2. Сварка прихватками

Удерживайте раму в пределах допуска при помощи зажима в течение всего процесса прихватки и приваривания. Не снимайте зажим, пока температура рамы не снизится до уровня менее 50 °C.

Сварка прихватками выполняется по углам. В случае комбинированных рам сварку прихватками следует выполнять по возможности ближе к центру каждого фланца. Корректируйте количество прихваток в зависимости от размеров рамы.

Примечание 1
Зажимы необходимо применять на всех боковых проемах и среднем проеме тройных комбинированных рам.

В соответствии с чертежом S1001155, ред. H.
Для ознакомления с последней версией чертежа обратитесь к сайту roxtec.com.

SF frame, Инструкция по привариванию

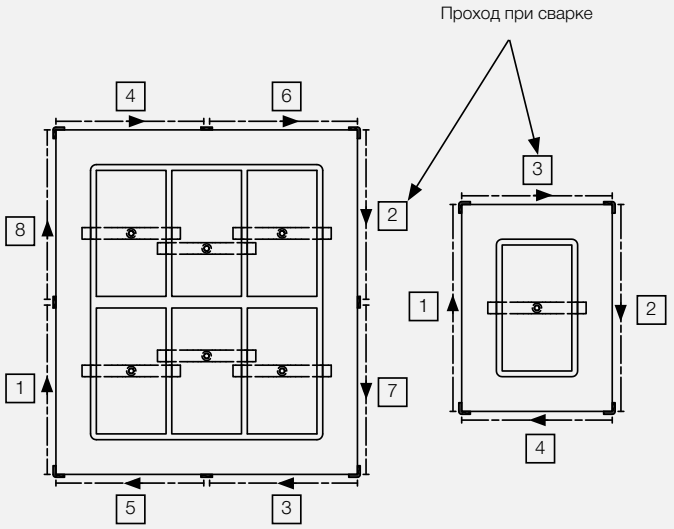

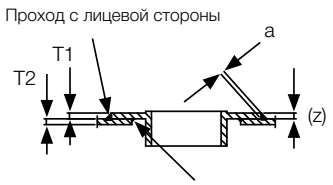

Подвод тепла (кДж/мм) = $\frac{\text{напряжение (В) x ток (А) x 60}}{\text{Скорость сварки (мм/мин) x 1000 x кпд}}$

Коэффициент полезного действия (кпд)
SMAW=1.0
GMAW/FCAW=0,8
GTAW=0.6

Размеры шва				Максимальная погонная энергия (кДж/мм)		
T1 (Рама)	T2 (палуба или переборка)	Размер углового шва (макс.)	Размер уплотняющего шва (макс.)	Низкоуглеродистая сталь	Нержавеющая сталь	алюминий
10	<=6	a4 (z5)	a3 (z4)	1,3	1,1	2,5
10	>6	a5 (z7)	a3 (z4)	1,5	1,1	2,5

3. Угловой шов

Процесс начинается выполнением уплотняющего шва с обратной стороны. Зачистить прихватки на лицевой стороне перед выполнением углового сварного шва.

Межслойная температура не должна превышать 150 °C для нержавеющей стали и 250 °C для низкоуглеродистой стали или алюминия.

Длина основного шва не должна превышать 300 мм на проход.

Примечание: уплотняющий шов предназначен для защиты от коррозии и не является обязательным.

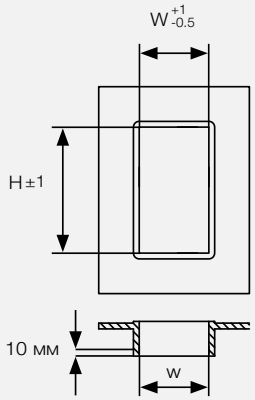

Допуски после сварки

Размер	H	W
1	101	60
2	101	120
3	159,5	60
4	159,5	120
5	218	60
6	218	120
7	278	60
8	278	120

4. Измерение

Измерить размеры на уровне 10 мм в глубину рамы с обеих сторон в соответствии с таблицей. Измерения могут выполняться при температуре рамы ниже 50 °C.

В соответствии с чертежом S1001155, ред. H.
Для ознакомления с последней версией чертежа обратитесь к сайту roxtec.com.

G рама, размеры проёмов для приваривания

Рама	Допуск по высоте ± 15 мм, ±0.591" (мм)	(дюйм)	Допуск по ширине ± 15 мм ± 0.591" x1	x2	x3	x4	x5	x6	x7	x8	x9	x10
G 2	173	6.811	188 7.402	318 12.520	449 17.677	579 22.795	710 27.953	840 33.071	971 38.228	1101 43.346	1232 48.504	1362 53.622
G 2+2	284	11.181										
G 2+2+2	395	15.551										
G 4	232	9.134	188 7.402	318 12.520	449 17.677	579 22.795	710 27.953	840 33.071	971 38.228	1101 43.346	1232 48.504	1362 53.622
G 4+4	401	15.787										
G 4+4+4	571	22.480										
G 6	290	11.417	188 7.402	318 12.520	449 17.677	579 22.795	710 27.953	840 33.071	971 38.228	1101 43.346	1232 48.504	1362 53.622
G 6+6	518	20.394										
G 6+6+6	746	29.370										
G 8	350	13.780	188 7.402	318 12.520	449 17.677	579 22.795	710 27.953	840 33.071	971 38.228	1101 43.346	1232 48.504	1362 53.622
G 8+8	638	25.118										
G 8+8+8	926	36.457										

G рама, Инструкция по привариванию

Рама устанавливается по центру проёма. Для защиты от воздействия окружающейсреды, необходимо снизить риск щелевой коррозии между накладывающимися частями листового металла. Чтобы уменьшить этот риск, мы рекомендуем хорошо проварить стык рамы и несущей конструкции.

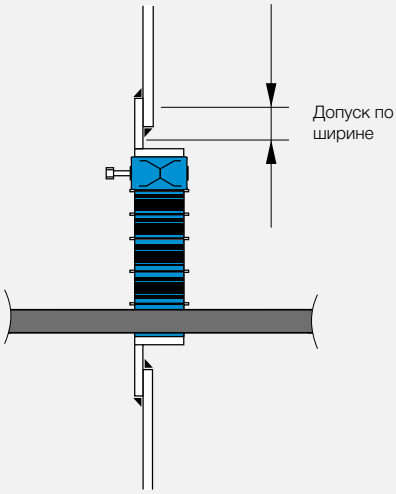

S, SRC, SK и SBTB рамы, Инструкция по привариванию

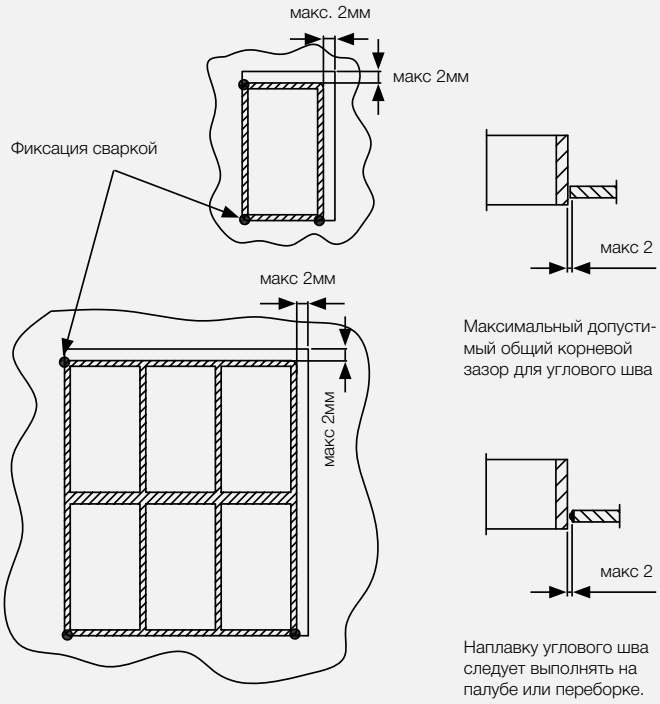

1. Фиксация и наплавка

Раму необходимо отцентровать и зафиксировать прихватками по углам на любой глубине.

Максимально допустимый общий корневой зазор составляет 2 мм для исключения тепловой деформации.

Примеры размещения

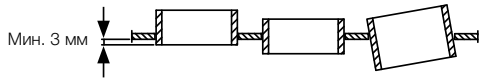

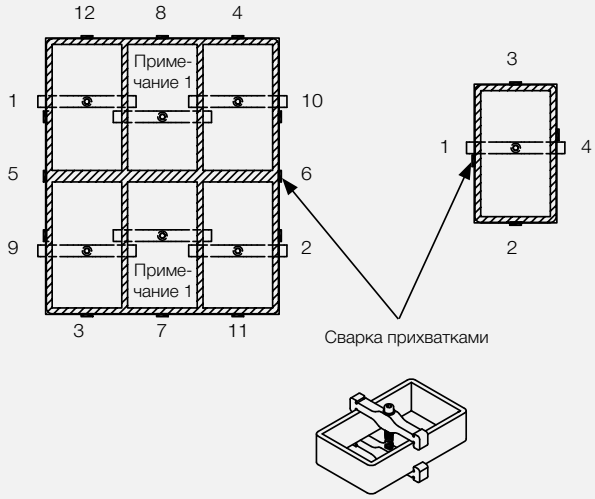

2. Сварка прихватками

Удерживайте раму в пределах допуска при помощи зажима в течение всего процесса прихватки и приваривания. Не снимайте зажим, пока температура рамы не снизится до уровня менее 50 °C.

Выполняйте прихватку по возможности ближе к центру каждого проема.

Примечание 1
Зажимы необходимо применять на всех боковых проемах и среднем проеме тройных комбинированных рам.

В соответствии с чертежом S1000703, ред. P.
Для ознакомления с последней версией чертежа обратитесь к сайту roxtec.com.

S, SRC, SK и SBTB рамы, Инструкция по привариванию

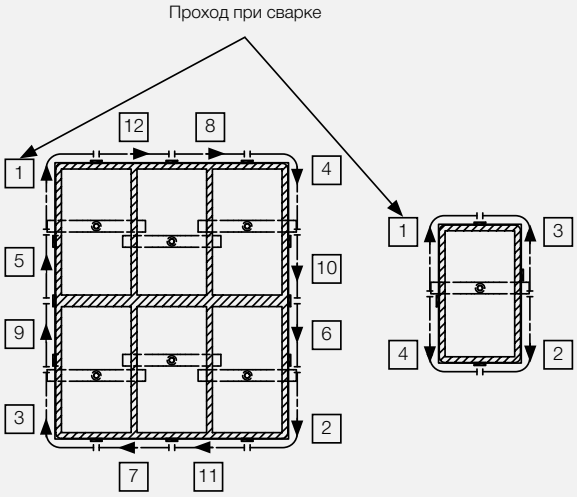

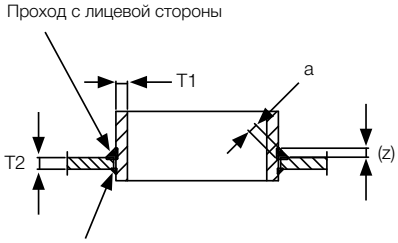

Подвод тепла (кДж/мм) = $\frac{\text{напряжение (В) x ток (А) x 60}}{\text{Скорость сварки (мм/мин) x 1000 x кпд}}$

Коэффициент полезного действия (кпд)
SMAW=1.0
GMAW/FCAW=0,8
GTAW=0.6

Размеры шва				Максимальная погонная энергия (кДж/мм)		
T1 (Рама)	T2 (палуба или переборка)	Размер углового шва (макс.)	Размер уплотняющего шва (макс.)	Низкоуглеродистая сталь	Нержавеющая сталь	алюминий
10	<=6	a4 (z5)	a3 (z4)	1,3	1,1	2,5
10	>6	a5 (z7)	a3 (z4)	1,5	1,1	2,5

3. Угловой шов

Процесс начинается выполнением уплотняющего шва с обратной стороны рамы. Счистить прихватки на лицевой стороне перед выполнением углового сварного шва.

Межслойная температура не должна превышать 150 °C для нержавеющей стали и 250 °C для низкоуглеродистой стали или алюминия.

Длина основного шва не должна превышать 200 мм на проход для низкоуглеродистой стали и алюминия и 150 мм для нержавеющей стали.

Примечание: уплотняющий шов предназначен для защиты от коррозии и не является обязательным.

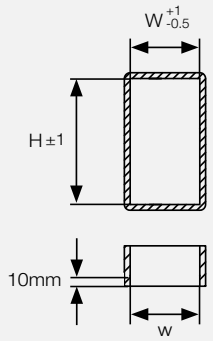

Допуски после сварки

Размер	H	W
1	101	60
2	101	120
3	159,5	60
4	159,5	120
5	218	60
6	218	120
7	278	60
8	278	120

4. Измерение

Измерить размеры на уровне 10 мм в глубину рамы с обеих сторон в соответствии с таблицей. Измерения могут выполняться при температуре рамы ниже 50 °C.

В соответствии с чертежом S1000703, ред. P.
Для ознакомления с последней версией чертежа обратитесь к сайту roxtec.com.

Гильзы, Инструкция по привариванию

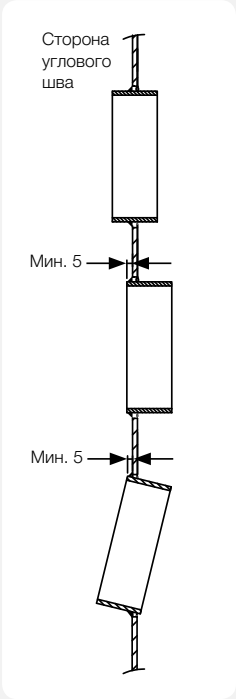

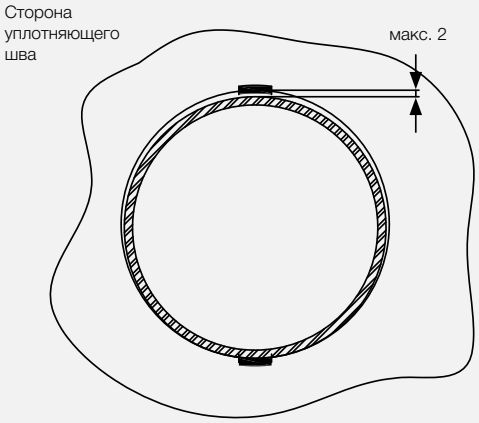

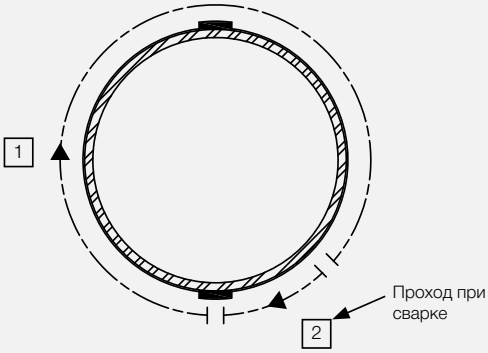

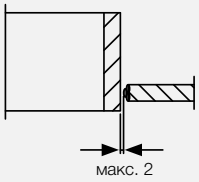

Наплавку углового шва следует выполнять на палубе или переборке.

Подвод тепла (кДж/мм) = $\frac{\text{напряжение (В) x ток (А) x 60}}{\text{Скорость сварки (мм/мин) x 1000 x кпд}}$

Коэффициент полезного действия (кпд)
SMAW=1.0
GMAW/FCAW=0,8
GTAW=0.6

Размеры шва			Максимальная погонная энергия (кДж/мм)		
Размеры гильзы	Размер углового шва (макс.)	Размер уплотняющего шва (макс.)	Низкоуглеродистая сталь	Нержавеющая сталь	алюминий
23-644	a4 (z5)	a3 (z4)	1,3	1,1	2,5

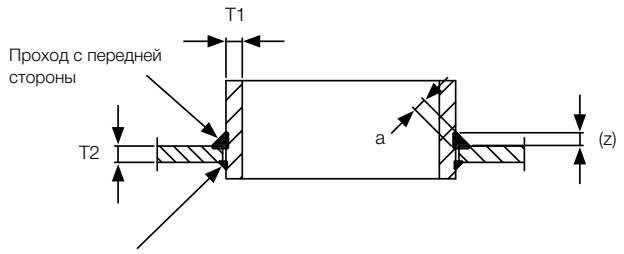

Уплотняющий сварной шов с обратной стороны, если требуется согласно проекту

1. Прихватка и наплавка

Гильзу необходимо отцентровать и зафиксировать прихватками на любой глубине. Максимально допустимый общий корневой зазор составляет 2 мм для исключения тепловой деформации. Наплавку углового шва следует выполнять на палубе или переборке.

2. Угловой шов

Процесс начинается выполнением уплотняющего шва с обратной стороны. Счистить прихватки с лицевой стороны перед выполнением углового сварного шва.

Межслойная температура не должна превышать 150 °C для нержавеющей стали и 250 °C для низкоуглеродистой стали или алюминия.

Длина основного шва не должна превышать 300 мм на проход.

Примечание: уплотняющий шов предназначен для защиты от коррозии и не является обязательным.

В соответствии с чертежом S1005870, ред. I.
Для ознакомления с последней версией чертежа обратитесь к сайту roxtec.com.

Гильзы, Инструкция по привариванию

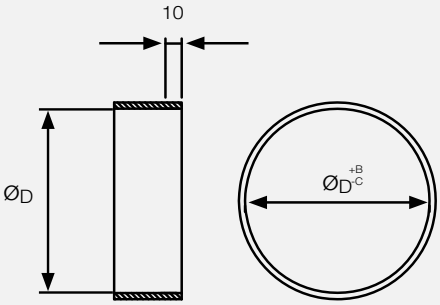

3. Измерение

Измерить размеры на уровне 10 мм в глубину гильзы с обеих сторон в соответствии с таблицей..

Размеры гильз

SLR / SLRS	D (мм)	B (мм)	C (мм)
23	23	1	0
25	25	1	0
31	31	2	0
43	43	2	0
50	50	2	0
68	68	2	0
70	70	2	0
75	75	2	0
100	100	2	0
125	125	2	0
150	150	2	0
175	175	2	0
200	200	3	0
225	225	3	0
250	250	3	0
300	300	3	0
350	350	3	0
400	400	3	0
450	450	3	0
500	500	3	0
550	550	3	0
600	600	3	0
644	644	3	0

В соответствии с чертежом S1005870, ред. I.
Для ознакомления с последней версией чертежа обратитесь к сайту roxtec.com.

SF рама, размер проёма для крепления на болтах

	Допуск по высоте ± 5 мм, ±0.197"				Допуск по ширине ± 5 мм 0.197"									
	1 проём в ширину		> 1 проёма в ширину											
Рама	**(мм)**	**(дюйм)**	**(мм)**	**(дюйм)**	**x1**	**x2**	**x3**	**x4**	**x5**	**x6**	**x7**	**x8**	**x9**	**x10**
SF 2	141	5.551	141	5.551	161 6.339	291 11.457	422 16.614	552 21.732	683 26.890	813 32.008	944 37.165	1074 42.283	1205 47.441	1335 52.559
SF 2+2	252	9.921	262	10.315										
SF 2+2+2	363	14.291	383	15.079										
SF 4	200	7.874	200	7.874	161 6.339	291 11.457	422 16.614	552 21.732	683 26.890	813 32.008	944 37.165	1074 42.283	1205 47.441	1335 52.559
SF 4+4	369	14.528	379	14.921										
SF 4+4+4	539	21.220	559	22.008										
SF 6	258	10.157	258	10.157	161 6.339	291 11.457	422 16.614	552 21.732	683 26.890	813 32.008	944 37.165	1074 42.283	1205 47.441	1335 52.559
SF 6+6	486	19.134	496	19.528										
SF 6+6+6	714	28.110	734	28.898										
SF 8	318	12.520	318	12.520	161 6.339	291 11.457	422 16.614	552 21.732	683 26.890	813 32.008	944 37.165	1074 42.283	1205 47.441	1335 52.559
SF 8+8	606	23.858	616	24.252										
SF 8+8+8	894	35.197	914	35.984										

Рекомендованные размеры - приблизительные

Для применения в морском флоте предъявляются специальные требования при монтаже на болтах.
Обратитесь к Классификационному Обществу.

Рама GHM, размер проёма для крепления на болтах

Рама	Допуск по высоте ± 5 мм, ±0.197" (мм)	(дюйм)	Допуск по ширине ± 5 мм ± 0.197" x1	x2	x3	x4	x5	x6	x7	x8	x9	x10
GHM 2	128	5.039	148 5.827	278 10.945	409 16.102	539 21.220	670 26.378	800 31.496	931 36.654	1061 41.772	1192 46.929	1322 52.047
GHM 2+2	241	9.488										
GHM 2+2+2	350	13.780										
GHM 4	187	7.362	148 5.827	278 10.945	409 16.102	539 21.220	670 26.378	800 31.496	931 36.654	1061 41.772	1192 46.929	1322 52.047
GHM 4+4	358	14.094										
GHM 4+4+4	530	20.866										
GHM 6	245	9.646	148 5.827	278 10.945	409 16.102	539 21.220	670 26.378	800 31.496	931 36.654	1061 41.772	1192 46.929	1322 52.047
GHM 6+6	473	18.622										
GHM 6+6+6	705	27.756										

Рекомендованные размеры - приблизительные

Для применения в морском флоте предъявляются специальные требования при монтаже на болтах.
Обратитесь к Классификационному Обществу.

SF, GHM рама, Инструкция по креплению на болтах

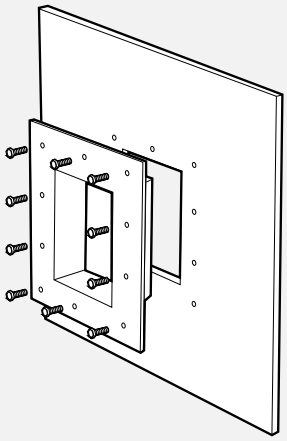

Рама крепится к стене болтами.
Для облегчения монтажа могут быть использованы саморезы. Удостоверьтесь, что все болты затянуты, чтобы предотвратить протечки через через болтовые отверстия и резьбу.

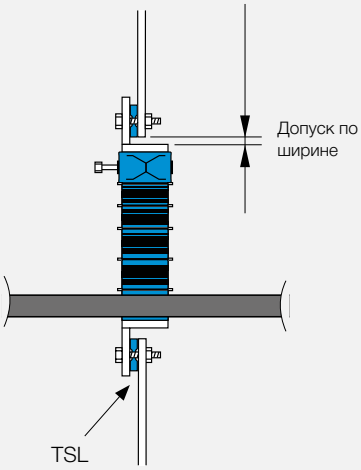

В проходке, подвергающейся давлению, между рамой и конструкцией необходимо проложить уплотнительную ленту. Мы рекомендуем использовать уплотнительную ленту TSL 15x6. Кроме этого можно применить различные герметики.

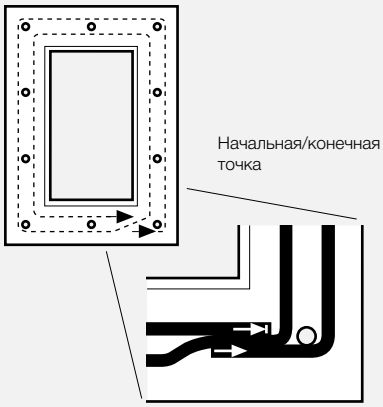

Начальная/конечная точка Уплотнительная лента TSL15x6 должна быть наклеена на фланец, со стороны его контакта с палубой или переборкой.

Рама G с фланцем, Инструкция по креплению на болтах

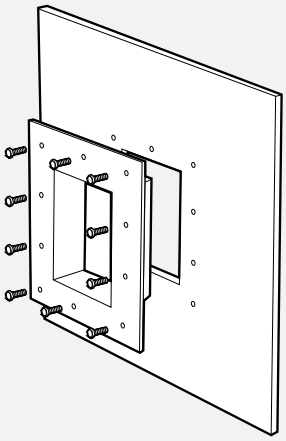

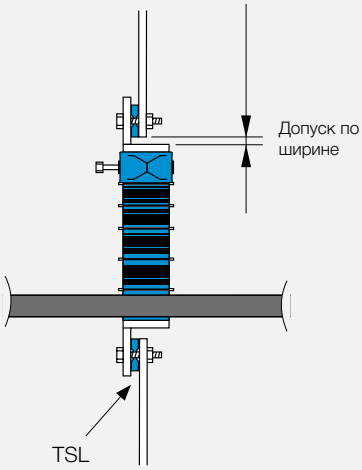

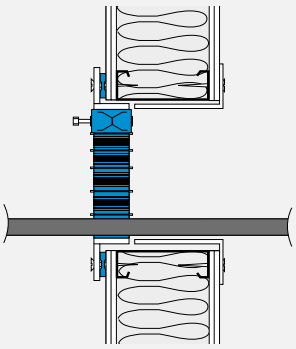

Мы рекомендуем использовать уплотнительную ленту TSL 15x6 или 50x18, или герметик. Для изоляции промежутка между фланцем рамы и стеной. Монтаж рамы должен производиться в зависимости от типа строения, т.е. важно определить способ крепления. Для хрупких конструкций мы можем предложить специальные рамы с более широкими фланцами, чтобы понизить риск повреждения стенной поверхности, например при монтаже на болтах.

Рамы KFO/C KFO с фланцем, сборка

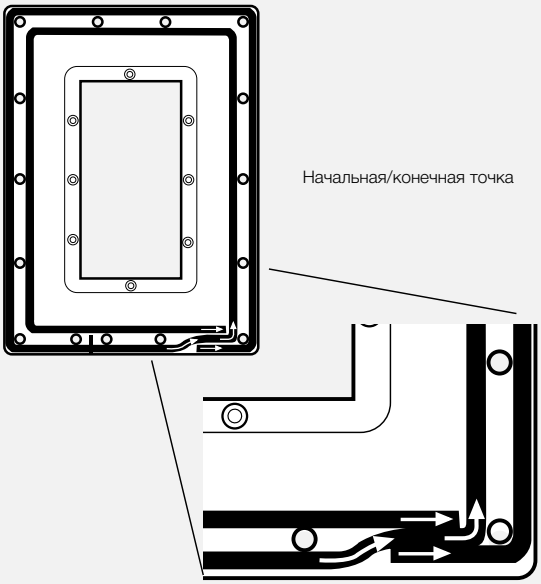

Уплотнительная лента TSL 15x6 наклеивается на фланец со стороны обращенной к стене.

Гильзы с фланцем, размеры проемов для крепления болтами

Муфта	Диаметр отверстий для гильз Ø (мм)	Диаметр отверстий для гильз Ø (дюйм)	Минимальная глубина (мм)	Минимальная глубина (дюйм)
R 70	95	3.740	60	2.362
R 75	95	3.740	60	2.362
R 100	125	4.921	60	2.362
R 125	150	5.906	60	2.362
R 127	150	5.906	60	2.362
R 150	180	7.087	60	2.362
R 200	230	9.055	60	2.362
RS 25	45	1.772	40	1.575
RS 31	50	1.969	40	1.575
RS 43	65	2.559	70	2.756
RS 50	70	2.756	70	2.756
RS 68	85	3.346	70	2.756
RS 75	95	3.740	70	2.756
RS 100	125	4.921	70	2.756
RS 125	150	5.906	70	2.756
RS 150	180	7.087	70	2.756
RS 175	190	7.480	60	2.362
RS 200	235	9.252	60	2.362
RS 225	260	10.236	60	2.362
RS 250	285	11.220	60	2.362
RS 300	335	13.189	60	2.362
RS 350	385	15.157	60	2.362
RS 400	435	17.126	60	2.362
RS 450	485	19.094	60	2.362
RS 500	535	21.063	60	2.362
RS 550	585	23.031	60	2.362
RS 600	635	24.999	60	2.362
RS 644	680	26.772	60	2.362

Гильзы, Инструкция по креплению болтами

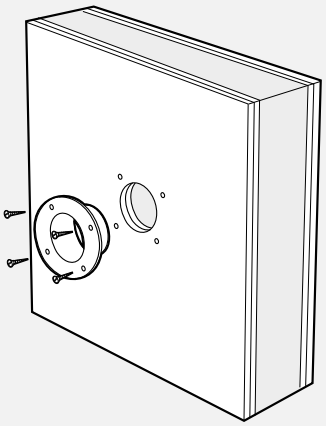

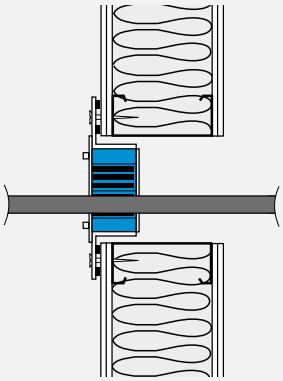

Сделайте отверстие и вставьте гильзу в него.
Закрепите болтами как показано на рисунке.

Изоляция – важная информация

Монтаж и обеспечение эксплуатационных характеристик уплотнений компании Roxtec в некоторых случаях требует применения судовой противопожарной изоляции. Поскольку значительное число изделий компании Roxtec сертифицировано для использования в огнестойких конструкциях класса A, B и H, а также конструкциях, устойчивых к горению газа, применение изоляции определяется не только характеристиками конструкции, но также типом коммуникаций, проходящих через данные конструкции, таких как кабели, пластиковые или металлические трубы. Компания Roxtec имеет сертификаты, выданные несколькими различными классификационными обществами, поэтому определение необходимости использования изоляции осуществляется также с учетом конкретного проекта.

Оперативный доступ к последним версиям документов

Компания Roxtec стремится постоянно разрабатывать наиболее эффективные изделия, обеспечивающие требуемые характеристики. Эта работа непрерывно осуществляется посредством реализации широкой программы испытаний. Чтобы ознакомиться с последней обновленной информацией относительно сертифицированных изделий, посетите сайт **www.roxtec.com/ru** или обратитесь к местному представителю компании Roxtec для получения подробной информации.

Рамы KFO и KFO с фланцем, размеры проемов

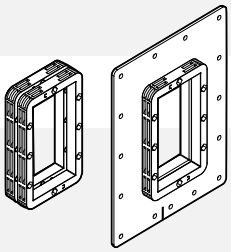

KFO

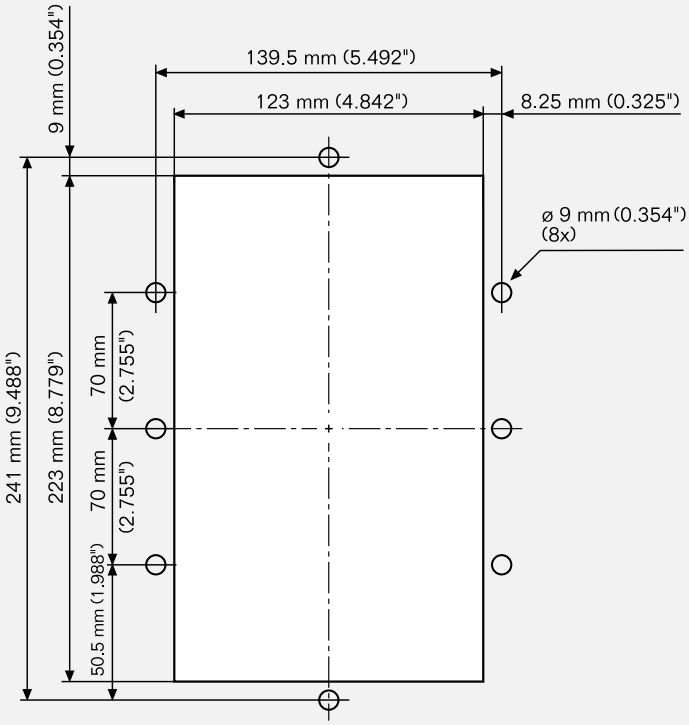

KFO 6x1 с фланцем

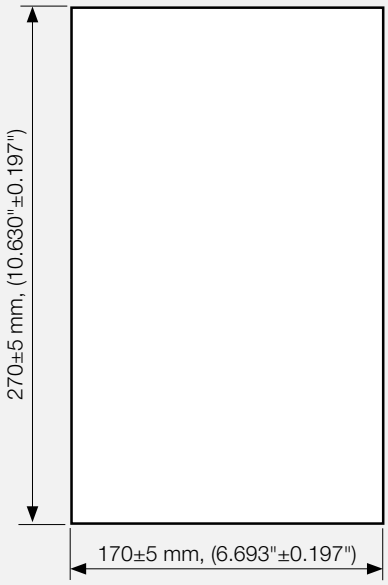

Не в масштабе 1:1

Рамы C KFO и C KFO с фланцем, размеры проемов

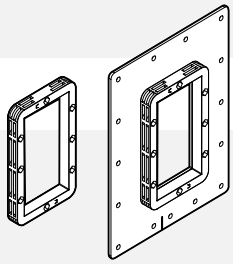

C KFO

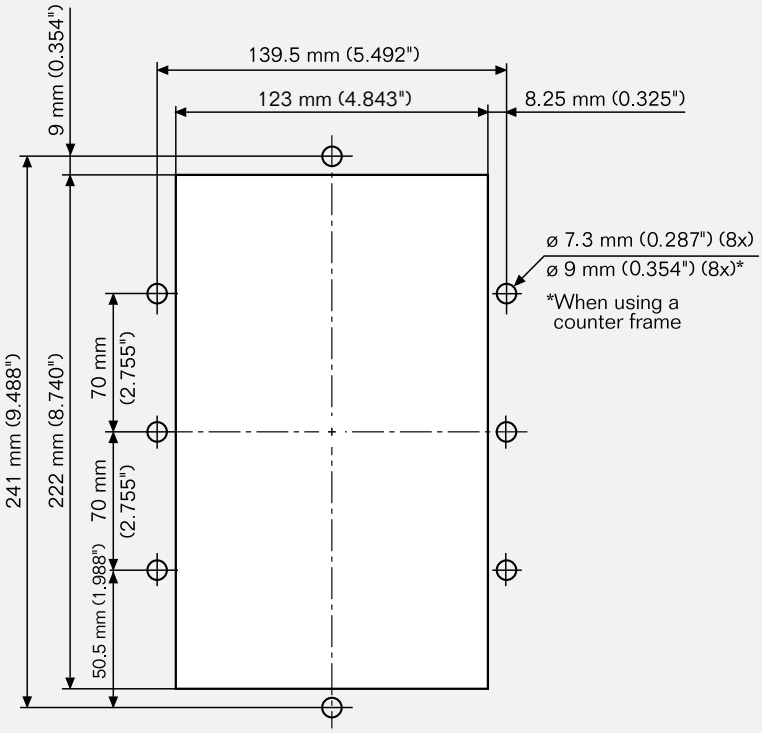

C KFO 6x1 с фланцем

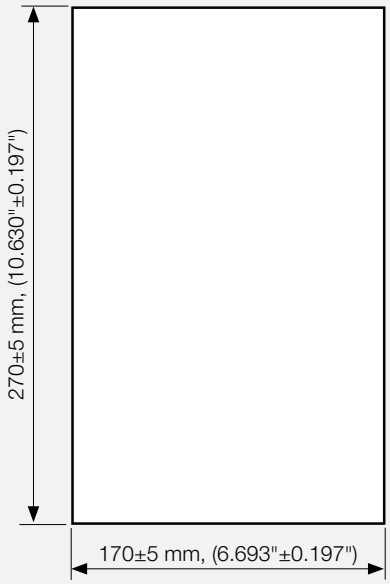

Не в масштабе 1:1

Рамы CF 8/32, размеры проемов

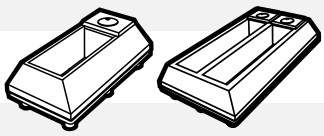

CF 8

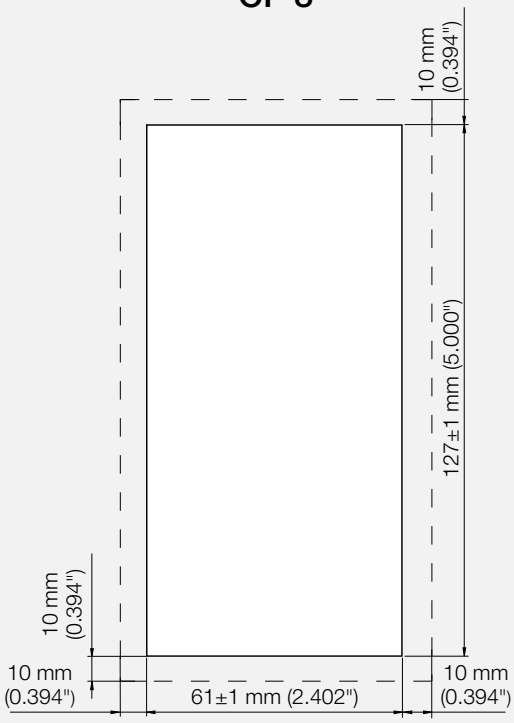

CF 32

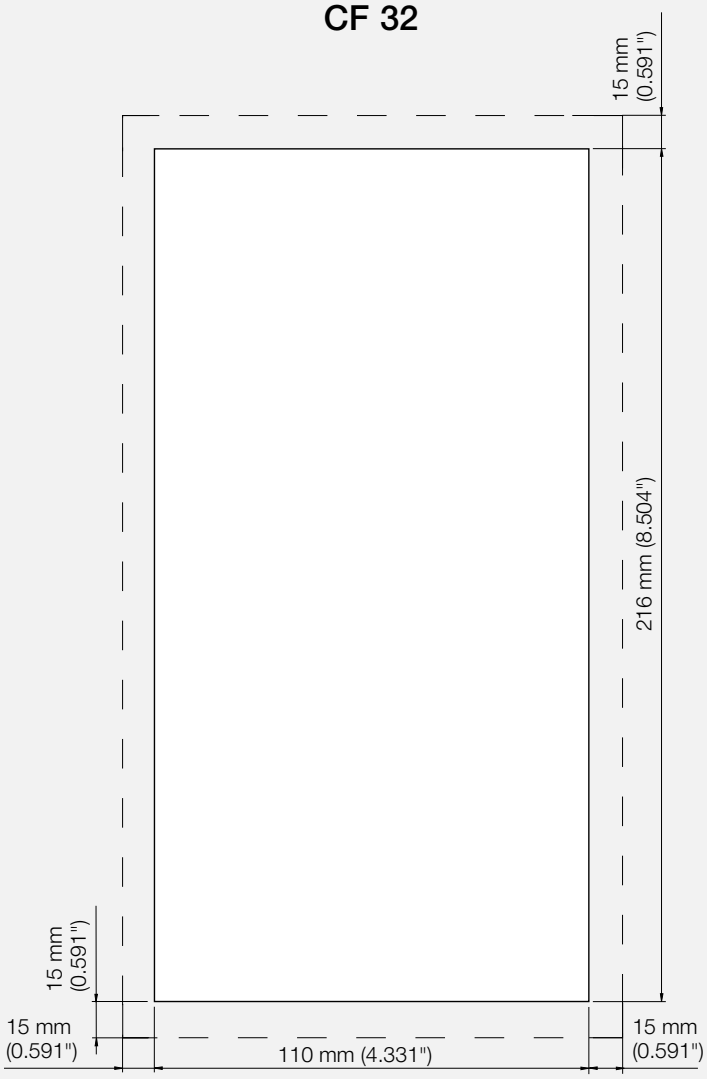

Участок, который должен быть неокрашенным (электропроводящим) в случае применения в системах, требующих обеспечения ЭМС.

Не в масштабе 1:1

Рамы ComSeal™ LW 6, LW 12, проемы

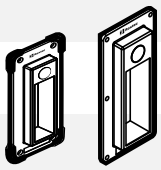

ComSeal™ LW 6

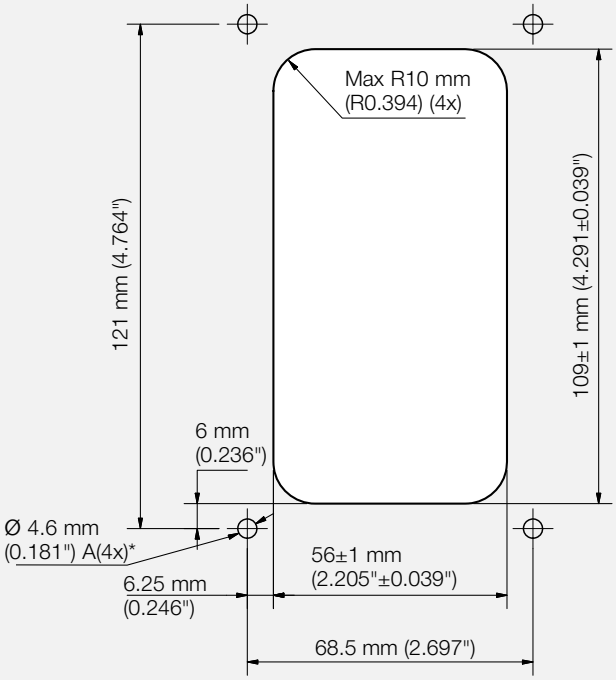

ComSeal™ LW 12

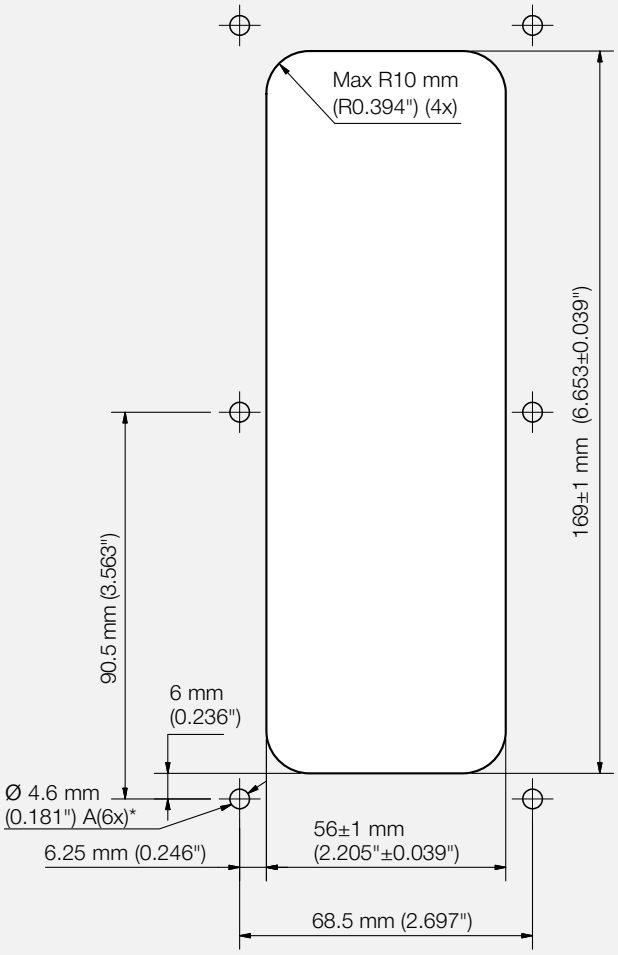

Рама ComSeal™ LW 12 Roxtec может поставляться с фланцем FL 21.

* Ø 5,5. Размер сверла при использовании болтов.

Не в масштабе 1:1

Рамы ComSeal™ LW 12 FL 21, LW 16, проемы

ComSeal™ LW 12 FL 21

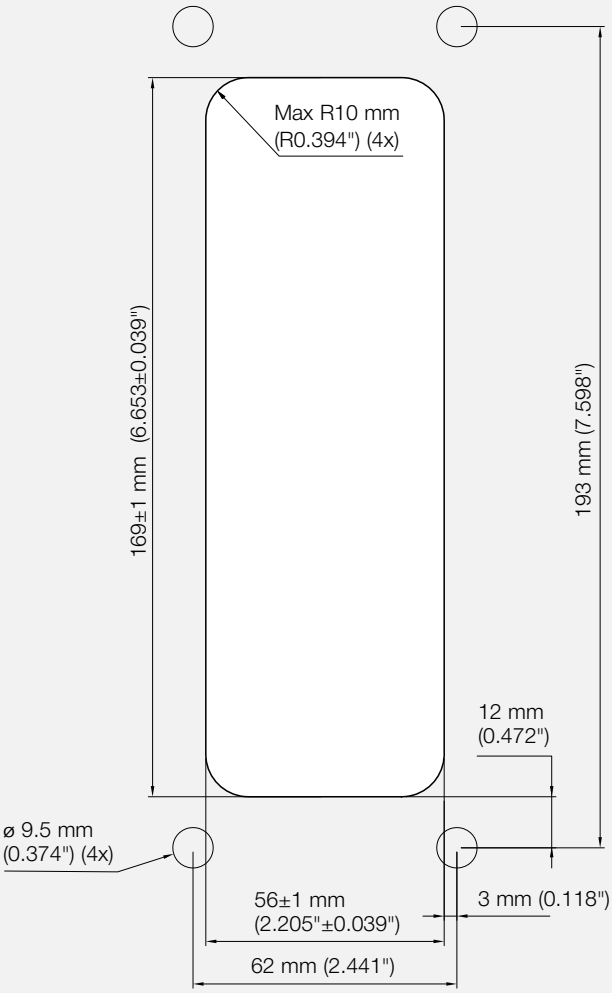

ComSeal™ LW 16

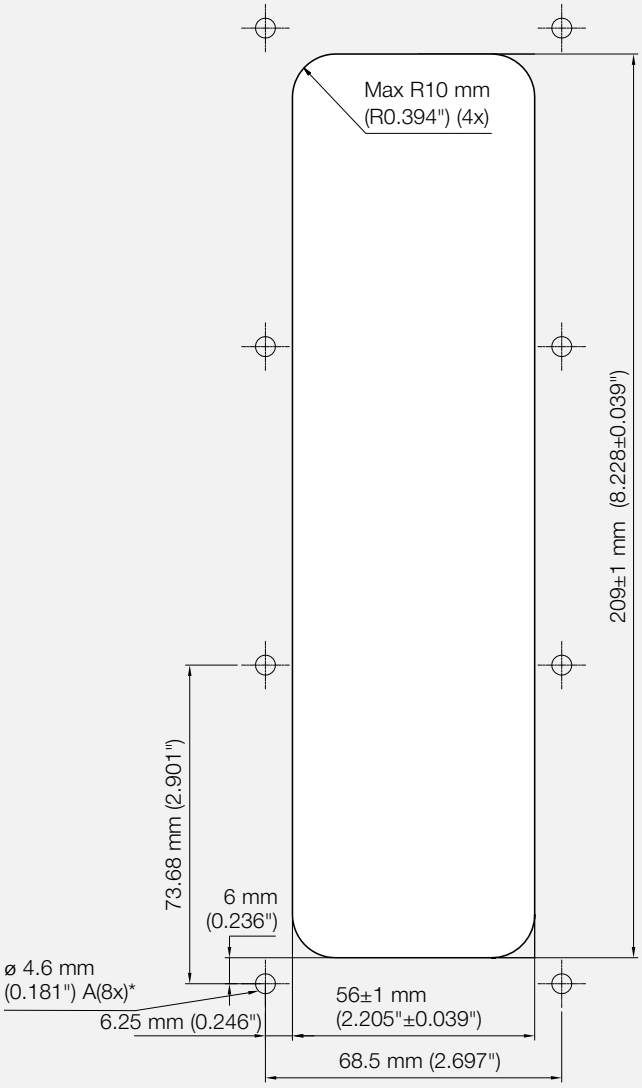

Не в масштабе 1:1

Рамы ComSeal™ 10, 12, проёмы

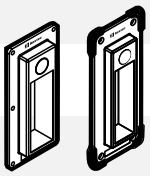

ComSeal™ 10

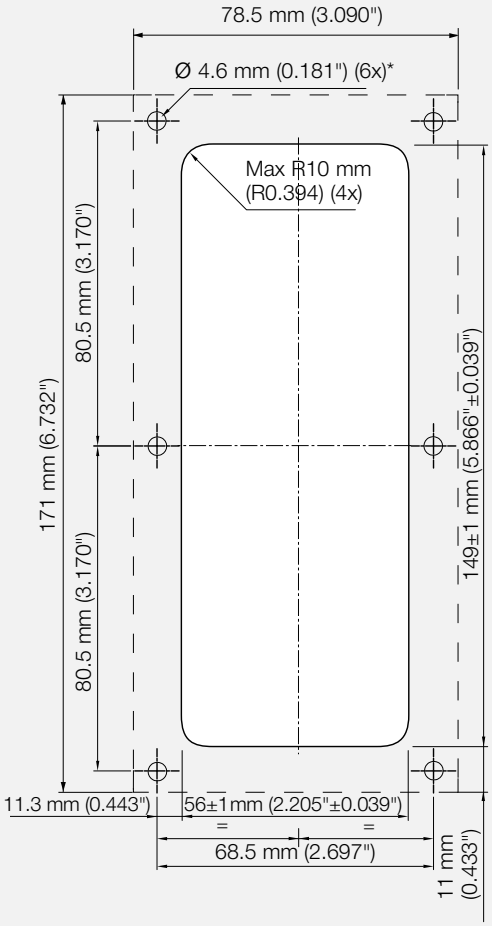

ComSeal™ 12

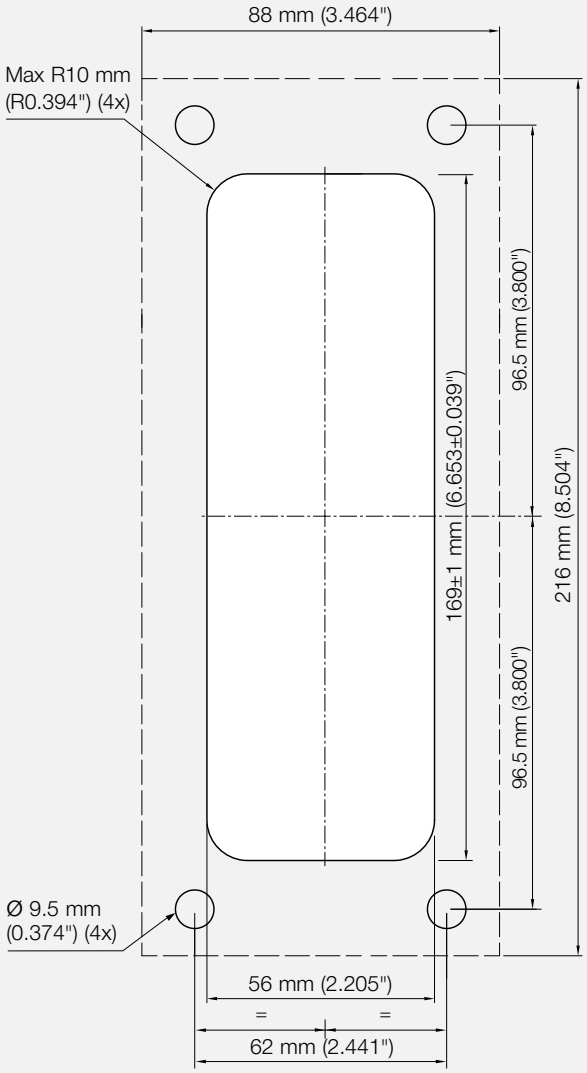

Участок, который должен быть неокрашенным (электропроводящим) в случае применения в системах, требующих обеспечения ЭМС.

* Ø 5,5. Размер сверла при использовании болтов.

Рама ComSeal™ LW 12 Roxtec может поставляться с фланцем FL 21.

Не в масштабе 1:1

Рамы ComSeal™ 15, 16, проёмы

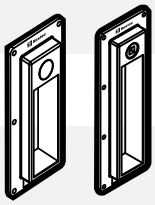

ComSeal™ 15

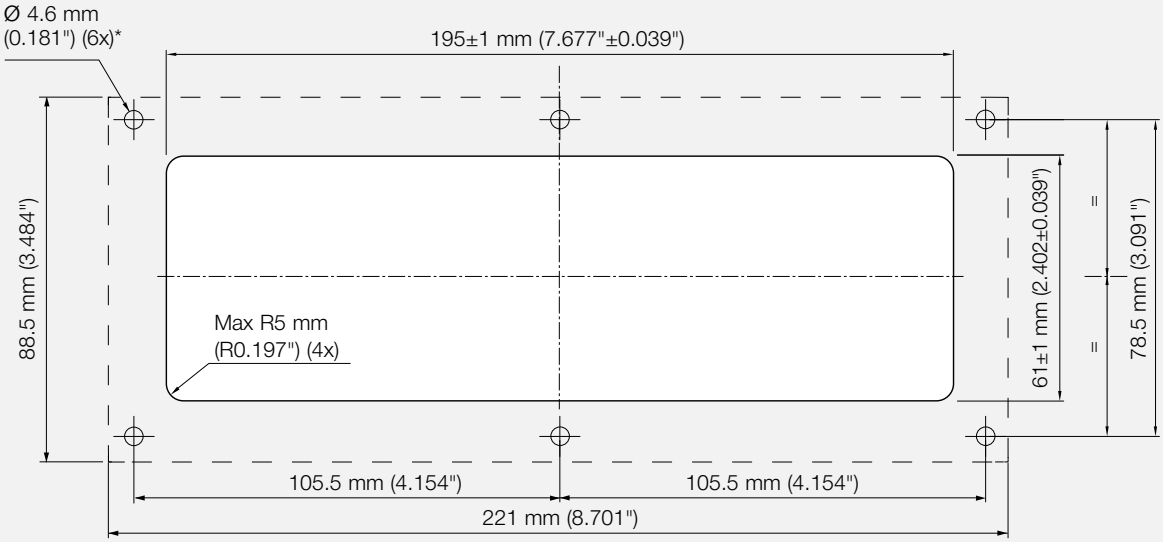

ComSeal™ 16

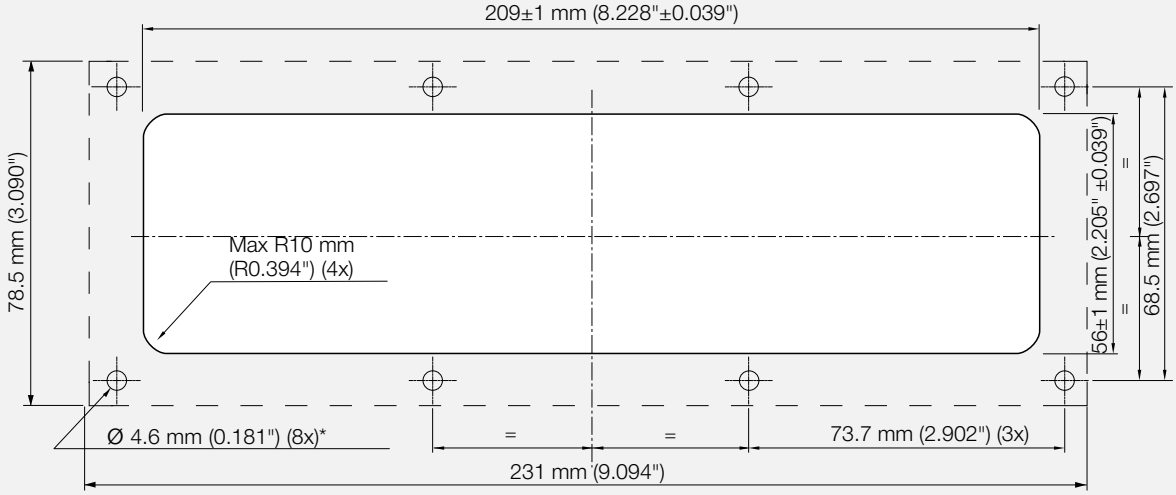

Участок, который должен быть неокрашенным (электропроводящим) в случае применения в системах, требующих обеспечения ЭМС.

* Ø 5,5. Размер сверла при использовании болтов.

Не в масштабе 1:1

Рамы ComSeal™ 30, 32, проёмы

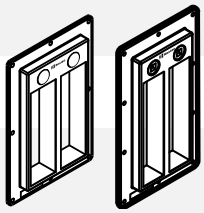

ComSeal™ 30

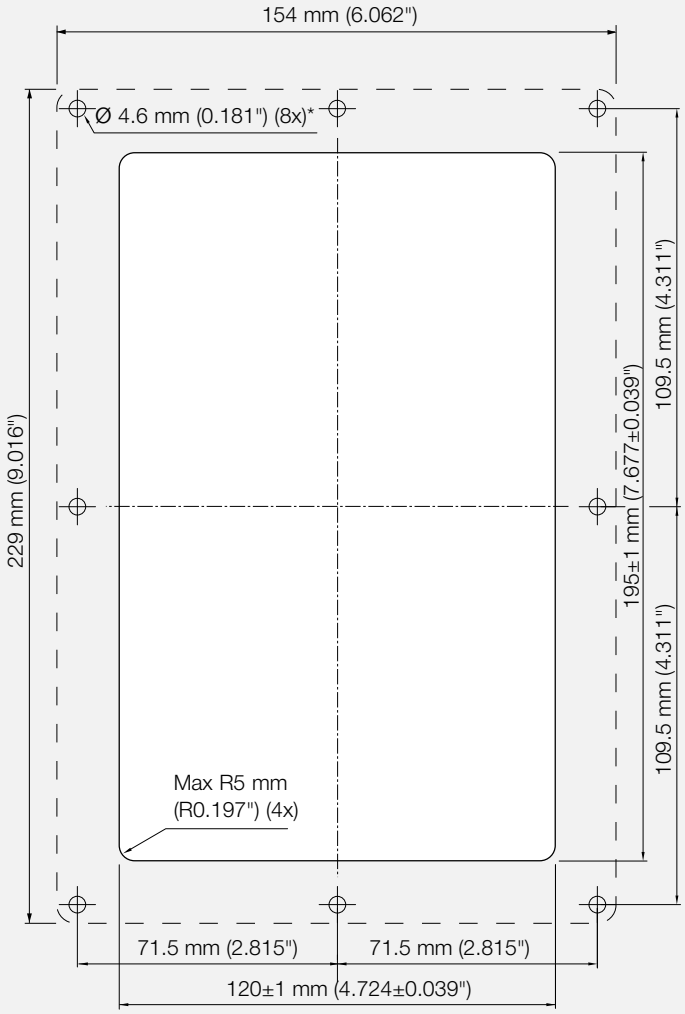

ComSeal™ 32

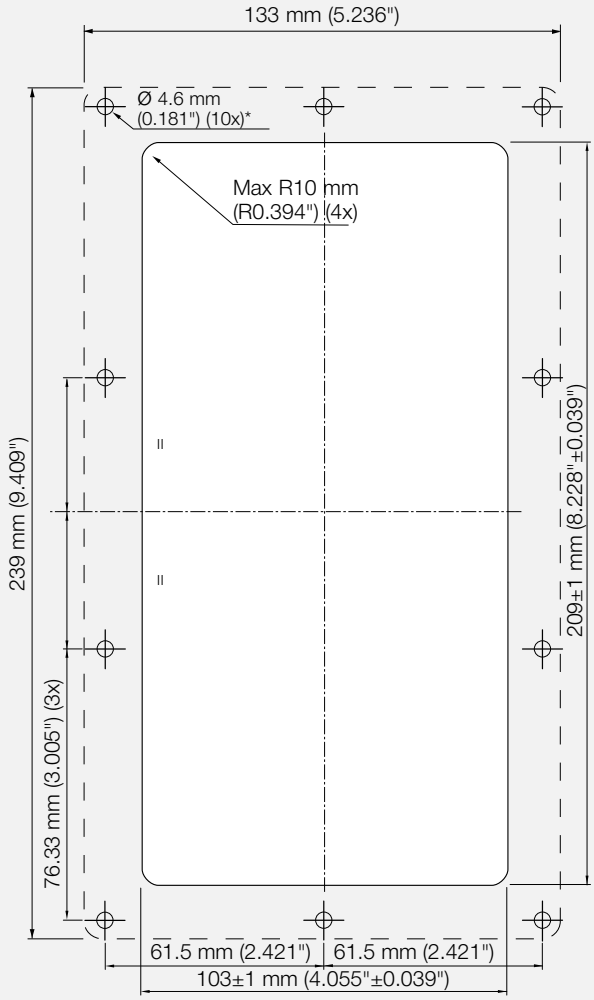

Участок, который должен быть неокрашенным (электропроводящим) в случае применения в системах, требующих обеспечения ЭМС.

* Ø 5,5. Размер сверла при использовании болтов.

Не в масштабе 1:1

Рамы ComSeal™ 10 AISI 316, 16 AISI 316, проемы

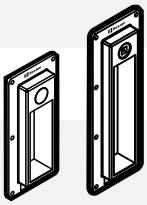

ComSeal™ 10 AISI 316

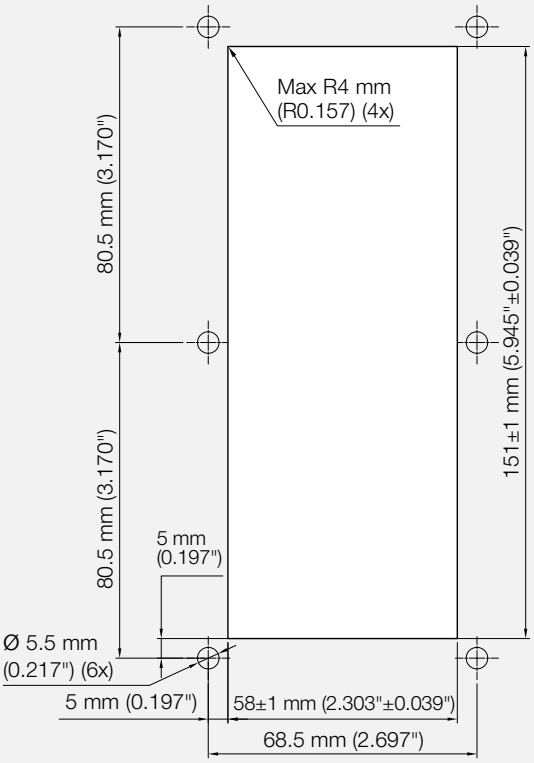

ComSeal™ 16 AISI 316

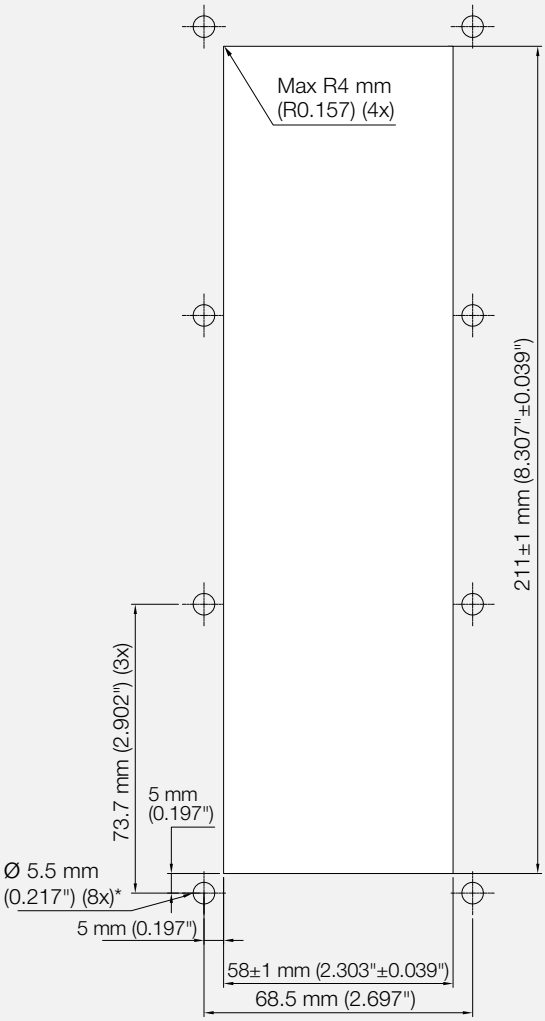

Не в масштабе 1:1

Рамы ComSeal™ 32 AISI 316, проемы

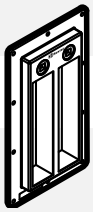

ComSeal™ 32 AISI 316

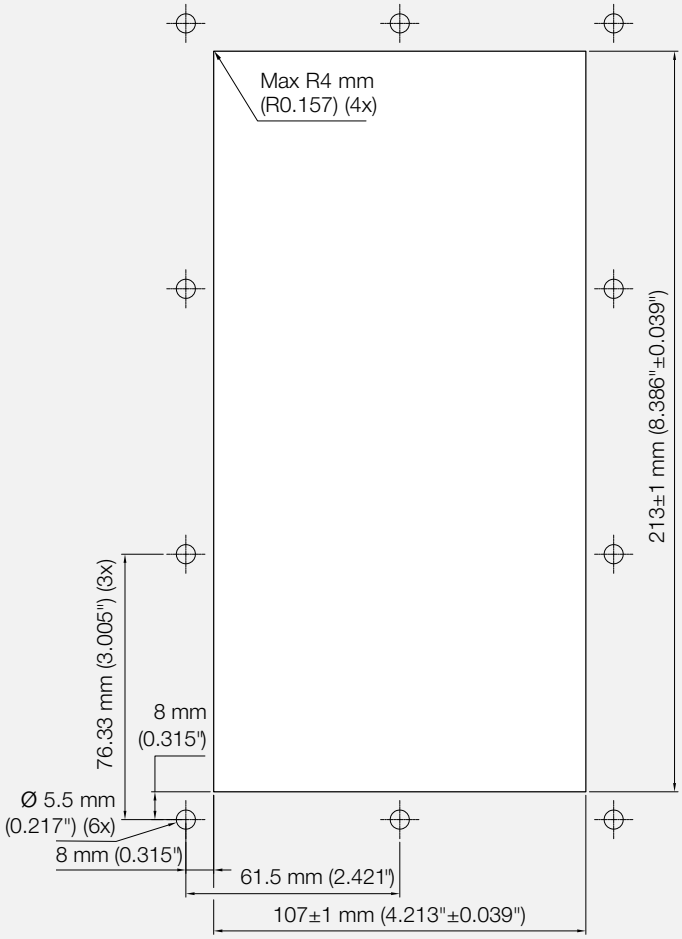

Не в масштабе 1:1

ВСЕ ПРАВА ЗАЩИЩЕНЫ

Мы оставляем за собой право вносить изменения в изделия и техническую информацию без предварительного уведомления. Не принимаются требования о компенсации за любые ошибки в печати. Содержание этой публикации является собственностью компании Roxtec International AB и защищено авторским правом.

ОГРАНИЧЕНИЕ ОТВЕТСТВЕННОСТИ

«Система уплотнений кабельных вводов компании Roxtec (система уплотнений Roxtec) представляет собой модульную систему уплотнений, содержащую различные компоненты. Каждый компонент является необходимым для обеспечения оптимальных технических характеристик системы уплотнений Roxtec. Система уплотнений Roxtec сертифицирована с учетом реализации требований эксплуатации в условиях опасных сред. Выполнение требований сертификации и устойчивость системы уплотнений Roxtec к воздействию указанных опасных сред зависит от наличия всех компонентов, входящих в состав системы уплотнений Roxtec. Таким образом, сертификат является действительным и может использоваться только при условии изготовления всех компонентов системы уплотнений Roxtec компанией Roxtec или изготовителем, имеющим лицензию компании Roxtec (авторизованный изготовитель). Компания Roxtec гарантирует обеспечение технических характеристик системы уплотнений Roxtec исключительно при условии: (I) изготовления всех компонентов, установленных в системе уплотнений Roxtec, авторизованным изготовителем; и (II) выполнения покупателем требований, указанных далее в пп. (a) и (b): (a) хранение системы уплотнений Roxtec или части указанной системы осуществляется в оригинальной упаковке в помещении при комнатной температуре; (b) монтаж выполняется в соответствии с действующими на текущий момент инструкциями по монтажу компании Roxtec. Информация об изделии, предоставленная компанией Roxtec, не освобождает покупателя системы уплотнений Roxtec или части указанной системы от обязанностей, касающихся независимого определения пригодности изделий для конкретного процесса, оборудования и (или) применения. Компания Roxtec не предоставляет никаких гарантий на систему уплотнений Roxtec или какую-либо часть указанной системы и не несет ответственности за какие-либо прямые, косвенные, сопутствующие убытки или ущерб либо упущенную выгоду или прочие убытки или ущерб, возникшие в результате эксплуатации или обусловленные эксплуатацией системы уплотнений Roxtec или оборудования, содержащего компоненты указанной системы, которые были произведены изготовителем, не авторизованным компанией Roxtec, и (или) убытки или ущерб, возникшие в результате использования или обусловленные использованием системы уплотнений Roxtec не по назначению или с нарушением технических требований. Компания Roxtec прямо исключает предоставление каких-либо подразумеваемых гарантий товарной пригодности или пригодности для определенной цели, а также каких-либо других явных или подразумеваемых условий или гарантий, предусмотренных законодательными актами или нормами общего права. Пользователь самостоятельно определяет пригодность системы уплотнений Roxtec для предполагаемой области применения и принимает на себя все риски и ответственность, связанные с таким решением. Компания Roxtec ни при каких обстоятельствах не несет ответственности за какие-либо косвенные, сопутствующие, штрафные, фактические, дополнительные или побочные убытки или ущерб».

Roxtec ® – зарегистрированный товарный знак компании Roxtec в Швеции и (или) других странах.
Multidiameter ® – зарегистрированный товарный знак компании Roxtec в Швеции и (или) других странах.
Система уплотнений Roxtec – ряд изделий, используемых для уплотнения кабельных и трубных вводов.
© Roxtec International AB 2017 г. Фотографии и иллюстрации: Roxtec AB, исполнитель: Roxtec Market Communications.

CAT2016000213

ver_4/RU/1718/thoge

Roxtec International AB
Box 540, SE-371 23 Karlskrona, SWEDEN
PHONE +46 455 36 67 00, FAX +46 455 820 12
EMAIL info@roxtec.com, www.roxtec.com

ООО «Рокстэк РУ»
142717 Россия, Московская область,
Ленинский район, п. Развилка, территория «МГПЗ»
ТЕЛ. +7 (495) 221-62-20, ФАКС +7 (495) 744-00-57
E-MAIL info@ru.roxtec.com, www.roxtec.com/ru