Sellos para cables y tuberías en buques militares

Roxtec

Las soluciones de sellado Roxtec, a bordo de buques militares

Explore la multitud de aplicaciones en las que podrá beneficiarse de nuestras soluciones.

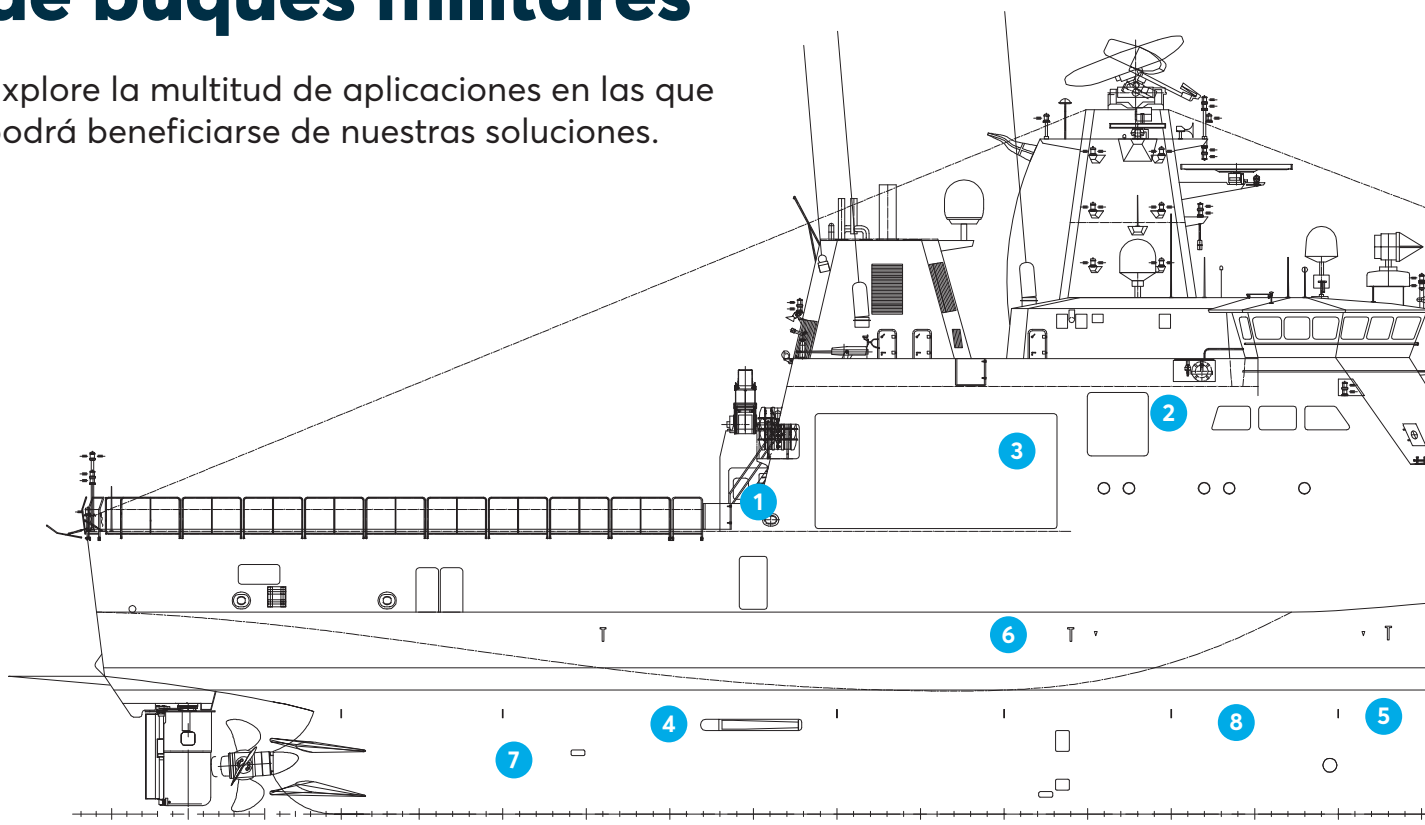

1. Armarios y envolventes

Los pasamuros de varios cables de Roxtec ofrecen a los clientes varias ventajas adicionales y pueden sustituir por completo los prensaestopas. Utilice nuestros sellos compactos y con eficiencia de área para garantizar la protección contra EMI/EMP, para poder reducir el tamaño de los armarios, las cajas de conexiones y otras envolventes, así como para reducir las horas de ingeniería invertidas en configuraciones de datos de cables y prensaestopas.

2. Sala de control y mando

Los pasamuros de cables Roxtec garantizan el blindaje electromagnético y protegen los equipos tanto dentro como alrededor de la sala de control y mando. Utilice nuestras soluciones EMC para proteger los datos, las comunicaciones y las operaciones de alta precisión, con el fin de mejorar la capacidad de supervivencia.

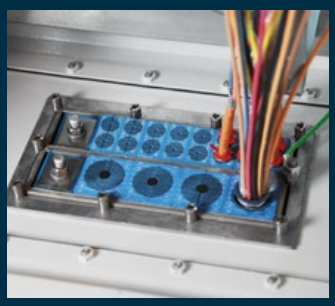

3. Área de comunicación: cifrado y sonar

Los sellos para cables y tuberías Roxtec garantizan el blindaje electromagnético y protegen tanto el interior como la zona alrededor de las salas de cifrado y sonar. Utilice nuestras soluciones EMC para proteger el equipo y crear una barrera interna para la información confidencial. Detenga las interferencias de radiofrecuencia, optimice la seguridad de las comunicaciones y garantice la protección y la capacidad de supervivencia.

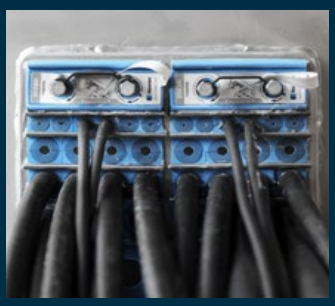

4. Sala de máquinas

Los sellos de entrada para cables y tuberías Roxtec están perfectamente indicados para grandes cables y tuberías con acceso a la sala de máquinas a través de cubiertas y mamparos. Utilice nuestros pasamuros para garantizar la mejor protección posible en el corazón del buque.

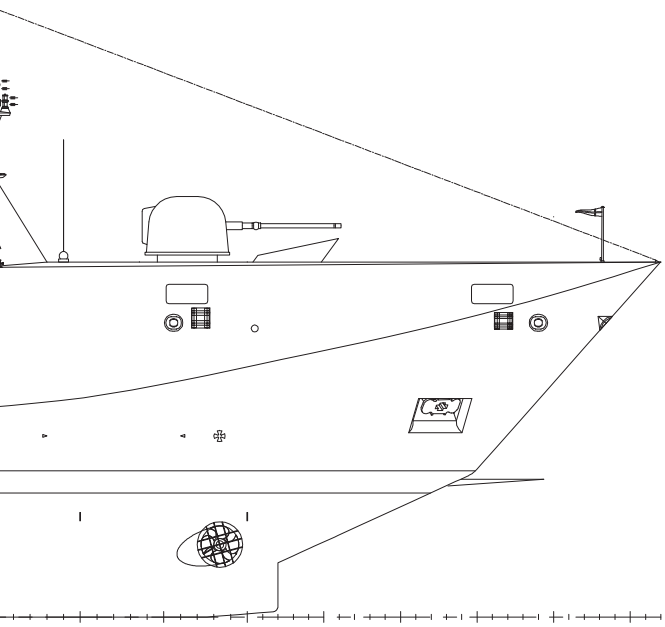

¿Por qué usar Roxtec?

- Estanco al agua
- Estanco a gases
- Estanco al polvo
- Cortafuegos
- Protección contra EMI/EMP

Sencillez superior

- Una apertura para docenas de cables y tuberías
- Flexibilidad para cables y tuberías de diferentes tamaños
- Capacidad de repuesto incorporada para actualizaciones y renovaciones
- Soluciones EMC de seguridad eléctrica
- Soluciones Ex para áreas peligrosas

roxtec.com/navy

5. Áreas estancas a gases

Los sellos Roxtec no solo son su solución de seguridad, sino que además ofrecen protección contra EMI/EMP y una excelente resistencia a cargas detonantes. Por otro lado, los pasamuros reducen la vibración, presentan eficiencia de área y aportan más espacio libre a bordo.

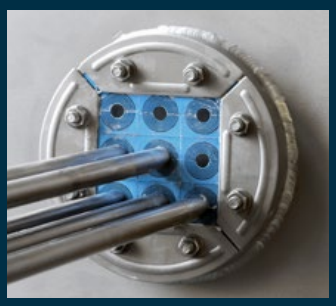

6. Sistemas de aire comprimido e hidráulico

Los sellos de entrada redondos y rectangulares Roxtec son ideales para uno o múltiples cables, tuberías y tubos. Utilice nuestros pasamuros para garantizar una protección contra incendios certificada en áreas de clasificación A-0 a A-60 y para mantener la capacidad de abrir los sellos cuando sea necesario.

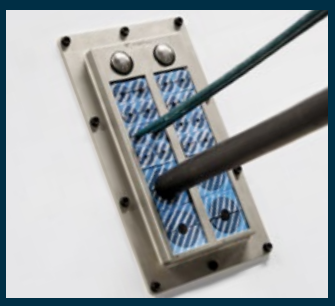

7. Generadores eléctricos, motores y propulsores

Los sellos para cables Roxtec son perfectos para grandes cables con acceso a la sala de máquinas a través de cubiertas y mamparos. Utilice pasamuros Roxtec para lograr entradas de tuberías y de cables bien organizadas, tanto dentro como alrededor de áreas de máquinas y salas de control. Además, ahorrará espacio gracias a los requisitos de espacio reducido de los armarios y las envolventes.

8. Tuberías de agua

Independientemente del material de tubería que elija, Roxtec dispone de una solución de sellado. Nuestros sellos de tuberías cuentan con aprobación para A-0 y A-60 en todas las tuberías metálicas y la mayoría de las de plástico. Las puede utilizar para garantizar entradas a cubiertas y mamparos estancos al agua, para evitar el riesgo de que el agua se extienda desde cualquier tubería con fugas y poder reabrir los pasamuros cuando sea necesario.

Mayor protección y seguridad

Con pasamuros de primer nivel que protegen frente a múltiples riesgos, estará allanando el camino para obtener la máxima capacidad de supervivencia. Los sellos Roxtec son su solución de seguridad y ofrecen protección contra EMI/EMP y resistencia a cargas detonantes. La amortiguación de vibraciones, la eficiencia de área y la ligereza de los sellos de tuberías contribuyen a un funcionamiento más silencioso y a disponer de más espacio libre a bordo. Nuestras soluciones simplifican todo, desde la planificación hasta las actualizaciones futuras.

Encuentre el pasamuros idóneo en www.roxtec.com

Estamos presentes en todo el mundo y también online para ofrecer el mejor servicio y la mejor asistencia posibles. Le recomendamos que visite roxtec.com, donde encontrará soluciones certificadas de sellos de cables y tuberías para más de 100 aplicaciones y descubra las sencillas funciones de búsqueda de soluciones de sellado y certificados. Además, puede simplificar su trabajo diario gracias a la herramienta gratuita online Roxtec Transit Designer™.

No dude en ponerse en contacto con nosotros si tiene alguna duda o petición.

Roxtec

SHE2017000714 ver_1/ES/1716/thoge
Roxtec ® y Multidiameter ® son marcas comerciales registradas de Roxtec en Suecia y en otros países.