适用于地下应用的电缆和管道密封系统

Roxtec

针对恒定水压的密封解决方案

是否想防止水渗入? 使用 Roxtec 密封系统可防止因腐蚀、设备损坏或局部放电所导致的代价高昂的停机和停电。

Roxtec UG™ (地下) 电缆和管道解决方案可在正常环境和洪水环境中保护您的工程免受环境侵害。 该密封系统可承受电缆弯曲力, 耐受恒定水压。 为您提供持久密封屏障, 防止水浸、气体、湿气和啮齿类动物所带来的侵害, 使您的设备保持安全干燥。

人性化设计，安装灵活

Roxtec UG™ 密封系统易于安装，甚至可在潮湿和流水环境中安装。

- 适用于单根或多根电缆和管道
- Roxtec Multidiameter™ (多径) - 具备可剥芯层，可灵活适配各种规格的电缆和管道
- 内置备用容量，可满足未来需求

固定功能

该密封系统经开发和测试，可提供卓越的电缆固定功能。

- 可承受高达 15000 牛顿的拉力和高达 1500 公斤的重量负荷
- 可承受极端的电缆弯曲
- 可扩展 5 毫米，以帮助安装并确保完美适配

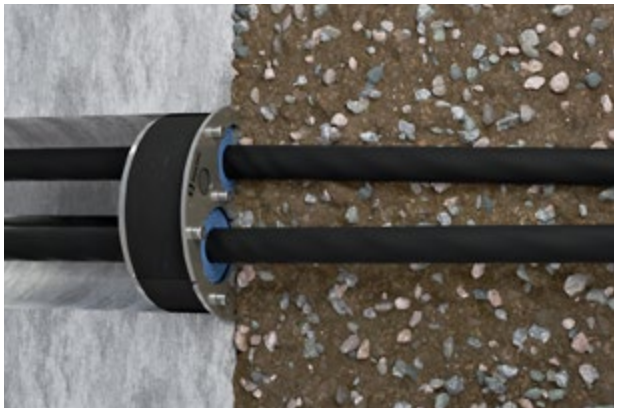

紧密，耐用

Roxtec UG™ 解决方案提供 IP 68 等级的防护。均经过恒定和洪灾水压测试。 采用高级耐酸不锈钢材质，可在最恶劣的环境中使用。

- 恒定水压高达 0.3 bar (3 mH_2O)
- 洪灾水压高达 1 bar (10 mH_2O)
- 气压高达 0.3 bar
- 可防止腐蚀和啮齿类动物侵害

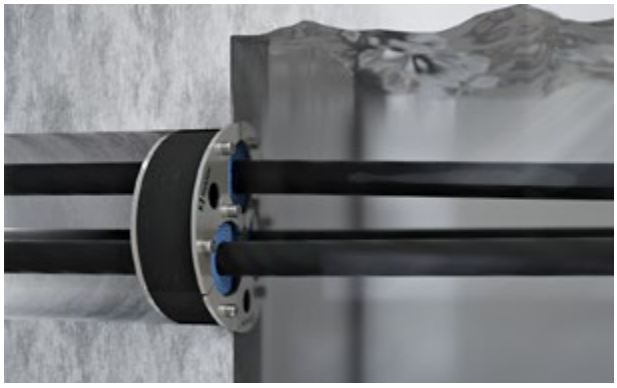

保持最佳的运行条件。

roxtec.com/ug

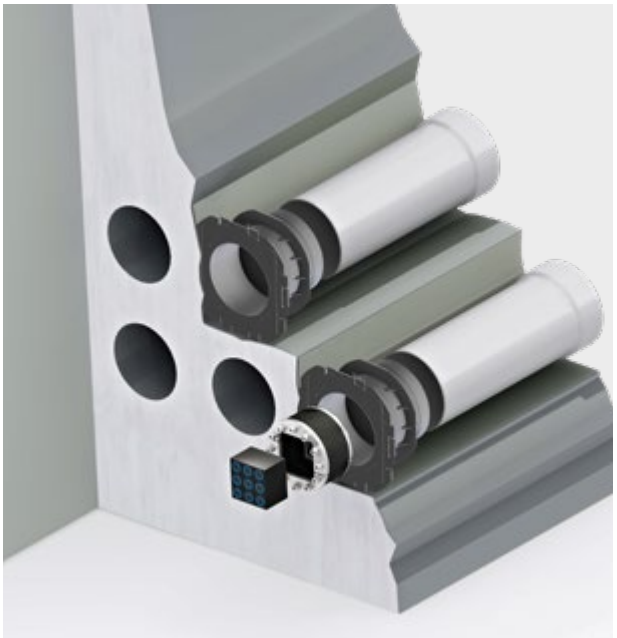

可敲除式套筒提供备用容量

使用 Roxtec 可敲除式套筒密封开孔，以便将来使用。规划管道中的开孔，并可密封任何备用或不用的管道，无需增加额外费用。 只需为有电缆铺设的开孔购买密封系统。这款套筒是一个节省空间的解决方案，既能减少占用空间，又能确保建筑物在施工期间和施工后均保持干燥。

首要考虑因素

在建筑或配电亭的设计工作中加入可敲除式套筒。 先决定在内部还是外部密封，以及是否要将套筒连接到开孔内。 然后将套筒浇筑到结构中，在需要时敲除即可。 使用套筒可确保开孔位置和形成的一致性，避免管道变形。

Roxtec 可敲除式套筒安装的基本步骤

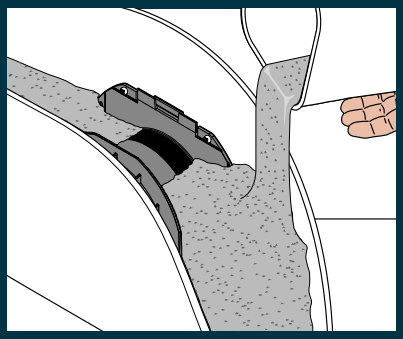

将混凝土倒入模具中。

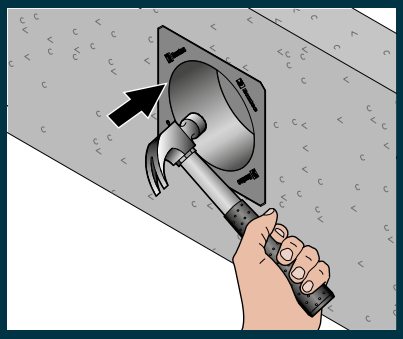

敲除挡板。

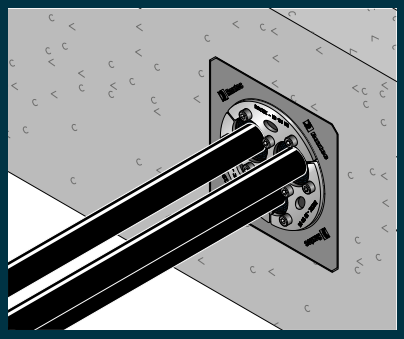

塞入 Roxtec 密封件。

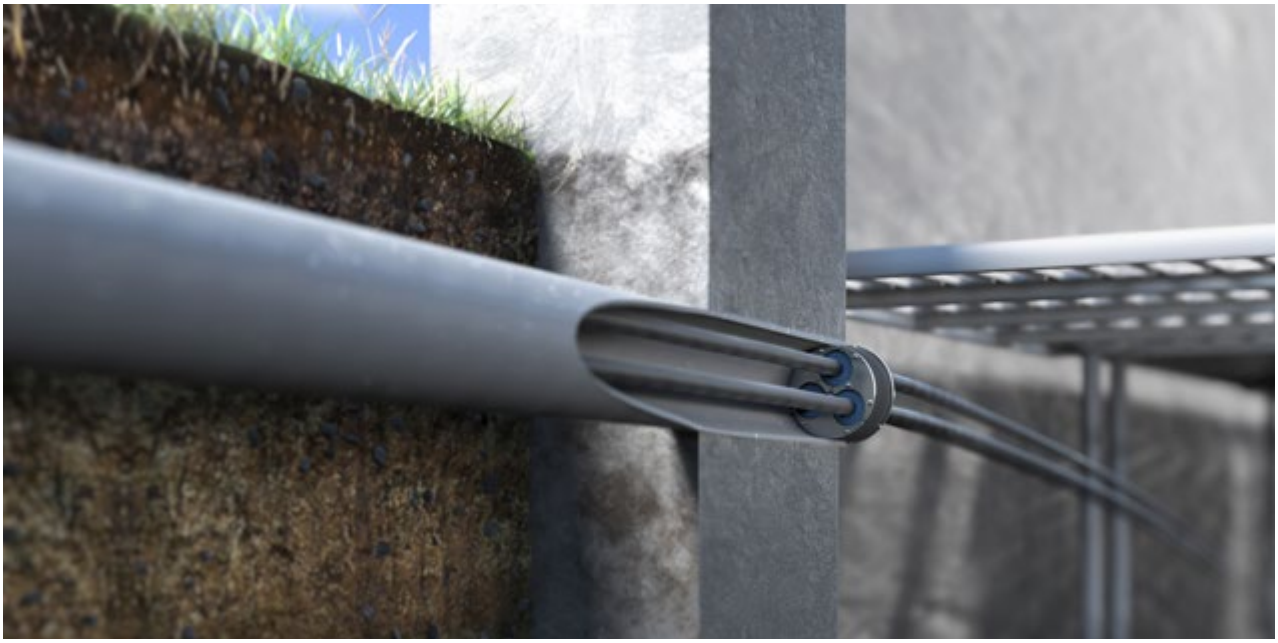

量身定制解决方案

Roxtec UG™ 解决方案适合在现有的电缆和管道周围使用，智能设计可简化改造工作。 其密封件能安装在可敲除式套筒以及导管和中芯钻孔中。 柔软而坚实的橡胶适用于不平整的开孔和管道。 当电缆或管道移动和扩张时，传统的密封方法会失效，我们的可开启式密封系统不会因此而失效。

定制化密封系统

如果您有特定的需求或需要特殊的 Roxtec UG™ 密封系统应对挑战，我们的设计和工程团队随时恭候为您量身打造密封解决方案，满足您的需求。

Roxtec RS UG™ 密封系统安装的基本步骤

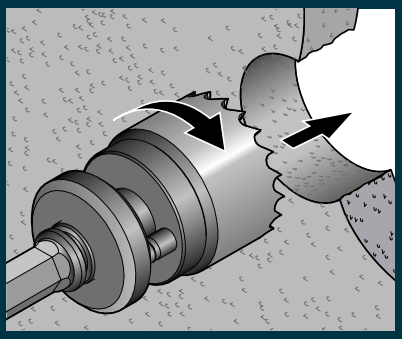

使用手钻开孔。

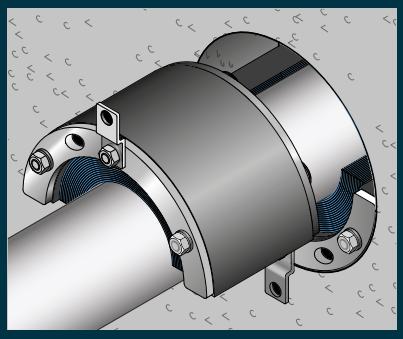

插入管道和 RS UG 半芯层。

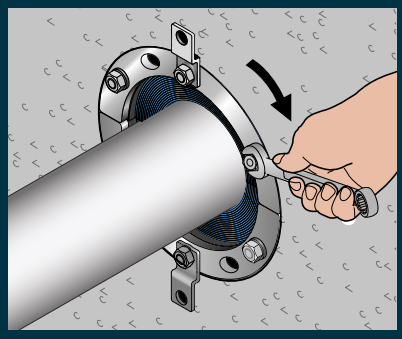

紧固密封件。

众多应用领域

Roxtec UG™ 密封系统非常适合密封经由混凝土地基进入建筑物的电缆和管道。 它们可提供优良的电缆固定性能，消除水浸并防止湿气损坏设备。 您可以在电缆井、电缆排管或电缆沟槽中使用该系统。

电缆类型

- 电力
- 高压电力
- 信号
- 电信

管道类型

- 区域供热
- 区域冷却
- 水
- 废水
- 塑料、钢铁和孤立管道

Roxtec RS UG™ 密封系统设计用于经由地基进入建筑物的单条电缆和管道。

Roxtec R UG™ 穿隔系统非常适合用于一个开孔中不同型号的多条电缆。 借助该系统，您可以扩充备用容量。

Roxtec H3 UG™ 密封系统专为三根呈品字形排布的电缆设计。 该设计可简化改造工程的安装。

Roxtec 可敲除式套筒提供备用容量，可确保在铺设电缆之前的密封性。

Protecting life and assets

Roxtec 是灵活的电缆和管道穿隔系统领域的全球领先供应商。 自 1990 年在瑞典创办以来，我们的业务已成功发展到了各大洲。 我们热衷于打造创新的密封解决方案，并且志在让世界变得更安全。

- 广泛的研发资源和先进的测试设备
- Multidiameter™ (多径) 技术的发明者
- 客户遍布 80 多个市场

在线了解详情

欢迎访问 roxtec.com/ug，了解实用的产品信息，例如地下应用密封解决方案的安装说明和教学视频。通过 roxtec.com，您还可以访问基于 Web 的免费工程工具 Roxtec Transit Designer™。

Roxtec

BRO2016000704 ver_5/CN/1909/thoge
Roxtec® 和 Multidiameter® 是 Roxtec 在瑞典和/或其他国家/地区的注册商标。